CF80 Combine
CF80 Mähdrescher
CF 80комбайн Cross Flow серии

Parts Catalogue
Ersatzteilkatalog
каталог запчастей

NS 7-6390

CASE

HOW TO USE THIS SPARE PARTS CATALOGUE

The CASE Parts Catalogue shows all spare parts in the order of assembly. The part numbers are per component, and per machine. Special index references highlight adjoining parts. **nnn** to table nnn

Linkages without specified surface finishing are tin-plated (-A3C) according to DIN ISO 4042.

Please order the parts from your CASE dealer. To ensure satisfactory and rapid handling of your order, please provide the following information: **Machine type/model, year of build, part number and required quantity.**

Explanation of the References and Abbreviations Used in this Catalogue:

(F)	France	gr	grey	o	upper	uni	universal
(GUS)	CIS	h	rear	o.Bild	w/o illustration	uv	geared underneath
a	outer	ho	horizontal	or	orange	v	front
bl	blue	i	inner	ov	geared at the top	ve	vertical
cbm	cubic metre	k	complete	qm	sqare metre	verst.	adjustable
d=xxx	diameter (mm)	ke	conical	r	right-hand	vi	square
dr	triangular	kz	short	rd	round	ws	white
erw.	extended	l	left-hand	rt	red	x-polig	number of terminals
f	colourless	lg	long	Schers.	shearing lock	xxx lg	length (mm)
fest	fixed	M	by the metre	sw	black	z=xxx	number of teeth (cog/
ge	yellow	m	middle	T	see ID plate		sprocket wheel, profil)
gn	green	n.Bed.	as required	u	lower	zy	cylindrical

Technical details and illustrations in this catalogue are subject to technical, administrative or legal changes, and do not entitle to any claims.

SUBJECT TO TECHNICAL ALTERATIONS !

Указания к каталогу запчастей

Запчасти в каталоге запчастей фирмы CASE приводятся в порядке их монтажа. Указания на количество относятся к конструктивному узлу, но не к машине. Соседние детали помечены соответствующими табличками, **nnn** к табличке nnn

Соединительные элементы без указания на улучшенное качество поверхности оцинкованы электролитическим способом (-A3C) согласно DIN ISO 4042

Просим заказывать запчасти у Вашего торговца CASE. В целях правильной и быстрой обработки Вашего заказа необходимы следующие данные: **тип машины, модель / год изготовления, номер детали и количество необходимых запчастей.**

Пояснение использованных в каталоге символов и сокращений

(F)	Франция	gr	серый	o	вверху	uni	универсальный
(GUS)	СНГ	h	сзади	o.Bild	без рисунка	uv	нижн.зубч. зацеплен.
a	снаружи	ho	горизонтальный	or	оранжевый	v	спереди
bl	синий	i	внутренний	ov	верхн.зубч. зацеплен.	ve	вертикальный
cbm	куб. метр	k	в сборе	qm	квадратный метр	verst.	регулируемый
d=xxx	диаметр [мм]	ke	конический	r	справа	vi	четырехугольный
dr	трехугольный	kz	короткий	rd	круглый	ws	белый
erw.	расширенный	l	слева	rt	красный	x-polig	количество полюсов
f	бесцветный	lg	длинный	Schers.	срезн. предохр. уст-во	xxx lg	вертикальный
fest	жесткий	M	товары, прод. на м	sw	черный	z=xxx	количество зубьев
ge	желтый	m	середина	T	см. фирм. табличку		(шестерн.-звезд., профиль)
gn	зеленый	n.Bed.	по потребности	u	внизу	zy	цилиндрический

В настоящем каталоге запчастей технические данные и рисунки не носят обязательного характера в той мере, в какой не возникнет необходимость изменений по техническим и коммерческим причинам, а также правовым предписаниям. Исключаются какие-либо притязания.

Оставляем за собой право на технические изменения !

Hinweise zum Ersatzteilkatalog

Im CASE-Ersatzteilkatalog sind alle Ersatzteile in Montagereihenfolge dargestellt. Die Stückzahlangaben beziehen sich auf eine Baueinheit, nicht auf die Maschine. Zu angrenzenden Teilen bestehen Tafelverweise, **nnn** auf Tafel nnn,

Verbindungselemente ohne Angabe der Oberflächenveredelung sind galvanisch verzinkt (-A3C) nach DIN ISO 4042.

Bitte bestellen Sie die Ersatzteile bei Ihrem CASE - Händler. Für eine einwandfreie und schnelle Bearbeitung Ihrer Bestellung werden folgende Angaben benötigt: **Maschinentyp, Modell / Baujahr, Teile-Nummer und Stückzahl der gewünschten Ersatzteile.**

Erläuterung der im Katalog verwendeten Zeichen und Abkürzungen

(F)	Frankreich	gr	grau	o	oben	uni	universal
(GUS)	Gem.Unabhäng.Staat	h	hinten	o.Bild	ohne Bild	uv	unten verzahnt
a	außen	ho	horizontal	or	orange	v	vorn
bl	blau	i	innen	ov	oben verzahnt	ve	vertikal
cbm	Kubikmeter	k	komplett	qm	Quadratmeter	verst.	verstellbar
d=xxx	Durchmesser (mm)	ke	kegelig	r	rechts	vi	viereckig
dr	dreieckig	kz	kurz	rd	rund	ws	weiß
erw.	erweitert	l	links	rt	rot	x-polig	Anzahl der Pole
f	farblos	lg	lang	Schers.	Schersicherung	xxx lg	Länge (mm)
fest	fest	M	Meterware	sw	schwarz	z=xxx	Anzahl Zähne
ge	gelb	m	mitte	T	siehe Typenschild		(Zahn-,Kettenrad,Profil)
gn	grün	n.Bed.	nach Bedarf	u	unten	zy	zylindrisch

In diesem Ersatzteilkatalog sind die technischen Angaben und Abbildungen insoweit unverbindlich, als sich Änderungen aus technischen und kaufmännischen Gründen und den gesetzlichen Vorschriften ergeben können. Irgendwelche Ansprüche können daraus nicht abgeleitet werden.

Technische Änderungen vorbehalten !

CF-80

Feeder
канал
Schacht

A001

REF.	PART NO.	ENGLISH	РУССКИЙ	DEUTSCH	REMARK	QTY
0003	061063537	Channel Housing	корпус канала	Schachtgehaeuse		1
0005	061063457	Toothed belt	ленточный транспортер	Foerderband		2
0006	061063504	Support Frame	опорная рама	Stuetzrahmen		1
0011	31307964	Spring Accumulator	пружинный энергоаккумулятор	Federspeicher		1
0020	061065024	Channel Cover	крышка канала	Schachtdeckel		1
0028	614-12025	Hex bolt	винт с шестигранной головкой	Sechskantschraube	M12X25 8.8-A3C	6
0029	06577060	Locking washer	стопорная шайба	Sperrkantscheibe		6
0031	97032425	Splint pin	шплинт	Splint	3,2X16/ST-A3C	1

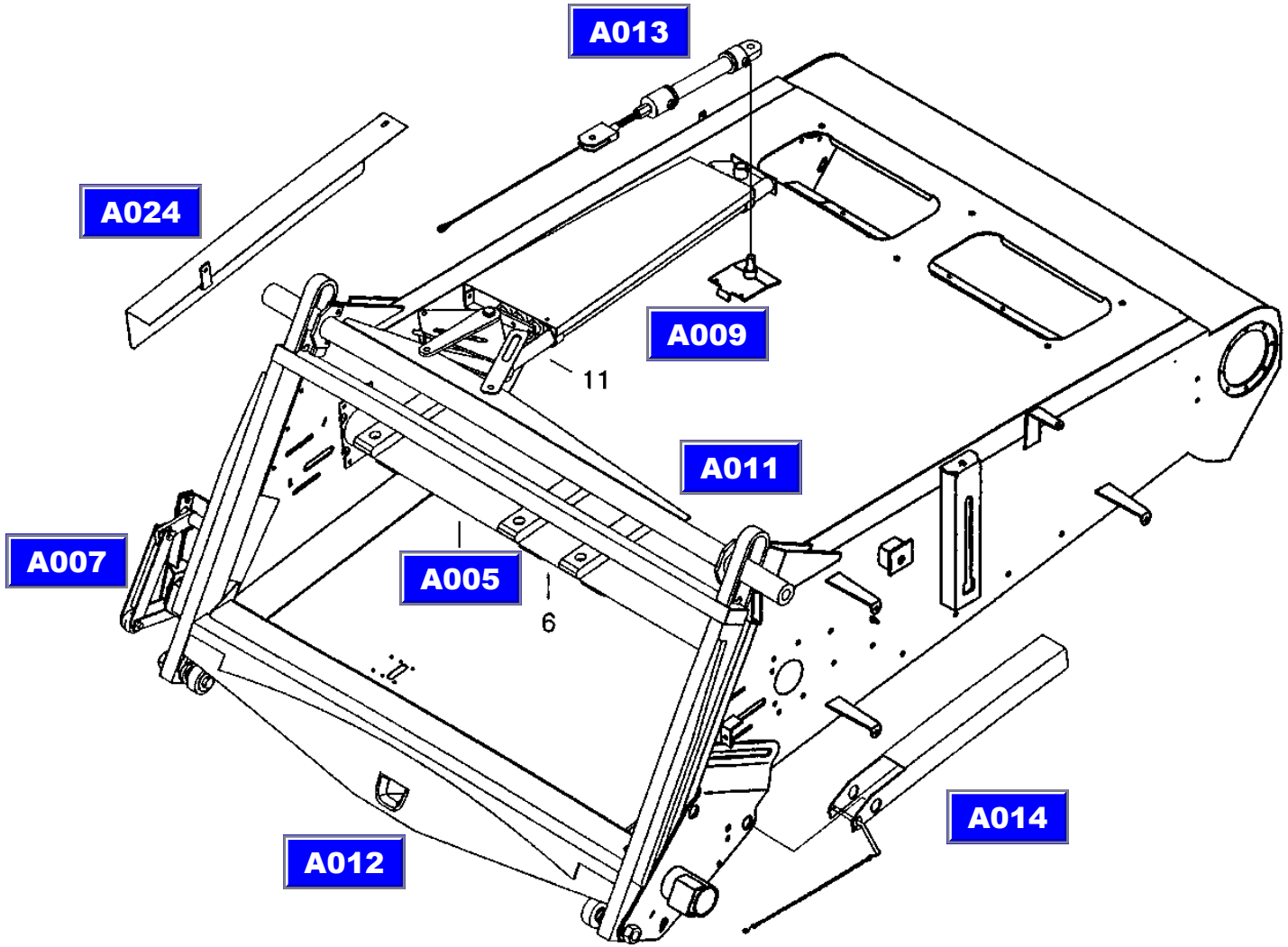

XCT8088_A001_1/9910
21.10.99

CF-80

Feeder
канал
Schacht

A001

REF.	PART NO.	ENGLISH	РУССКИЙ	DEUTSCH	REMARK	QTY
0003	061063537	Channel Housing	корпус канала	Schachtgehaeuse		1
0005	061063457	Toothed belt	ленточный транспортер	Foerderband		2
0006	061063504	Support Frame	опорная рама	Stuetzrahmen		1
0011	31307964	Spring Accumulator	пружинный энергоаккумулятор	Federspeicher		1
0020	061065024	Channel Cover	крышка канала	Schachtdeckel		1
0028	614-12025	Hex bolt	винт с шестигранной головкой	Sechskantschraube	M12X25 8.8-A3C	6
0029	06577060	Locking washer	стопорная шайба	Sperrkantscheibe		6
0031	97032425	Splint pin	шплинт	Splint	3,2X16/ST-A3C	1

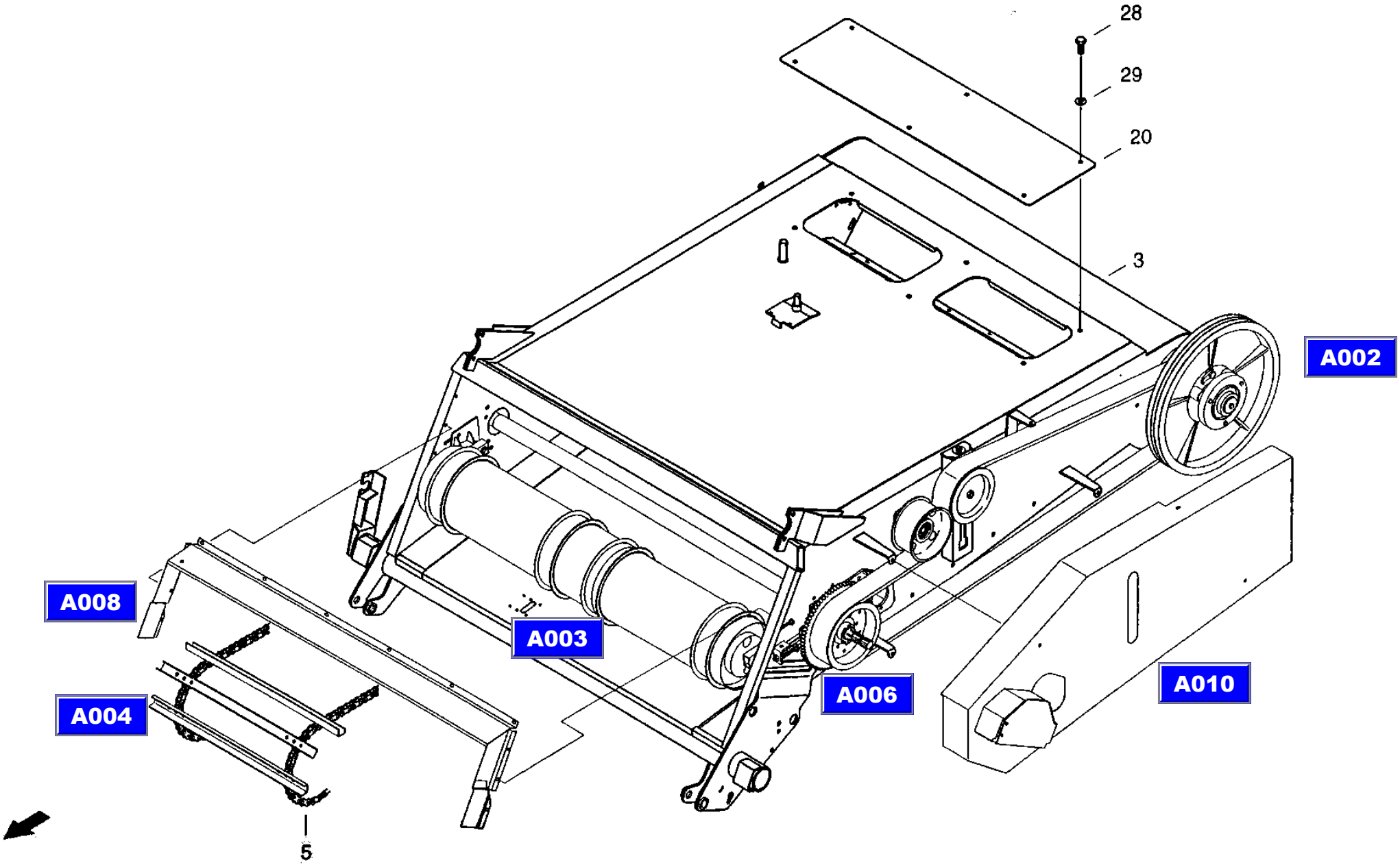

XCT8088_A001_2/9910
21.10.99

CF-80

Feeder housing top shaft
вал канала, вверху
Schachtwelle oben

A002

REF.	PART NO.	ENGLISH	РУССКИЙ	DEUTSCH	REMARK	QTY
0001	061064827	Driving Shaft	приводной вал	Antriebswelle		1
0003	31289132	Bearing Flange	фланец крепления подшипника	Lagerflansch		1
0004	31289157	Bearing Flange	фланец крепления подшипника	Lagerflansch		1
0008	31298785	Slip Clutch	предохранит, фрикционная муфта	Rutschkupplung	**OLD старая муфта**	1
0008	31298785N1	Slip Clutch	предохранит, фрикционная муфта	Rutschkupplung	**OLD старая муфта**	1
0008	31271244N1	Slip Clutch	предохранит, фрикционная муфта	Rutschkupplung	**NEW новая муфта**	1
0009	061064843	Pivot Bolt	поворотный болт	Drehbolzen		1
0010	061064851	Ratchet Handle	защелка	Klinke		1
0011	31301694	Bush	втулка	Buchse		3
0013	060032564	Sealing washer	уплотнительная шайба	Dichtscheibe		4
0017	061064802	V-belt Pulley	шкив клиноременной передачи	Keilriemenscheibe		1
0020	003790968	Grooved ball bearing	радиальный шарикоподшипник	Rillenkugellager	6014-RS	1
0021	003790976	Grooved ball bearing	радиальный шарикоподшипник	Rillenkugellager	6015-RS	1
0022	003659756	Self-alinging ball bearing	самоустанавл. шарикоподшипник	Pendelkugellager	1209	2
0023	800-1145	Snap ring	стопорное кольцо	Sicherungsring	45X1,75 FST	2
0024	006608831	Precision washer	установочное кольцо	Passscheibe	45X55X1,0	6
0027	060534238	Torsion Spring	пружина кручения	Torsionsleder		1
0029	892-11010	Spring washer	пружинное кольцо	Federring	A10 FST-A3C	7
0030	060512273	Countersunk screw	винт с потайной головкой	Senkschraube	M10X30-8.8-A3C	16
0031	006269000	Hex nut	шестигранная гайка	Sechskantmutter	M10 SW16-8-A3C	16
0033	614-10035	Hex bolt	винт с шестигранной головкой	Sechskantschraube	M10X35 8.8-A3C	1
0034	060162315	End washer	концевая шайба	Endscheibe	-GALZNC	1
0035	003501414	Feather	призматическая шпонка	Passfeder	A10X8X56	1

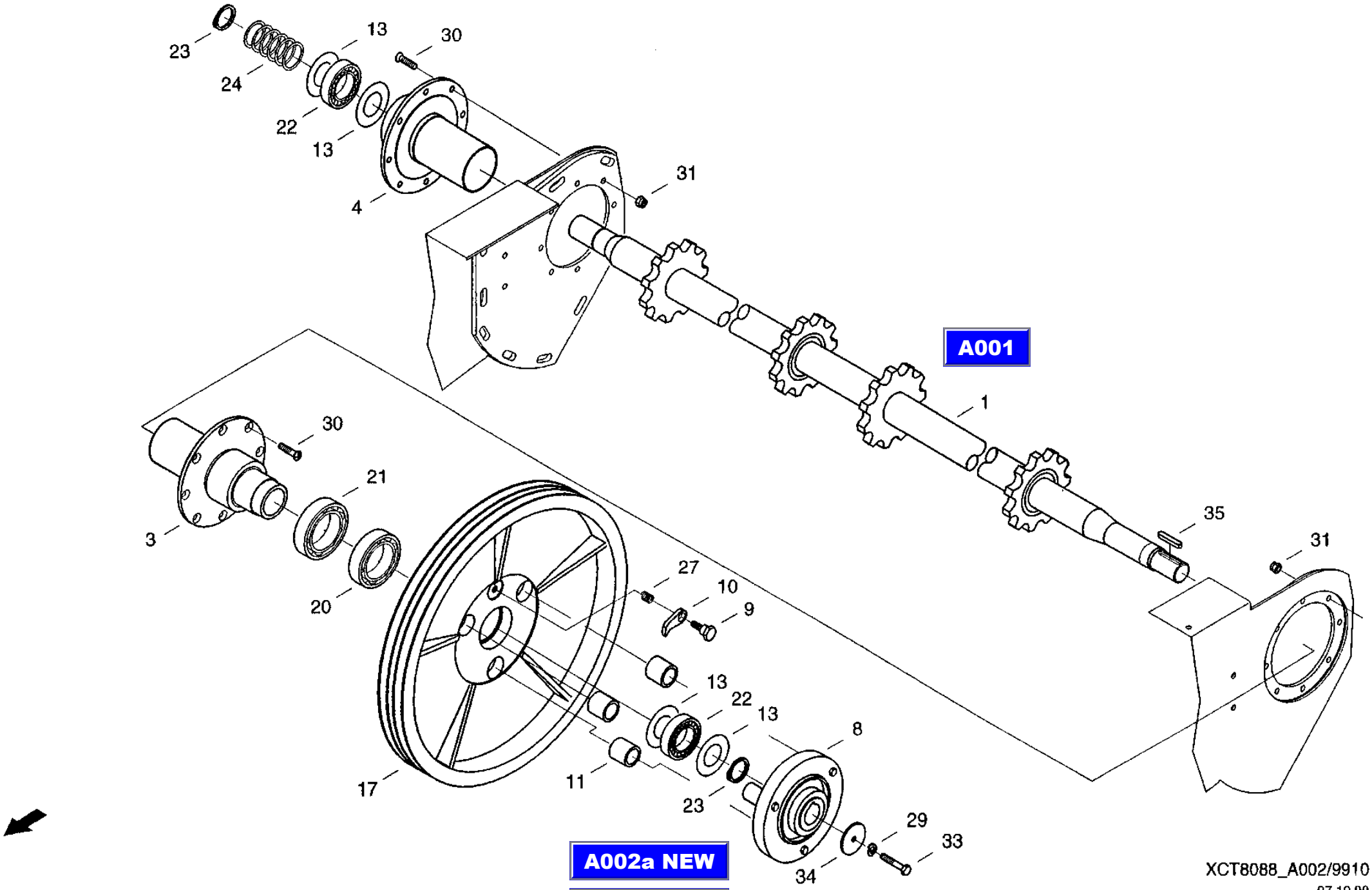
23
24
22
13
13
30
4
31
A001
1
30
21
3
20
27
10
9
13
22
13
8
17
11
23
29
33
34
35
31
A002a NEW
A002b OLD
XCT8088_A002/9910
07.10.99

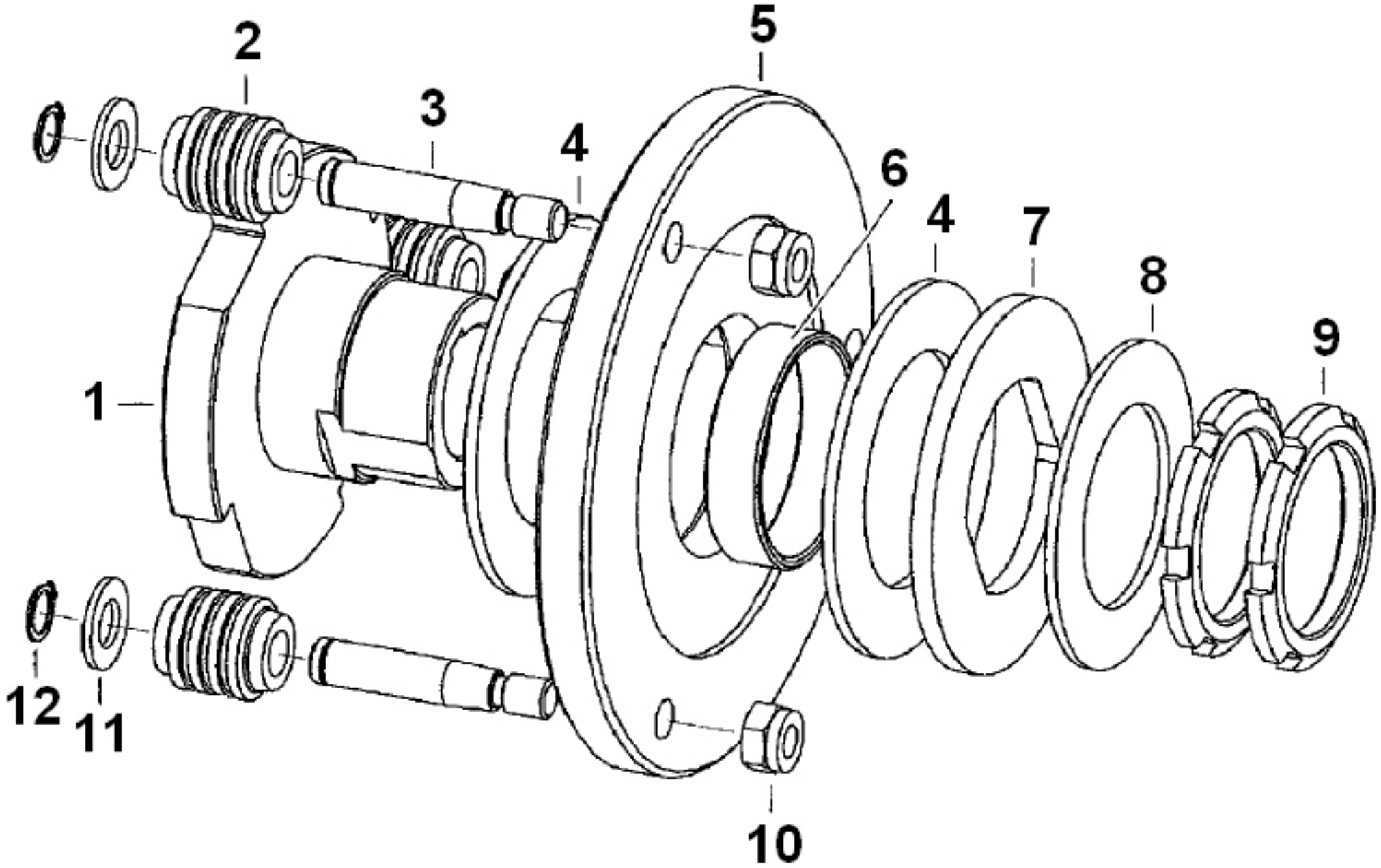

A002a NEW

CF-80

Rutschkupplung NEW 600Nm+50Nm
Муфта NEW (модернизированная) 600Nm+50Nm
Slip clutch NEW 600Nm+50Nm

A002a

REF.	PART NO.	ENGLISH	РУССКИЙ	DEUTSCH	REMARK	QTY
	31271244N1	SLIP CLUTCH, Comp.	муфта в сборе **NEW**	Rutschkupplung, kompl.		1
1	31279805N1	BODY, Retaining sleeve	полумуфта	Innenkörper		1
2	31349811N1	BUFFER, RUBBER	буфер резиновый	Puffel		5
3	31279862N1	PIN, LARGE, Bolt	палец	Bolzen		5
4	31279846N1	FACING, Friction lining	диск фрикционный	Reibbelag		2
5	31279813N1	PIN, LARGE, Plate	полумуфта	Bolzenteil		1
6	31279838N1	BUSHING, Sleeve	втулка	Busche		1
7	31279821N1	RING, PRESSURE, Thrust ring	шайба нажимная	Druckring		1
8	31279854N1	SPRING, BELLEVILLE,	шайба пружинная	Tellerfeder		1
9	06230253	SLOTTED NUT, Grooved nut	гайка	Nutmutter	M70x2,0 DIN70852	2
10	06116050	NUT, Hex nut	гайка	Sechskantmutter	M12 DIN69258	5
11	895-11014	DISC, Washer	шайба	Scheibe	B15 DIN125	5
12	800-1114	RING, SNAP, Ext,	кольцо стопорное	Sicherungsring	14x1 DIN471 FST	5

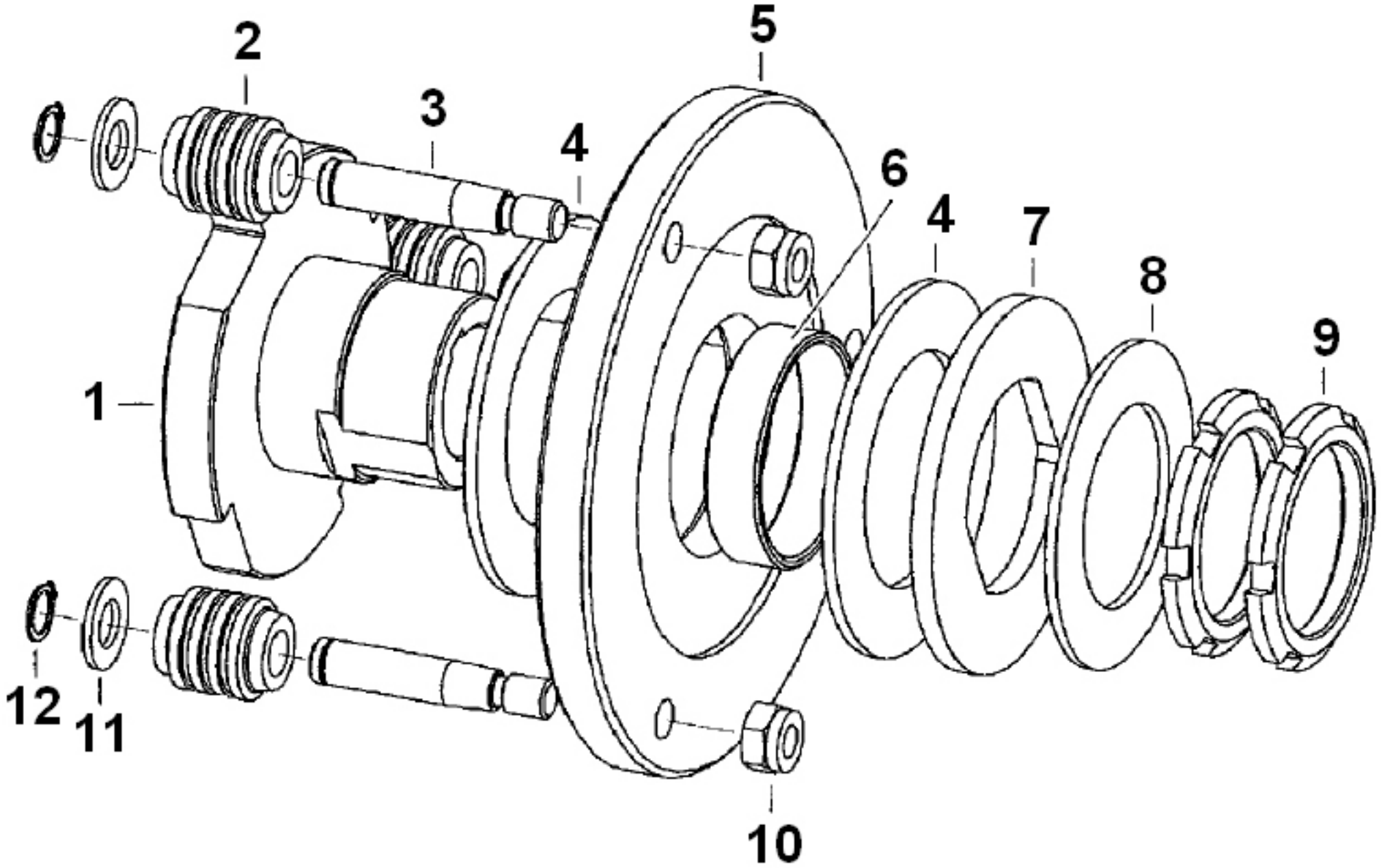

A002b OLD

CF-80

Rutschkupplung OLD
Муфта OLD (ДО модернизации)
Slip clutch OLD

A002b

REF.	PART NO.	ENGLISH	РУССКИЙ	DEUTSCH	REMARK	QTY
	061063457	SLIP CLUTCH, Comp.	муфта в сборе	Rutschkupplung, kompl.		1
	31298785	SLIP CLUTCH, Comp.	муфта в сборе	Rutschkupplung, kompl.	31298785N1	1
1	31271316N1	BODY, Retaining sleeve	полумуфта	Innenkörper		1
2	31349811N1	BUFFER, RUBBER	буфер резиновый	Puffel		3
3	31349828	PIN, LARGE, Bolt	палец	Bolzen		3
4	31349860N1	FACING, Friction lining	диск фрикционный	Reibbelag		2
5	31271324N1	PIN, LARGE, Plate	полумуфта	Bolzenteil		1
6	31271340N1	BUSHING, Sleeve	втулка	Busche		1
7	31349877	RING, PRESSURE, Thrust ring	шайба нажимная	Druckring		1
8	31271357N1	SPRING, BELLEVILLE,	шайба пружинная	Tellerfeder		1
9	06230575	SLOTTED NUT, Grooved nut	гайка	Nutmutter	M60x1,5 DIN70852	2
10	06116050	NUT, Hex nut	гайка	Sechskantmutter	M12 DIN69258	3
11	31349836	DISC, Washer	шайба	Scheibe	B15 DIN125	3
12	800-1114	RING, SNAP, Ext,	кольцо стопорное	Sicherungsring	14x1 DIN471 FST	3

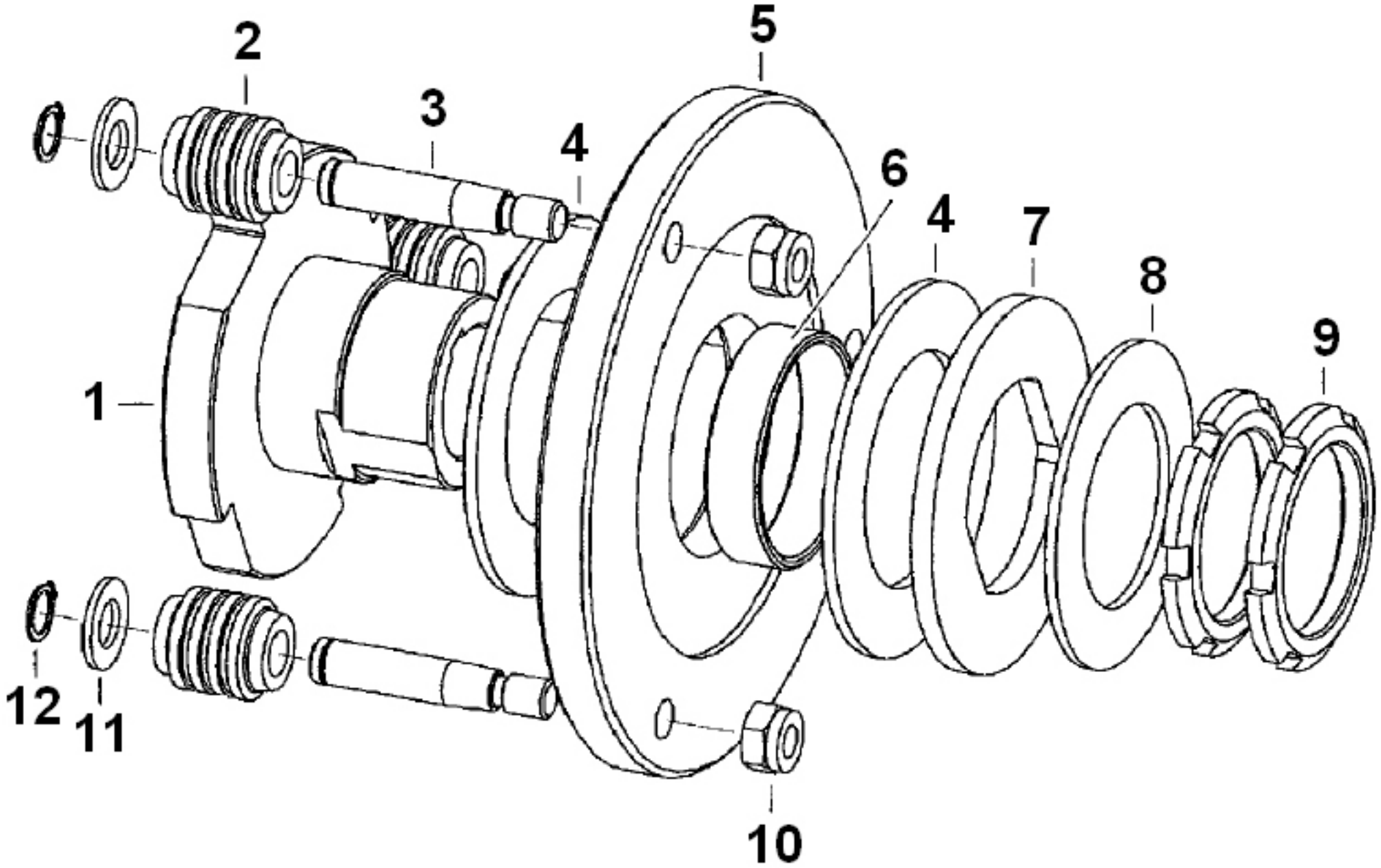
2
5
3
4
6
4
7
8
9
1
12
11
10

CF-80

Feeder housing lower shaft
вал канала, внизу
Schachtwelle unten

A003

REF.	PART NO.	ENGLISH	РУССКИЙ	DEUTSCH	REMARK	QTY
0001	31301661	Guide Shaft	ведущий вал	Fuehrungswelle		1
0006	31301700	Nut	гайка	Mutter		1
0020	061064964	Tension Plate	крепежная плита	Spannplatte		1
0030	061064980	Tension Plate	крепежная плита	Spannplatte		1
0040	31301604	Rocker	балансир	Schwinge		2
0050	31289614	Tension Angle	зажимной угольник	Spannwinkel		1
0055	31289630	Tension Angle	зажимной угольник	Spannwinkel		1
0066	31301557	Cowling	обшивка	Verkleidung		2
0070	060033934	Washer	шайба	Scheibe		2
0074	03640746	Grease nippel	пресс-масленка с конич. гол.	Kegelschmiernippe!	BM8X1	1
0075	060501978	Flange bearing housing	корпус фланцевого подшипника	Flanschlagergehaeuse		2
0076	800-1130	Snap ring	стопорное кольцо	Sicherungsring	30X1,5 FST	2
0077	895-11010	Washer	шайба	Scheibe	10,5ST-A3C	8
0078	832-46410	Hex, Nut	шестигранная гайка	Sechskantmutter	VM10 8-A3C	8
0081	07755576	Flat-round-head screw	болт с полупотайной головкой	Flachrundschraube	M10X25 8.8-A3C	4
0082	006576076	Locking washer	стопорная шайба	Sperrkantscheibe		4
0083	825-1410	Hex nut	шестигранная гайка	Sechskantmutter	M10 8-A3C	4
0086	021431125	Washer	шайба	Scheibe		2
0087	006576043	Locking washer	стопорная шайба	Sperrkantscheibe		2
0088	825-1416	Hex nut	шестигранная гайка	Sechskantmutter	M16 8-A3C	1
0091	060523950	Washer	шайба	Scheibe		2
0092	06402730	Splint pin	шплинт	Splint	5X32 ST-A3C	2
0095	825-1412	Hex nut	шестигранная гайка	Sechskantmutter	M12 8-A3C	4

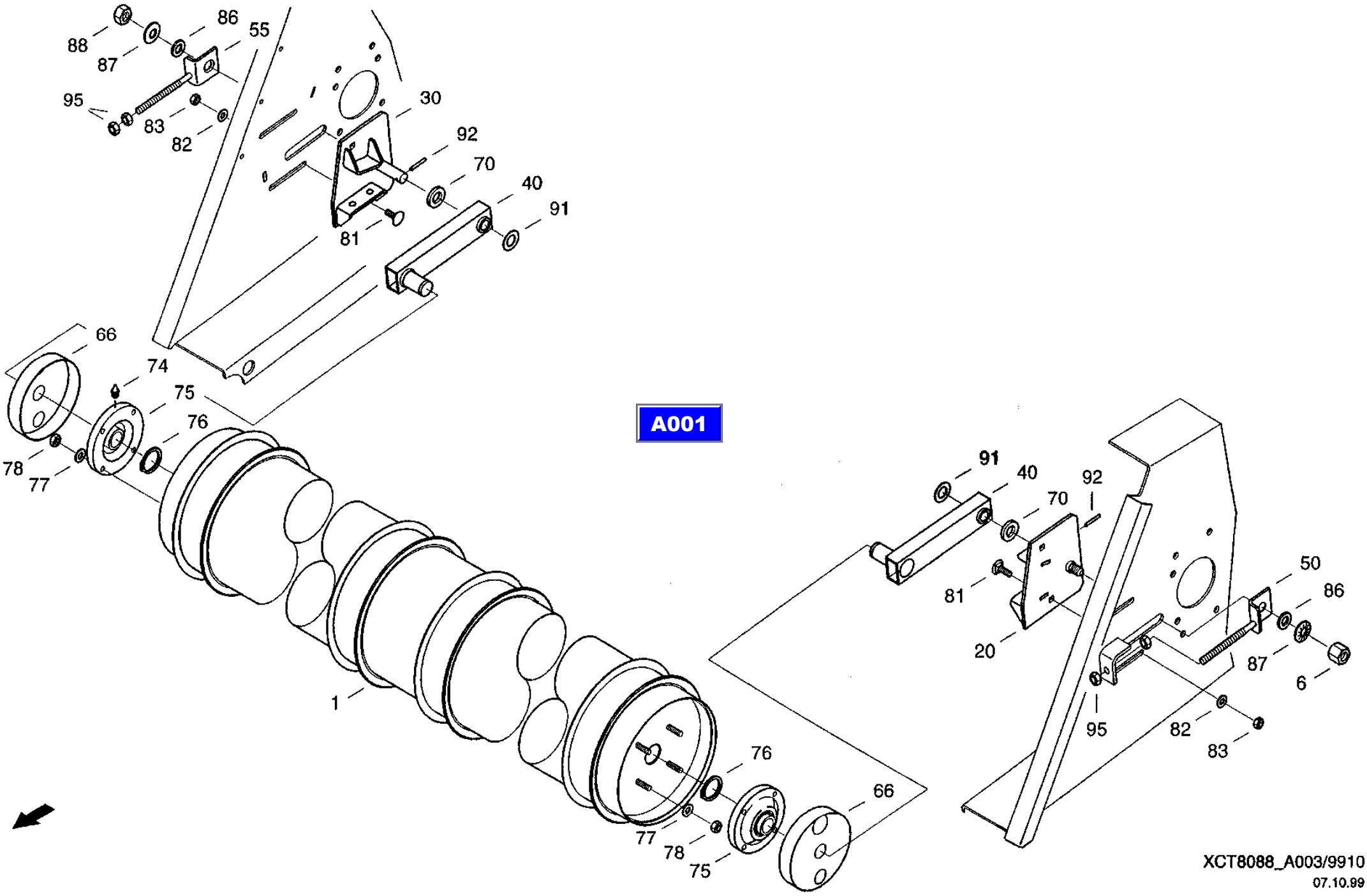
A001
88
87
86
55
95
83
82
30
92
70
40
91
81
66
74
75
76
78
77
1
76
66
77
78
75
91
40
92
70
81
20
50
86
87
6
95
82
83
XCT8088_A003/9910
07.10.99

CF-80

Toothed belt
ленточный транспортер
Foerderband

A004

REF.	PART NO.	ENGLISH	РУССКИЙ	DEUTSCH	REMARK	QTY
0001	31288533	Toothed Angle	зубчатый уголок	Zahnwinkel		29
0002	061063465	Roller Chain	роликовая цепь	Rollenkette		2
0011	614-8016	Hex bolt	винт с шестигранной головкой	Sechskantschraube	M8X16 8.8-A3C	116
0012	832-46408	Hex, Nut	шестигранная гайка	Sechskantmutter	VM8 8-A3C	116

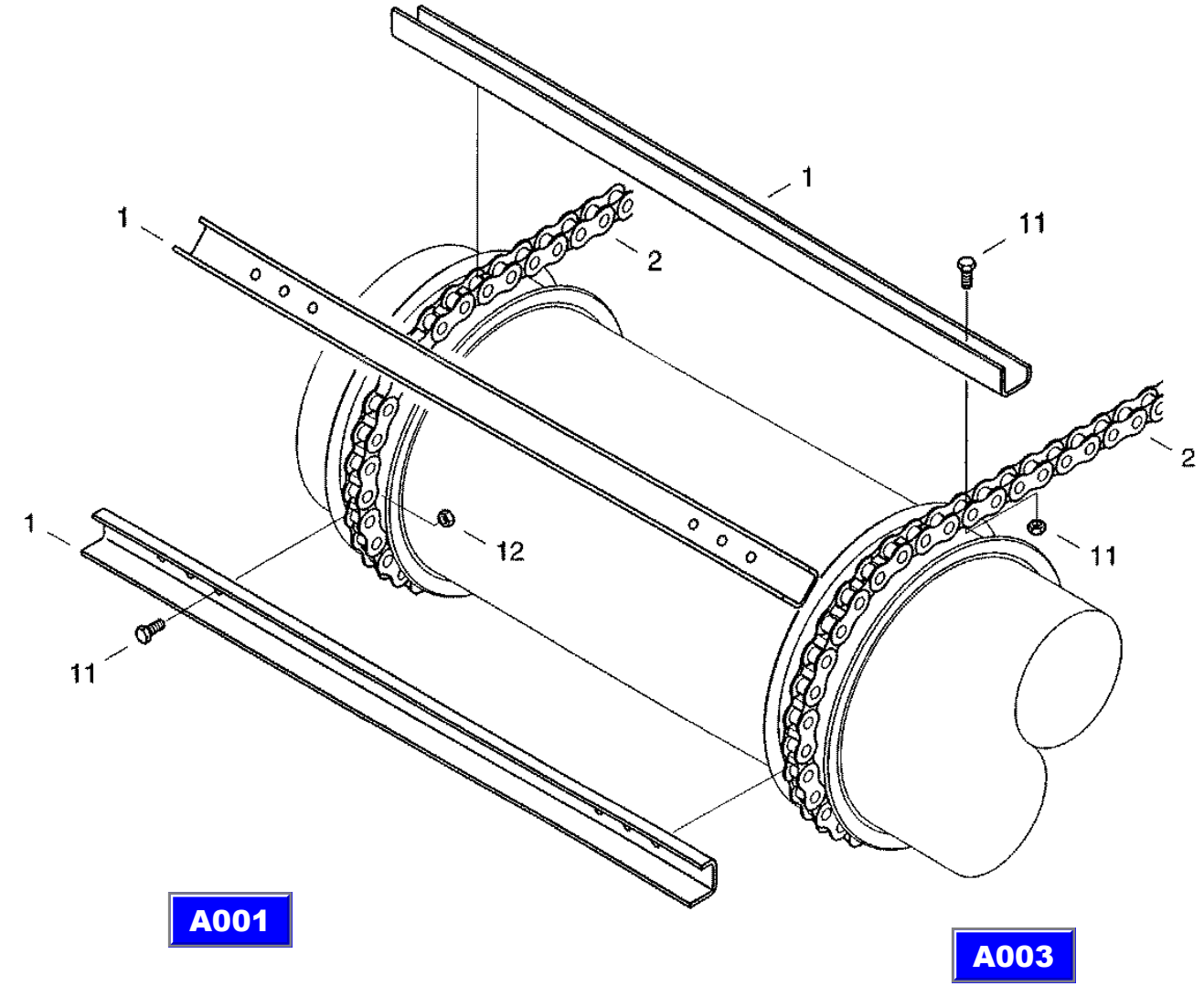

XCT8088_A004/9910
18.10.99

CF-80

Support frame
опорная рама
Sluetzrahmen

A005

REF.	PART NO.	ENGLISH	РУССКИЙ	DEUTSCH	REMARK	QTY
0001	061063512	Support Strut	опорный раскос	Stuetzstrebe		1
0002	061063754	Support Strut	опорный раскос	Stuetzstrebe		1
0003	061063520	Support Strip	опорная планка	Stuetzleiste		4
0004	060202935	Shim	прокладка	Beilage		2
0005	060034365	Shim	прокладка	Beilage		1
0006	31312648	Support Strip	опорная накладка	Auflageleiste		4
0010	614-12025	Hex bolt	винт с шестигранной головкой	Sechskantschraube	M12X25 8.8-A3C	8
0011	825-1412	Hex nut	шестигранная гайка	Sechskantmutter	M12 8-A3C	8
0012	06577011	Locking washer	стопорная шайба	Sperrkantscheibe		8
0014	614-8035	Hex bolt	винт с шестигранной головкой	Sechskantschraube	M8X35 8.8-A3C	8
0015	832-46408	Hex, Nut	шестигранная гайка	Sechskantmutter	VM8 8-A3C	8
0016	895-11008	Washer	шайба	Scheibe	8,4 ST-A3C	8
0017	006502638	Washer	шайба	Scheibe	R9 ST-A3C	8
0019	614-10025	Hex bolt	винт с шестигранной головкой	Sechskantschraube	M10X25 8.8-A3C	4
0021	006576076	Locking washer	стопорная шайба	Sperrkantscheibe		4
0022	006017683	Lens-head screw	болт с плоской головкой	Flachkopfschraube	M6X12 4.8-A3C	52
0023	825-1406	Hex nut	шестигранная гайка	Sechskantmutter	M6 8-A3C	52
0024	893-11006	Toothed Washer	стопорная зубчатая шайба	Zahnscheibe	A6,4 FST-A3C	52

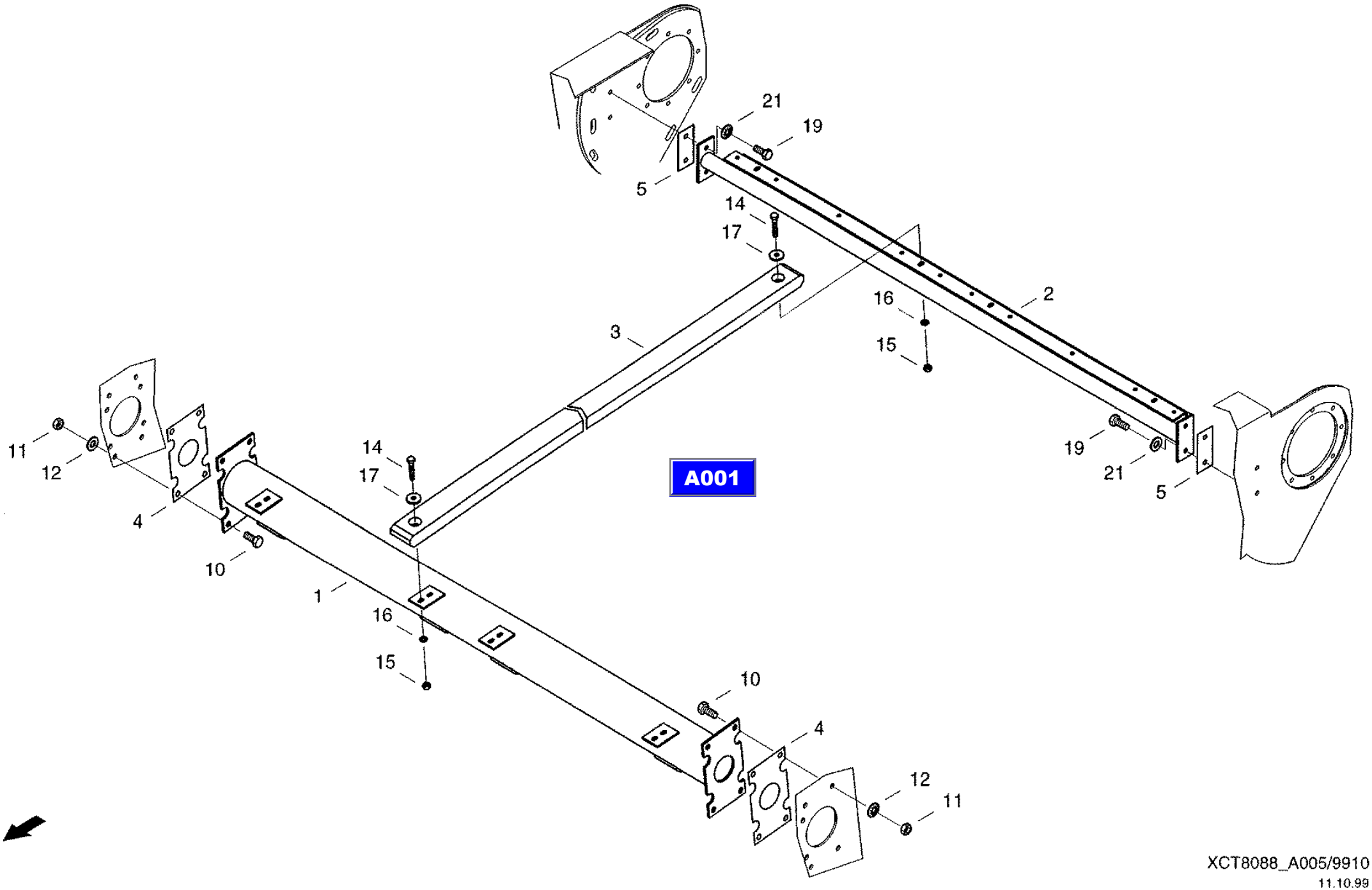

XCT8088_A005/9910
11.10.99

CF-80

Output member
отбор мощности
Abtrieb

A006

REF.	PART NO.	ENGLISH	РУССКИЙ	DEUTSCH	REMARK	QTY
0001	060202976	Bearing plate	опорная плита	Lagerplatte		1
0020	061063594	Shaft	вал	Welle		1
0021	060203044	Hub	ступица	Nabe		1
0022	061063600	V-Belt pulley	шкив клиноременной передачи	Keilriemenscheibe		1
0023	060203286	Ring	кольцо	Ring		1
0024	060181857	Spur gear	цилиндрическое колесо	Stimrad		1
0026	061063633	Composite V-belt	поликлиновый ремень	Verbundkeilriemen		1
0027	060209218	Thrust Washer	опорная шайба	Stuetzscheibe		2
0034	060037833	Tension bolt	стяжной болт	Spannbolzen		1
0035	061063617	Spindle	шпиндель	Spindel		1
0038	061004697	Cover	крышка роликов	Rollenabdeckung		1
0039	020206544	Washer	шайба	Scheibe		1
0050	060524590	Self-alinging ball bearing	самоустанавл. шарикоподшипник	Pendelkugellager		1
0051	060524605	Flange bearing housing	корпус фланцевого подшипника	Flanschlagergehaeuse		1
0052	800-1148	Snap Ring	стопорное кольцо	Sicherungsring	48X1,75 FST	1
0053	800-2190	Snap ring	стопорное кольцо	Sicherungsring	90X3 FST	1
0056	614-12030	Hex bolt	винт с шестигранной головкой	Sechskantschraube	M12X30 8.8-A3C	4
0057	614-12040	Hex bolt	винт с шестигранной головкой	Sechskantschraube	M12X40 8.8-A3C	4
0058	06577011	Locking washer	стопорная шайба	Sperrkantscheibe		8
0059	825-1412	Hex nut	шестигранная гайка	Sechskantmutter	M12 8-A3C	8
0062	864-10025	Cheese-head screw	болт с цилиндрической головкой	Zylinderschraube	M10X25 8.8-A3C	2
0063	003794168	Locking washer	стопорная шайба	Sperrkantscheibe		2
0066	614-10025	Hex bolt	винт с шестигранной головкой	Sechskantschraube	M10X25 8.8-A3C	6
0067	06577003	Locking washer	стопорная шайба	Sperrkantscheibe		6
0069	006513673	Washer	шайба	Scheibe	17-A3C	2
0070	060500768	Washer	шайба	Scheibe	21 A3C	1
0071	060162202	Washer	шайба	Scheibe		1
0072	006576043	Locking washer	стопорная шайба	Sperrkantscheibe		1
0075	614-20100	Hex Bolt	винт с шестигранной головкой	Sechskantschraube	M20X100 8.8-A3C	1
0076	060500768	Washer	шайба	Scheibe	21 A3C	2

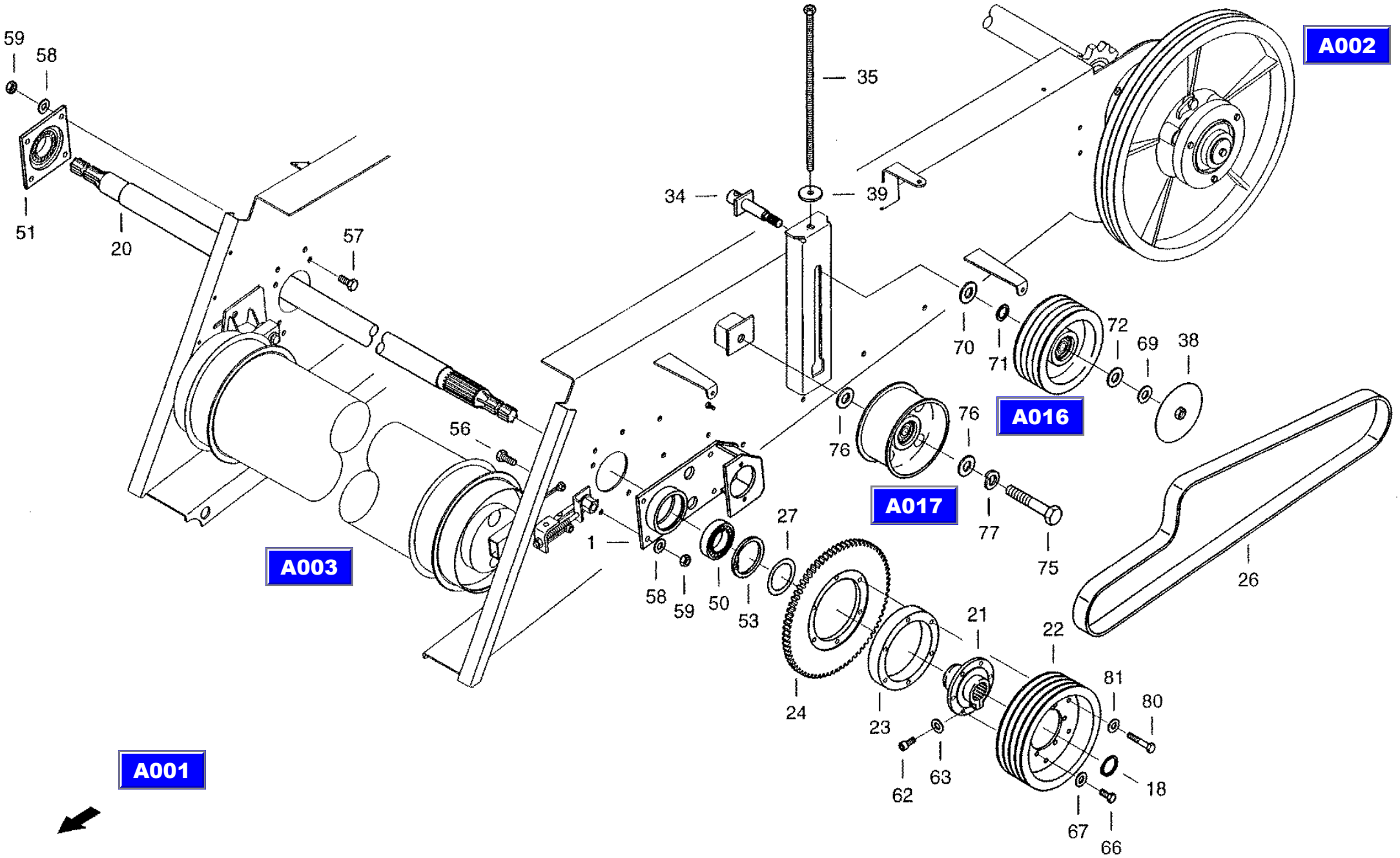

XCT8088_A006/9910

11.10.99

CF-80

Output member
отбор мощности
Abtrieb

A006

REF.	PART NO.	ENGLISH	РУССКИЙ	DEUTSCH	REMARK	QTY
0077	892-11020	Spring Ring	пружинное кольцо	Federring	A20 FST-A3C	1
0080	614-10055	Hex bolt	винт с шестигранной головкой	Sechskantschraube	M10X55 8.8-A3C	6
0081	06577003	Locking washer	стопорная шайба	Sperrkantscheibe		6

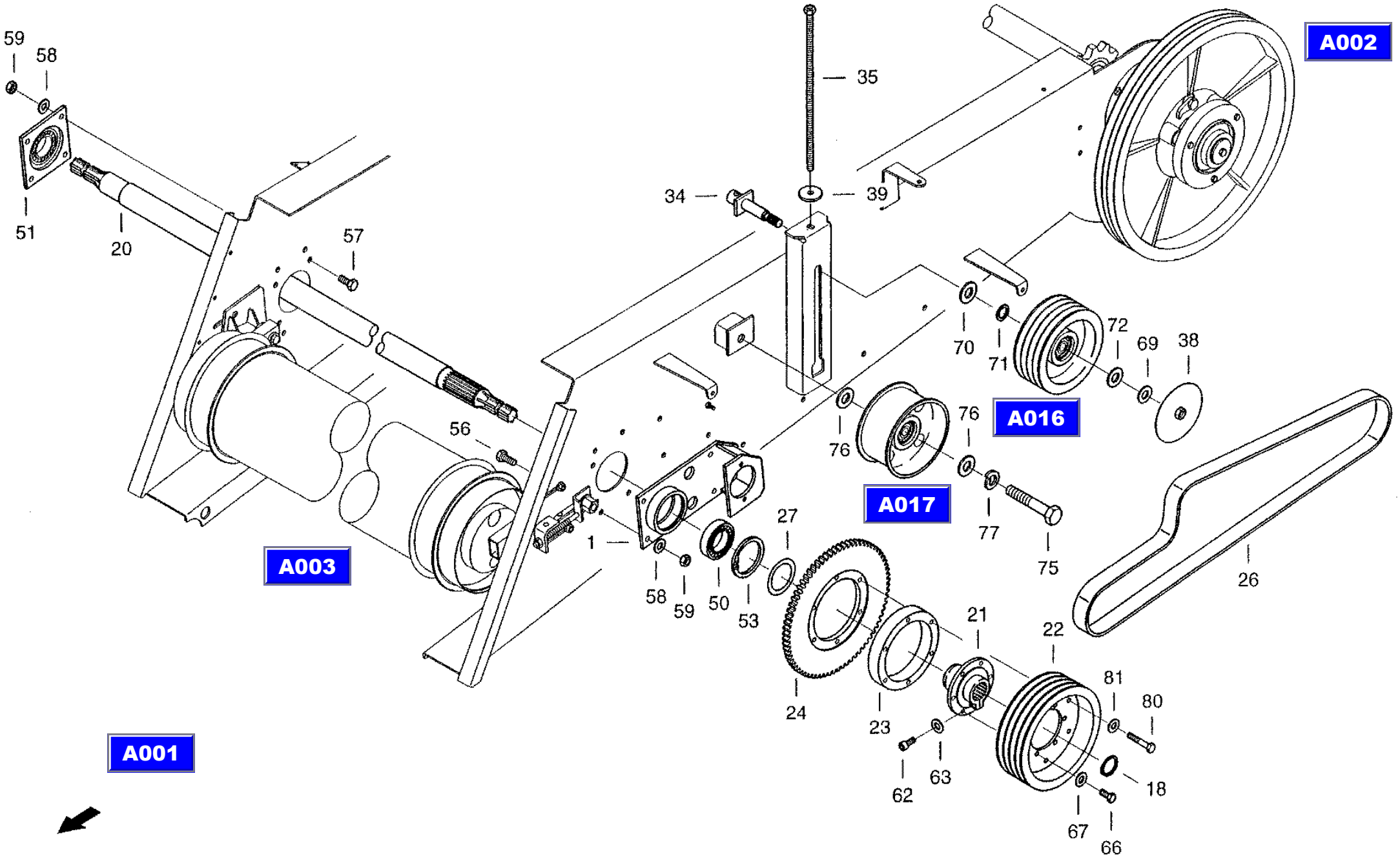

XCT8088_A006/9910

11.10.99

CF-80

Weight compensation
балансировочный механизм
Masseausgleich

A007

REF.	PART NO.	ENGLISH	РУССКИЙ	DEUTSCH	REMARK	QTY
0001	31289784	Lever Shaft	вал рычага	Hebelwelle		1
0002	060034888	Connecting rod	связь	Koppel		1
0003	060034910	Adjusting spindle	установочный винт	Stellspindel		1
0005	060034968	Rocker	балансир	Schwinge		2
0006	061026331	Fishplate	накладка	Lasche		2
0007	061026323	Bearing	подшипник	Lager		1
0008	007634094	Bolt	болт	Bolzen	B16 H11X35X28-ST-A3C	1
0009	060035003	Pulley	ролик	Rolle		1
0010	060035011	Spacer sleeve	распорная втулка	Distanzhuelse		1
0012	020335640	Tension spring	пружина растяжения	Zugfeder		2
0013	003781122	Bolt	болт	Bolzen	B12H11X50-ST-A3C	2
0014	733-3220	Splint pin	шплинт	Splint	3,2X20 ST-A3C	4
0015	614-12035	Hex bolt	винт с шестигранной головкой	Sechskantschraube	M12X35 8.8-A3C	2
0016	007611030	Bolt	болт	Bolzen	B16H11X60-ST-A3C	1
0017	007611096	Bolt	болт	Bolzen	B16H11X70-ST-A3C	1
0018	060162557	Bolt	болт	Bolzen	B16H11X85-ST-A3C	1
0019	06401520	Splint pin	шплинт	Splint	4X25 ST-A3C	7
0020	614-8020	Hex bolt	винт с шестигранной головкой	Sechskantschraube	M8X20 8.8-A3C	2
0021	829-1408	Hex, Nut	шестигранная гайка	Sechskantmutter	M810-A3C	2
0022	006576068	Locking washer	стопорная шайба	Sperrkantscheibe		2
0025	829-1416	Hex nut	шестигранная гайка	Sechskantmutter	M1610-A3C	1
0026	06500974	Washer	шайба	Scheibe	A6.4/140HV-A3C	1
0027	003637285	Grease nipple	пресс-масленка с конич. гол.	Kegelschmiernippel	AM6	1
0029	895-11024	Washer	шайба	Scheibe	25 ST-A3C	5

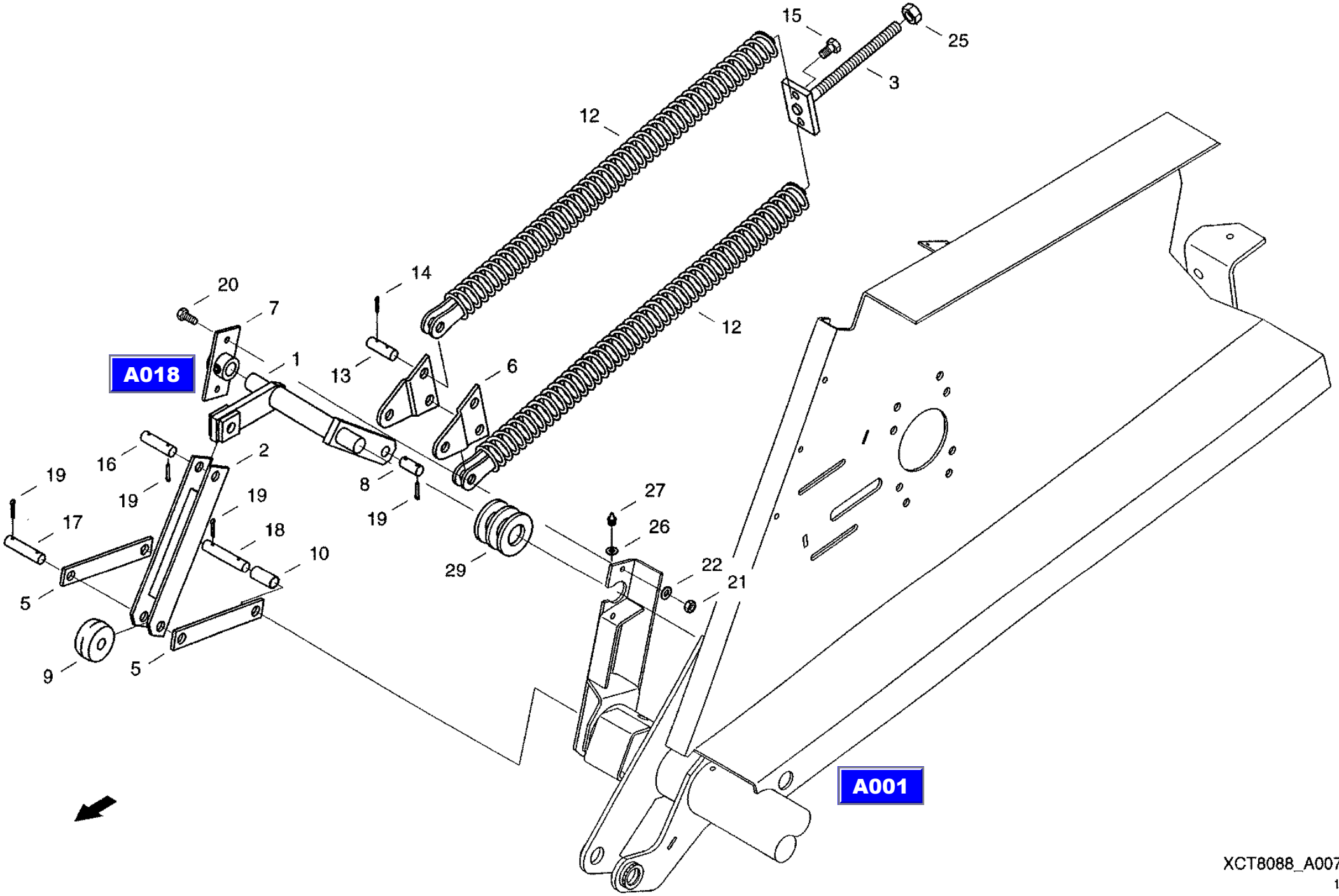

XCT8088_A007/9910

12.10.99

CF-80

Sealing
уплотнение
Abdichtung

A008

REF.	PART NO.	ENGLISH	РУССКИЙ	DEUTSCH	REMARK	QTY
0001	061003405	Sealing hood	защитный колпак	Abdichthaube		1
0005	614-8020	Hex bolt	винт с шестигранной головкой	Sechskantschraube	M8X20 8.8-A3C	6
0006	06577028	Locking washer	стопорная шайба	Sperrkantscheibe		6
0007	829-1408	Hex, Nut	шестигранная гайка	Sechskantmutter	M8 10-A3C	6
0008	614-6010	Hexagon head bolt	винт с шестигранной головкой	Sechskantschraube	M6X10 8.8-A3C	6
0009	06577124	Locking washer	стопорная шайба	Sperrkantscheibe		6

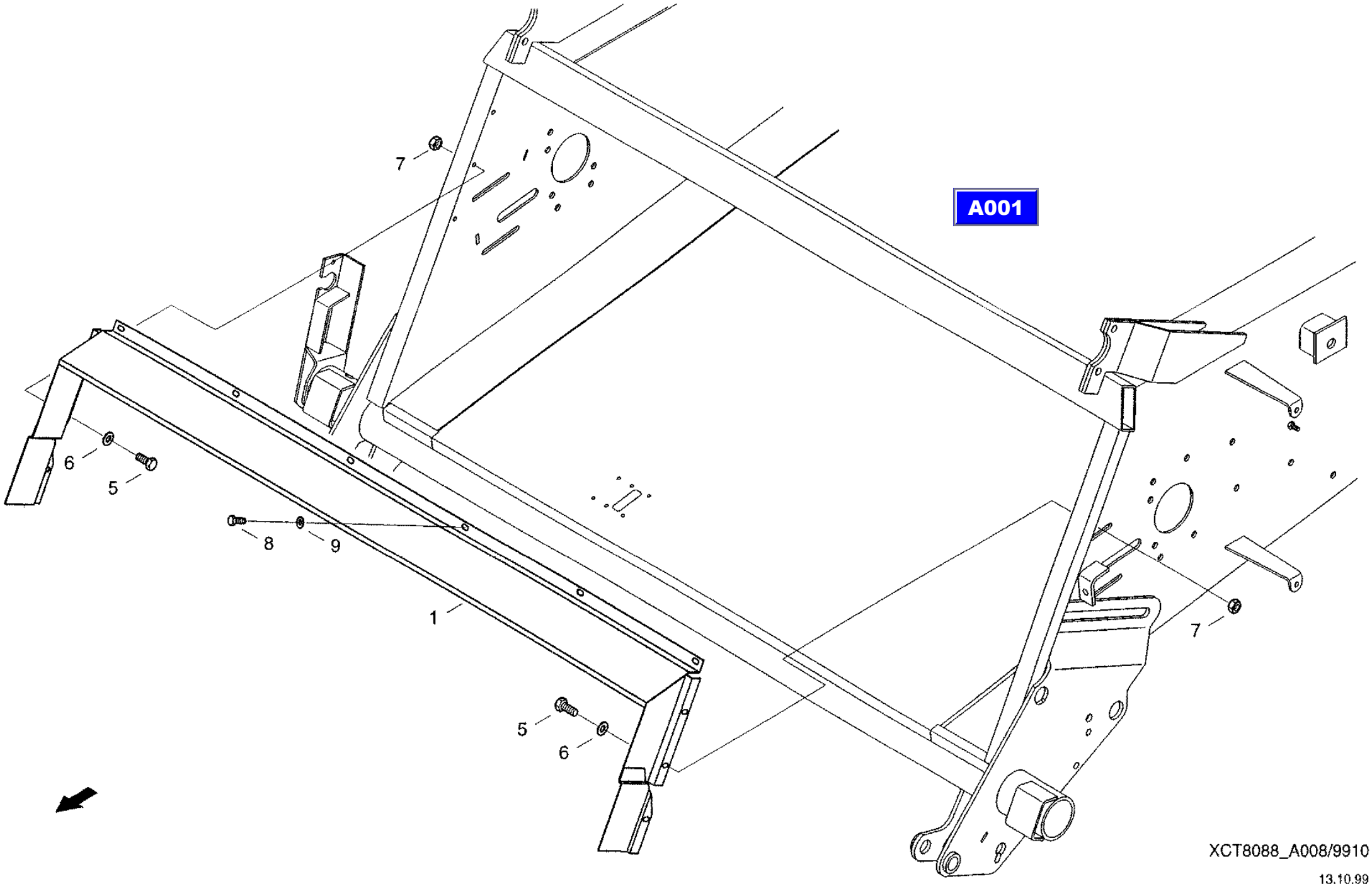
A001
7
6
5
8
9
1
5
6
7
XCT8088_A008/9910
13.10.99

CF-80

Spring accumulator
пружинный энергоаккумулятор
Federspeicher

A009

REF.	PART NO.	ENGLISH	РУССКИЙ	DEUTSCH	REMARK	QTY
0001	31299046	Conrod	соединительная тяга	Koppelstange		1
0002	061026436	Balance	балансир	Waage		1
0004	060195967	Fishplate	накладка	Lasche		1
0005	060195918	Strut	распорка	Strebe		2
0006	060035325	Strut	распорка	Strebe		2
0007	31299054	Cover	крышка	Deckel		1
0008	060035341	Sleeve	гильза	Huelse		1
0009	020335640	Tension spring	пружина растяжения	Zugfeder		3
0011	060512683	Hex bolt	винт с шестигранной головкой	Sechskantschraube	M12X140 8.8-A3C	3
0012	895-11016	Washer	шайба	Scheibe	17ST-A3C	2
0013	060512128	Roll pin	распорный штифт	Spannstift	5X40	2
0014	003781122	Bolt	болт	Bolzen	B12H11X50-ST-A3C	3
0015	733-3220	Splint pin	шплинт	Splint	3,2X20 ST-A3C	6
0017	06403797	Splint pin	шплинт	Splint	6,3X45 ST-A3C	1
0018	021423270	Washer	шайба	Scheibe		2
0019	021422952	Washer	шайба	Scheibe		2
0020	814-12080	Hex bolt	винт с шестигранной головкой	Sechskantschraube	M12X80 8.8-A3C	1
0021	06257503	Lock Nut	контргайка	Sicherungsmutter	VM12/8-A3C	4
0022	814-12120	Hex Bolt	винт с шестигранной головкой	Sechskantschraube	M12X120 8.8-A3C	1
0024	060035390	Sleeve	гильза	Huelse		1
0025	060035366	Bush	втулка	Buchse		2
0026	03617056	Grease nippel	пресс-масленка с конич.гол.	Kegelschmiernippel	AM8X1	2
0027	895-11008	Washer	шайба	Scheibe	8,4 ST-A3C	2
0028	061026428	Screw	винт	Schraube		2
0029	614-8020	Hex bolt	винт с шестигранной головкой	Sechskantschraube	M8X20 8.8-A3C	4
0030	006576068	Locking washer	стопорная шайба	Sperrkantscheibe		4

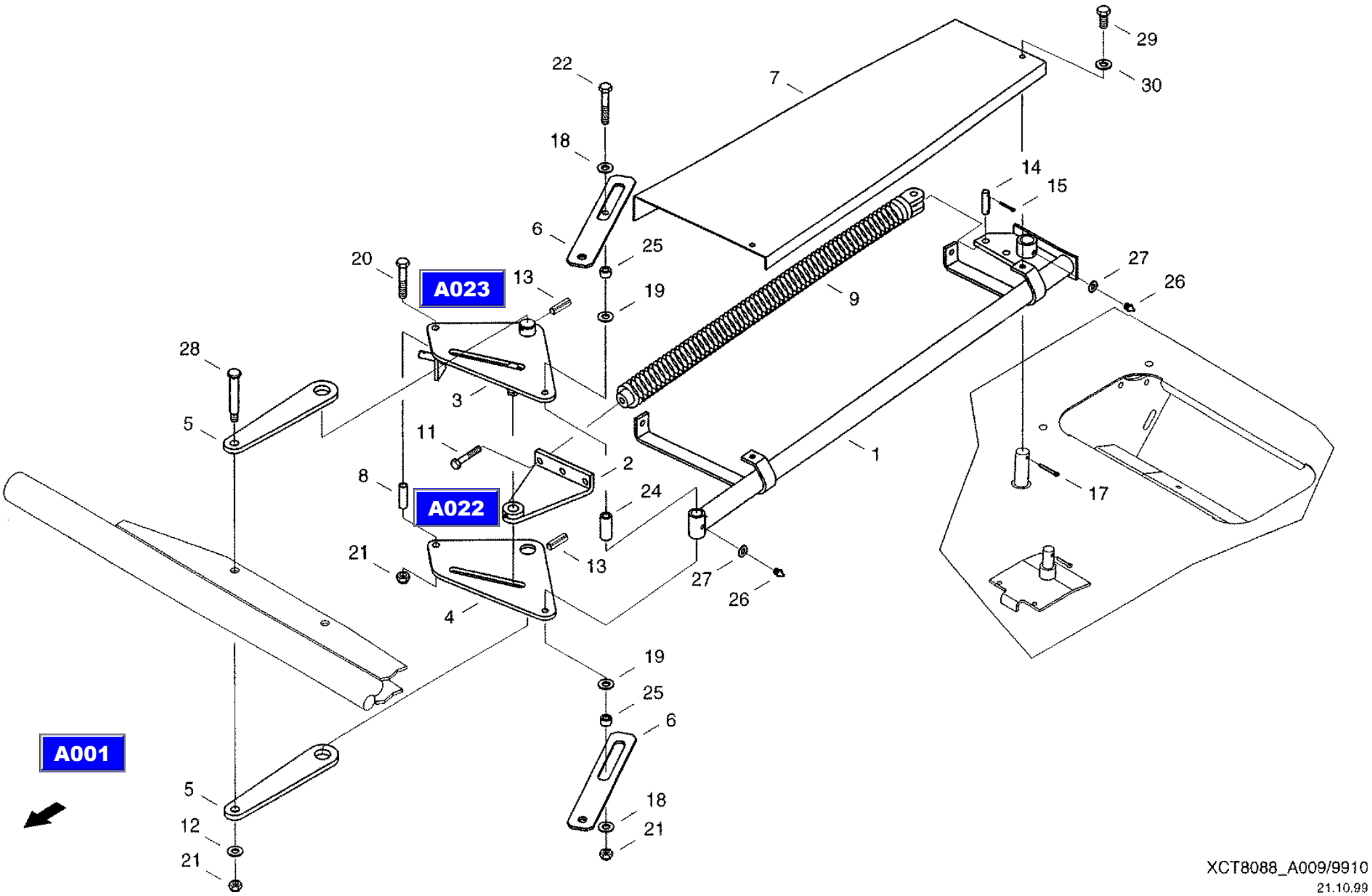

XCT8088_A009/9910
21.10.99

CF-80

Guards
защитное устройство
Schutze

A010

REF.	PART NO.	ENGLISH	РУССКИЙ	DEUTSCH	REMARK	QTY
0065	614-8016	Hex bolt	винт с шестигранной головкой	Sechskantschraube	M8X16 8.8-A3C	6
0066	06576068	Locking washer	стопорная шайба	Sperrkantscheibe		6

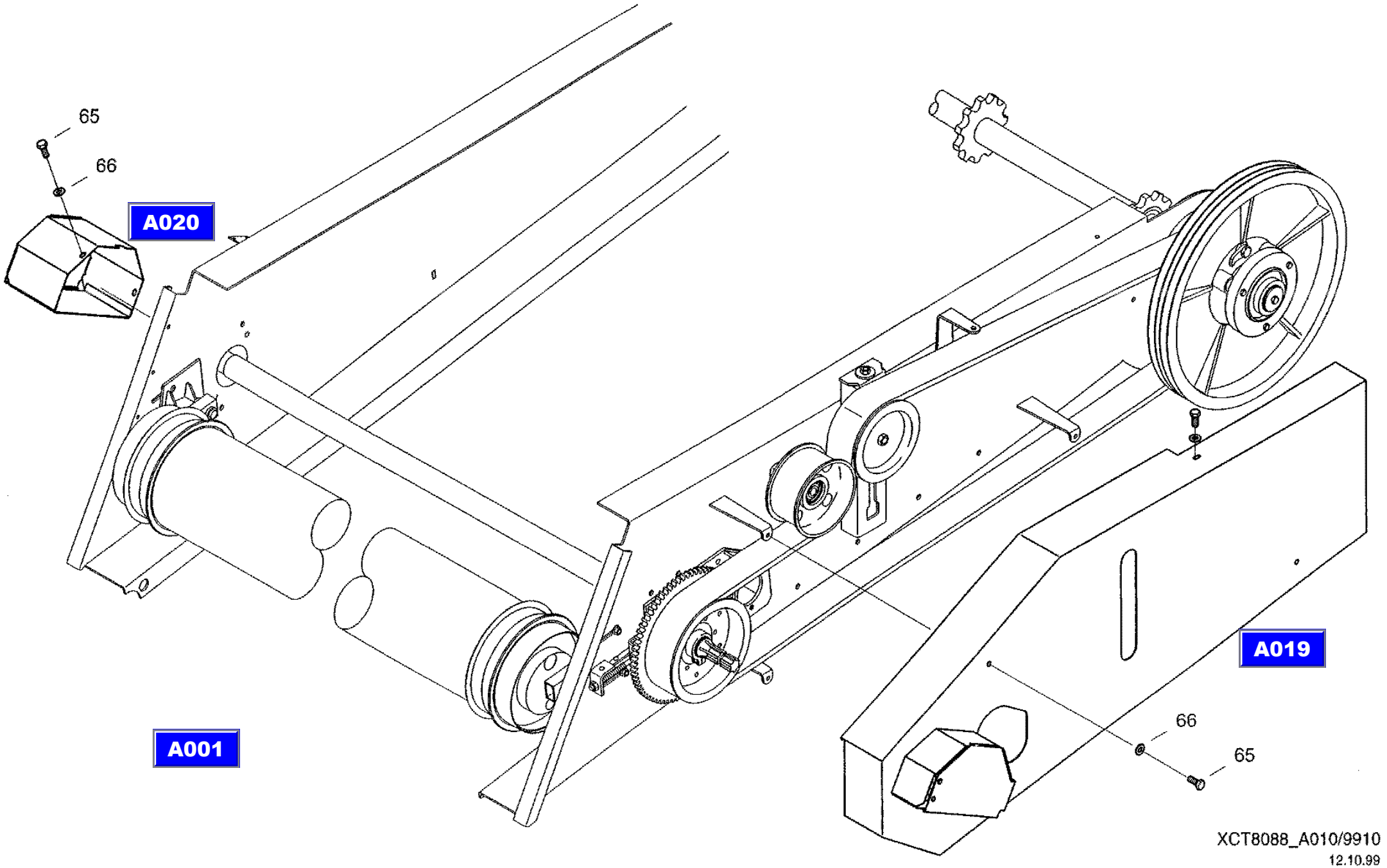
65
66
A020
A001
A019
66
65
XCT8088_A010/9910
12.10.99

CF-80

Lock
фиксатор
Arretierung

A011

REF.	PART NO.	ENGLISH	РУССКИЙ	DEUTSCH	REMARK	QTY
0001	072034273	Bow	скоба	Buegel		2
0005	614-12030	Hex bolt	винт с шестигранной головкой	Sechskantschraube	M12X30 8.8-A3C	4
0006	06577011	Locking washer	стопорная шайба	Sperrkantscheibe		4

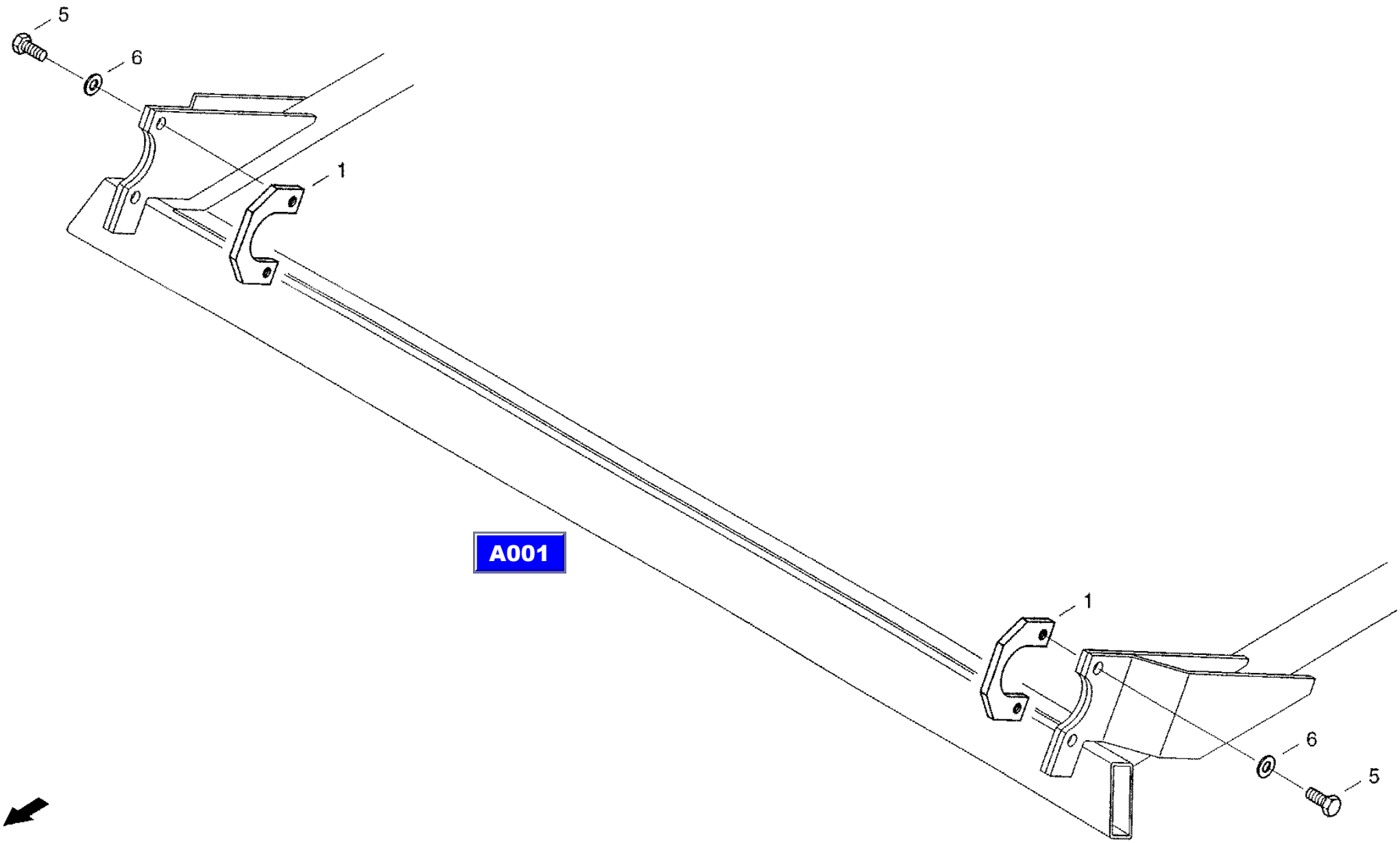

XCT8088_A011/9910

14.10.99

CF-80

Pendulum frame
балансирная рама
Pendelrahmen

A012

REF.	PART NO.	ENGLISH	РУССКИЙ	DEUTSCH	REMARK	QTY
0001	061063352	Frame	рама	Rahmen		1
0003	061063432	Pendulum Bar	бапансирная балка	Pendelbalken		1
0004	060036190	Sealing angle	уплотняющий угольник	Abdichtwinkel		1
0005	061004873	Sealing profile	уплотняющий профиль	Abdichtprofil		1
0006	060036301	Adjusting bolt	регулировочный болт	Einstellbolzen		2
0007	060036342	Locking device	стопорное приспособление	Verriegelung		1
0008	31289165	Lock	фиксатор	Arretierung		1
0021	060036158	Spacer bush	распорная втулка	Distanzbuchse		2
0022	060036166	Pulley	ролик	Rolle		2
0023	060036174	Angle	угольник	Winkel		1
0026	825-13424	Hex. nut	шестигранная гайка	Sechskantmutter	M24X2 8-A3C	2
0027	006509603	Washer	шайба	Scheibe	33-A3C	2
0028	06404162	Splint Pin	шплинт	Splint	8X50 ST-A3C	2
0029	03617056	Grease nippel	пресс-масленка с конич. гол.	Kegelschmiernippel	AM8X1	2
0031	895-11016	Washer	шайба	Scheibe	17ST-A3C	1
0032	06400423	Splint pin	шплинт	Splint	4X28 ST-A3C	2
0033	006700506	Tension spring	пружина растяжения	Zugfeder		1
0035	006735532	Tension spring	пружина растяжения	Zugfeder		4
0041	06257503	Lock Nut	контргайка	Slcherungsmutter	VM12/8-A3C	1
0042	825-1412	Hex nut	шестигранная гайка	Sechskantmutter	M12 8-A3C	1
0043	07753092	Flat-round-head screw	болт с полупотайной головкой	Flachrundschraube	M8X20 8.8-A3C	2
0044	006576068	Locking washer	стопорная шайба	Sperrkantscheibe		2
0045	825-1408	Hex nut	шестигранная гайка	Sechskantmutter	M8 8-A3C	2

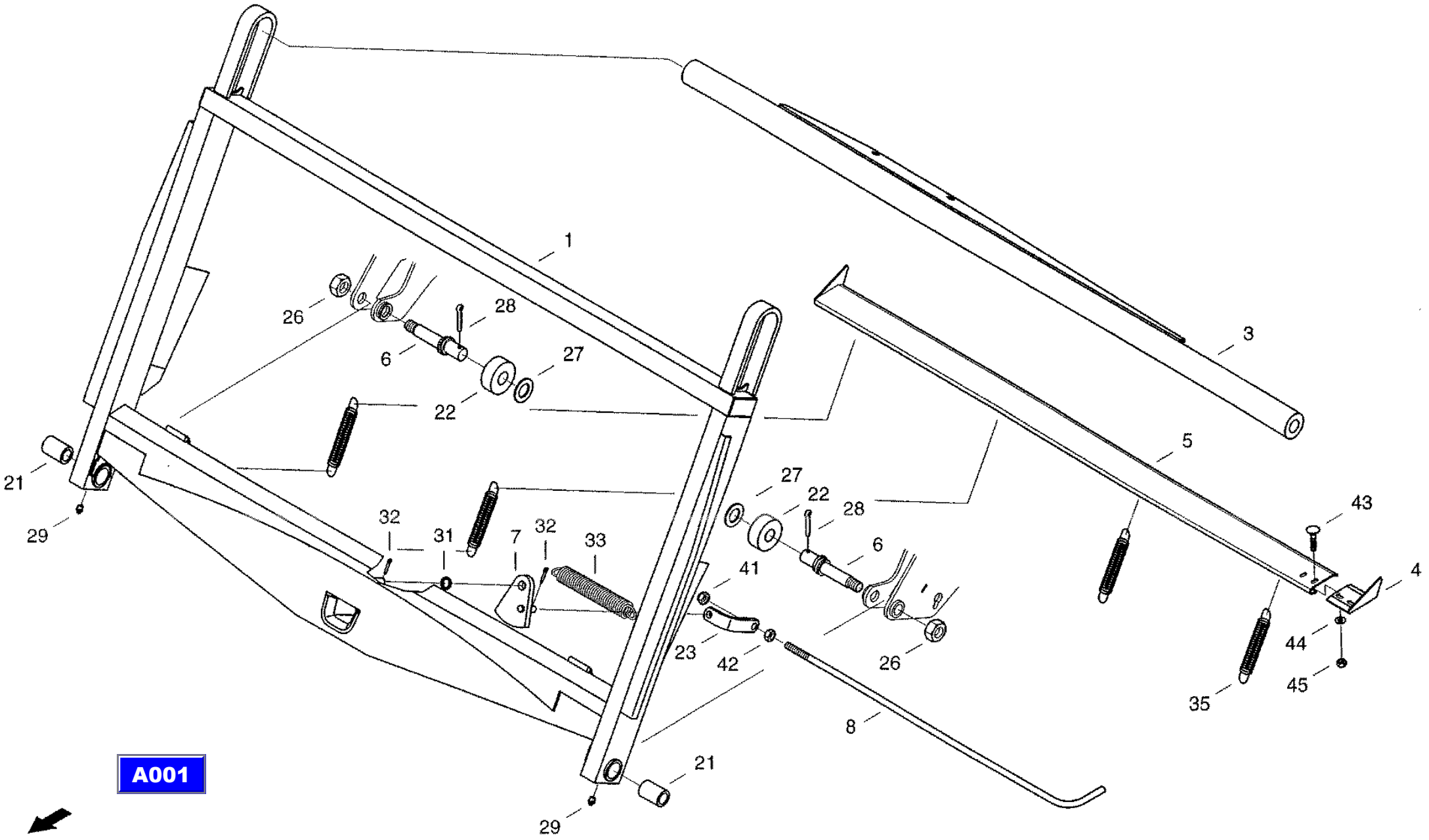

XCT8088_A012/9910

14.10.99

CF-80

Hydr. feeder housing locking facility
арретирование канала, гидр.
Schachtarretierung Hydr.

A013

REF.	PART NO.	ENGLISH	РУССКИЙ	DEUTSCH	REMARK	QTY
0002	061065073	Bow	скоба	Buegel		1
0004	060129234	Fork	вилка	Gabel		1
0011	021007207	Cylinder	цилиндр	Zylinder		1
0012	060532927	Screwing Connection	резьбовой штуцер	Einschraubstutzen		2
0017	003799043	Rope	тросовый строп	Anschlagseil	1N-ZNK-8X0, 460-PKFPKF	1
0020	06222647	Hex nut	шестигранная гайка	Sechskantmutter	M16X1,5/05-A3C	1
0021	07645048	Bolt	болт	Bolzen	B16 H11X50X38 ST-A3C	1
0023	06401520	Splint pin	шплинт	Splint	4X25 ST-A3C	2
0024	06403797	Splint pin	шплинт	Splint	6,3X45 ST-A3C	1
0025	003799107	Fork head	головка вилки	Gabelkopf	G16X64-FG -A3C	1
0026	895-11020	Washer	шайба	Scheibe	21 ST-A3C	2
0027	825-1408	Hex nut	шестигранная гайка	Sechskantmutter	M8 8-A3C	4

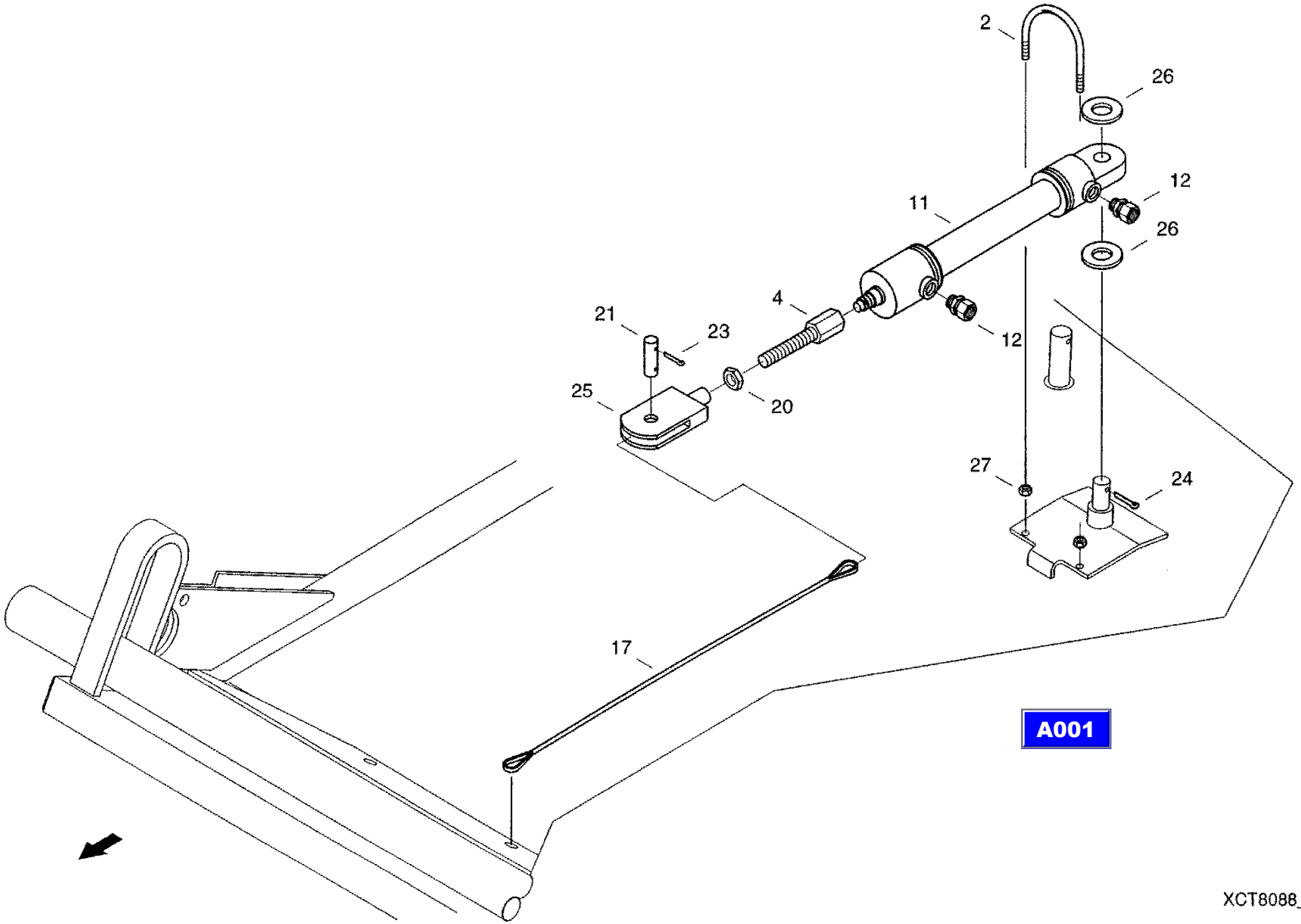

XCT8088_A013/9910
18.10.99

CF-80

Cylinder locking device
крепление цилиндра
Zylindersicherung

A014

REF.	PART NO.	ENGLISH	РУССКИЙ	DEUTSCH	REMARK	QTY
0001	061065040	Latch	стопор	Falle		1
0006	061065081	Bolt	болт	Bolzen		1
0010	06404162	Splint Pin	шплинт	Splint	8X50 ST-A3C	2

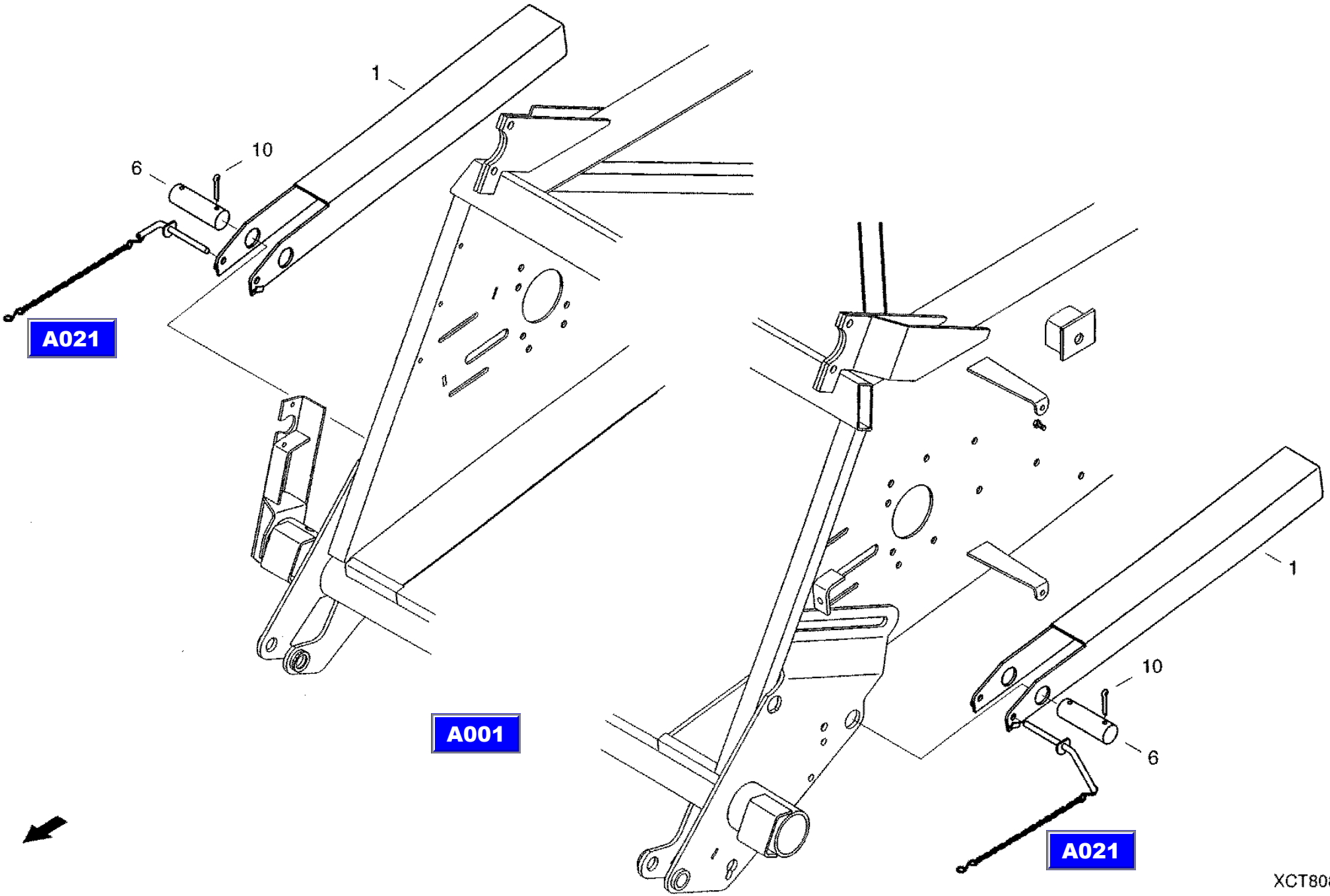

XCT8088_A014/9910

18.10.99

CF-80

Tension roll
натяжной ролик
Spannrolle

A016

REF.	PART NO.	ENGLISH	РУССКИЙ	DEUTSCH	REMARK	QTY
0001	060037800	Bush	втулка	Buchse		1
0002	061004777	Inner tension pulley	внутренний натяжной ролик	Innenspannrolle		1
0003	020215465	Sealing washer	уплотнительная шайба	Dichtscheibe		2
0004	003652050	Grooved ball bearing	радиальный шарикоподшипник	Rillenkugellager	6206-RS FAG/	2
0005	800-2162	Snap ring	стопорное кольцо	Sicherungsring	62X2 FST	2

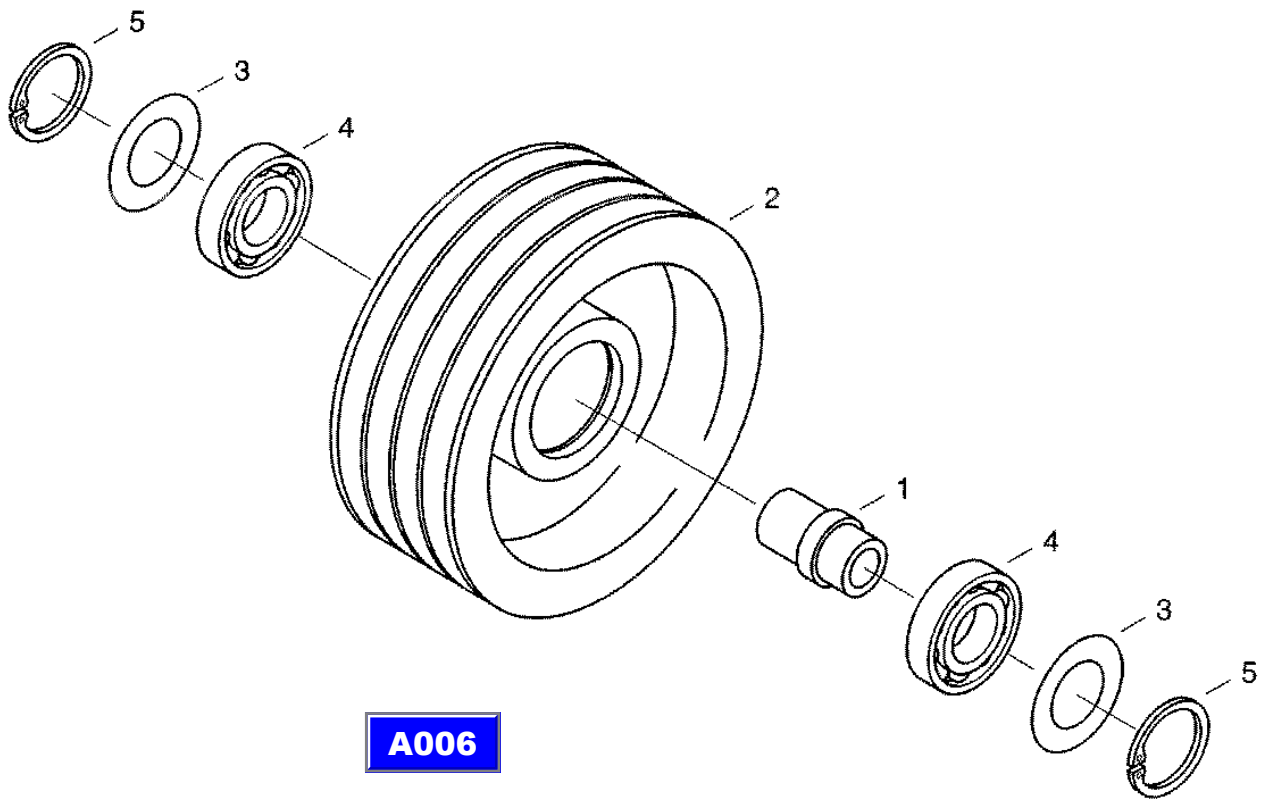

A006

XCT8088_A016/9910
11.10.99

CF-80

Tail pulley
направляющий ролик
Umlenkrolle

A017

REF.	PART NO.	ENGLISH	РУССКИЙ	DEUTSCH	REMARK	QTY
0001	060037800	Bush	втулка	Buchse		1
0002	061004793	Tension roll	натяжной ролик	Spannrolle		1
0003	020215465	Sealing washer	уплотнительная шайба	Dichtscheibe		2
0004	003652050	Grooved ball bearing	радиальный шарикоподшипник	Rillenkugellager	6206-RS FAG/	2
0005	800-2162	Snap ring	стопорное кольцо	Sicherungsring	62X2 FST	2

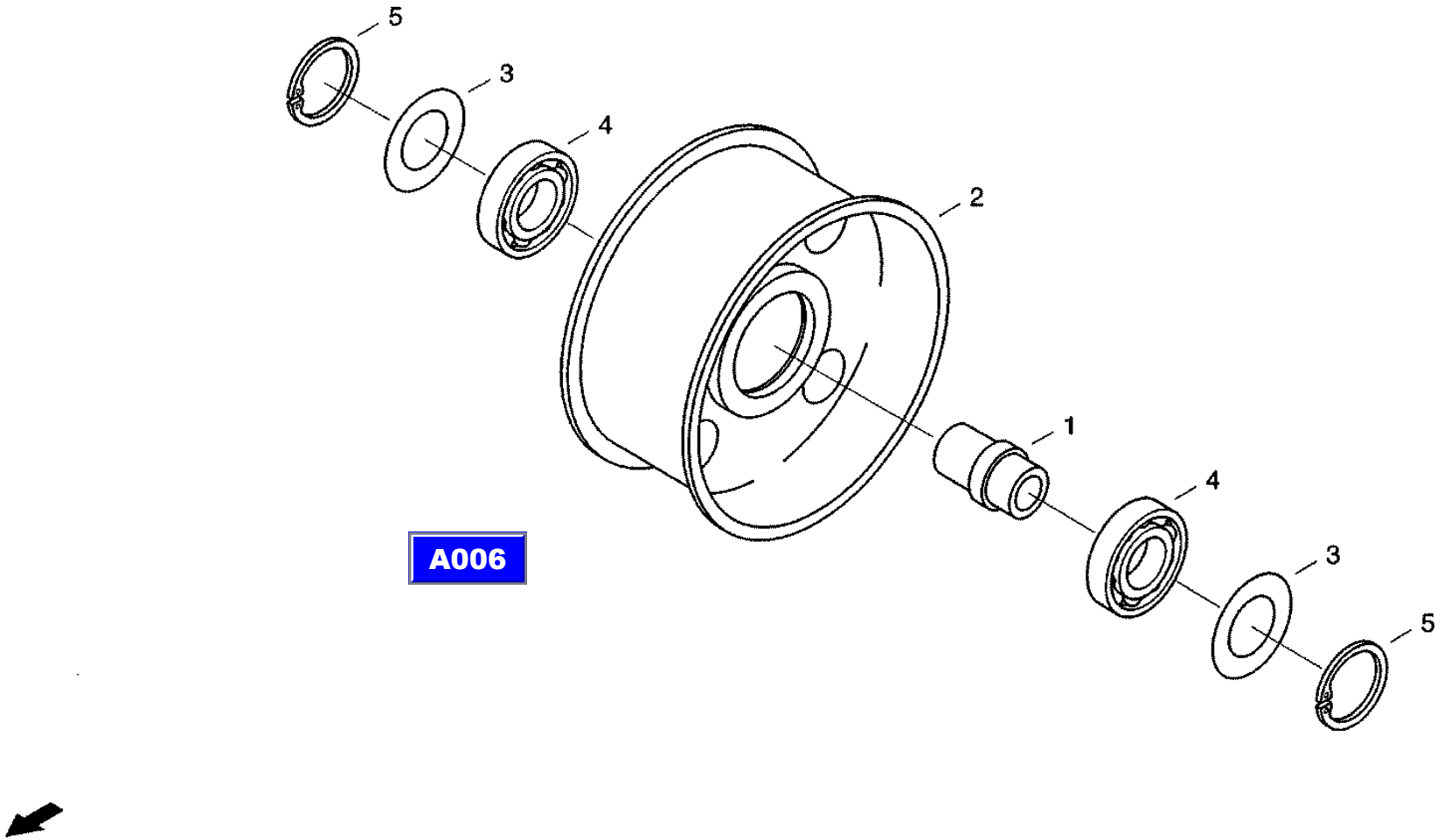

XCT8088_A017/9910
11.10.99

CF-80

Bearing, right
подшипник справа
Lager Rechts

A018

REF.	PART NO.	ENGLISH	РУССКИЙ	DEUTSCH	REMARK	QTY
0003	003637285	Grease nipple	пресс-масленка с конич. гол.	Kegelschmiernippel	AM6	1
0004	06500974	Washer	шайба	Scheibe	A6.4/140HV-A3C	1

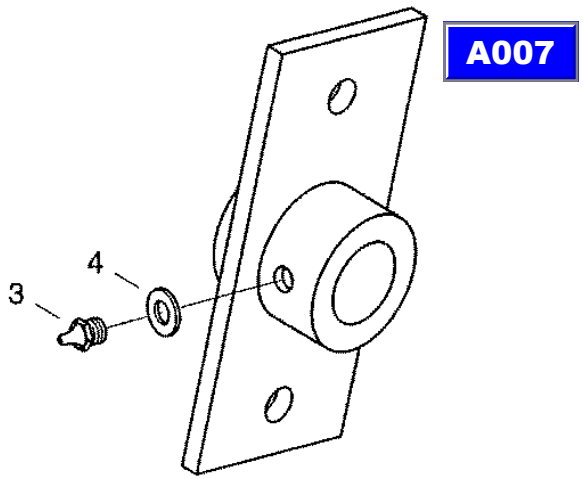
A007
4
3

CF-80

Guard, cpl
защита в сборе
Schutz Komplett

A019

REF.	PART NO.	ENGLISH	РУССКИЙ	DEUTSCH	REMARK	QTY
0002	061063674	Guard	защитное приспособление	Schutz		1
0003	31291352	Rubber Cover	резиновая крышка	Gummideckel		1
0004	31291360	Clamping Strip	зажимная полоса	Klemmstreifen		1
0015	060188662	Cover	крышка	Deckel		1
0020	614-6014	Hexagon head bolt	винт с шестигранной головкой	Sechskantschraube	M6X14 8.8-A3C	2
0022	832-10406	Hex, Nut	шестигранная гайка	Sechskantmutter	M6 8-A3C	2

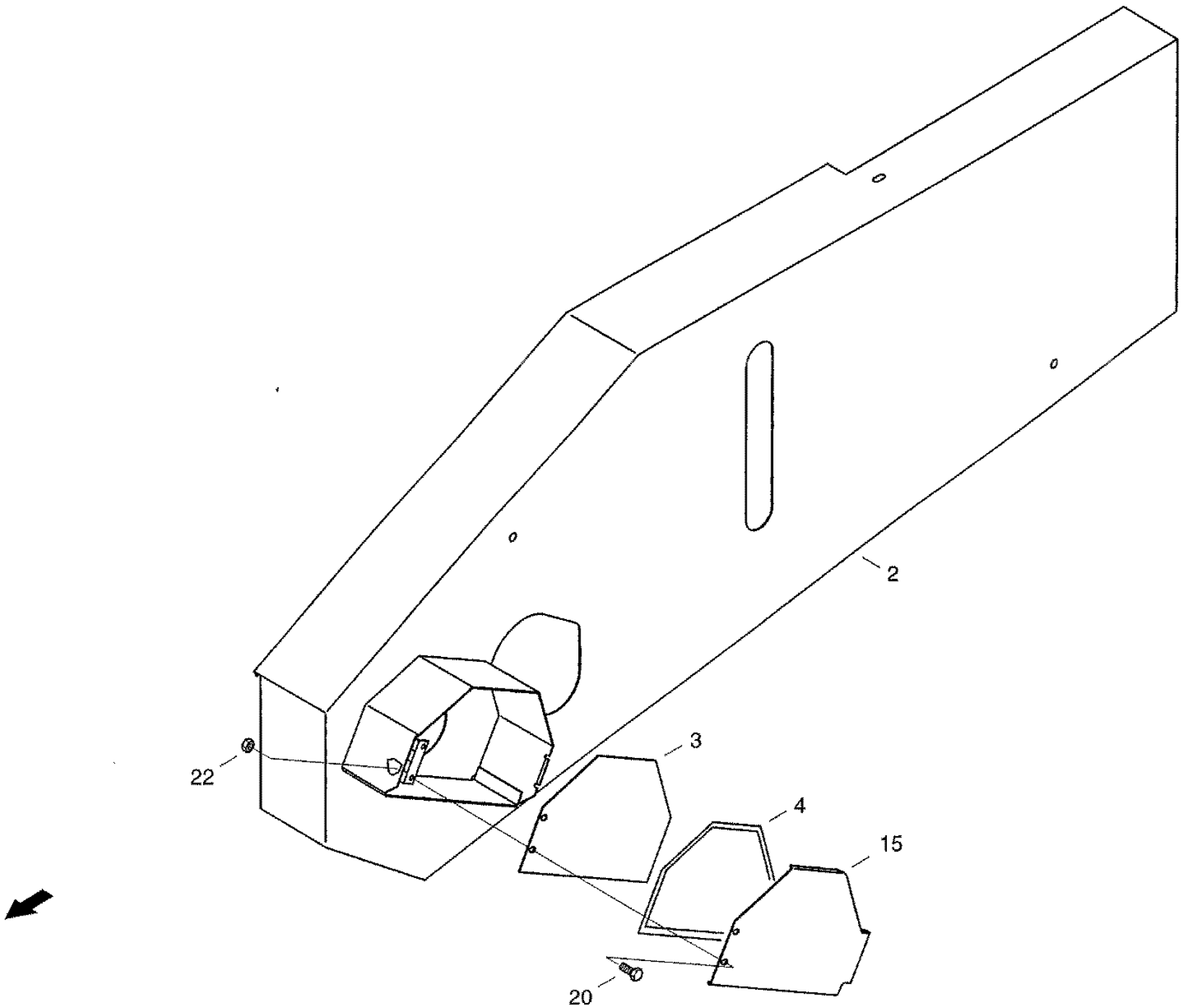

XYCT8088_A019/9910
18.10.99

CF-80

Guard, right
защита справа
Schutz Rechts

A020

REF.	PART NO.	ENGLISH	РУССКИЙ	DEUTSCH	REMARK	QTY
0031	31292433	Cover	защитный кожух	Schutzhaube		1
0043	31291352	Rubber Cover	резиновая крышка	Gummideckel		1
0044	31291360	Clamping Strip	зажимная полоса	Klemmstreifen		1
0050	614-6018	Hex Bolt	винт с шестигранной головкой	Sechskantschraube	M6X18 8.8-A3C	2
0052	832-10406	Hex, Nut	шестигранная гайка	Sechskantmutter	M6 8-A3C	2

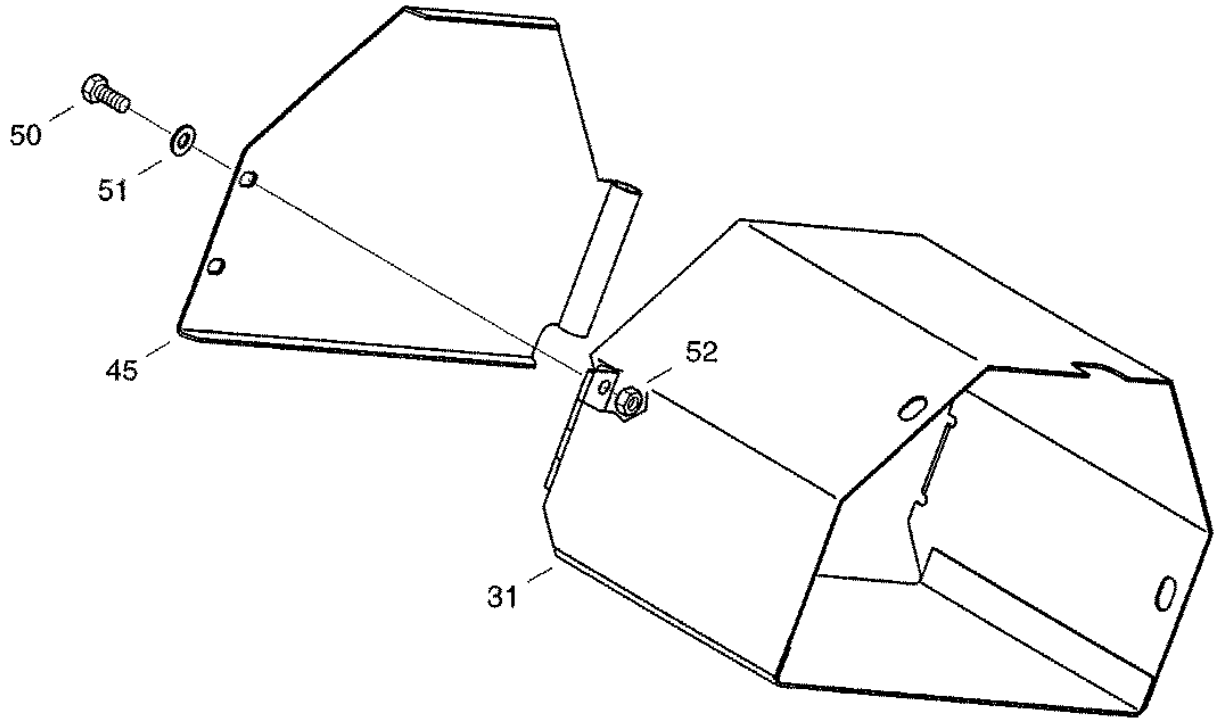

XCT8088_A020/9910
13.10.99

CF-80

Cotter pin, cpl
чека в сборе
Vorstecker Kpl.

A021

REF.	PART NO.	ENGLISH	РУССКИЙ	DEUTSCH	REMARK	QTY
0001	061065065	Cotter Pin	чека	Vorstecker		1
0006	060522660	Knotted Chain	кулачковая цепь	Knotenkette	2-A3C	1
0007	06800220	Hook	S-крюк	S-haken		2

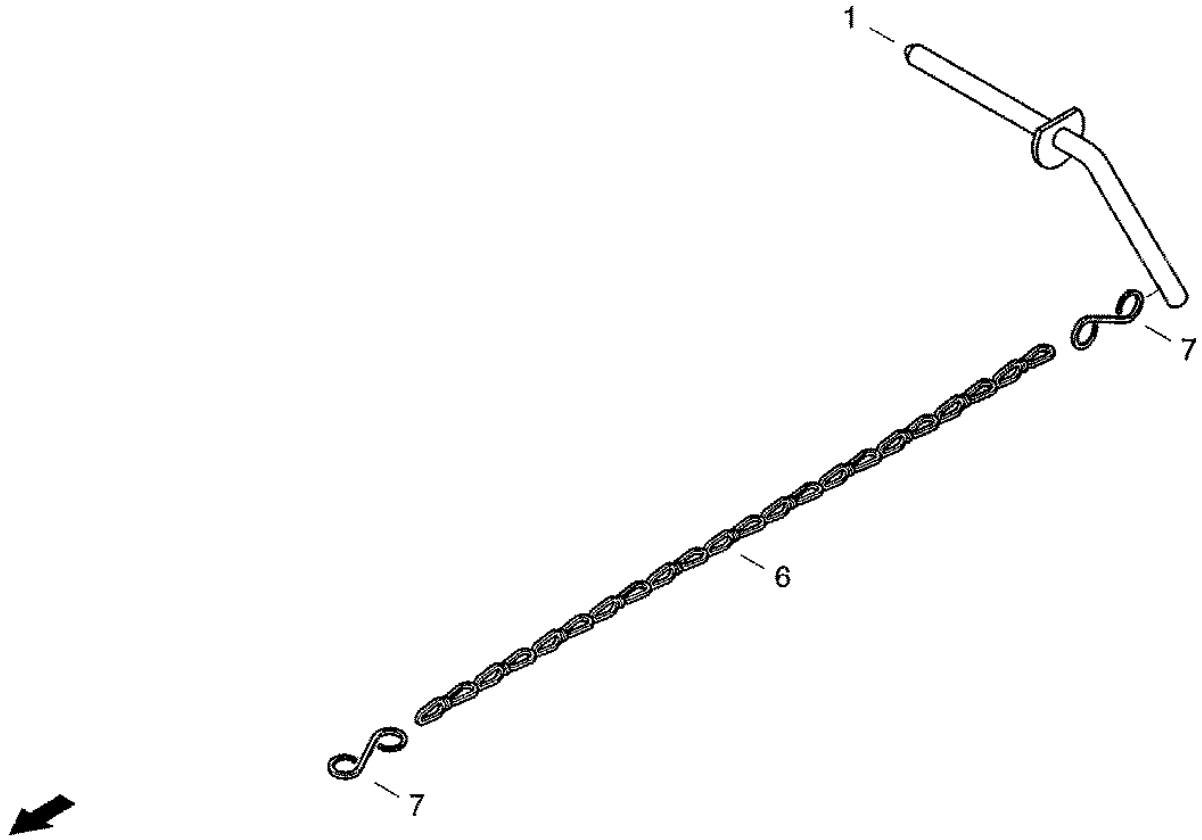

XCT8088_A021/9910
18.10.99

CF-80

Balance
весы
Waage

A022

REF.	PART NO.	ENGLISH	РУССКИЙ	DEUTSCH	REMARK	QTY
0003	003637285	Grease nipple	пресс-масленка с конич.гол.	Kegelschmiernippel	AM6	1

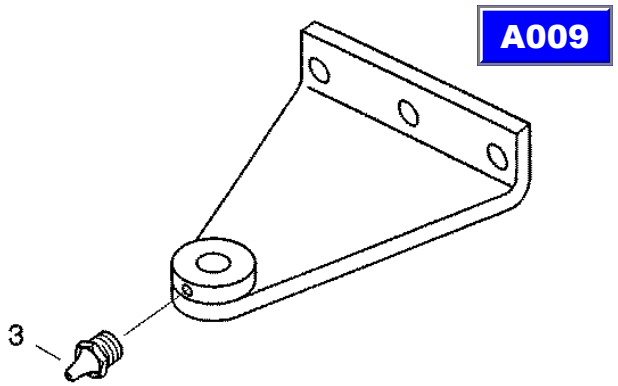
A009
3

CF-80

Fishplate, top
верхняя накладка
Lasche oben

A023

REF.	PART NO.	ENGLISH	РУССКИЙ	DEUTSCH	REMARK	QTY
0001	061026477	Spindle	шпиндель	Spindel		1
0002	060195934	Fishplate	накладка	Lasche		1
0006	061064064	Articulated Piece	шарнирный элемент	Gelenkstueck		1
0007	006142003	Grooved pin	просечной штифт	Kerbstift	4X25-ST	1
0008	895-11012	Washer	шайба	Scheibe	13 ST-A3C	1

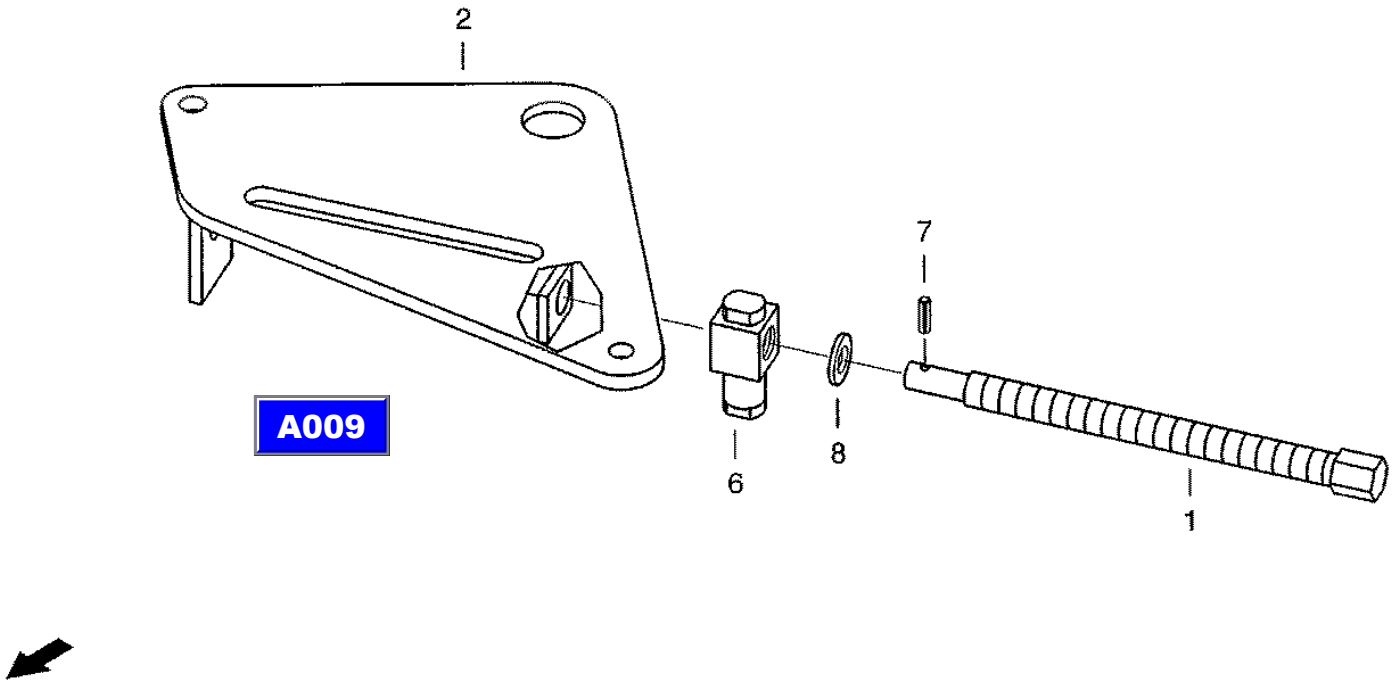

XCT8088_A023/9910
20.10.99

CF-80

Spring guard
кожух пружины
Federverkleidung

A024

REF.	PART NO.	ENGLISH	РУССКИЙ	DEUTSCH	REMARK	QTY
0005	31299794	Cowling	обшивка	Verkleidung		1
0010	614-12045	Hex bolt	винт с шестигранной головкой	Sechskantschraube	M12X45 8.8-A3C	1
0011	614-8030	Hex bolt	винт с шестигранной головкой	Sechskantschraube	M8X30 8.8-A3C	1
0012	825-1408	Hex nut	шестигранная гайка	Sechskantmutter	M8 8-A3C	1
0013	006576068	Locking washer	стопорная шайба	Sperrkantscheibe		2

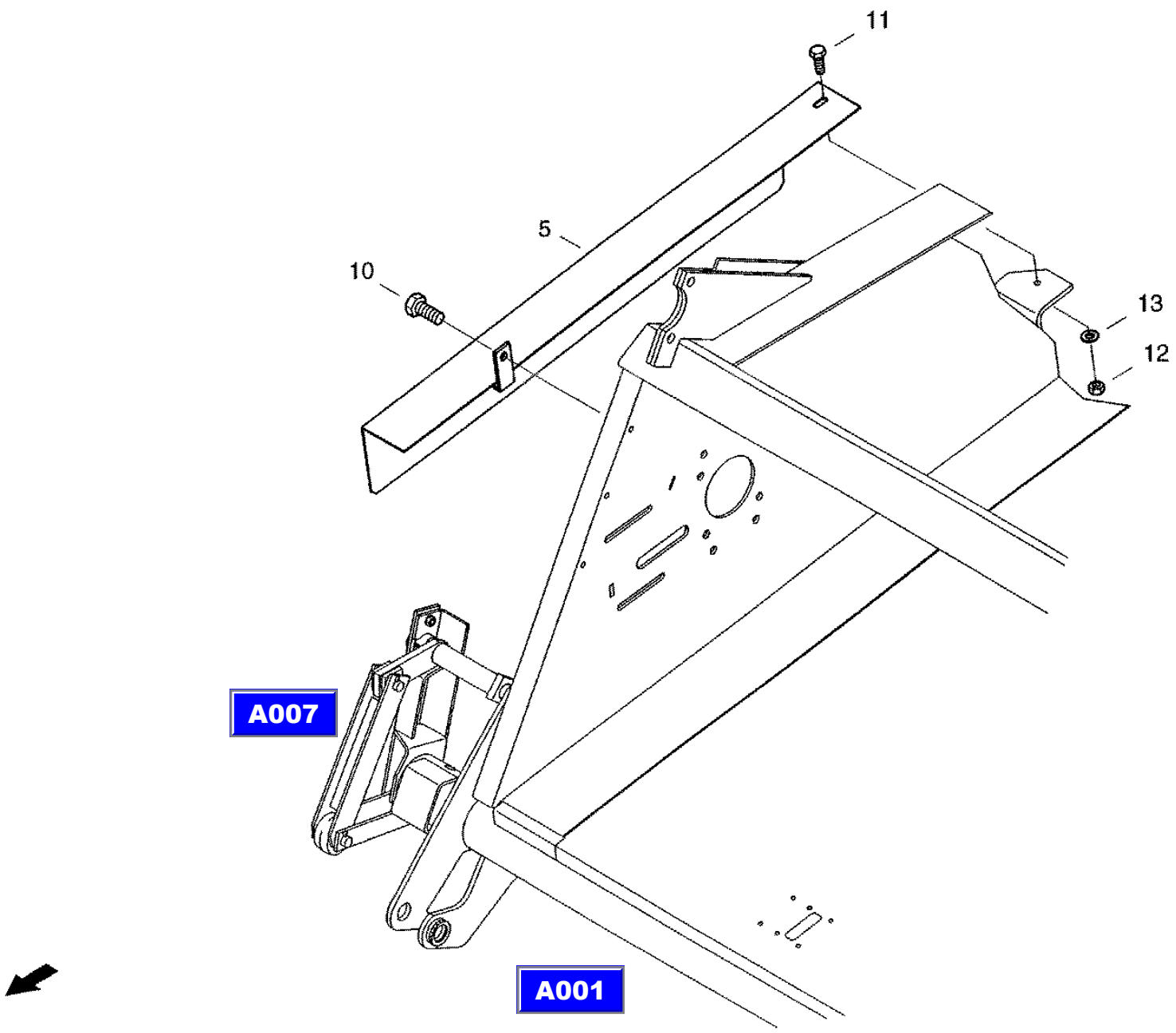

XCT8088_A024/9910
14.10.99

CF-80

Combine
молотильный аппарат
Drescher

A025

REF.	PART NO.	ENGLISH	РУССКИЙ	DEUTSCH	REMARK	QTY
0200	004022512	Reflector	световозвращатель	Rueckstrahler		4
0201	006070390	Countersunk screw	винт с потайной головкой	Senkschraube	M5X16-5.8-A3C	4
0202	006501315	Spring washer	пружинная шайба	Federscheibe	B5-FST-A3C	4
0203	825-1405	Hex. nut	шестигранная гайка	Sechskantmutter	M5 8-A3C	4
0205	060509124	Cable tie	ср-во для бандаж.пучков каб.	Kabelbinder		15
0206	061027445	Edge protection	защита кромок	Kantenschutz		1

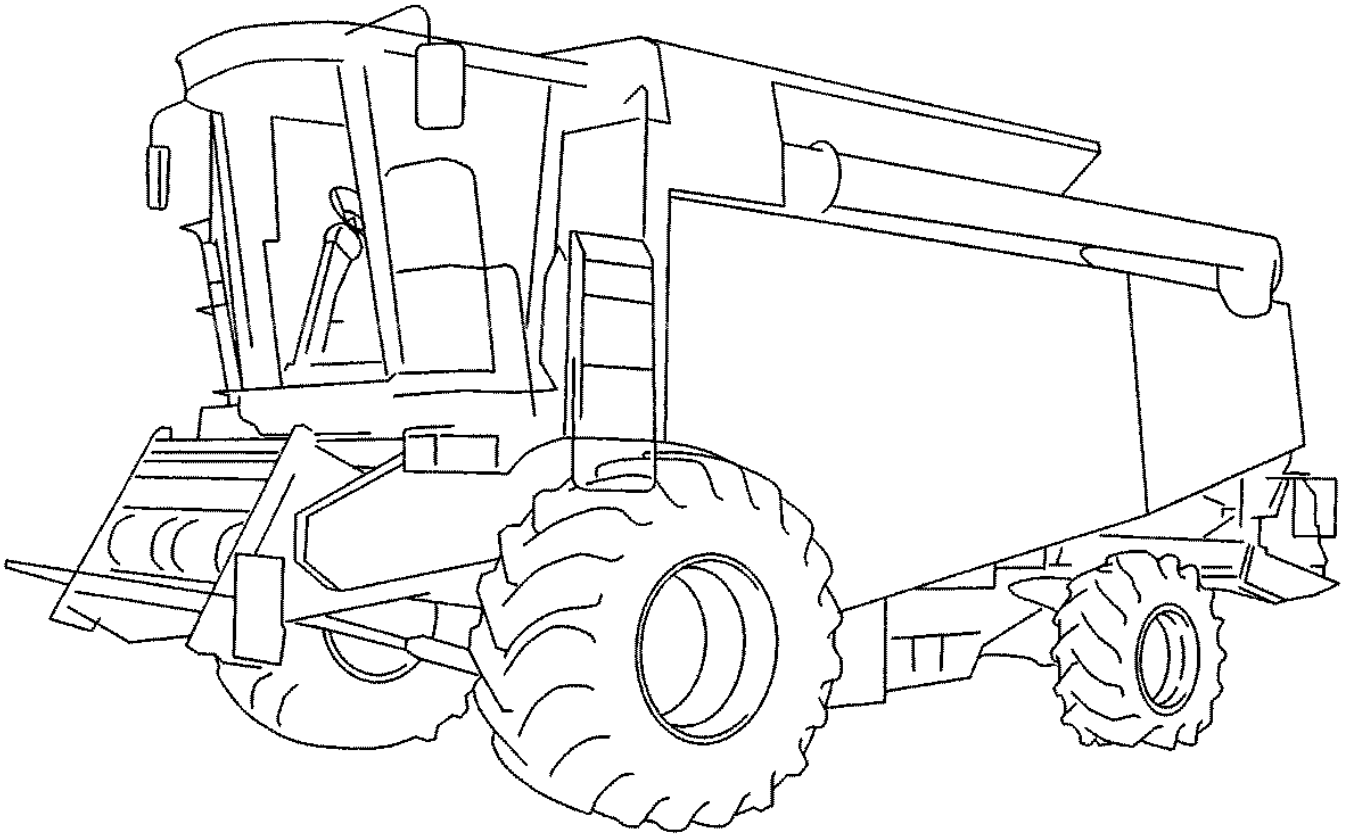

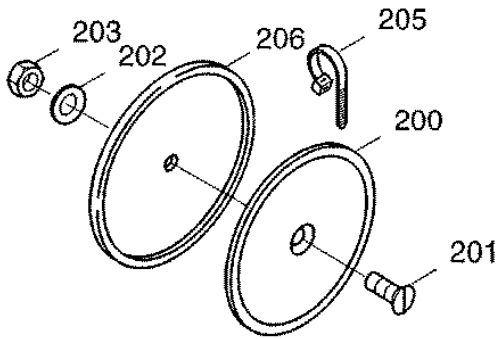

XCT8088_A025/9911

29.11.99

CF-80

Treshing drum
молотильный барабан
Dreschtrommel

B001

REF.	PART NO.	ENGLISH	РУССКИЙ	DEUTSCH	REMARK	QTY
0001	31301813	Treshing Drum	молотильный барабан	Dreschtrommel		1
0005	31291801	Bearing	подшипник	Lager		1
0006	061001573	Bearing	подшипник	Lager		1
0010	31291930	Sleeve	гильза	Huelse		1
0014	31301838	Support Ring	опорное кольцо	Stuetzring		1
0015	31292160	V-bell Pulley	шкив клиноременной передачи	Keilriemenscheibe		1
0016	061079858	V-belt Pulley	шкив клиноременной передачи	Keilriemenscheibe		:
0017	003708067	End washer	концевая шайба	Endscheibe		1
0019	072010387	End washer	концевая шайба	Endscheibe		1
0020	006461322	Washer	шайба	Scheibe	17-ST-A3C	2
0021	006135672	Grooved pin	просечной штифт	Kerbstift	4X25-ST	2
0024	614-16045	Hex bolt	винт с шестигранной головкой	Sechskantschraube	M16X45 8.8-A3C	2
0029	31287323	Filler Bar	защитная планка	Abdeckleiste		1
0031	07753092	Flat-round-head screw	болт с полупотайной головкой	Flachrundschraube	M8X20 8.8-A3C	4
0032	825-1408	Hex nut	шестигранная гайка	Sechskantmutter	M8 8-A3C	4
0033	06577044	Locking washer	стопорная шайба	Sperrkantscheibe		4
0039	614-12035	Hex bolt	винт с шестигранной головкой	Sechskantschraube	M12X35 8.8-A3C	6
0040	006501557	Spring washer	пружинная шайба	Federscheibe	B12-FST-A3C	6
0041	020947713	Washer	шайба	Scheibe		6
0045	31295887	Filler Bar	защитная планка	Abdeckleiste		1

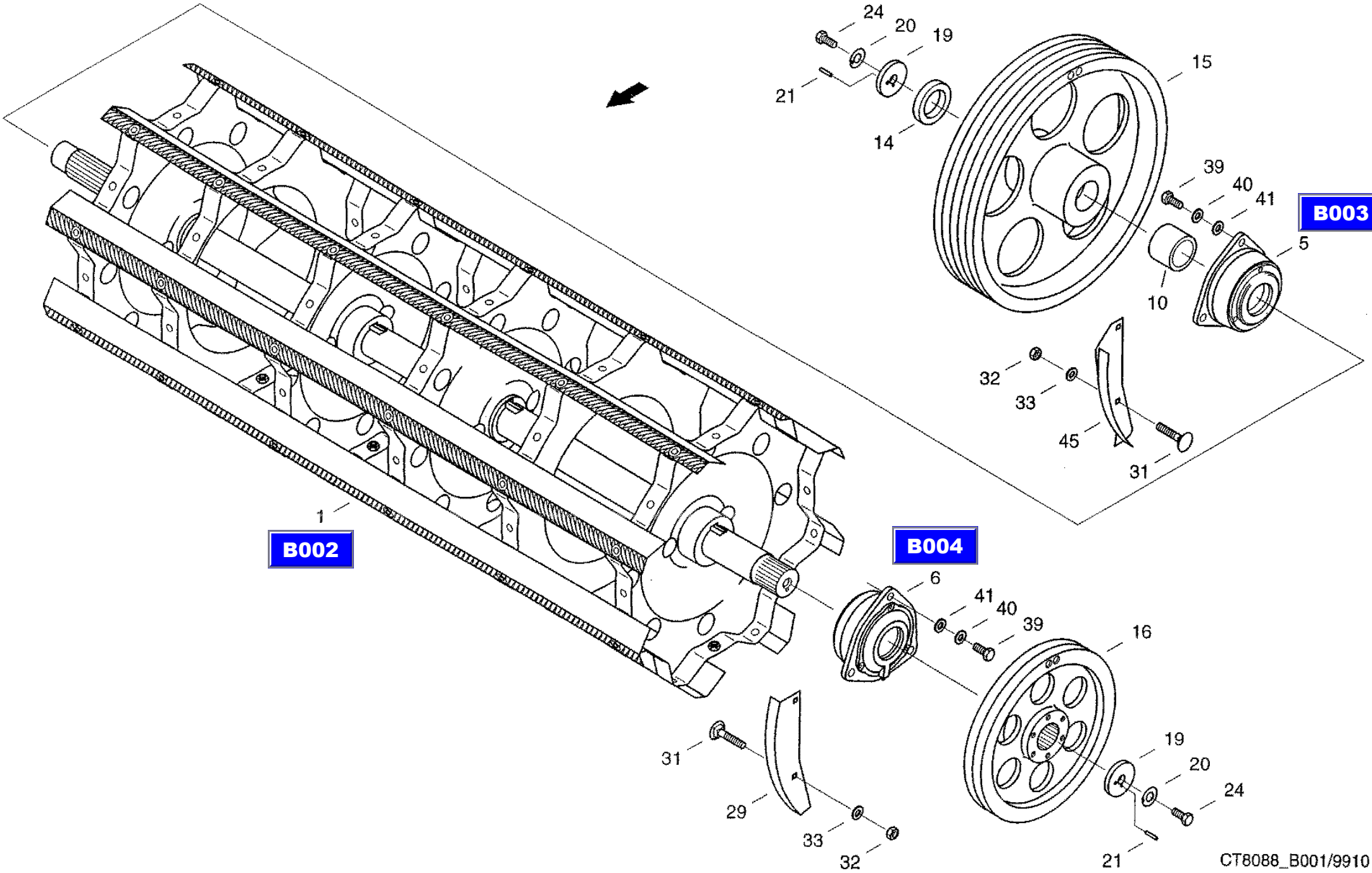
24
20
19
21
14
15
39
40
41
B003
5
10
32
33
45
31
1
B002
B004
6
41
40
39
16
31
29
33
32
19
20
24
21
CT8088_B001/9910
27.10.99

CF-80

Treshing drum preassembled
молотильный барабан, предварительно смонтированный
Dreschtrommel VM

B002

REF.	PART NO.	ENGLISH	РУССКИЙ	DEUTSCH	REMARK	QTY
0002	060100616	Drum star	звездочка барабана	Trommelstern		4
0010	020217748	Drum star	звездочка барабана	Trommelstern		2
0015	31291746	Shaft	вал	Welle		1
0016	060100632	Baffle plate	било	Schlagleiste		4
0017	060100640	Baffle plate	било	Schlagleiste		4
0019	020273345	Shim	прокладка	Beilage		16
0031	829-1412	Hex, Nut	шестигранная гайка	Sechskantmutter	M12 10-A3C	5
0039	003507307	Gib-head key	шпонка с головкой	Nasenkeil	20X12X70	4
0041	829-1412	Hex, Nut	шестигранная гайка	Sechskantmutter	M12 10-A3C	96
0042	006347281	Hex bolt	винт с шестигранной головкой	Sechskantschraube	M12X50 10.9-A3C	48

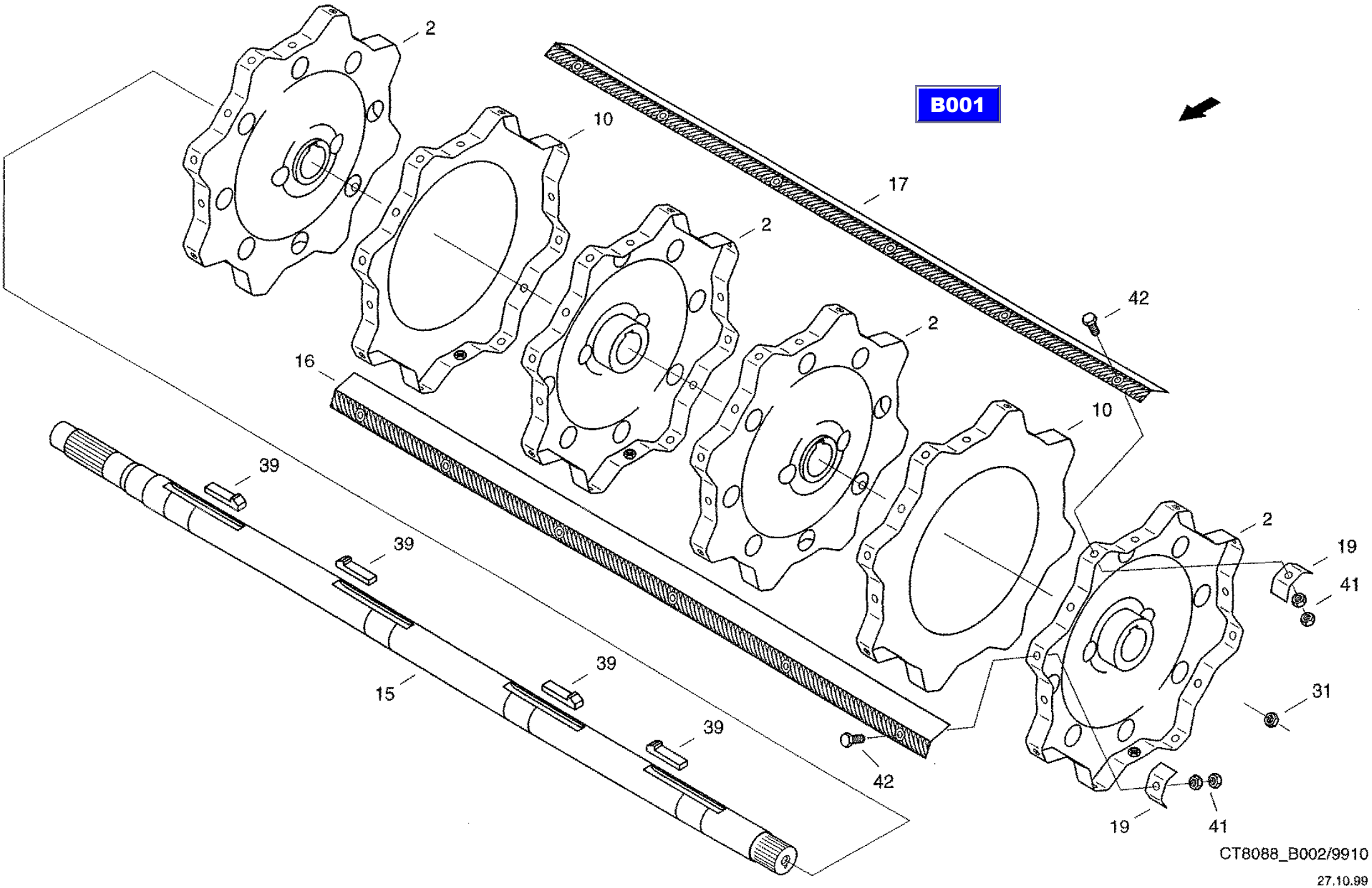
B001
2
10
17
2
42
16
2
10
39
2
19
41
39
39
31
15
39
42
19
41
CT8088_B002/9910
27.10.99

CF-80

Bearing, right
подшипник справа
Lager Rechts

B003

REF.	PART NO.	ENGLISH	РУССКИЙ	DEUTSCH	REMARK	QTY
0001	31291818	Bearing Housing	корпус подшипника	Lagergehaeuse		1
0003	31291842	Cover	крышка	Deckel		1
0005	009160951	Felt ring	войлочное кольцо	Filzring	65-F2	2
0006	614-6016	Hex bolt	винт с шестигранной головкой	Sechskantschraube	M6X16 8.8-A3C	3
0007	006501397	Spring washer	пружинная шайба	Federscheibe	B6 FST-A3C	3
0010	003660243	Self-alinging ball bearing	самоустанавл. шарикоподшипник	Pendelkugellager	1312	1
0011	31291826	Seal Holder	обойма уплотнителя	Dichtungshalter		1
0012	060530074	Felt ring	войлочное кольцо	Filzring	75-F2	1
0013	800-21130	Snap ring	стопорное кольцо	Sicherungsring	130X4FST	1

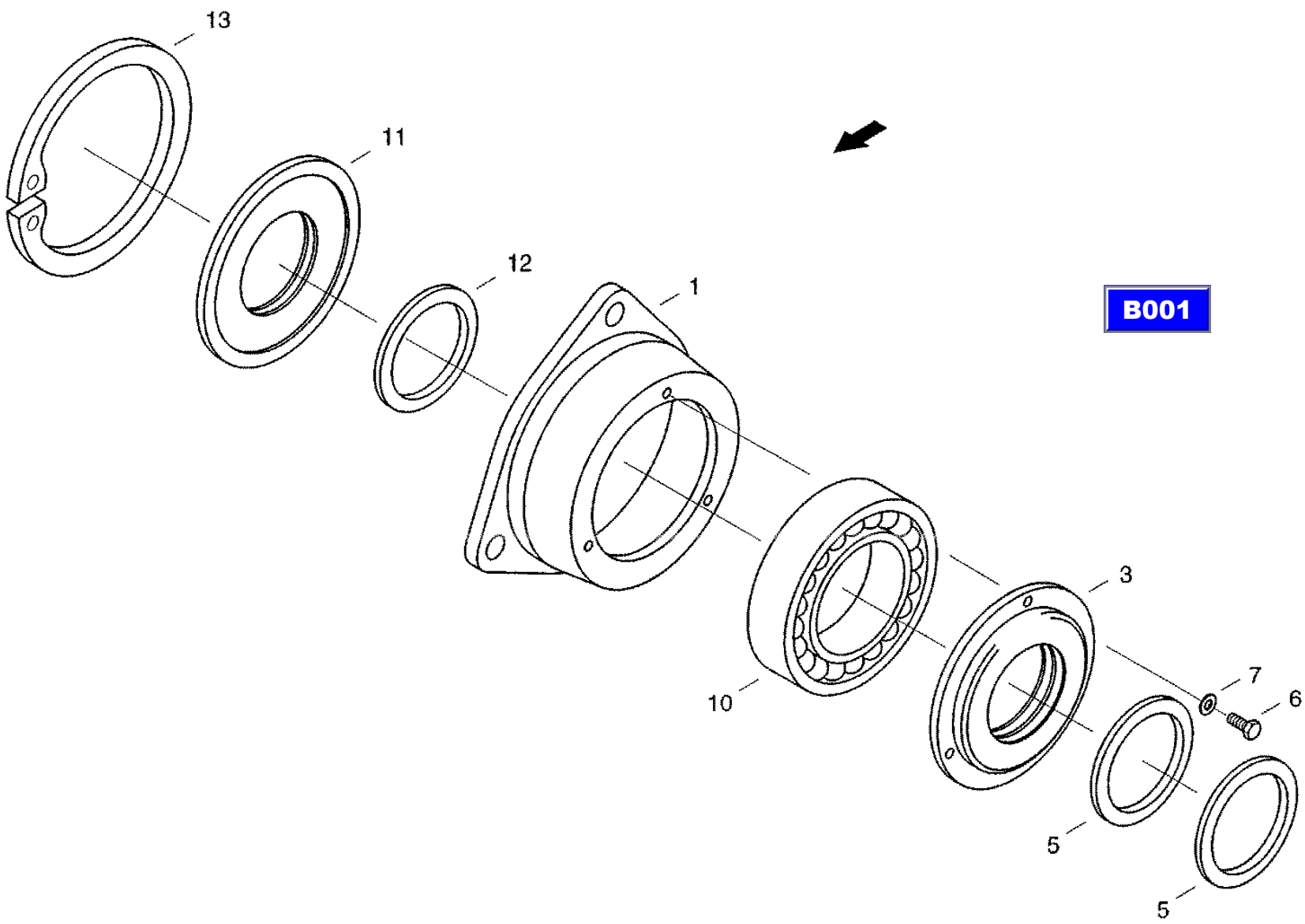

CT8088_B003/9910

27.10.99

CF-80

Bearing, left
подшипник слева
Lager Links

B004

REF.	PART NO.	ENGLISH	РУССКИЙ	DEUTSCH	REMARK	QTY
0001	060100665	Bearing housing	корпус подшипника	Lagergehaeuse		1
0003	061001557	Cover	крышка	Deckel		1
0004	061001565	Cover	крышка	Deckel		1
0007	009160951	Felt ring	войлочное кольцо	Filzring	65-F2	3
0008	003665594	Self-alinging ball bearing	самоустанавл. шарикоподшипник	Pendelkugellager		1
0009	003674136	Tension sleeve	зажимная втулка	Spannhuelse		1
0012	06338377	Hex bolt	винт с шестигранной головкой	Sechskantschraube	M6X16 8.8-A3C	3
0013	06338377	Hex bolt	винт с шестигранной головкой	Sechskantschraube	M6X16 8.8-A3C	3
0014	006501397	Spring washer	пружинная шайба	Federscheibe	B6 FST-A3C	6
0020	003617097	Grease nipple	пресс-масленка с конич. гол.	Kegelschmiernippel	BM10X1	1

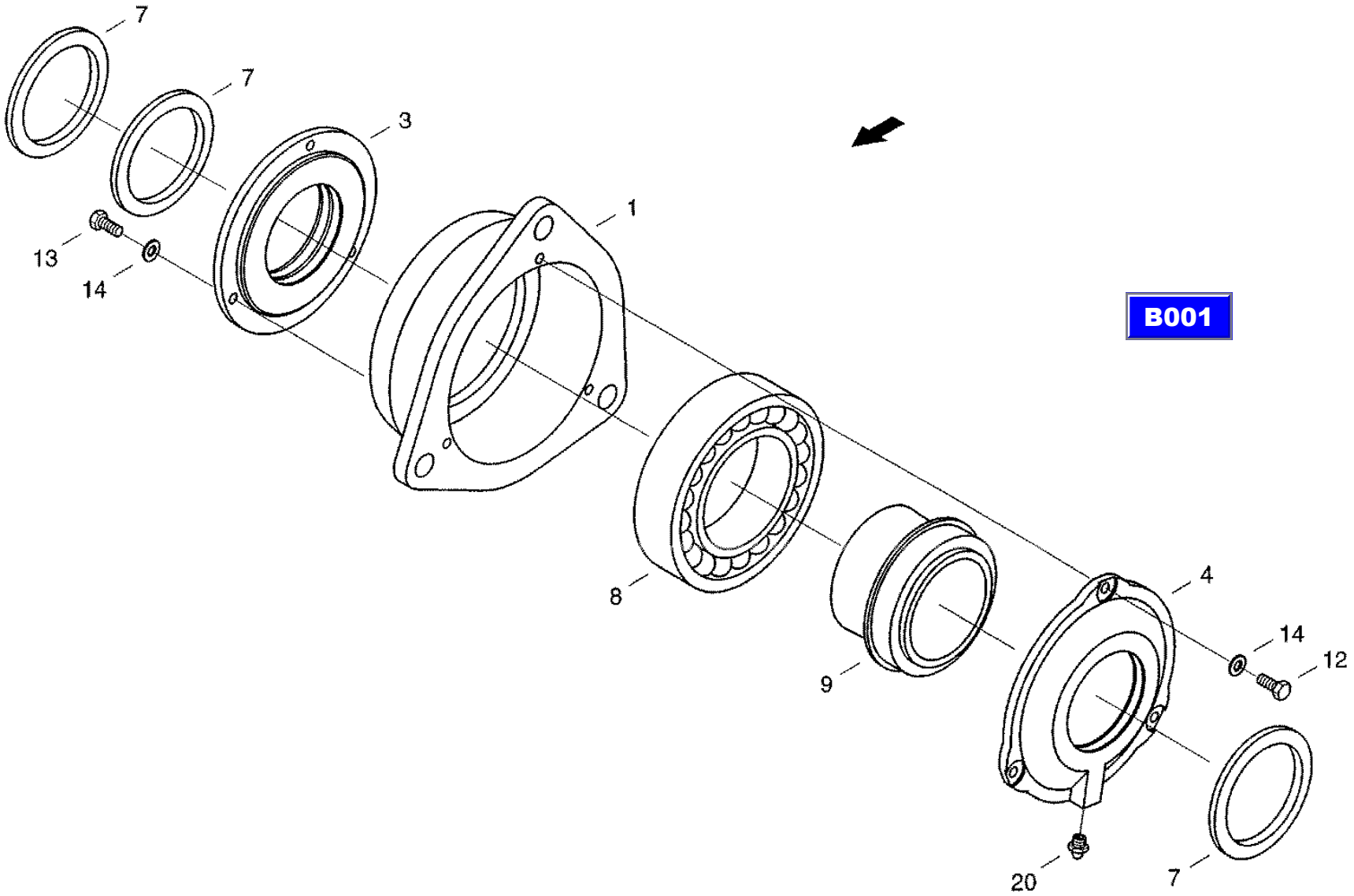

CT8088_B004/9910

19.06.99

CF-80

Rear beater
направляющий барабан
Leittrommel

B005

REF.	PART NO.	ENGLISH	РУССКИЙ	DEUTSCH	REMARK	QTY
0001	31303487	Drum	барабан	Trommel		1
0009	060003406	Bearing	опора	Lagerung		1
0020	061077487	Housing	корпус	Gehaeuse		1
0021	061077470	Cover	крышка	Deckel		1
0030	061077366	Shaft	вал	Welle		1
0035	003659522	Self-alinging ball bearing	самоустанавл. шарикоподшипник	Pendelkugellager	1208	1
0036	800-1140	Snap ring	стопорное кольцо	Sicherungsring	40X1.75 FST	1
0037	009107955	Felt ring	войлочное кольцо	Filzring	45-F2	1
0038	614-8020	Hex bolt	винт с шестигранной головкой	Sechskantschraube	M8X20 8.8-A3C	6
0039	06577028	Locking washer	стопорная шайба	Sperrkantscheibe		6
0051	003506861	Feather	призматическая шпонка	Passfeder	A18X11X70	1
0052	003502665	Gib-head key	шпонка с головкой	Nasenkeil	16X10X70	1
0058	006071592	Countersunk screw	винт с потайной головкой	Senkschraube	M5X10-4.8- A3C	4
0061	827-12055	Hex Bolt	винт с шестигранной головкой	Sechskantschraube	M12X55 10.9-A3C	4
0062	06577011	Looking washer	стопорная шайба	Sperrkantscheibe		12
0064	614-12030	Hex bolt	винт с шестигранной головкой	Sechskantschraube	M12X30 8.8-A3C	8

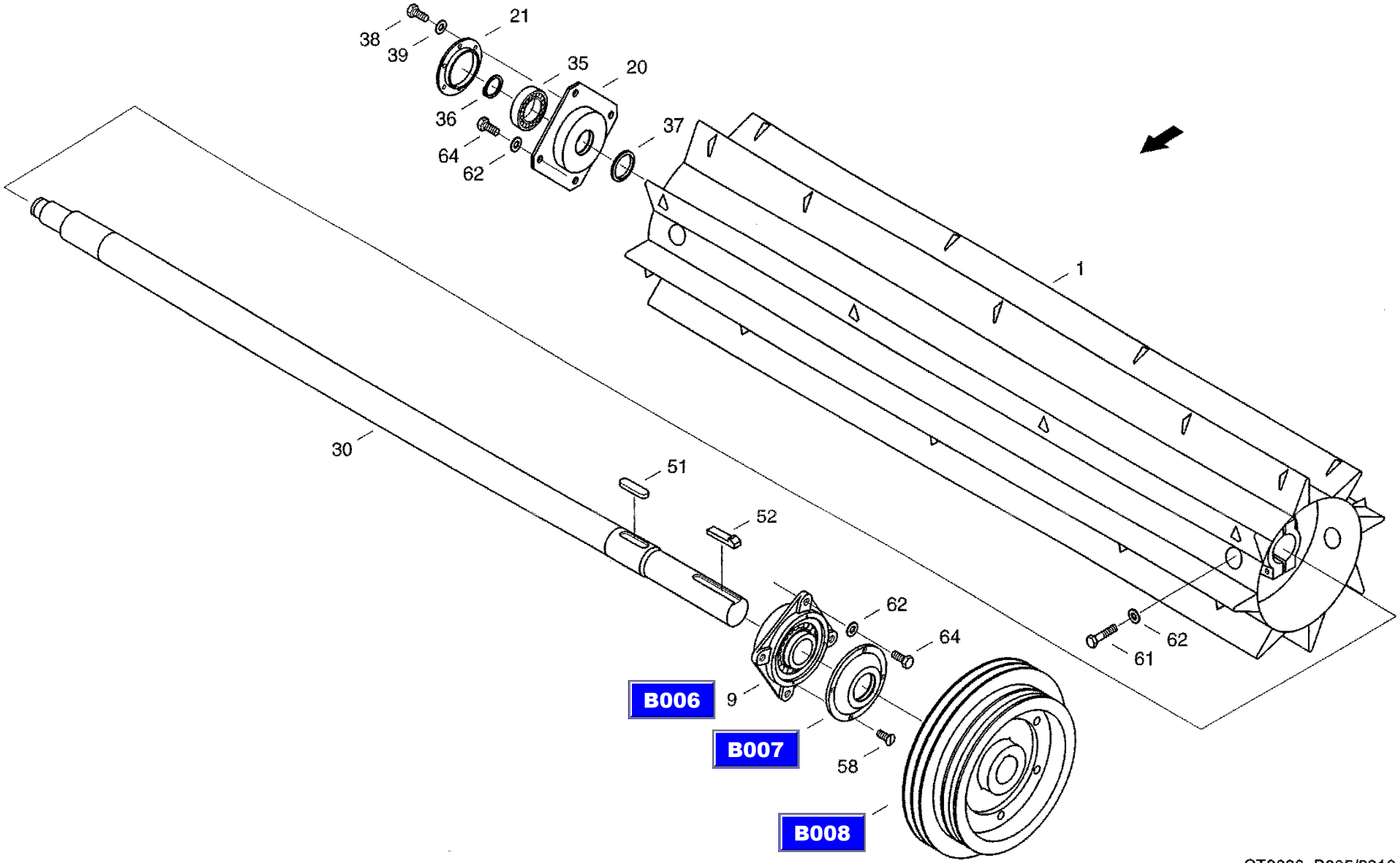

CT8088_B005/9910

27.10.99

CF-80

Bearing
опора
Lagerung

B006

REF.	PART NO.	ENGLISH	РУССКИЙ	DEUTSCH	REMARK	QTY
0001	060003414	Bearing housing	корпус подшипника	Lagergehaeuse		1
0002	003660485	Self-alinging ball bearing	самоустанавл. шарикоподшипник	Pendelkugellager	1312K	1
0003	003674587	Tension sleeve	зажимная втулка	Spannhuelse	H312	1
0004	060164977	Felt ring	войлочное кольцо	Filzring	55-F2	1
0005	03617056	Grease nippel	пресс-масленка с конич. гол.	Kegelschmiernippel	AM8X1	1

B005

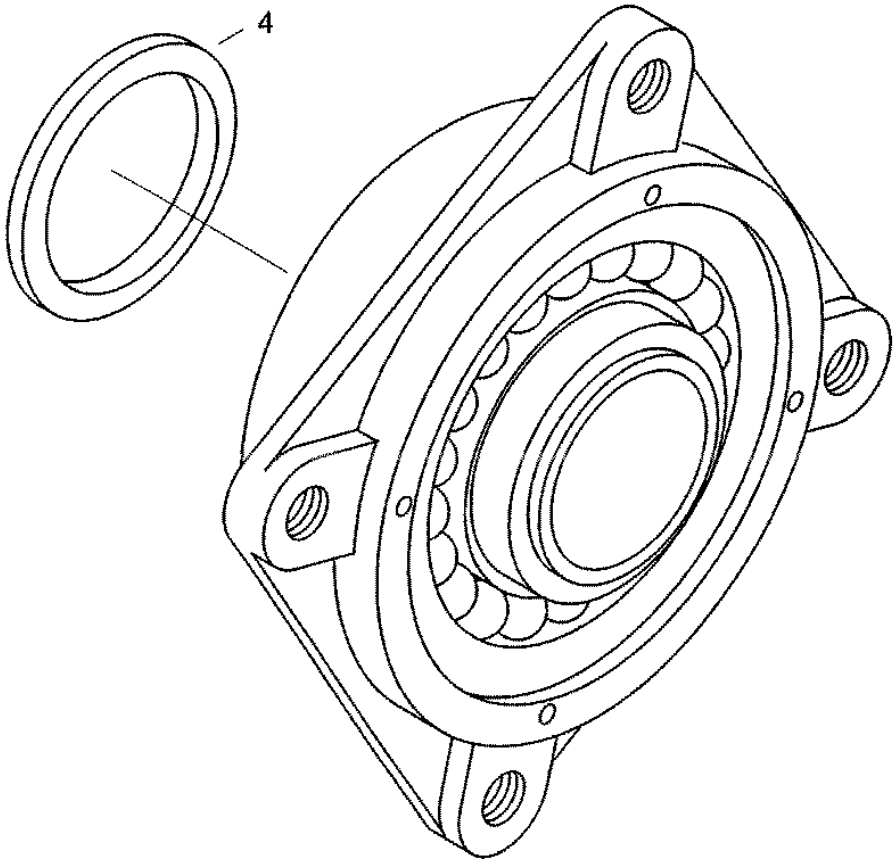

CT8088_B006/9910

22.06.99

CF-80

Cover
крышка
Deckel

B007

REF.	PART NO.	ENGLISH	РУССКИЙ	DEUTSCH	REMARK	QTY
0001	060003648	Cover	крышка	Deckel		1
0004	060164977	Felt ring	войлочное кольцо	Filzring	55-F2	1

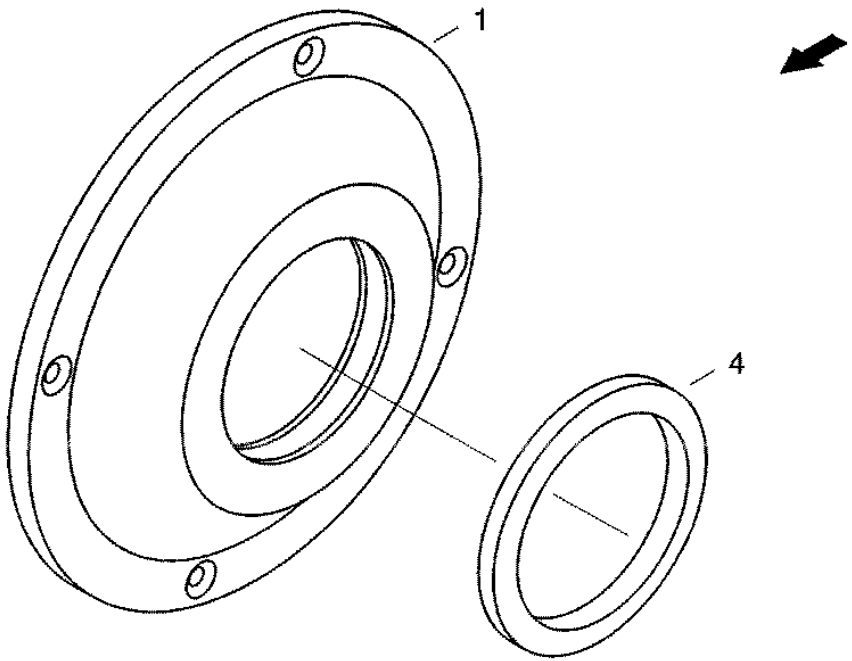

B005

CT8088_B007/9910

19.06.99

CF-80

V-Belt pulley
шкив клиноременной передачи
Keilriemenscheibe

B008

REF.	PART NO.	ENGLISH	РУССКИЙ	DEUTSCH	REMARK	QTY
0026	05305400	Washer	шайба	Scheibe		1
0027	05305417	Hub	ступица	Nabe		1
0030	614-10025	Hex bolt	винт с шестигранной головкой	Sechskantschraube	M10X25 8.8-A3C	6
0031	06577003	Locking washer	стопорная шайба	Sperrkantscheibe		6

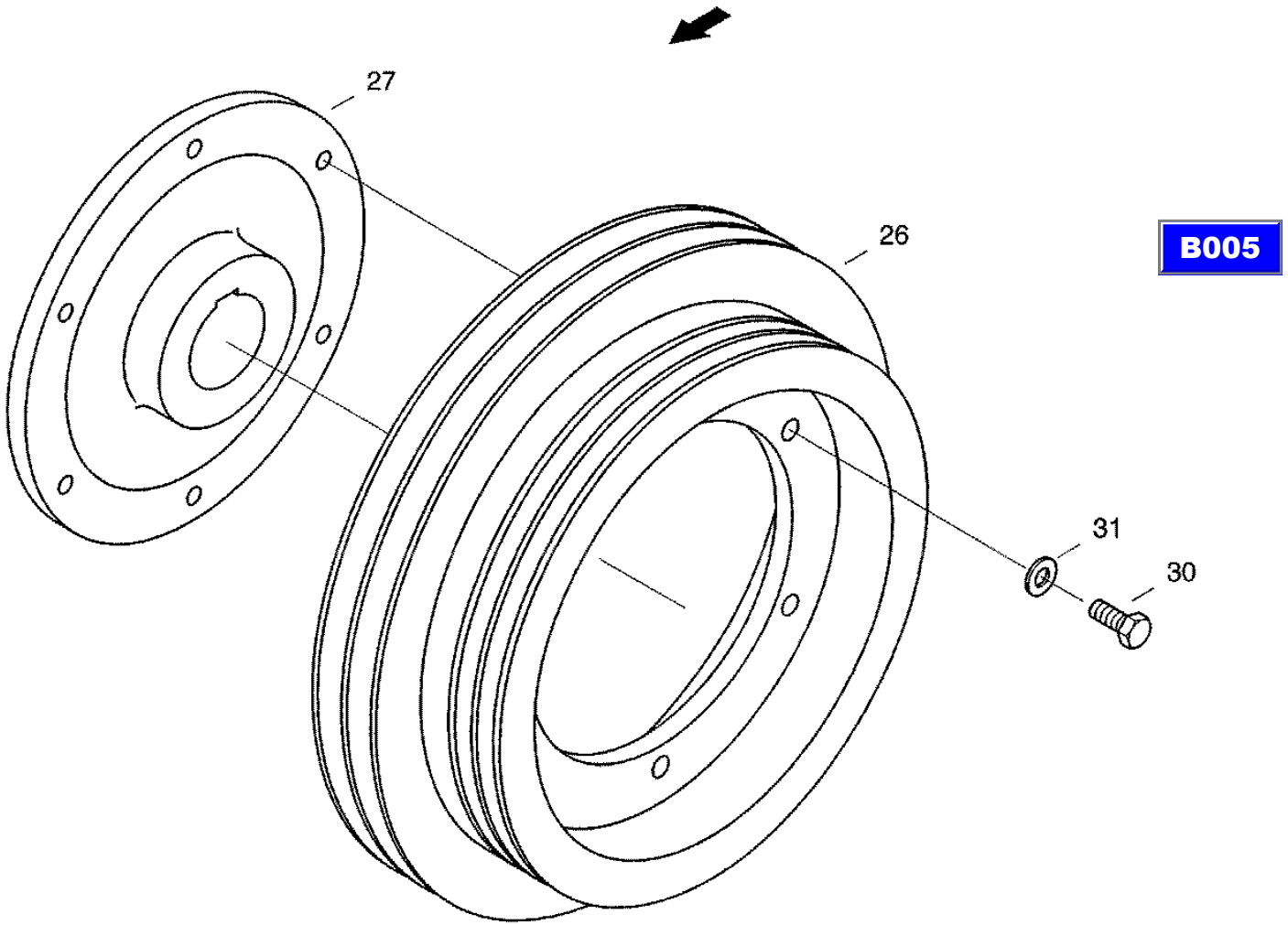

B005

CT8088_B008/9910

19.06.99

CF-80

Separator
сепарирующий барабан
Separiertrommel

B009

REF.	PART NO.	ENGLISH	РУССКИЙ	DEUTSCH	REMARK	QTY
0001	31300941	Separator	сепарирующий барабан	Separiertrommel		1
0006	061077341	Shaft	вал	Welle		1
0007	31301163	V-belt Pulley	шкив клиноременной передачи	Keilriemenscheibe		1
0008	060501623	Flange bearing housing	корпус фланцевого подшипника	Flanschlagergehaeuse		1
0010	02852926	Flange Bearing Housing	корпус фланцевого подшипника	Flanschlagergehaeuse		1
0018	03502497	Gib-head Key	шпонка с головкой	Nasenkeil	14X9X125	1
0020	614-12035	Hex bolt	винт с шестигранной головкой	Sechskantschraube	M12X35 8.8-A3C	6
0021	06577011	Locking washer	стопорная шайба	Sperrkantscheibe		6
0022	003784004	Feather	призматическая шпонка	Passfeder	A14X9X70	3
0023	814-12070	Hex Bolt	винт с шестигранной головкой	Sechskantschraube	M12X70 8.8-A3C	3
0024	06577011	Locking washer	стопорная шайба	Sperrkantscheibe		3

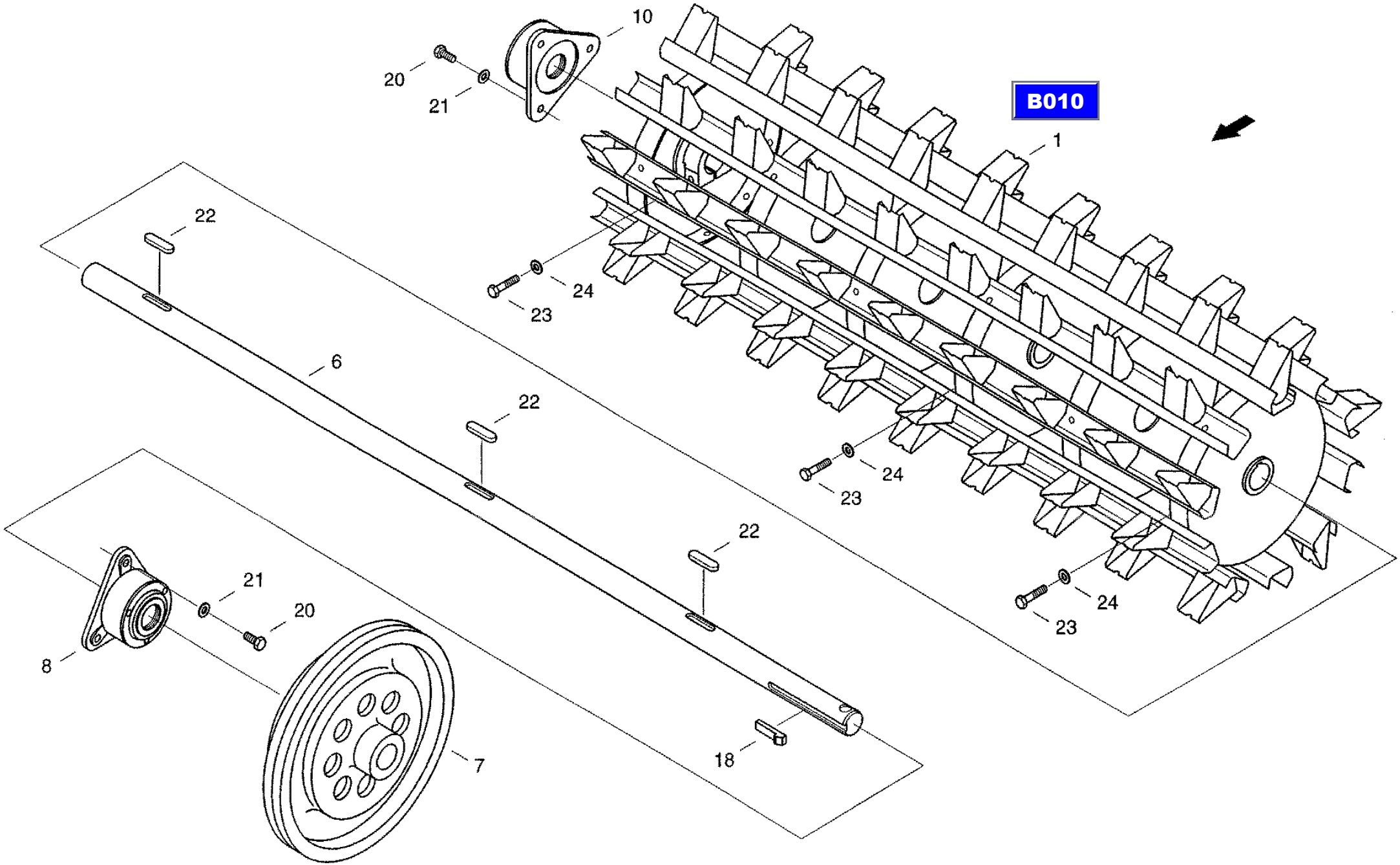

CT8088_B009/9910

21.06.99

CF-80

Separator preassembled
сепарирующий барабан, предварительно смонтированн.
Separiertrommel VM

B010

REF.	PART NO.	ENGLISH	РУССКИЙ	DEUTSCH	REMARK	QTY
0002	060134867	Slat	планка с билами	Schlaegerleiste		5
0005	060134891	Slat	планка с билами	Schlaegerleiste		5
0009	060134906	Wall, cpl.	стенка	Wand		3
0012	060134914	Wall	стенка	Wand		3
0016	627-10030	Hexagon head bolt	винт с шестигранной головкой	Sechskantschraube	M10X30 10.9-A3C	57
0017	627-10035	Hex bolt	винт с шестигранной головкой	Sechskantschraube	M10X35 10.9-A3C	3
0018	829-1410	Hex nut	шестигранная гайка	Sechskantmutter	M10 10-A3C	120
0022	060159207	Differential wight	противовес	Ausgleichgewicht		1
0023	060159215	Differential wight	противовес	Ausgleichgewicht		1
0024	060159223	Differential wight	противовес	Ausgleichgewicht		1

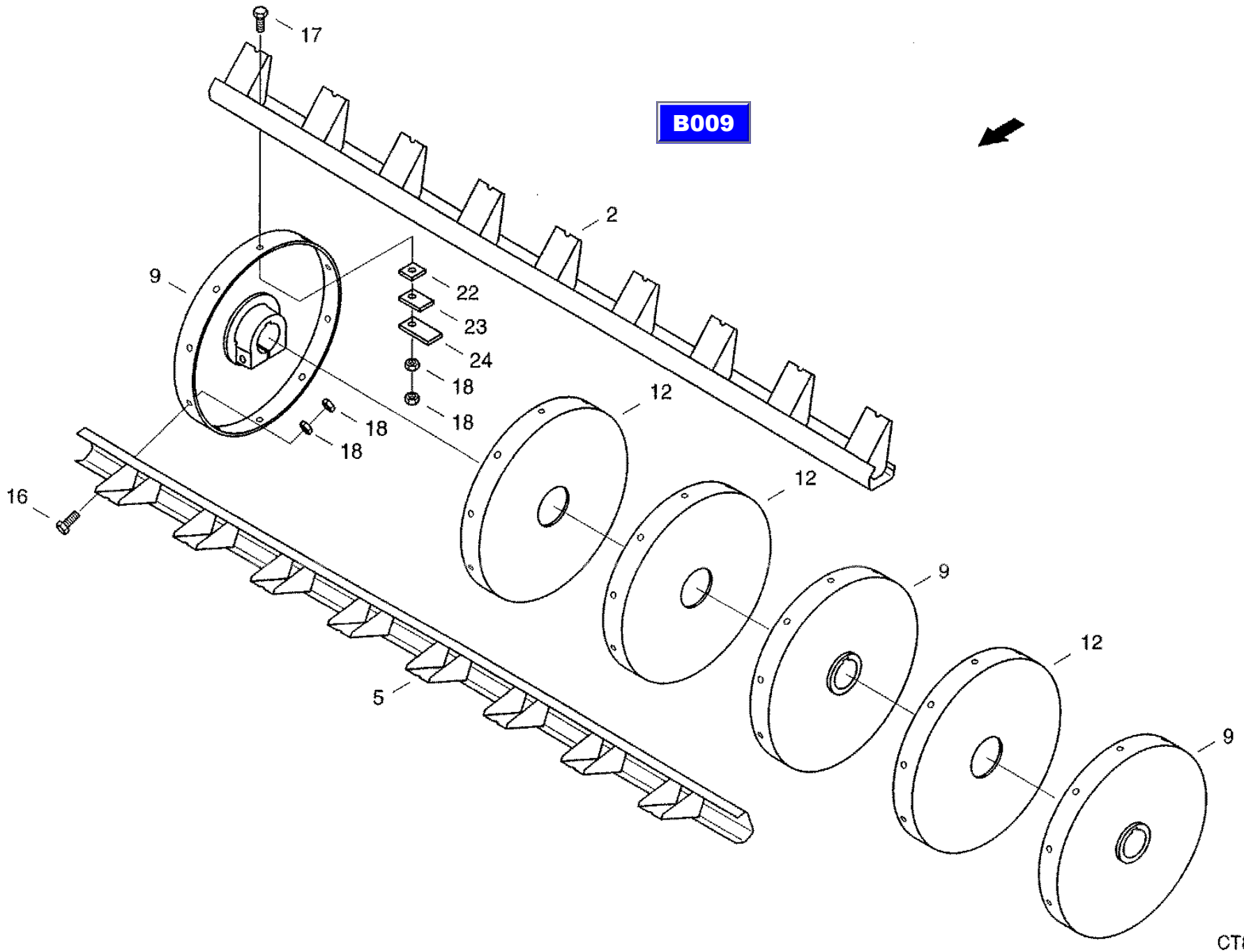

CT8088_B010/9910

21.06.99

CF-80

Straw stripper drum
барабан для соломы
Strohtrommel

B011

REF.	PART NO.	ENGLISH	РУССКИЙ	DEUTSCH	REMARK	QTY
0001	061076316	Drum Body	корпус барабана	Trommelkoerper		1
0006	061072642	Shaft	вал	Welle		1
0007	061072650	V-belt Pulley	шкив клиноременной передачи	Keilriemenscheibe		1
0011	003671937	Flange bearing	фланцевый подшипник	Flanschlager		2
0015	800-1135	Snap ring	стопорное кольцо	Sicherungsring	35X1,5 FST	1
0018	825-1412	Hex nut	шестигранная гайка	Sechskantmutter	M12 8-A3C	8
0019	06577011	Locking washer	стопорная шайба	Sperrkantscheibe		8
0021	003501551	Feather	призматическая шпонка	Passfeder	A12X8X45	1
0022	003781075	Gib-head key	шпонка с головкой	Nasenkeil	10X8X70 NASENKEIL	1
0030	020802177	Rail	планка	Schiene		1
0031	020802160	Rail	планка	Schiene		1
0033	614-8016	Hex bolt	винт с шестигранной головкой	Sechskantschraube	M8X16 8.8-A3C	4
0034	825-1408	Hex nut	шестигранная гайка	Sechskantmutter	M8 8-A3C	4
0035	06577028	Locking washer	стопорная шайба	Sperrkantscheibe		4

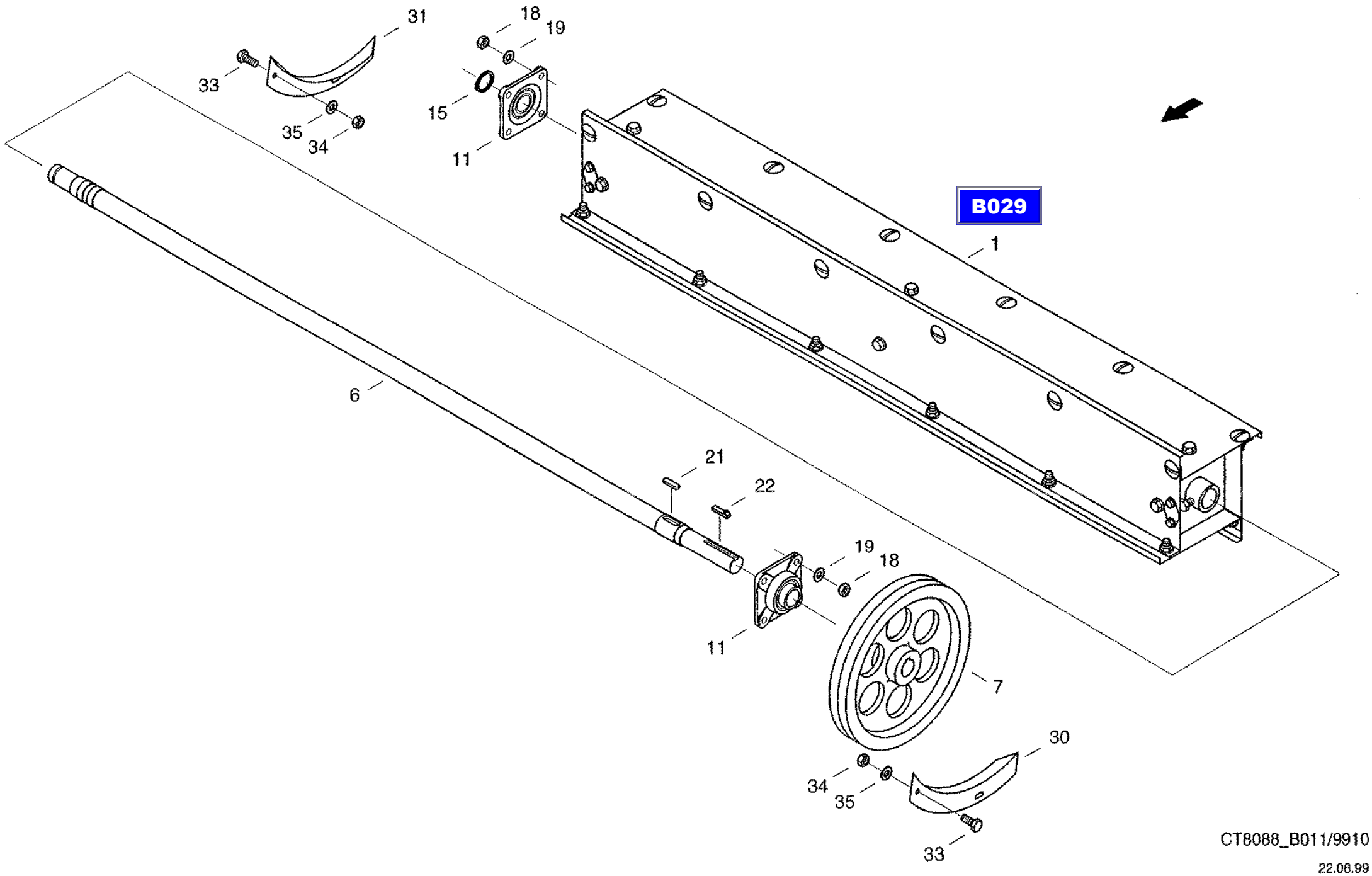

CT8088_B011/9910

22.06.99

CF-80

Concave w. adjustment
подбарабанье с регулировкой
Dreschkorb mit Verstellung

B012

REF.	PART NO.	ENGLISH	РУССКИЙ	DEUTSCH	REMARK	QTY
0002	061067075	Lever	рычаг	Hebel		
0005	061079720	Tension Rod	тяга	Zugstange		
0006	31301001	Tension Rod	тяга	Zugstange		
0007	061019068	Lever	рычаг	Hebel		
0008	061067114	Connecting Rod	связь	Koppel		
0010	061071184	Cable - Concave Adjustmen	кабель сист.регулир.подбараб.	Kabel-korbverstellun		
0012	060509325	Plastic clamp	пластмассовый зажим	Plasteklammer		6
0018	061068420	Bush	втулка	Buchse		2
0019	060010382	Tension piece	зажим	Spannstueck		3
0020	31300958	Tension Rod	тяга	Zugstange		1
0023	061079632	Double Pin Plate	двойной штепсель	Doppelstecker		1
0027	31300660	Washer	шайба	Scheibe		2
0030	31295678	Tension Rod	тяга	Zugstange		1
0031	061068494	Washer	шайба	Scheibe		2
0032	061068412	Spacer Sleeve	распорная втулка	Distanzhuelse		2
0039	060010526	Pin	цапфа	Zapfen		1
0040	060010534	Pin	цапфа	Zapfen		1
0041	061068404	Cover	кожух	Abdeckung		2
0042	31315521	Cover	кожух	Abdeckung		2
0048	006332195	Hex bolt	винт с шестигранной головкой	Sechskantschraube	M10X75 8.8-A3C	1
0049	825-1410	Hex nut	шестигранная гайка	Sechskantmutter	M10 8-A3C	1
0050	006460178	Washer	шайба	Scheibe	10.5-ST-A3C	1
0051	614-8020	Hex bolt	винт с шестигранной головкой	Sechskantschraube	M8X20 8.8-A3C	1
0052	006501380	Spring washer	пружинная шайба	Federscheibe	B8-FST-A3C	1
0053	003501158	Feather	призматическая шпонка	Passfeder	A8X7X20	1
0054	733-6340	Splint pin	шплинт	Splint	6,3X40 ST-A3C	1
0055	614-8040	Hex bolt	винт с шестигранной головкой	Sechskantschraube	M8X40 8.8-A3C	2
0056	06577028	Locking washer	стопорная шайба	Sperrkantscheibe		2
0057	825-1408	Hex nut	шестигранная гайка	Sechskantmutter	M8 8-A3C	2
0059	825-1416	Hex nut	шестигранная гайка	Sechskantmutter	M16 8-A3C	5

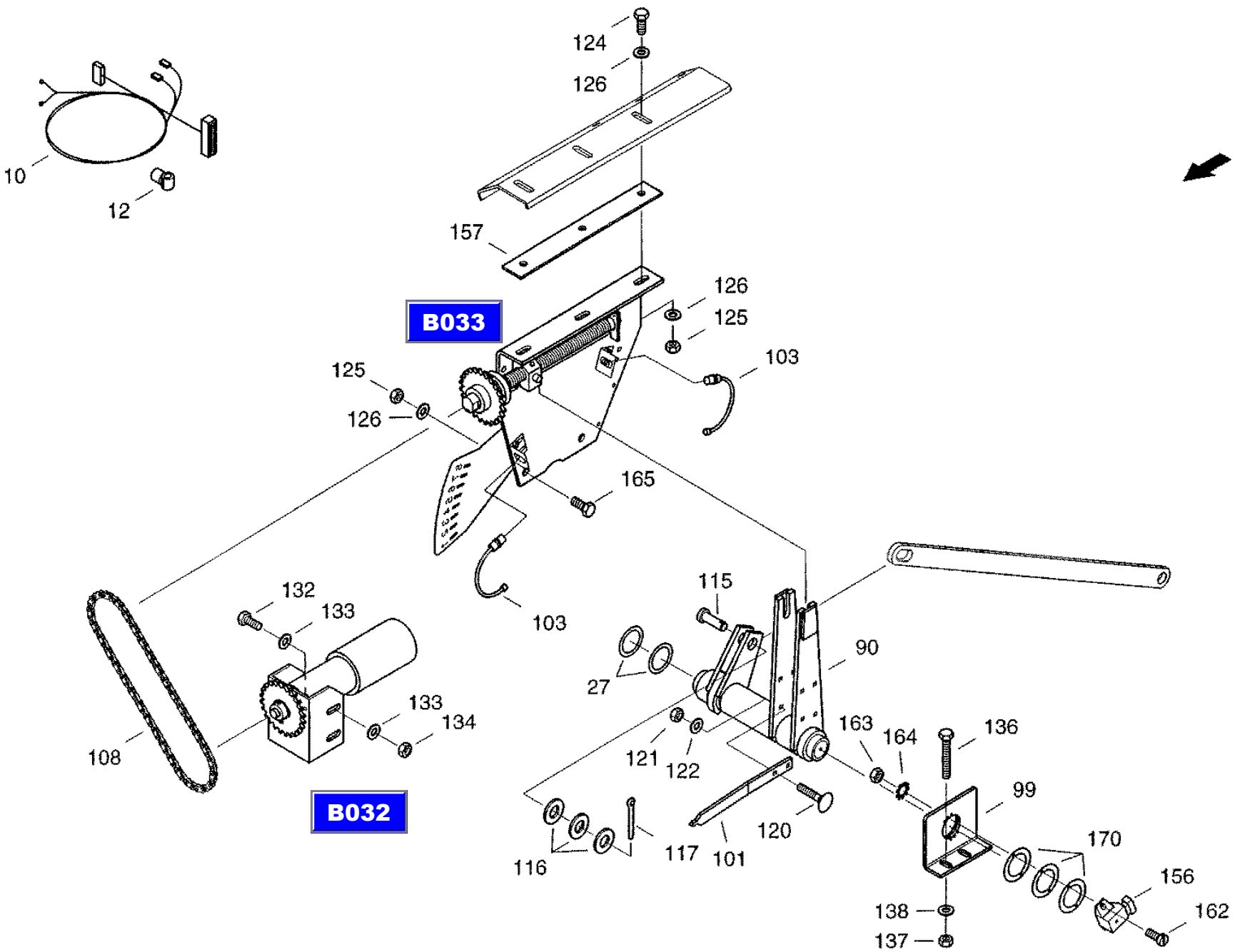

XCT8088_B012_1/9910

27.10.99

CF-80

Concave w. adjustment
подбарабанье с регулировкой
Dreschkorb mit Verstellung

B012

REF.	PART NO.	ENGLISH	РУССКИЙ	DEUTSCH	REMARK	QTY
0061	614-16120	Hex Bolt	винт с шестигранной головкой	Sechskantschraube	M16X120 8.8-A3C	
0069	614-16090	Hex Bolt	винт с шестигранной головкой	Sechskantschraube	M16X90 8.8-A3C	
0070	06026676	Wing Bolt	барашковый винт	Fluegelschraube	M8X20 ST-A3C	
0078	31287598	Double Pin Plate	двойной штепсель	Doppelstecker		
0079	614-8050	Hex bolt	винт с шестигранной головкой	Sechskantschraube	M8X50 8.8-A3C	
0080	061079665	Adjusting Shaft	регул, вал	Verstellwelle		1
0081	061079698	Plug	штекер	Stecker		1
0082	614-8016	Hex bolt	винт с шестигранной головкой	Sechskantschraube	M8X16 8.8-A3C	2
0083	06577044	Locking washer	стопорная шайба	Sperrkantscheibe		4
0085	825-1408	Hex nut	шестигранная гайка	Sechskantmutter	M8 8-A3C	1
0090	061067122	Lever Shaft	вал рычага	Hebelwelle		1
0099	061068445	Bracket	крепление	Halter		1
0101	061067163	Pointer	указатель	Zeiger		1
0103	060533518	Initiator	преобр.неэл.вел.в электр.	Initiator		2
0108	060526898	Roller chain	роликовая цепь	Rollenkette	08B-1X65L	1
0115	060526912	Bolt	болт	Bolzen	B20H11X50X42-ST-A3C	1
0116	895-11020	Washer	шайба	Scheibe	21 ST-A3C	3
0117	733-4040	Splint pin	шплинт	Splint	4X40 ST-A3C	1
0120	007751234	Flat-round-head screw	болт с полупотайной головкой	Flachrundschraube	M6X20 8.8-A3C	2
0121	832-10406	Hex, Nut	шестигранная гайка	Sechskantmutter	M6 8-A3C	2
0122	06577036	Locking washer	стопорная шайба	Sperrkantscheibe		2
0124	614-10030	Hex bolt	винт с шестигранной головкой	Sechskantschraube	M10X30 8.8-A3C	3
0125	825-1410	Hex nut	шестигранная гайка	Sechskantmutter	M10 8-A3C	5
0126	006576076	Locking washer	стопорная шайба	Sperrkantscheibe		8
0132	614-10030	Hex bolt	винт с шестигранной головкой	Sechskantschraube	M10X30 8.8-A3C	4
0133	006576076	Locking washer	стопорная шайба	Sperrkantscheibe		8
0134	825-1410	Hex nut	шестигранная гайка	Sechskantmutter	M10 8-A3C	4
0136	614-10080	Hex Bolt	винт с шестигранной головкой	Sechskantschraube	M10X80 8.8-A3C	2
0137	825-1410	Hex nut	шестигранная гайка	Sechskantmutter	M10 8-A3C	2
0138	006576076	Locking washer	стопорная шайба	Sperrkantscheibe		2

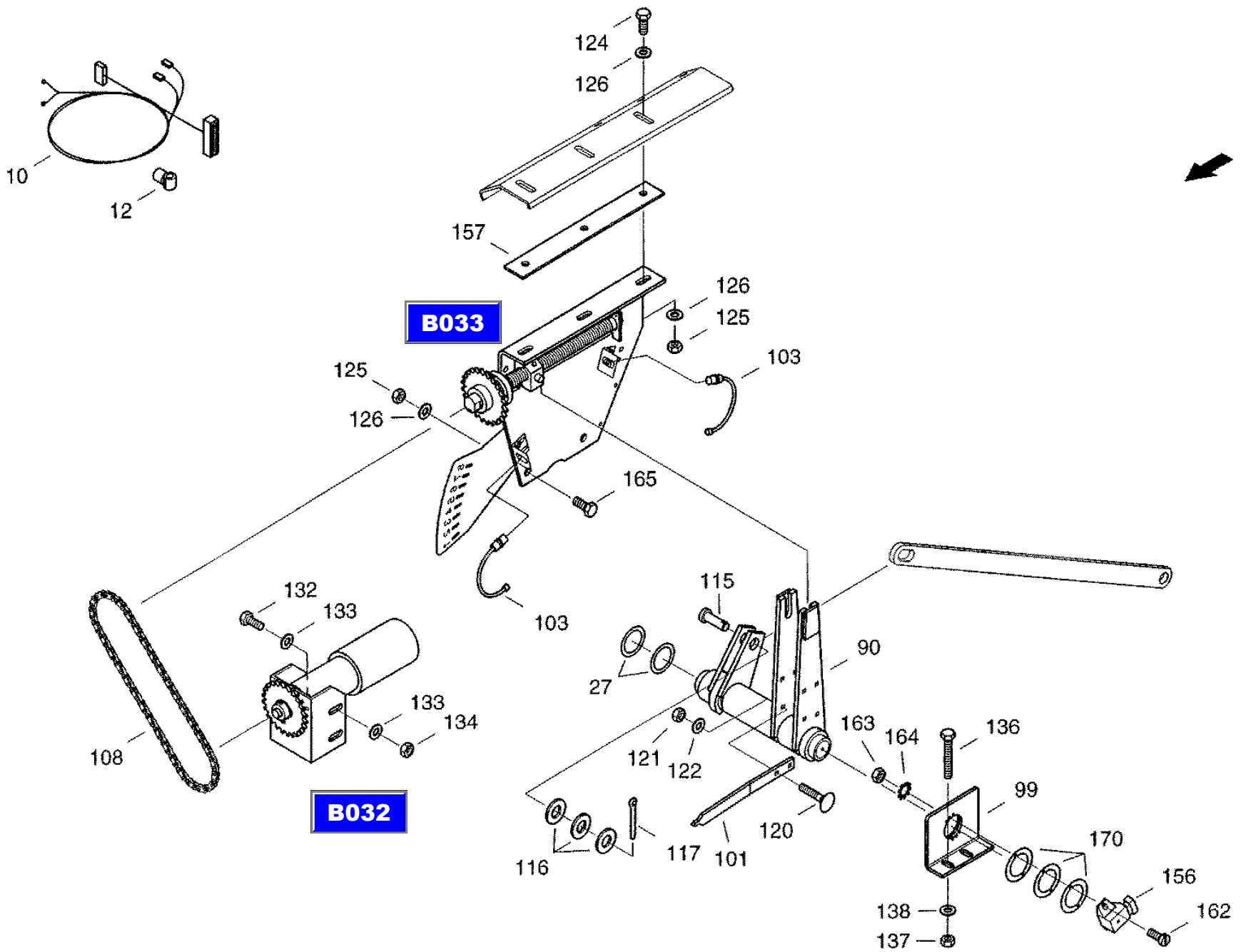

XCT8088_B012_1/9910

27.10.99

CF-80

Concave w. adjustment
подбарабанье с регулировкой
Dreschkorb mit Verstellung

B012

REF.	PART NO.	ENGLISH	РУССКИЙ	DEUTSCH	REMARK	QTY
0151	060533583	Snap Ring	стопорное кольцо	Sicherungsring	36X1,75-A3C	2
0156	060533591	Angle Sensor	угловой сенсор	Winkelsensor		1
0157	061068525	Shim	прокладка	Beilage		3
0162	006006937	Cheese-head screw	болт с цилиндрической головкой	Zylinderschraube	M4X30-4.8-A3C	2
0163	895-11004	Washer	шайба	Scheibe	4,3 ST-A3C	2
0164	006506055	Toothed washer	стопорная зубчатая шайба	Zahnscheibe	A4.3 A3C	2
0165	614-10020	Hex bolt	винт с шестигранной головкой	Sechskantschraube	M10X20 8.8-A3C	2
0170	31297470	Shim	прокладка	Beilage		2
0171	31316040	Shim	прокладка	Beilage		1

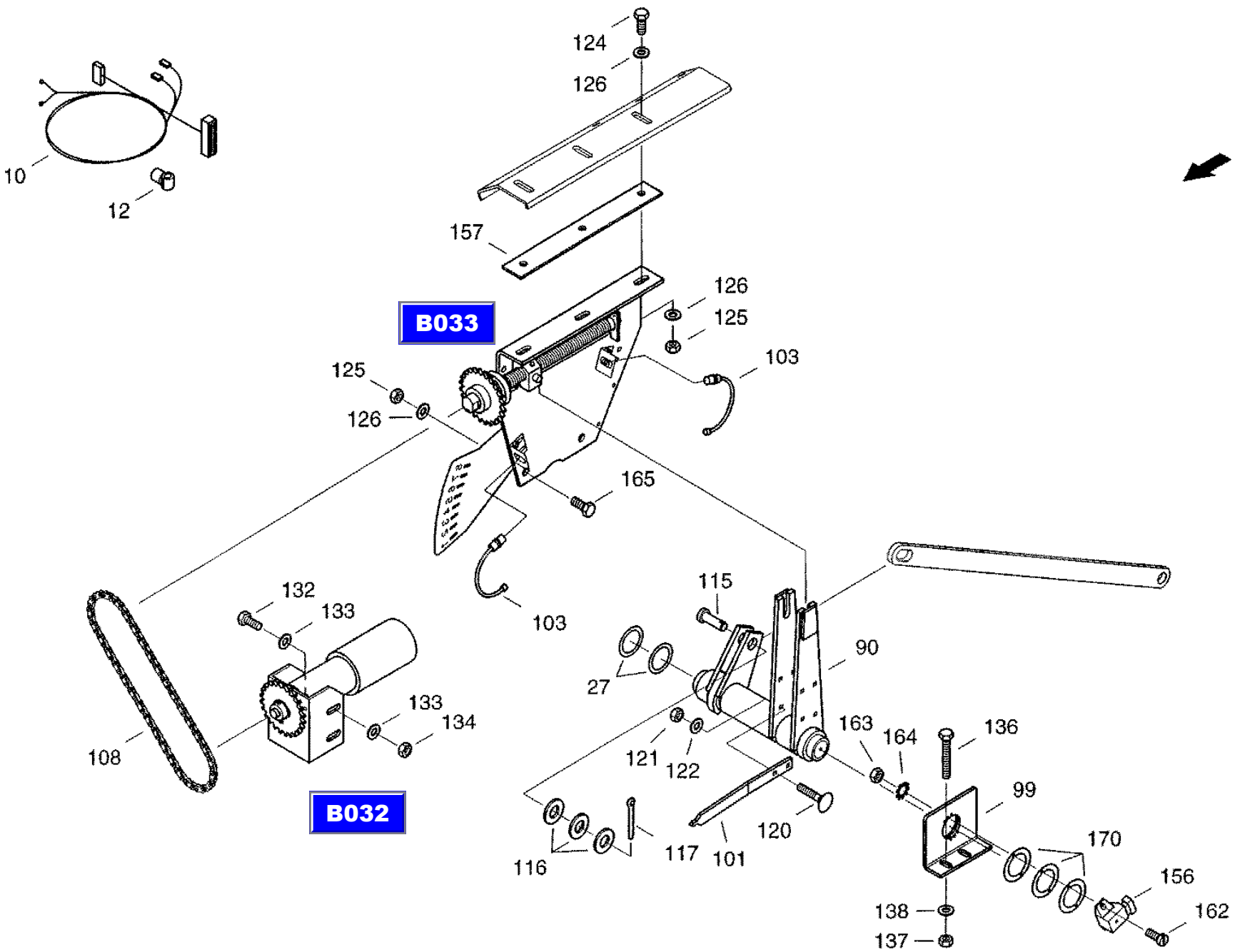

XCT8088_B012_1/9910

27.10.99

CF-80

Concave w. adjustment
подбарабанье с регулировкой
Dreschkorb mit Verstellung

B012

REF.	PART NO.	ENGLISH	РУССКИЙ	DEUTSCH	REMARK	QTY
0002	061067075	Lever	рычаг	Hebel		
0005	061079720	Tension Rod	тяга	Zugstange		
0006	31301001	Tension Rod	тяга	Zugstange		
0007	061019068	Lever	рычаг	Hebel		
0008	061067114	Connecting Rod	связь	Koppel		
0010	061071184	Cable - Concave Adjustmen	кабель сист.регулир.подбараб.	Kabel-korbverstellun		
0012	060509325	Plastic clamp	пластмассовый зажим	Plasteklammer		6
0018	061068420	Bush	втулка	Buchse		2
0019	060010382	Tension piece	зажим	Spannstueck		3
0020	31300958	Tension Rod	тяга	Zugstange		1
0023	061079632	Double Pin Plate	двойной штепсель	Doppelstecker		1
0027	31300660	Washer	шайба	Scheibe		2
0030	31295678	Tension Rod	тяга	Zugstange		1
0031	061068494	Washer	шайба	Scheibe		2
0032	061068412	Spacer Sleeve	распорная втулка	Distanzhuelse		2
0039	060010526	Pin	цапфа	Zapfen		1
0040	060010534	Pin	цапфа	Zapfen		1
0041	061068404	Cover	кожух	Abdeckung		2
0042	31315521	Cover	кожух	Abdeckung		2
0048	006332195	Hex bolt	винт с шестигранной головкой	Sechskantschraube	M10X75 8.8-A3C	1
0049	825-1410	Hex nut	шестигранная гайка	Sechskantmutter	M10 8-A3C	1
0050	006460178	Washer	шайба	Scheibe	10.5-ST-A3C	1
0051	614-8020	Hex bolt	винт с шестигранной головкой	Sechskantschraube	M8X20 8.8-A3C	1
0052	006501380	Spring washer	пружинная шайба	Federscheibe	B8-FST-A3C	1
0053	003501158	Feather	призматическая шпонка	Passfeder	A8X7X20	1
0054	733-6340	Splint pin	шплинт	Splint	6,3X40 ST-A3C	1
0055	614-8040	Hex bolt	винт с шестигранной головкой	Sechskantschraube	M8X40 8.8-A3C	2
0056	06577028	Locking washer	стопорная шайба	Sperrkantscheibe		2
0057	825-1408	Hex nut	шестигранная гайка	Sechskantmutter	M8 8-A3C	2
0059	825-1416	Hex nut	шестигранная гайка	Sechskantmutter	M16 8-A3C	5

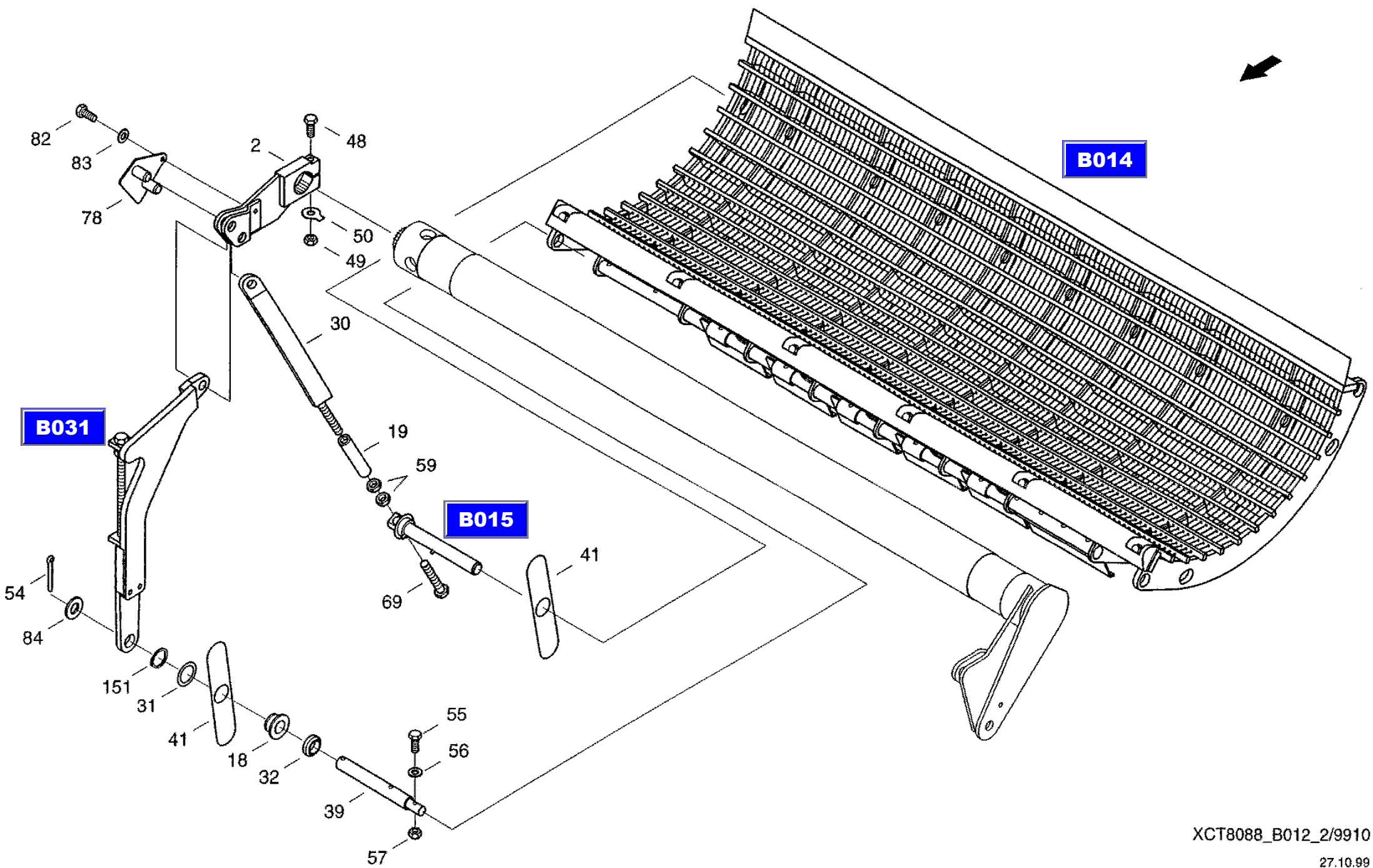

XCT8088_B012_2/9910

27.10.99

CF-80

Concave w. adjustment
подбарабанье с регулировкой
Dreschkorb mit Verstellung

B012

REF.	PART NO.	ENGLISH	РУССКИЙ	DEUTSCH	REMARK	QTY
0061	614-16120	Hex Bolt	винт с шестигранной головкой	Sechskantschraube	M16X120 8.8-A3C	
0069	614-16090	Hex Bolt	винт с шестигранной головкой	Sechskantschraube	M16X90 8.8-A3C	
0070	06026676	Wing Bolt	барашковый винт	Fluegelschraube	M8X20 ST-A3C	
0078	31287598	Double Pin Plate	двойной штепсель	Doppelstecker		
0079	614-8050	Hex bolt	винт с шестигранной головкой	Sechskantschraube	M8X50 8.8-A3C	
0080	061079665	Adjusting Shaft	регул, вал	Verstellwelle		1
0081	061079698	Plug	штекер	Stecker		1
0082	614-8016	Hex bolt	винт с шестигранной головкой	Sechskantschraube	M8X16 8.8-A3C	2
0083	06577044	Locking washer	стопорная шайба	Sperrkantscheibe		4
0085	825-1408	Hex nut	шестигранная гайка	Sechskantmutter	M8 8-A3C	1
0090	061067122	Lever Shaft	вал рычага	Hebelwelle		1
0099	061068445	Bracket	крепление	Halter		1
0101	061067163	Pointer	указатель	Zeiger		1
0103	060533518	Initiator	преобр.неэл.вел.в электр.	Initiator		2
0108	060526898	Roller chain	роликовая цепь	Rollenkette	08B-1X65L	1
0115	060526912	Bolt	болт	Bolzen	B20H11X50X42-ST-A3C	1
0116	895-11020	Washer	шайба	Scheibe	21 ST-A3C	3
0117	733-4040	Splint pin	шплинт	Splint	4X40 ST-A3C	1
0120	007751234	Flat-round-head screw	болт с полупотайной головкой	Flachrundschraube	M6X20 8.8-A3C	2
0121	832-10406	Hex, Nut	шестигранная гайка	Sechskantmutter	M6 8-A3C	2
0122	06577036	Locking washer	стопорная шайба	Sperrkantscheibe		2
0124	614-10030	Hex bolt	винт с шестигранной головкой	Sechskantschraube	M10X30 8.8-A3C	3
0125	825-1410	Hex nut	шестигранная гайка	Sechskantmutter	M10 8-A3C	5
0126	006576076	Locking washer	стопорная шайба	Sperrkantscheibe		8
0132	614-10030	Hex bolt	винт с шестигранной головкой	Sechskantschraube	M10X30 8.8-A3C	4
0133	006576076	Locking washer	стопорная шайба	Sperrkantscheibe		8
0134	825-1410	Hex nut	шестигранная гайка	Sechskantmutter	M10 8-A3C	4
0136	614-10080	Hex Bolt	винт с шестигранной головкой	Sechskantschraube	M10X80 8.8-A3C	2
0137	825-1410	Hex nut	шестигранная гайка	Sechskantmutter	M10 8-A3C	2
0138	006576076	Locking washer	стопорная шайба	Sperrkantscheibe		2

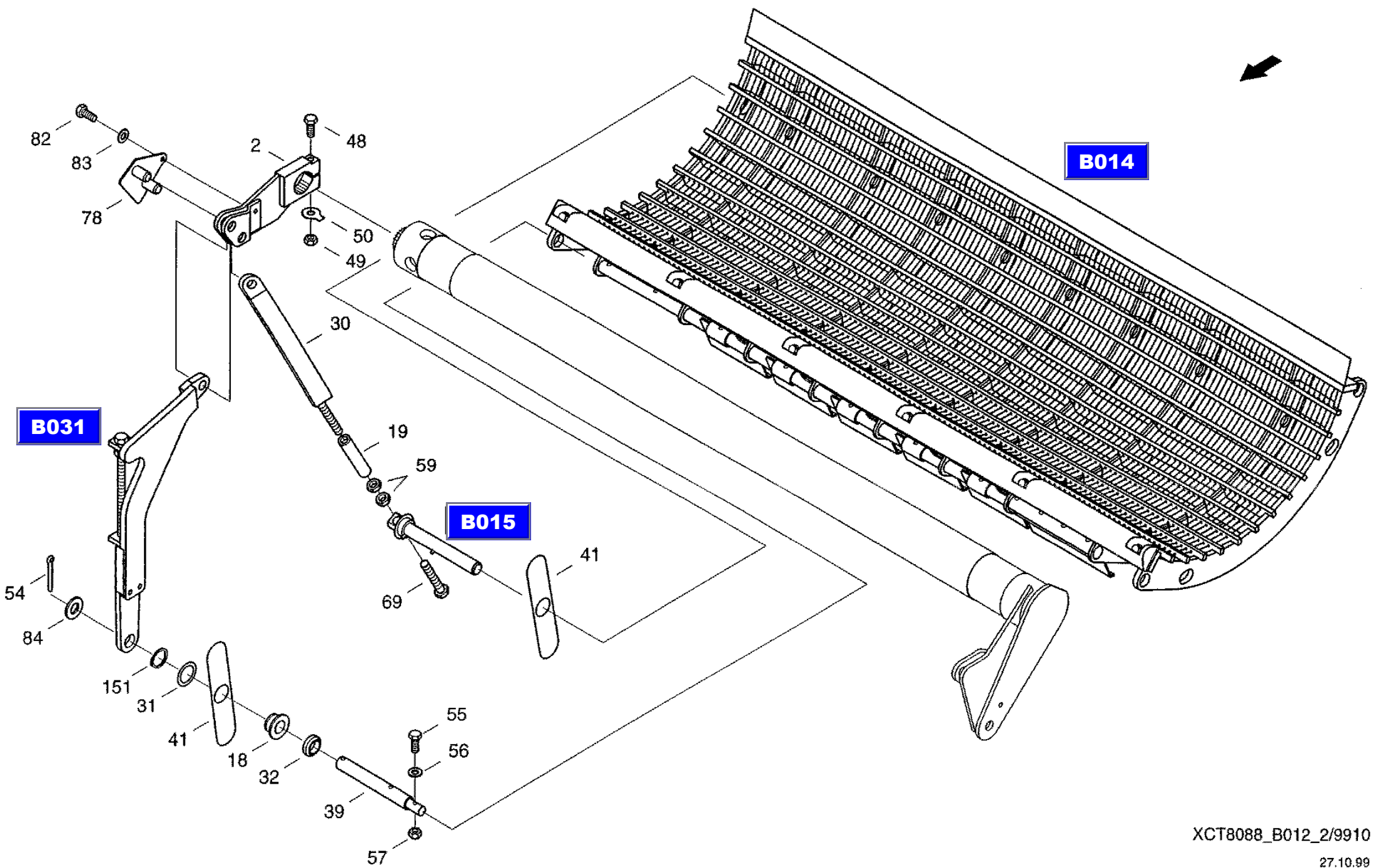

XCT8088_B012_2/9910

27.10.99

CF-80

Concave w. adjustment
подбарабанье с регулировкой
Dreschkorb mit Verstellung

B012

REF.	PART NO.	ENGLISH	РУССКИЙ	DEUTSCH	REMARK	QTY
0151	060533583	Snap Ring	стопорное кольцо	Sicherungsring	36X1,75-A3C	2
0156	060533591	Angle Sensor	угловой сенсор	Winkelsensor		1
0157	061068525	Shim	прокладка	Beilage		3
0162	006006937	Cheese-head screw	болт с цилиндрической головкой	Zylinderschraube	M4X30-4.8-A3C	2
0163	895-11004	Washer	шайба	Scheibe	4,3 ST-A3C	2
0164	006506055	Toothed washer	стопорная зубчатая шайба	Zahnscheibe	A4.3 A3C	2
0165	614-10020	Hex bolt	винт с шестигранной головкой	Sechskantschraube	M10X20 8.8-A3C	2
0170	31297470	Shim	прокладка	Beilage		2
0171	31316040	Shim	прокладка	Beilage		1

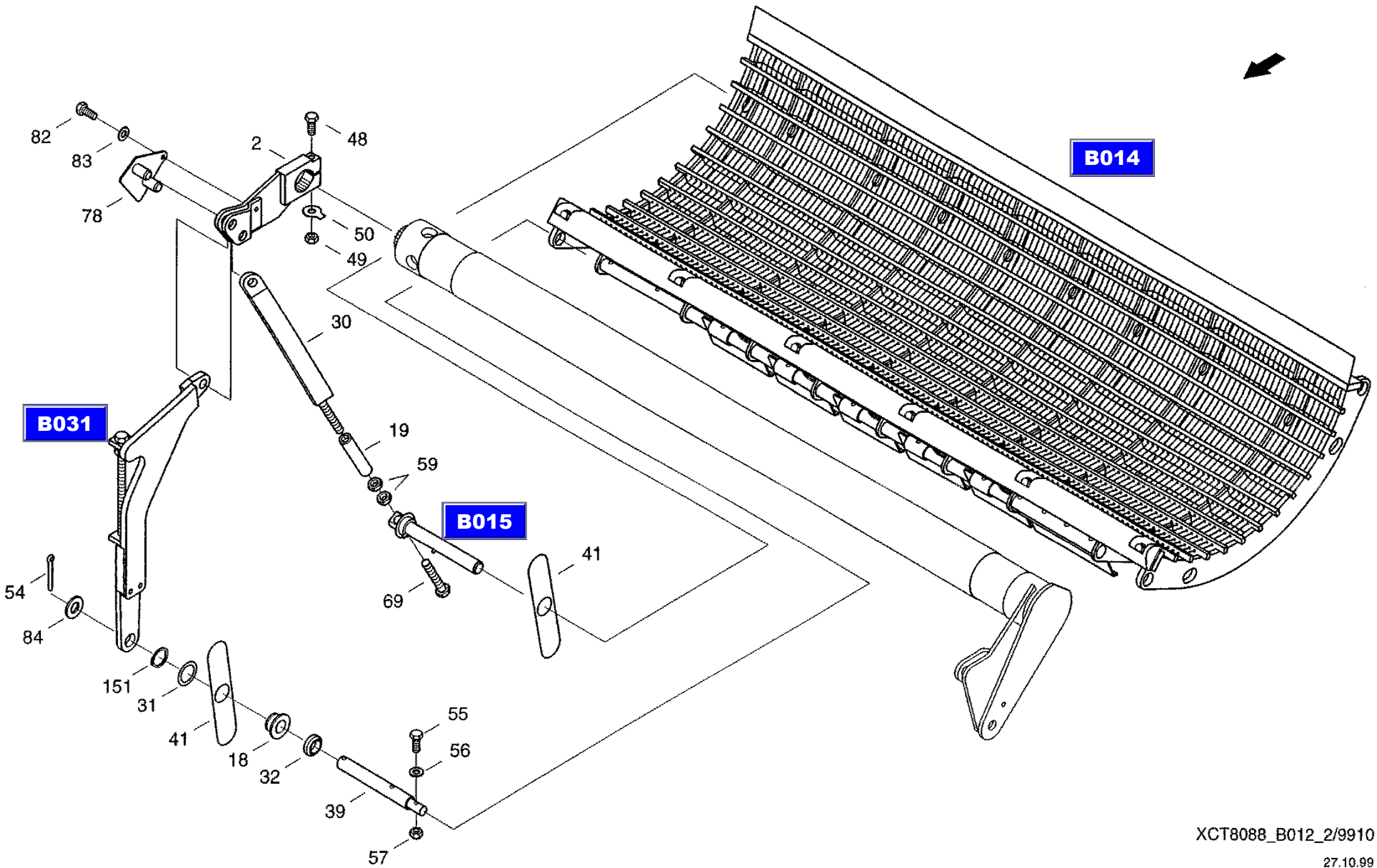

XCT8088_B012_2/9910

27.10.99

CF-80

Concave w. adjustment
подбарабанье с регулировкой
Dreschkorb mit Verstellung

B012

REF.	PART NO.	ENGLISH	РУССКИЙ	DEUTSCH	REMARK	QTY
0002	061067075	Lever	рычаг	Hebel		
0005	061079720	Tension Rod	тяга	Zugstange		
0006	31301001	Tension Rod	тяга	Zugstange		
0007	061019068	Lever	рычаг	Hebel		
0008	061067114	Connecting Rod	связь	Koppel		
0010	061071184	Cable - Concave Adjustmen	кабель сист.регулир.подбараб.	Kabel-korbverstellun		
0012	060509325	Plastic clamp	пластмассовый зажим	Plasteklammer		6
0018	061068420	Bush	втулка	Buchse		2
0019	060010382	Tension piece	зажим	Spannstueck		3
0020	31300958	Tension Rod	тяга	Zugstange		1
0023	061079632	Double Pin Plate	двойной штепсель	Doppelstecker		1
0027	31300660	Washer	шайба	Scheibe		2
0030	31295678	Tension Rod	тяга	Zugstange		1
0031	061068494	Washer	шайба	Scheibe		2
0032	061068412	Spacer Sleeve	распорная втулка	Distanzhuelse		2
0039	060010526	Pin	цапфа	Zapfen		1
0040	060010534	Pin	цапфа	Zapfen		1
0041	061068404	Cover	кожух	Abdeckung		2
0042	31315521	Cover	кожух	Abdeckung		2
0048	006332195	Hex bolt	винт с шестигранной головкой	Sechskantschraube	M10X75 8.8-A3C	1
0049	825-1410	Hex nut	шестигранная гайка	Sechskantmutter	M10 8-A3C	1
0050	006460178	Washer	шайба	Scheibe	10.5-ST-A3C	1
0051	614-8020	Hex bolt	винт с шестигранной головкой	Sechskantschraube	M8X20 8.8-A3C	1
0052	006501380	Spring washer	пружинная шайба	Federscheibe	B8-FST-A3C	1
0053	003501158	Feather	призматическая шпонка	Passfeder	A8X7X20	1
0054	733-6340	Splint pin	шплинт	Splint	6,3X40 ST-A3C	1
0055	614-8040	Hex bolt	винт с шестигранной головкой	Sechskantschraube	M8X40 8.8-A3C	2
0056	06577028	Locking washer	стопорная шайба	Sperrkantscheibe		2
0057	825-1408	Hex nut	шестигранная гайка	Sechskantmutter	M8 8-A3C	2
0059	825-1416	Hex nut	шестигранная гайка	Sechskantmutter	M16 8-A3C	5

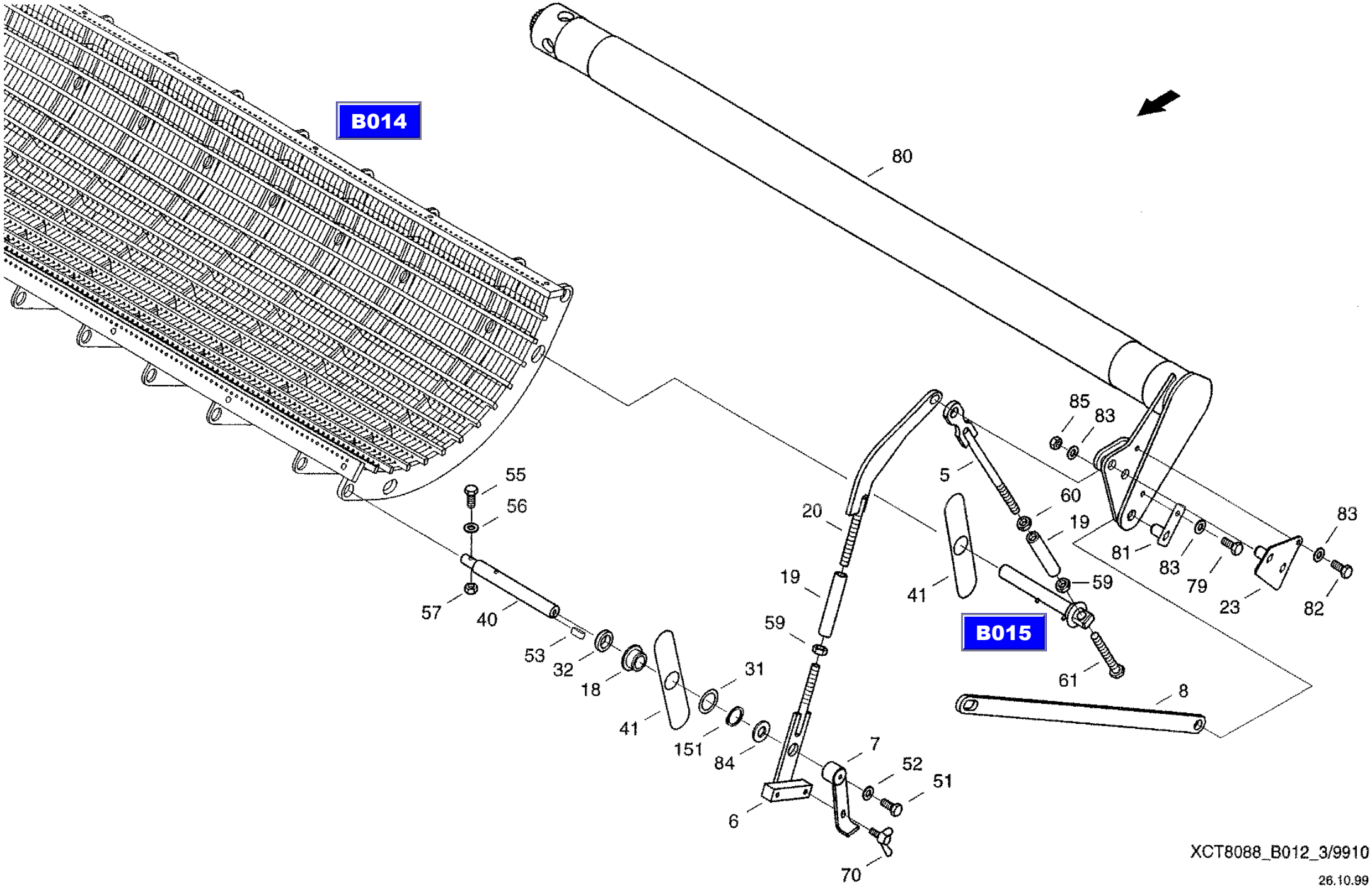

XCT8088_B012_3/9910

26.10.99

CF-80

Concave w. adjustment
подбарабанье с регулировкой
Dreschkorb mit Verstellung

B012

REF.	PART NO.	ENGLISH	РУССКИЙ	DEUTSCH	REMARK	QTY
0061	614-16120	Hex Bolt	винт с шестигранной головкой	Sechskantschraube	M16X120 8.8-A3C	
0069	614-16090	Hex Bolt	винт с шестигранной головкой	Sechskantschraube	M16X90 8.8-A3C	
0070	06026676	Wing Bolt	барашковый винт	Fluegelschraube	M8X20 ST-A3C	
0078	31287598	Double Pin Plate	двойной штепсель	Doppelstecker		
0079	614-8050	Hex bolt	винт с шестигранной головкой	Sechskantschraube	M8X50 8.8-A3C	
0080	061079665	Adjusting Shaft	регул, вал	Verstellwelle		1
0081	061079698	Plug	штекер	Stecker		1
0082	614-8016	Hex bolt	винт с шестигранной головкой	Sechskantschraube	M8X16 8.8-A3C	2
0083	06577044	Locking washer	стопорная шайба	Sperrkantscheibe		4
0085	825-1408	Hex nut	шестигранная гайка	Sechskantmutter	M8 8-A3C	1
0090	061067122	Lever Shaft	вал рычага	Hebelwelle		1
0099	061068445	Bracket	крепление	Halter		1
0101	061067163	Pointer	указатель	Zeiger		1
0103	060533518	Initiator	преобр.неэл.вел.в электр.	Initiator		2
0108	060526898	Roller chain	роликовая цепь	Rollenkette	08B-1X65L	1
0115	060526912	Bolt	болт	Bolzen	B20H11X50X42-ST-A3C	1
0116	895-11020	Washer	шайба	Scheibe	21 ST-A3C	3
0117	733-4040	Splint pin	шплинт	Splint	4X40 ST-A3C	1
0120	007751234	Flat-round-head screw	болт с полупотайной головкой	Flachrundschraube	M6X20 8.8-A3C	2
0121	832-10406	Hex, Nut	шестигранная гайка	Sechskantmutter	M6 8-A3C	2
0122	06577036	Locking washer	стопорная шайба	Sperrkantscheibe		2
0124	614-10030	Hex bolt	винт с шестигранной головкой	Sechskantschraube	M10X30 8.8-A3C	3
0125	825-1410	Hex nut	шестигранная гайка	Sechskantmutter	M10 8-A3C	5
0126	006576076	Locking washer	стопорная шайба	Sperrkantscheibe		8
0132	614-10030	Hex bolt	винт с шестигранной головкой	Sechskantschraube	M10X30 8.8-A3C	4
0133	006576076	Locking washer	стопорная шайба	Sperrkantscheibe		8
0134	825-1410	Hex nut	шестигранная гайка	Sechskantmutter	M10 8-A3C	4
0136	614-10080	Hex Bolt	винт с шестигранной головкой	Sechskantschraube	M10X80 8.8-A3C	2
0137	825-1410	Hex nut	шестигранная гайка	Sechskantmutter	M10 8-A3C	2
0138	006576076	Locking washer	стопорная шайба	Sperrkantscheibe		2

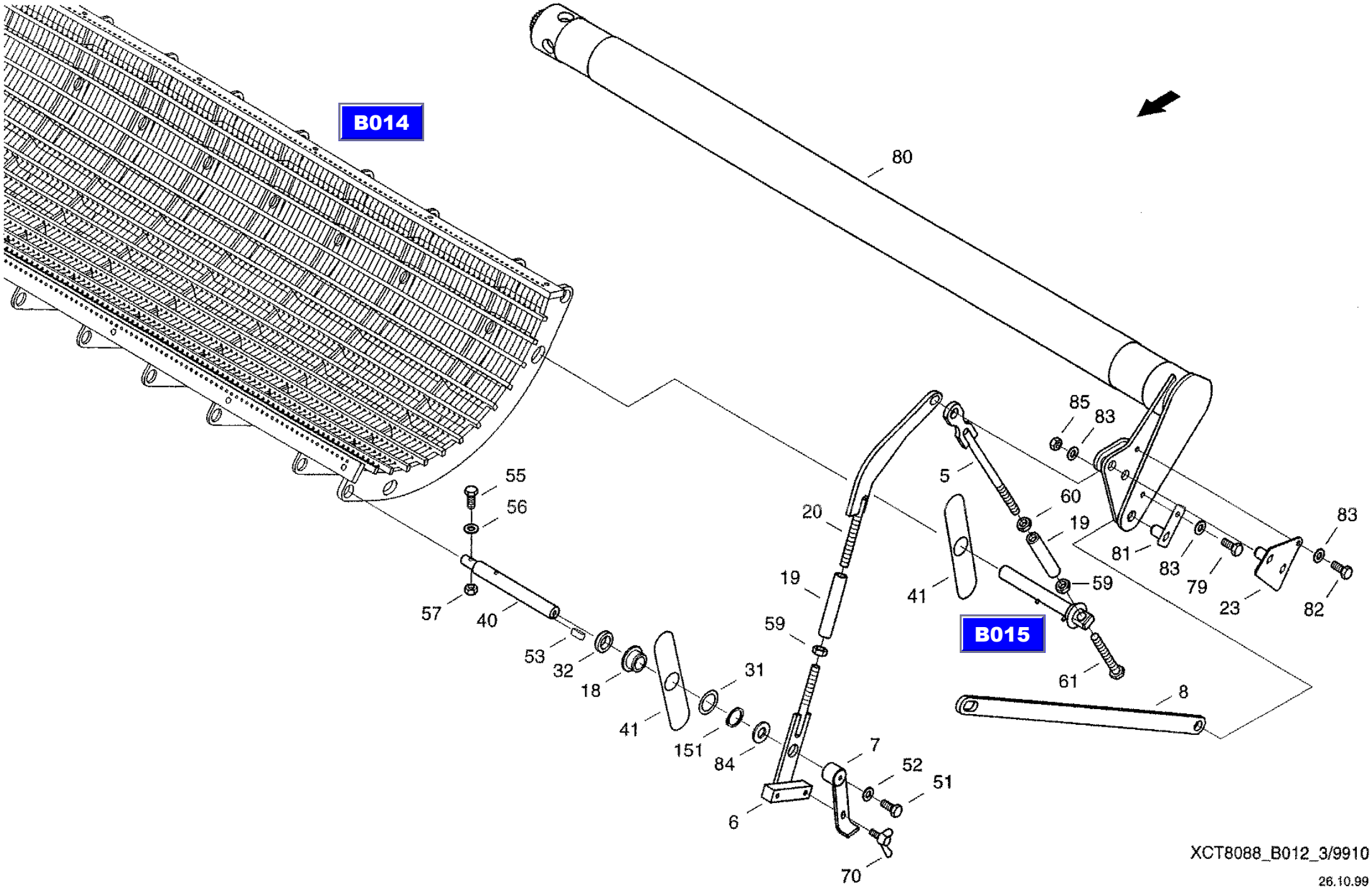

XCT8088_B012_3/9910

26.10.99

CF-80

Concave w. adjustment
подбарабанье с регулировкой
Dreschkorb mit Verstellung

B012

REF.	PART NO.	ENGLISH	РУССКИЙ	DEUTSCH	REMARK	QTY
0151	060533583	Snap Ring	стопорное кольцо	Sicherungsring	36X1,75-A3C	2
0156	060533591	Angle Sensor	угловой сенсор	Winkelsensor		1
0157	061068525	Shim	прокладка	Beilage		3
0162	006006937	Cheese-head screw	болт с цилиндрической головкой	Zylinderschraube	M4X30-4.8-A3C	2
0163	895-11004	Washer	шайба	Scheibe	4,3 ST-A3C	2
0164	006506055	Toothed washer	стопорная зубчатая шайба	Zahnscheibe	A4.3 A3C	2
0165	614-10020	Hex bolt	винт с шестигранной головкой	Sechskantschraube	M10X20 8.8-A3C	2
0170	31297470	Shim	прокладка	Beilage		2
0171	31316040	Shim	прокладка	Beilage		1

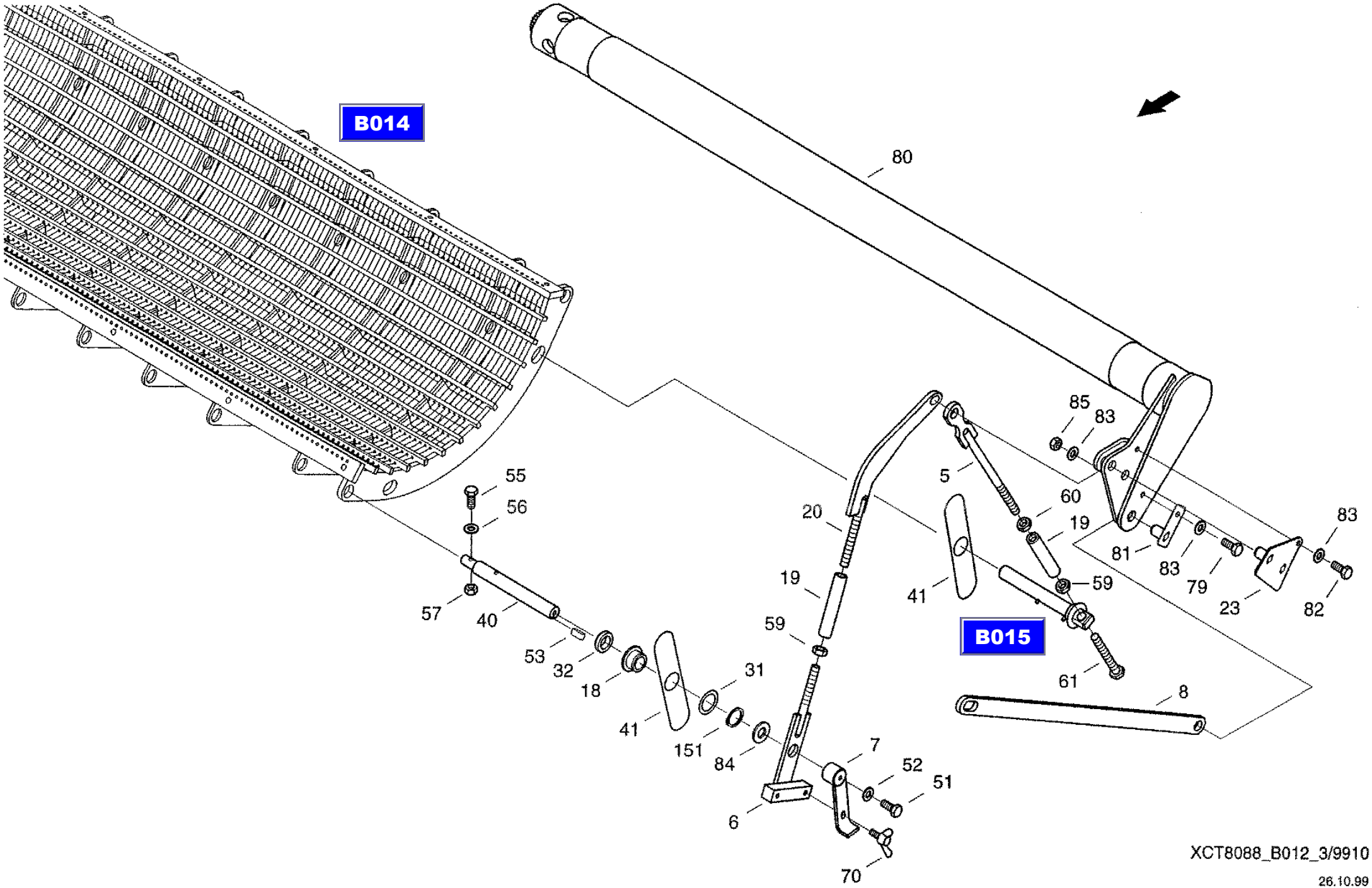

XCT8088_B012_3/9910

26.10.99

CF-80

Concave
подбарабанье
Dreschkorb

B014

REF.	PART NO.	ENGLISH	РУССКИЙ	DEUTSCH	REMARK	QTY
0021	020218402	Flap	заслонка	Klappe		5
0022	061001493	Tube	труба	Rohr		1
0024	061001485	Rap	заслонка	Klappe		2
0026	31294628	Inlet Rail	подводящая планка	Einlaufschiene		1
0055	614-8040	Hex bolt	винт с шестигранной головкой	Sechskantschraube	M8X40 8.8-A3C	7
0056	06577028	Locking washer	стопорная шайба	Sperrkantscheibe		7
0057	825-1408	Hex nut	шестигранная гайка	Sechskantmutter	M8 8-A3C	7
0058	864-10020	Cheese-head screw	болт с цилиндрической головкой	Zylinderschraube	M10X20 8.8-A3C	6
0062	06577052	Locking washer	стопорная шайба	Sperrkantscheibe		6
0088	003783688	Verbus bolt	болт с рифленой головкой	Ripp-Schraube		6
0089	061019043	Base	подкладка	Unterlage		1
0093	061001790	Guide rail	направляющая планка	Leitschiene		1

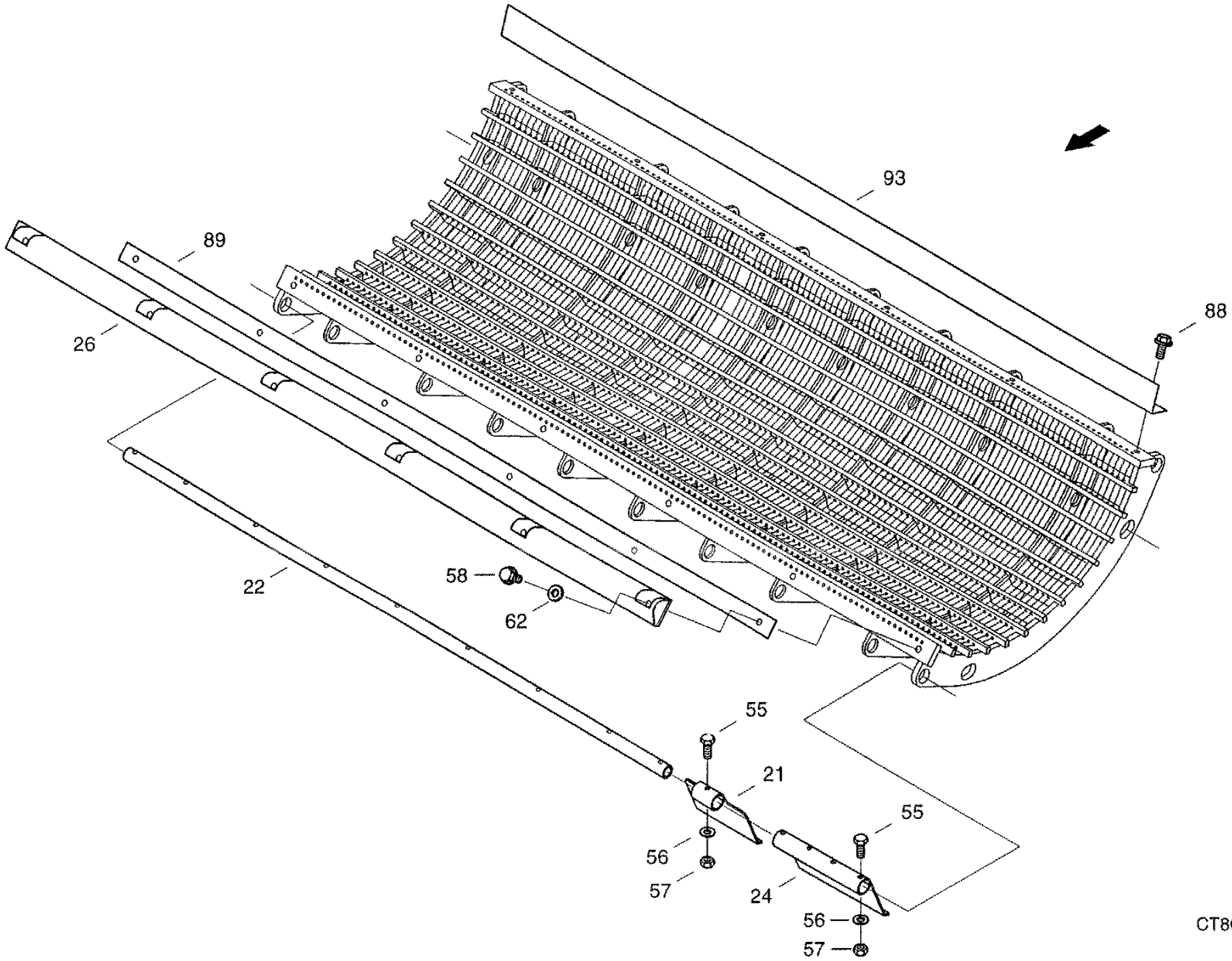

B012

CT8088_B014/9910

25.10.99

CF-80

Bolt
болт
Bolzen

B015

REF.	PART NO.	ENGLISH	РУССКИЙ	DEUTSCH	REMARK	QTY
0001	061079761	Bolt	болт	Bolzen		1
0002	006149130	Grooved Pin	просечной штифт	Kerbstift	5X20-ST	1
0003	060533526	Grooved Pin	просечной штифт	Kerbstift	5X30-ST	1
0004	061068437	Bush	втулка	Buchse		1

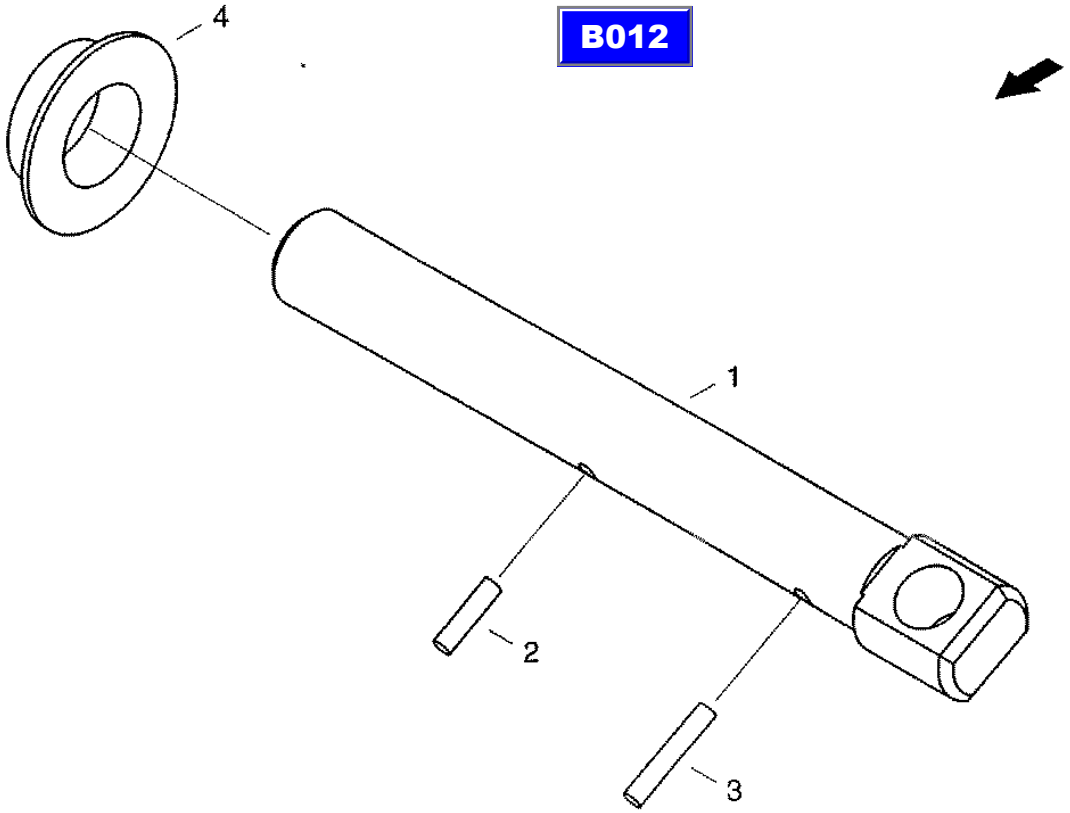

CT8088_B015/9910

24.06.99

CF-80

Chain wheel
звездочка
Kettenrad

B016

REF.	PART NO.	ENGLISH	РУССКИЙ	DEUTSCH	REMARK	QTY
0003	800-1130	Snap ring	стопорное кольцо	Sicherungsring	30X1,5 FST	1
0004	060526840	Grooved pin	просечной штифт	Kerbstift	3X12-ST	1
0005	003637285	Grease nipple	пресс-масленка с конич. гол.	Kegelschmiernippel	AM6	1

B032

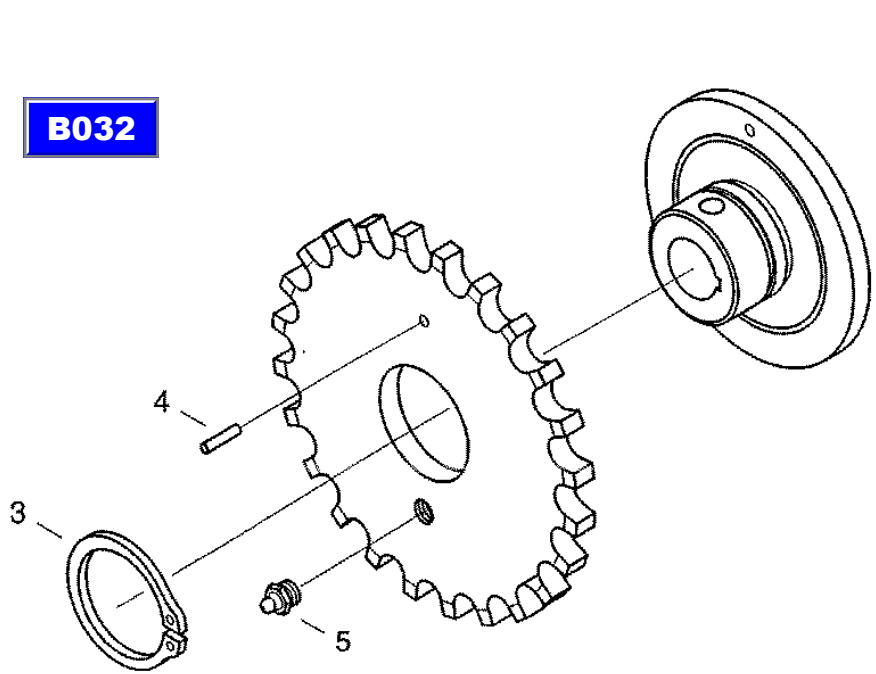

CT8088_B016/9910

25.10.99

CF-80

Deflector, Profile sheet
фартук подбарабанья, профильный щиток
Fangtuch, Profilblech

B017

REF.	PART NO.	ENGLISH	РУССКИЙ	DEUTSCH	REMARK	QTY
0001	061079335	Baffle	разделительный щиток	Trennblech		1
0011	614-12030	Hex bolt	винт с шестигранной головкой	Sechskantschraube	M12X30 8.8-A3C	3
0012	825-1412	Hex nut	шестигранная гайка	Sechskantmutter	M12 8-A3C	4
0013	020947713	Washer	шайба	Scheibe		4
0014	060201725	Shim	прокладка	Beilage		1
0015	060201733	Shim	прокладка	Beilage		1

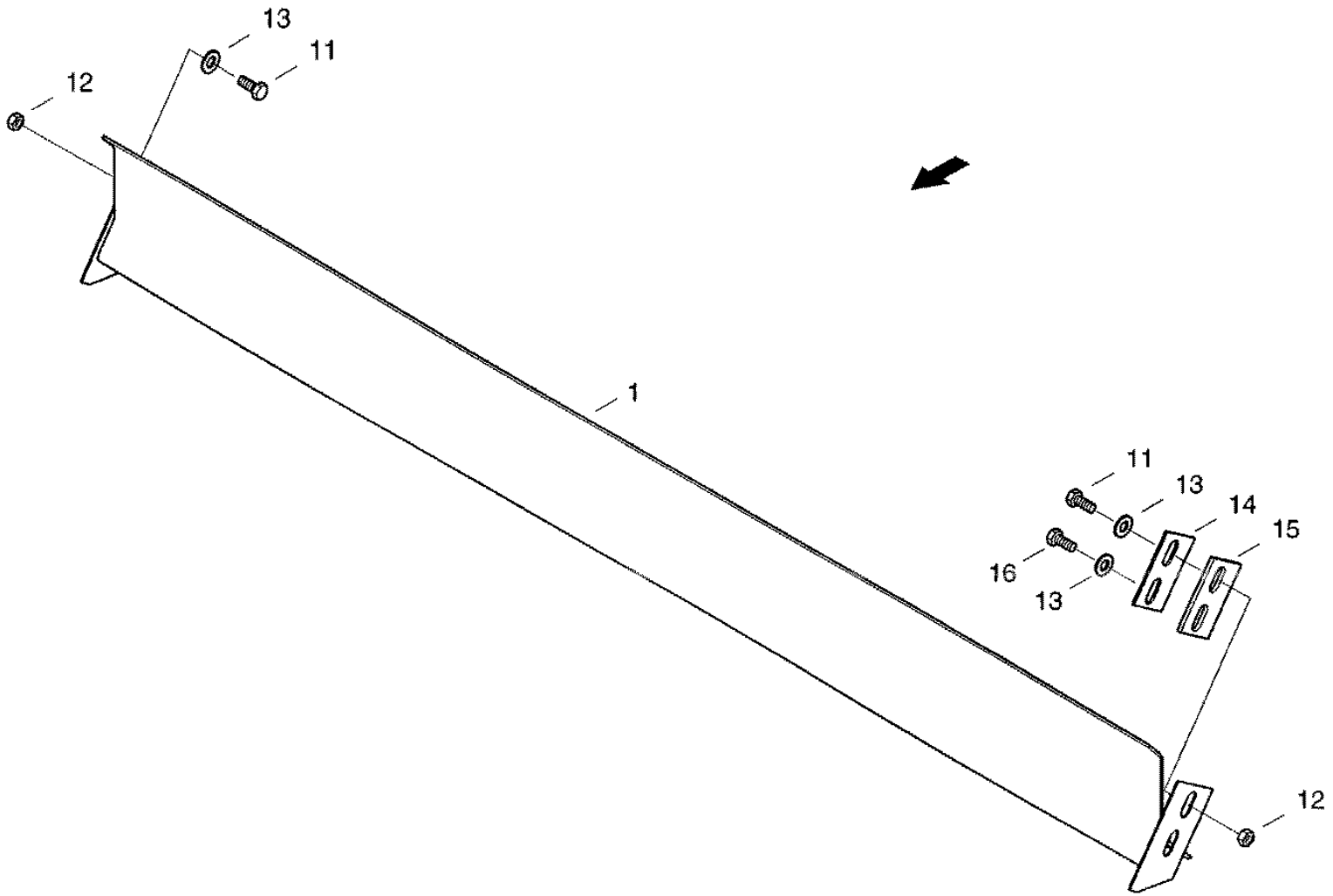

XCT8088_B017/9910

03.11.99

CF-80

Separator
сепарирующее устройство
Separiereinrichtung

B018

REF.	PART NO.	ENGLISH	РУССКИЙ	DEUTSCH	REMARK	QTY
0005	31304213	Rake	выпускная граблина	Auslaufrechen		
0006	061079302	Eccentric Lever	эксцентриковый рычаг	Exzenterhebel		
0007	061079296	Adjusting Lever	регулировочный рычаг	Verstellhebel		
0009	31286267	Eccentric Lever	эксцентриковый рычаг	Exzenterhebel		
0010	061079255	Connecting Rod	связь	Koppel		
0012	060140736	Screw block	винтовая колодка	Schraubklotz		
0015	31301918	Separator	сепарирующий короб	Separierkorb		
0016	060140760	Bolt	болт	Bolzen		4
0017	060140752	Pulley	ролик	Rolle		4
0018	060140777	Cover plate	накладка	Deckblech		4
0020	061002115	Shaft	вал	Welle		2
0022	060505635	Handle	рукоятка	Handgriff		1
0026	838-5636	Roll pin	распорный штифт	Spannstift	6X36 FST	4
0027	832-46408	Hex, Nut	шестигранная гайка	Sechskantmutter	VMS 8-A3C	4
0028	895-25008	Washer	шайба	Scheibe	8,4 140HV-A3C	4
0032	003784430	Washer	шайба	Scheibe	A17-ST-A3C	8
0033	06401520	Splint pin	шплинт	Splint	4X25 ST-A3C	4
0036	895-11016	Washer	шайба	Scheibe	17 ST-A3C	2
0037	06401520	Splint pin	шплинт	Splint	4X25 ST-A3C	2
0040	895-25012	Washer	шайба	Scheibe	13 140HV-A3C	1
0041	006605966	Tapered handle	коническая ручка	Kegelgriff	N100-A3C	1
0045	864-10025	Cheese-head screw	болт с цилиндрической головкой	Zylinderschraube	M10X25 8.8-A3C	6
0046	06577003	Locking washer	стопорная шайба	Sperrkantscheibe		6
0050	31306022	Lever	рычаг	Hebel		1
0051	814-8045	Hex bolt	винт с шестигранной головкой	Sechskantschraube	M8X45 8.8-A3C	1
0052	832-10408	Hex. nut	шестигранная гайка	Sechskantmutter	M8 8-A3C	1

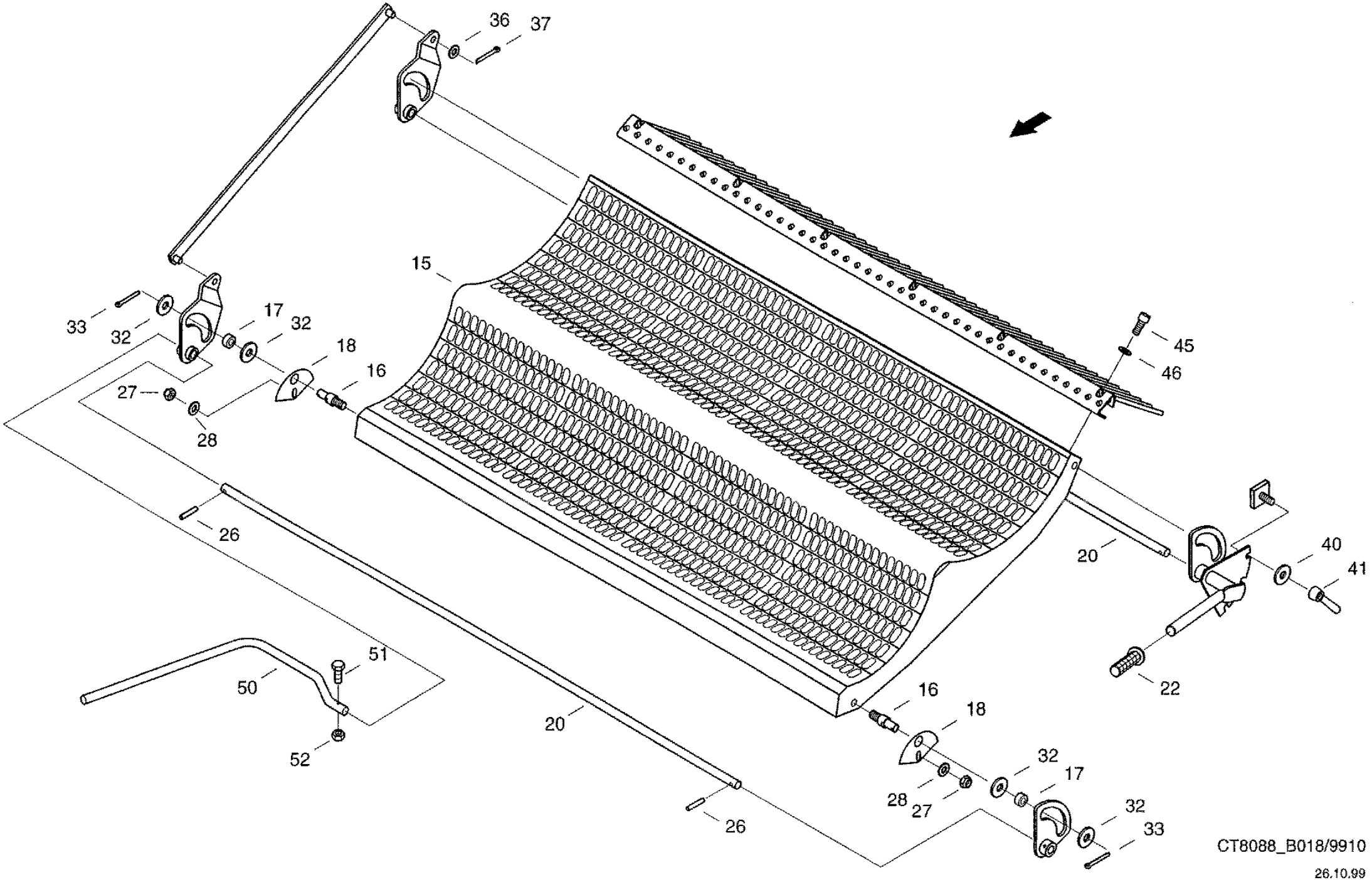
36
37
15
33
32
17
32
18
16
27
28
45
46
26
20
40
41
22
51
50
52
16
18
32
17
28
27
32
33
26
CT8088_B018/9910
26.10.99

CF-80

Stone trap
камнеуловительный лоток
Steinfangmulde

B019

REF.	PART NO.	ENGLISH	РУССКИЙ	DEUTSCH	REMARK	QTY
0001	061076027	Control Lever	рычаг управления	Bedienhebel		1
0010	061017597	Driver	захват	Mitnehmer		1
0018	061076010	Trough	лоток	Mulde		1
0032	061017677	Rear wall	задняя стенка	Rueckwand		1
0038	061076131	Flap	заслонка	Klappe		1
0048	061025548	Adjusting plate	установочная пластина	Stellblech		1
0051	061002293	Axle	ось вращения	Drehachse		1
0055	614-8020	Hex bolt	винт с шестигранной головкой	Sechskantschraube	M8X20 8.8-A3C	6
0057	06577028	Locking washer	стопорная шайба	Sperrkantscheibe		6
0059	006576115	Locking ring	стопорное кольцо	Sperrkantring		1
0060	962-10030	Cheese-head Screw	болт с цилиндрической головкой	Zylinderschraube	M10X30 10.9-A3C	1
0061	825-1412	Hex nut	шестигранная гайка	Sechskantmutter	M12 8-A3C	1
0062	006576084	Locking washer	стопорная шайба	Sperrkantscheibe		1
0063	825-1410	Hex nut	шестигранная гайка	Sechskantmutter	M10 8-A3C	2
0064	006576076	Locking washer	стопорная шайба	Sperrkantscheibe		2
0065	614-12025	Hex bolt	винт с шестигранной головкой	Sechskantschraube	M12X25 8.8-A3C	2
0066	006576084	Locking washer	стопорная шайба	Sperrkantscheibe		2
0067	825-1408	Hex nut	шестигранная гайка	Sechskantmutter	M8 8-A3C	2
0068	06577028	Locking washer	стопорная шайба	Sperrkantscheibe		2
0089	614-12025	Hex bolt	винт с шестигранной головкой	Sechskantschraube	M12X25 8.8-A3C	4
0090	06577011	Locking washer	стопорная шайба	Sperrkantscheibe		4

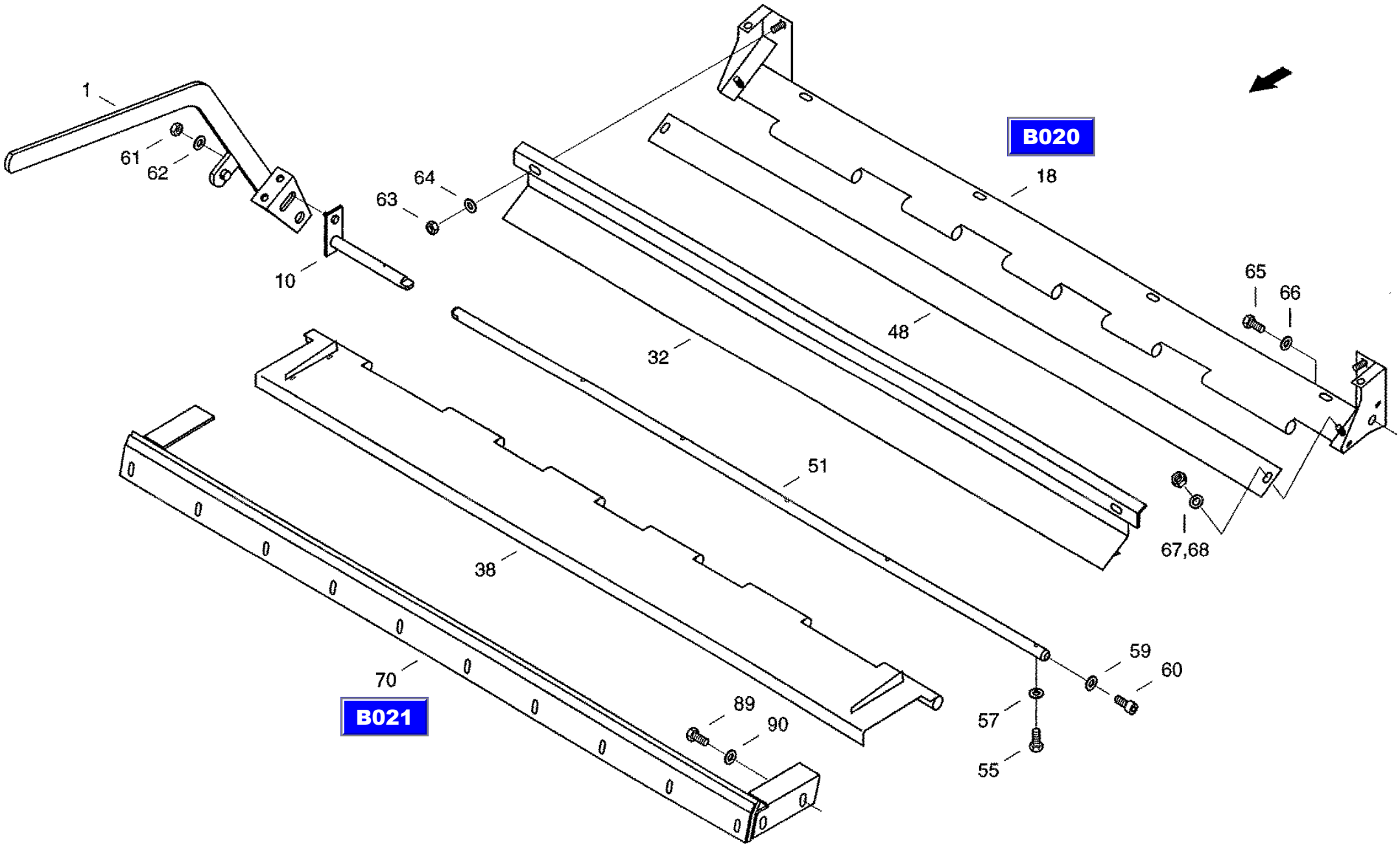

CT8088_B019/9910

09.06.99

CF-80

Trough
лоток
Mulde

B020

REF.	PART NO.	ENGLISH	РУССКИЙ	DEUTSCH	REMARK	QTY
0028	613-8020	Hex Bolt	винт с шестигранной головкой	Sechskantschraube	M8X20 8.8	2

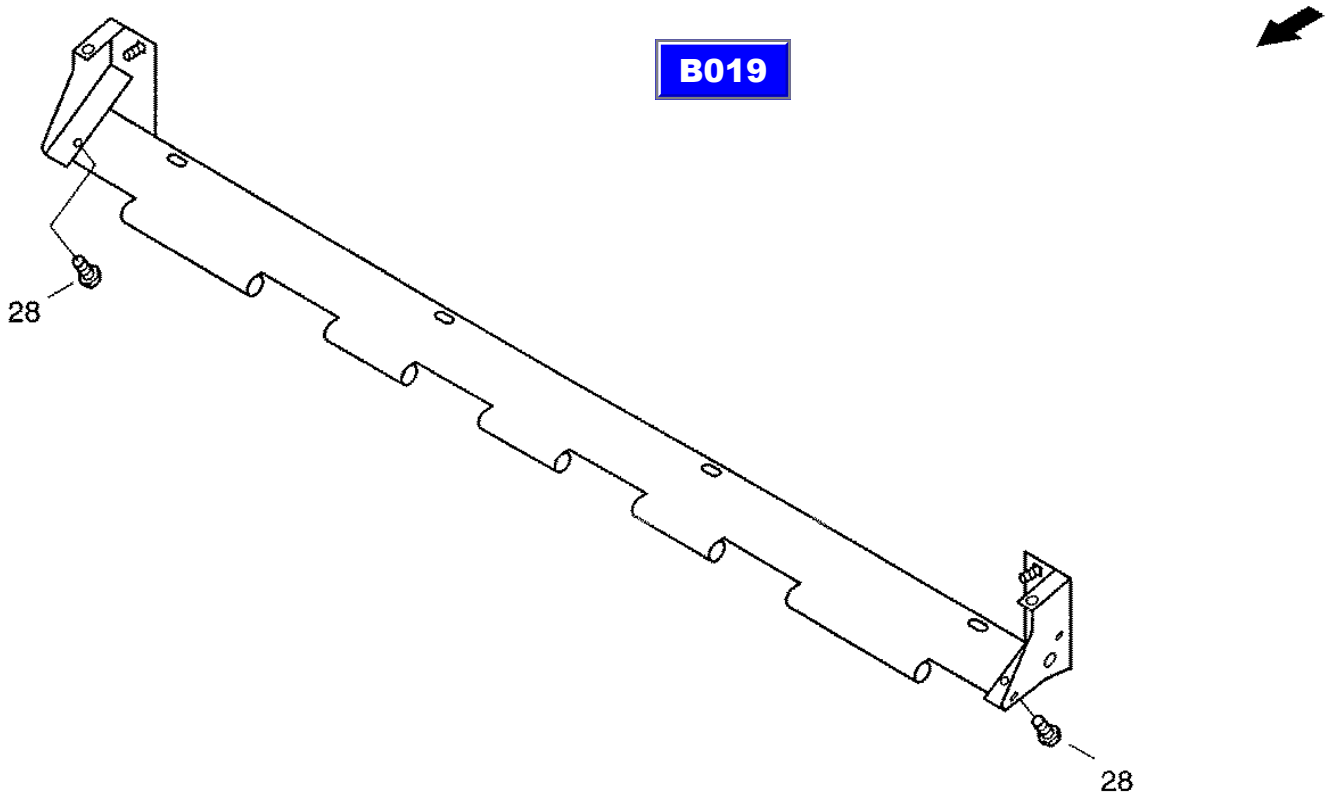
B019
28
28

CF-80

Frame cpl
рама в сборе
Rahmen KPL

B021

REF.	PART NO.	ENGLISH	РУССКИЙ	DEUTSCH	REMARK	QTY
0071	061076051	Frame	рама	Rahmen		1
0078	061076092	Gasket	прокладка	Dichtung		1
0079	061076107	Clamping Rail	прижимная планка	Klemmschiene		1
0081	614-8025	Hex bolt	винт с шестигранной головкой	Sechskantschraube	M8X25 8.8-A3C	10
0082	06577028	Locking washer	стопорная шайба	Sperrkantscheibe		10
0085	061076115	Sealing	уплотнение	Abdichtung		1
0086	061076123	Sealing	уплотнение	Abdichtung		2

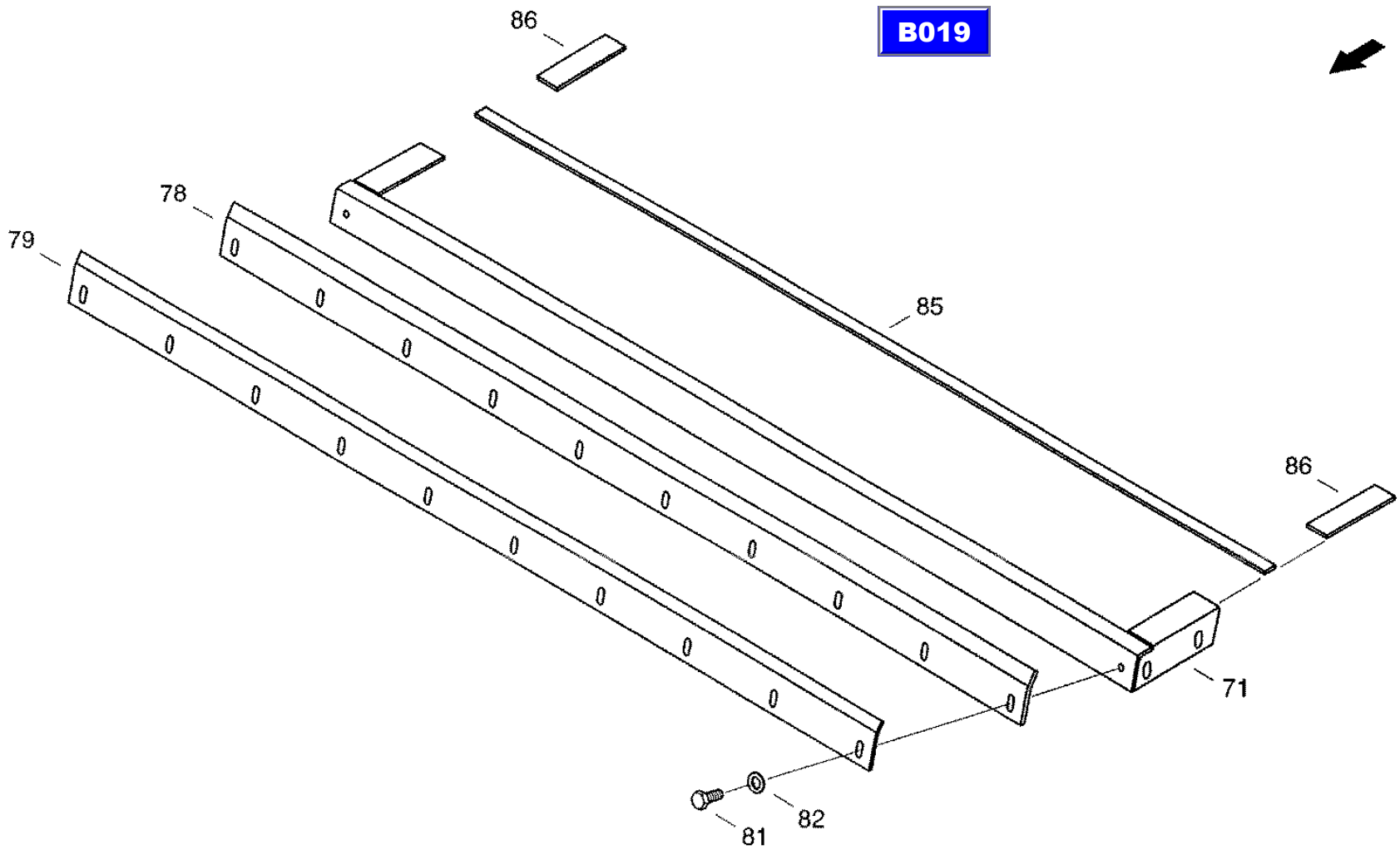

CT8088_B021/9910

08.06.99

CF-80

Straw walker
соломотряс
Schuettler

B022

REF.	PART NO.	ENGLISH	РУССКИЙ	DEUTSCH	REMARK	QTY
0015	020218894	Base	подкладка	Unterlage		12
0019	020253880	Shim	прокладка	Beilage		6
0022	003671920	Flange bearing	фланцевый подшипник	Flanschlager	FWS30U NAC	4
0025	03617056	Grease nippel	пресс-масленка с конич. гол.	Kegel schmiernippel	AM8X1	2
0027	06577003	Locking washer	стопорная шайба	Sperrkantscheibe		16
0028	825-1410	Hex nut	шестигранная гайка	Sechskantmutter	M10 8-A3C	64
0029	06052854	Fillister Head Screw	винт со сферо-цилиндр.гол.	Linsenschraube	M10X30 10.9-A3C	16
0030	03502343	Gib-head Key	шпонка с головкой	Nasenkeil	8X7X50	1
0031	07755576	Flat-round-head screw	болт с полупотайной головкой	Flachrundschraube	M10X25 8.8-A3C	48
0035	06577052	Locking washer	стопорная шайба	Sperrkantscheibe		48

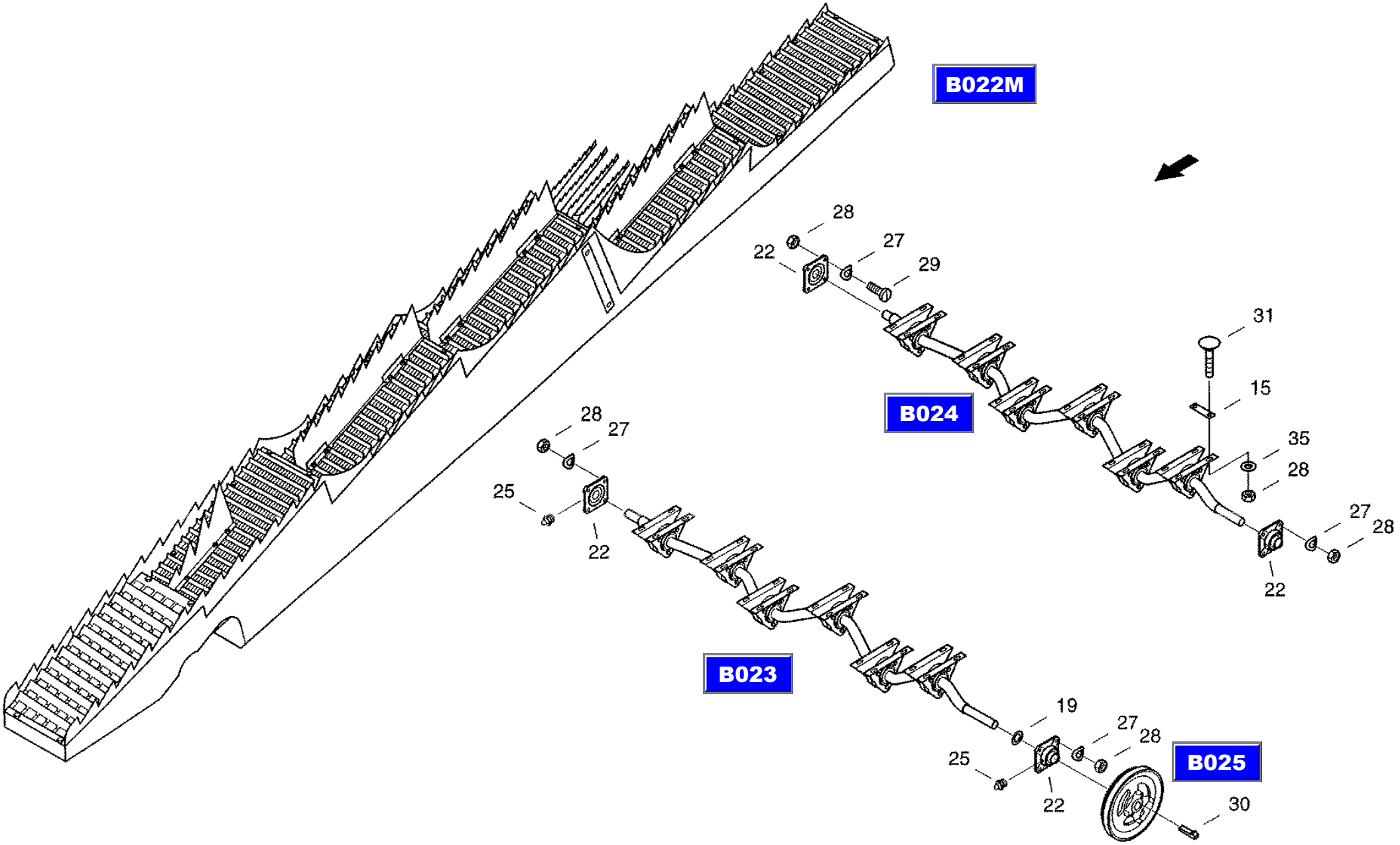

XCT8088_B022/9910

26.11.99

CF-80

Set of straw walkers
комплект соломотряса
Schuettlersatz

B022M

REF.	PART NO.	ENGLISH	РУССКИЙ	DEUTSCH	REMARK	QTY
0002	31307257	Vibrating Tray	клавиша соломотряса	Schuettlerhorde		6
0150	020219130	Cover	крышка	Deckel		6
0151	31294435	Rail	планка	Schiene		7
0152	06422236	Single Butt Strap Rivet	заклепка с накладкой	Presslaschenniet		14

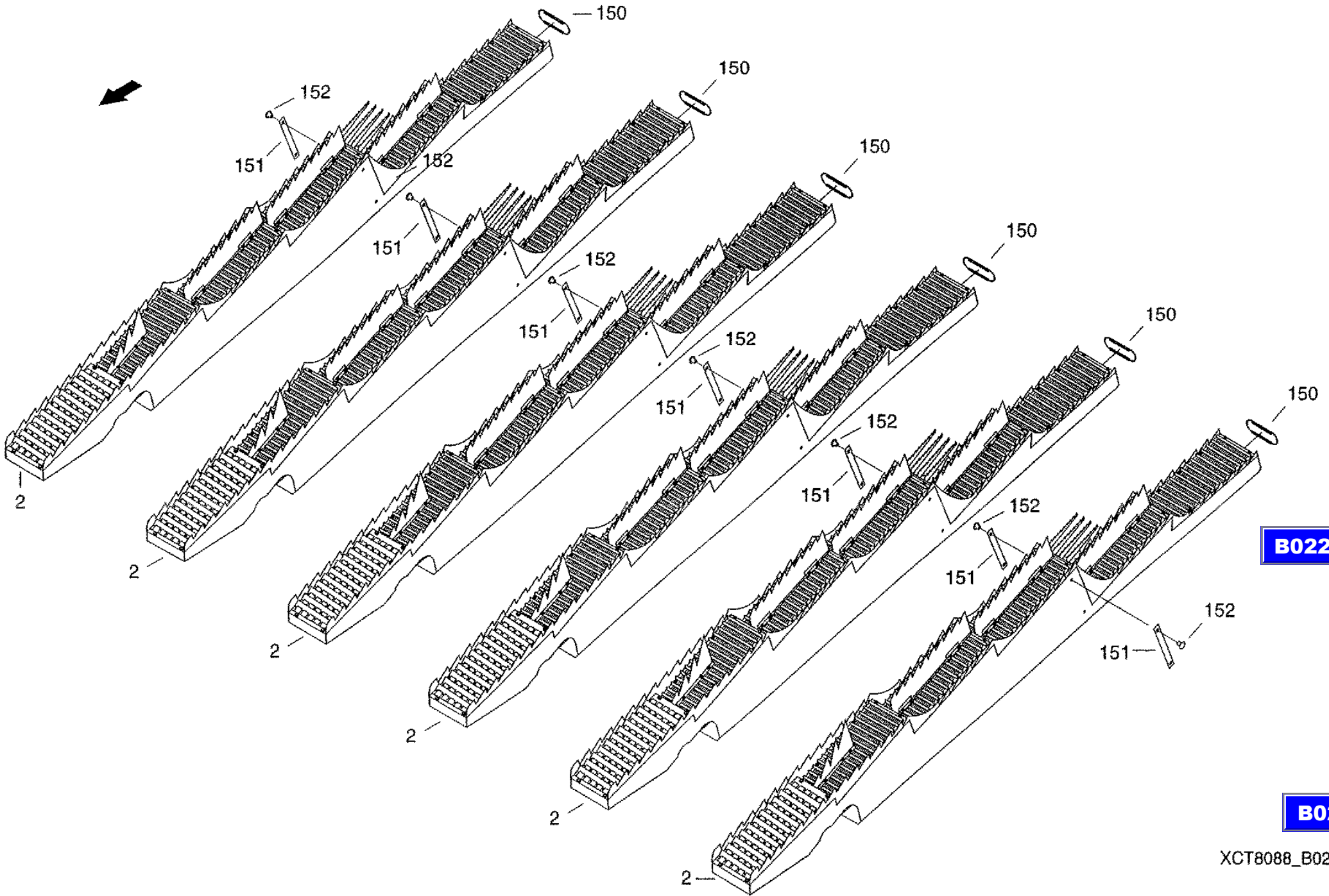

XCT8088_B022M/9910

26.11.99

CF-80

Vibrating tray
клавиша соломотряса
Schuettlerhorde

B022T

REF.	PART NO.	ENGLISH	РУССКИЙ	DEUTSCH	REMARK	QTY
0100	31307160	Toothed Bar	транспортирующая шина	Foerderschiene		1
0105	31307177	Toothed Bar	транспортирующая шина	Foerderschiene		3
0110	31307208	Bow	скоба	Buegel		8
0111	31307216	Shaker Lining	покрытие соломотряса	Schuettlerbelag		5
0112	31307224	Shaker Lining	покрытие соломотряса	Schuettlerbelag-b		1
0114	31304158	Rake	граблина мотовила	Rechen		1
0120	020219114	Cover	крышка	Deckel		2
0130	614-6012	Hex bolt	винт с шестигранной головкой	Sechskantschraube	M6X12 8.8-A3C	4
0131	06577124	Locking washer	стопорная шайба	Sperrkantscheibe		4
0132	614-6012	Hex bolt	винт с шестигранной головкой	Sechskantschraube	M6X12 8.8-A3C	54
0133	06577124	Locking washer	стопорная шайба	Sperrkantscheibe		54
0134	614-6016	Hex bolt	винт с шестигранной головкой	Sechskantschraube	M6X16 8.8-A3C	6
0135	832-10406	Hex, Nut	шестигранная гайка	Sechskantmutter	M6 8-A3C	6
0136	06577124	Locking washer	стопорная шайба	Sperrkantscheibe		6
0137	832-10406	Hex, Nut	шестигранная гайка	Sechskantmutter	M6 8-A3C	16
0138	06577124	Locking washer	стопорная шайба	Sperrkantscheibe		16

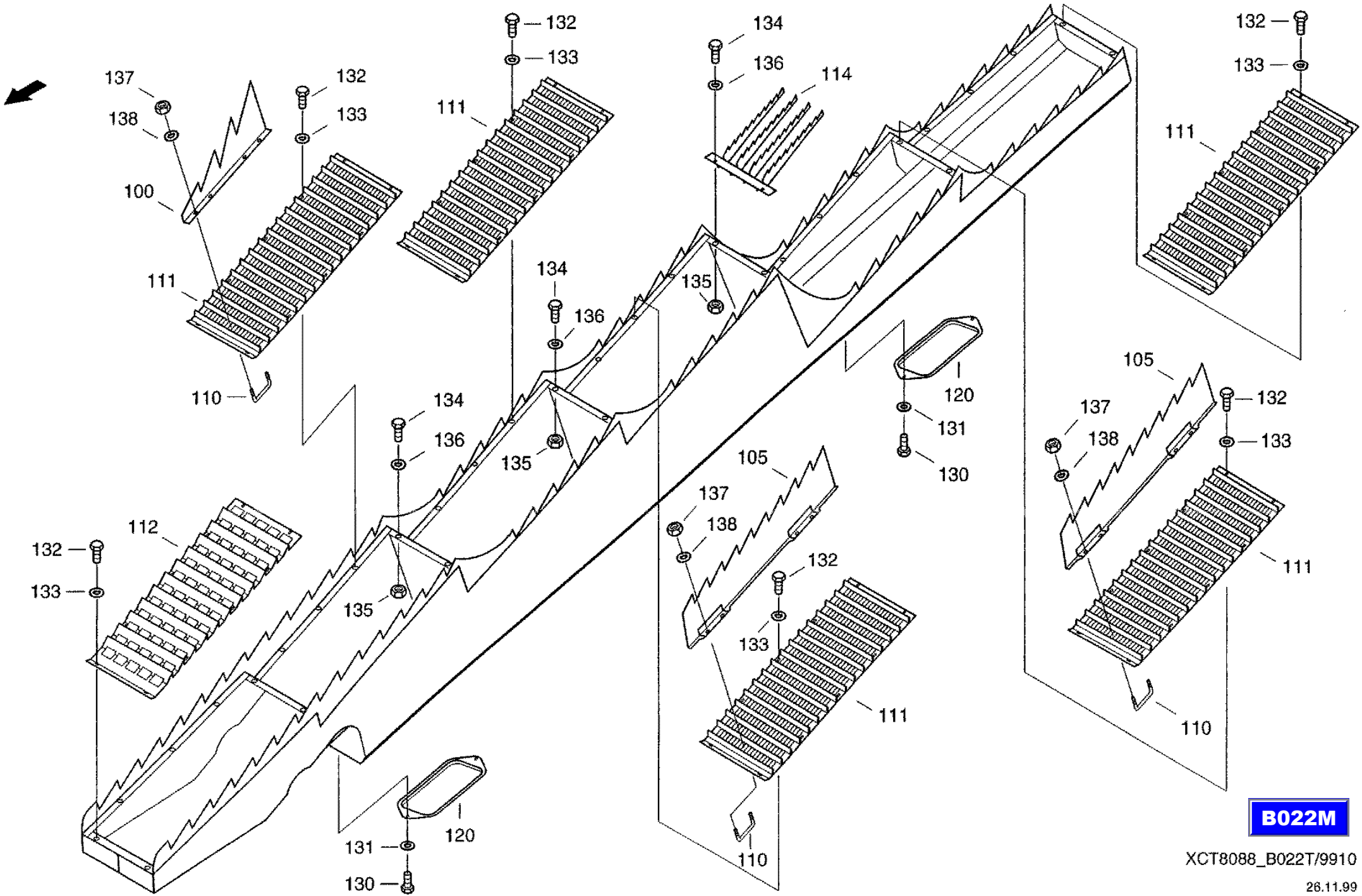

B022M

XCT8088_B022T/9910

26.11.99

CF-80

Crankshaft, front
коленчатый вал спереди
Kurbelwelle vorn

B023

REF.	PART NO.	ENGLISH	РУССКИЙ	DEUTSCH	REMARK	QTY
0001	31303575	Crankshaft	Коленчатый вал	Kurbelwelle		1
0015	03674265	Tension Sleeve	зажимная втулка	Spannhuelse		6
0022	31303591	Washer	шайба	Scheibe		6

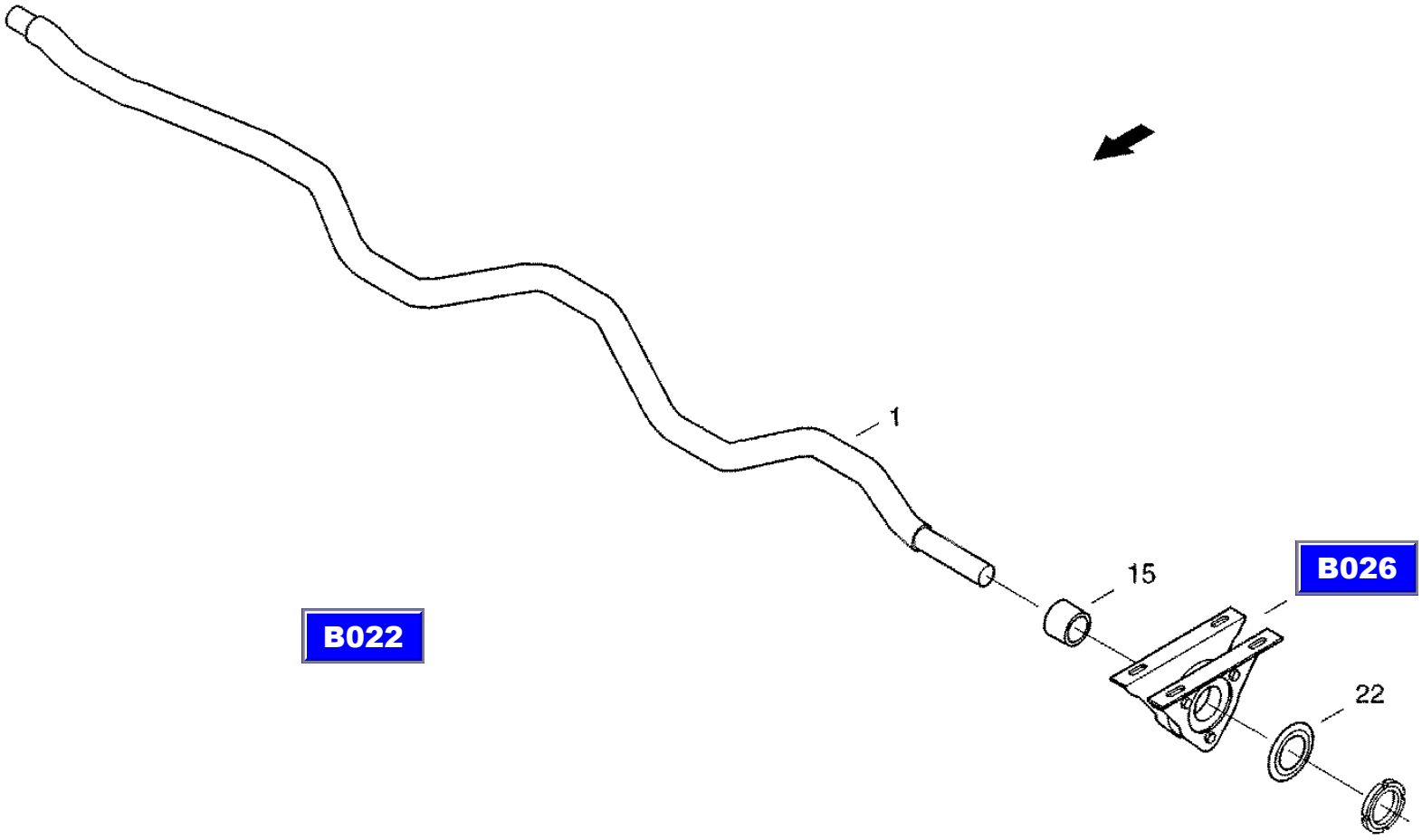

XCT8088_B023/9910

22.11.99

CF-80

Crankshaft, rear
коленчатый вал сзади
Kurbelwelle hinten

B024

REF.	PART NO.	ENGLISH	РУССКИЙ	DEUTSCH	REMARK	QTY
0001	31304535	Crankshaft	Коленчатый вал	Kurbelwelle		1
0015	03674265	Tension Sleeve	зажимная втулка	Spannhuelse		6
0022	31303591	Washer	шайба	Scheibe		6

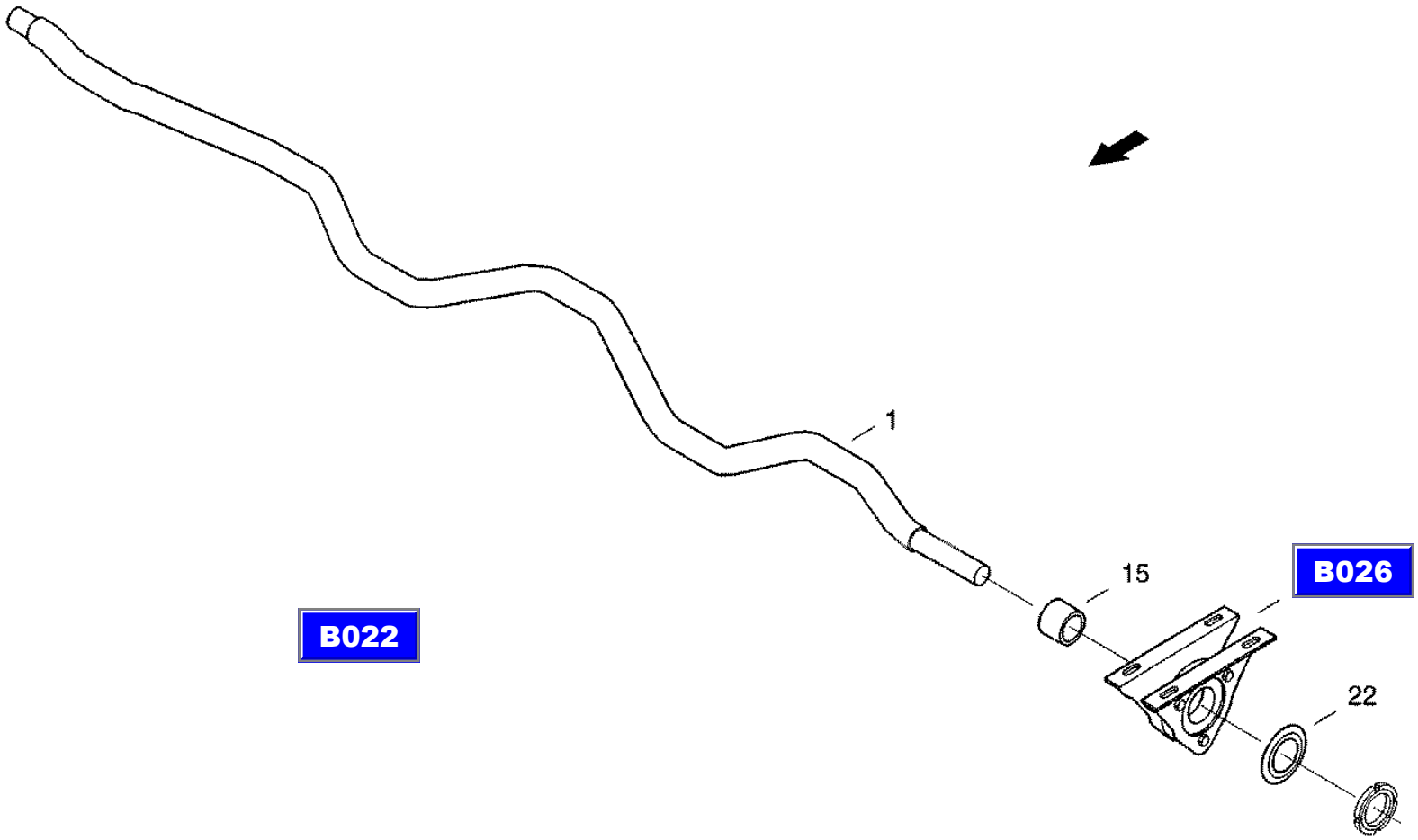

XCT8088_B024/9910

22.11.99

CF-80

Drive
привод
Antrieb

B025

REF.	PART NO.	ENGLISH	РУССКИЙ	DEUTSCH	REMARK	QTY
0001	31307240	V-belt Pulley	шкив клиноременной передачи	Keilriemenscheibe		1
0002	061011060	Spur gear	цилиндрическое колесо	Stirnrad		1
0003	060152723	Washer	шайба	Scheibe		1
0005	614-8025	Hex bolt	винт с шестигранной головкой	Sechskantschraube	M8X25 8.8-A3C	4
0006	06577028	Locking washer	стопорная шайба	Sperrkantscheibe		4
0007	06338377	Hex bolt	винт с шестигранной головкой	Sechskantschraube	M6X16 8.8-A3C	2
0008	06577036	Looking washer	стопорная шайба	Sperrkantscheibe		2

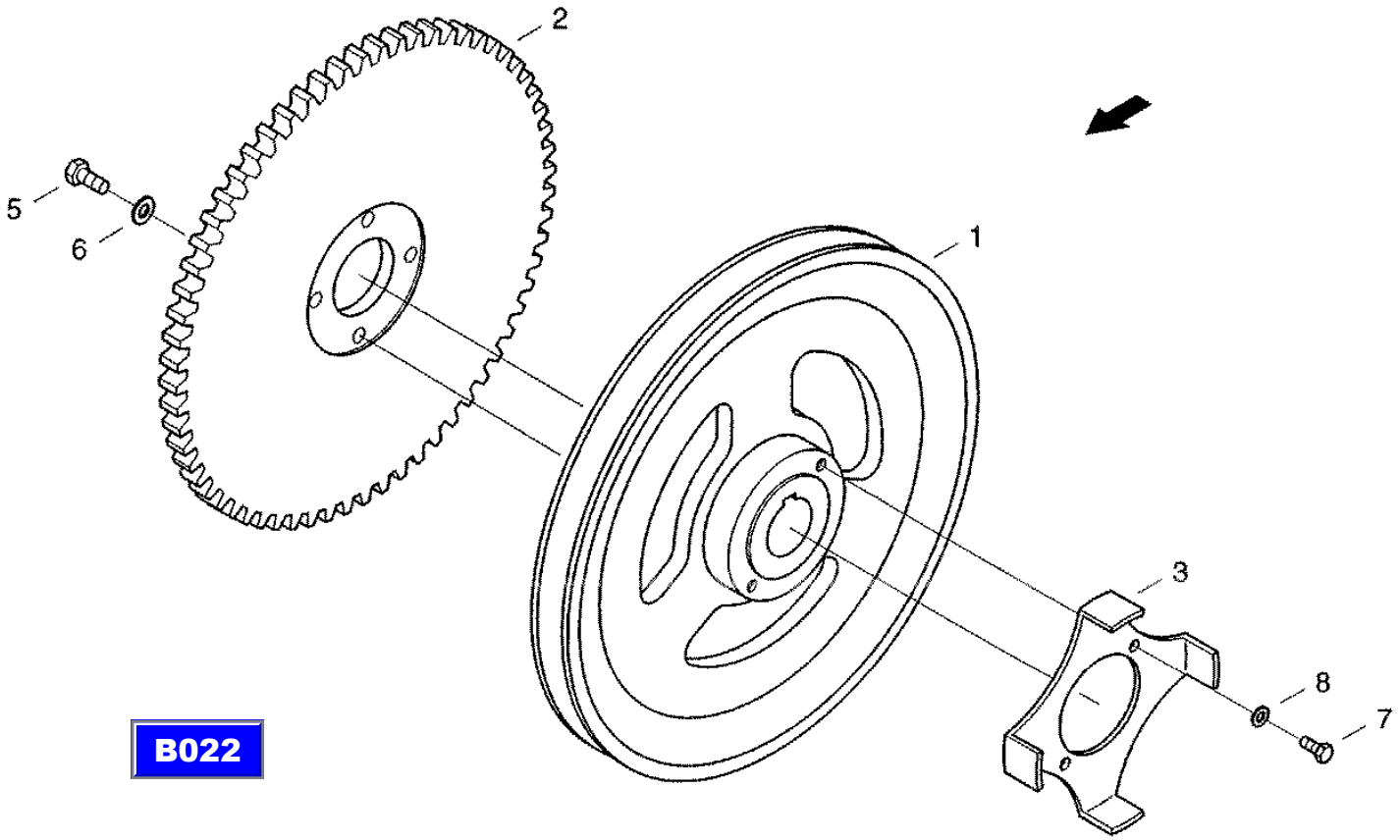

XCT8088_B025/9910

22.11.99

CF-80

Bearing element
опорная деталь
Lagerteil

B026

REF.	PART NO.	ENGLISH	РУССКИЙ	DEUTSCH	REMARK	QTY
0005	31303606	Side Panel	боковина	Seitenteil		2
0006	31303614	Bearing Ring	Кольцо подшипника	Lagerring		1
0007	03651941	Grooved Ball Bearing	радиальный шарикоподшипник	Rillenkugellager		1
0008	31303622	Washer	шайба	Scheibe		1
0009	814-8045	Hex bolt	винт с шестигранной головкой	Sechskantschraube	M8X45 8.8-A3C	3
0010	825-1408	Hex nut	шестигранная гайка	Sechskantmutter	M8 8-A3C	6

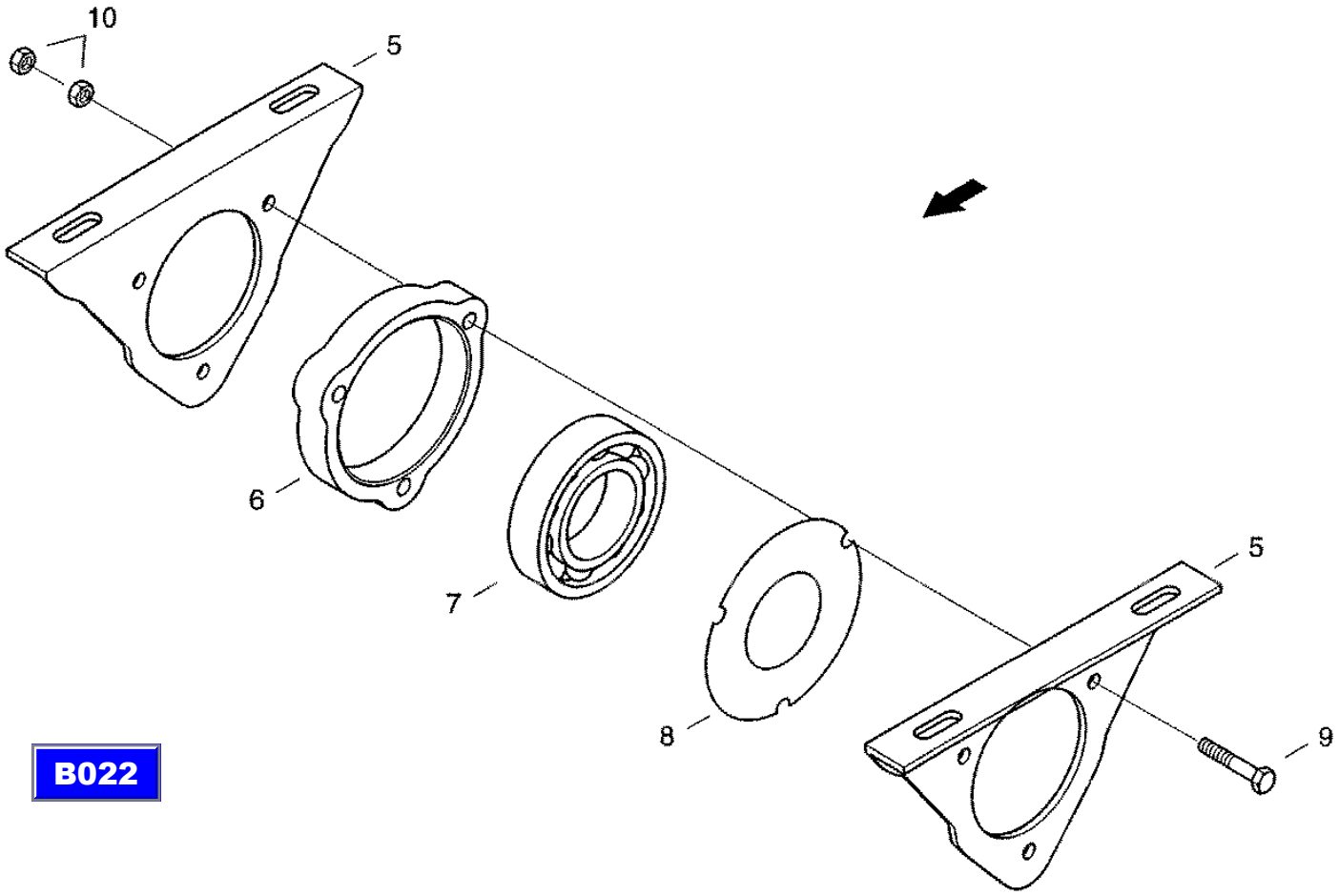

XCT8088_B026/9910

22.11.99

CF-80

Drum body
корпус барабана
Trommelkoerper

B029

REF.	PART NO.	ENGLISH	РУССКИЙ	DEUTSCH	REMARK	QTY
0015	31301372	Slat	планка	Leiste		4
0017	614-10020	Hex bolt	винт с шестигранной головкой	Sechskantschraube	M10X20 8.8-A3C	12
0018	06577003	Locking washer	стопорная шайба	Sperrkantscheibe		36
0019	832-46410	Hex, Nut	шестигранная гайка	Sechskantmutter	VM10 8-A3C	24
0020	07755576	Flat-round-head screw	болт с полупотайной головкой	Flachrundschraube	M10X25 8.8-A3C	24
0022	061076412	Closing Plate	защитный щиток	Verschlussblech		2
0023	614-8016	Hex bolt	винт с шестигранной головкой	Sechskantschraube	M8X16 8.8-A3C	4
0024	06577028	Locking washer	стопорная шайба	Sperrkantscheibe		4
0025	06373933	Hex Bolt	винт с шестигранной головкой	Sechskantschraube	M10X1X30 10.9-A3C	2

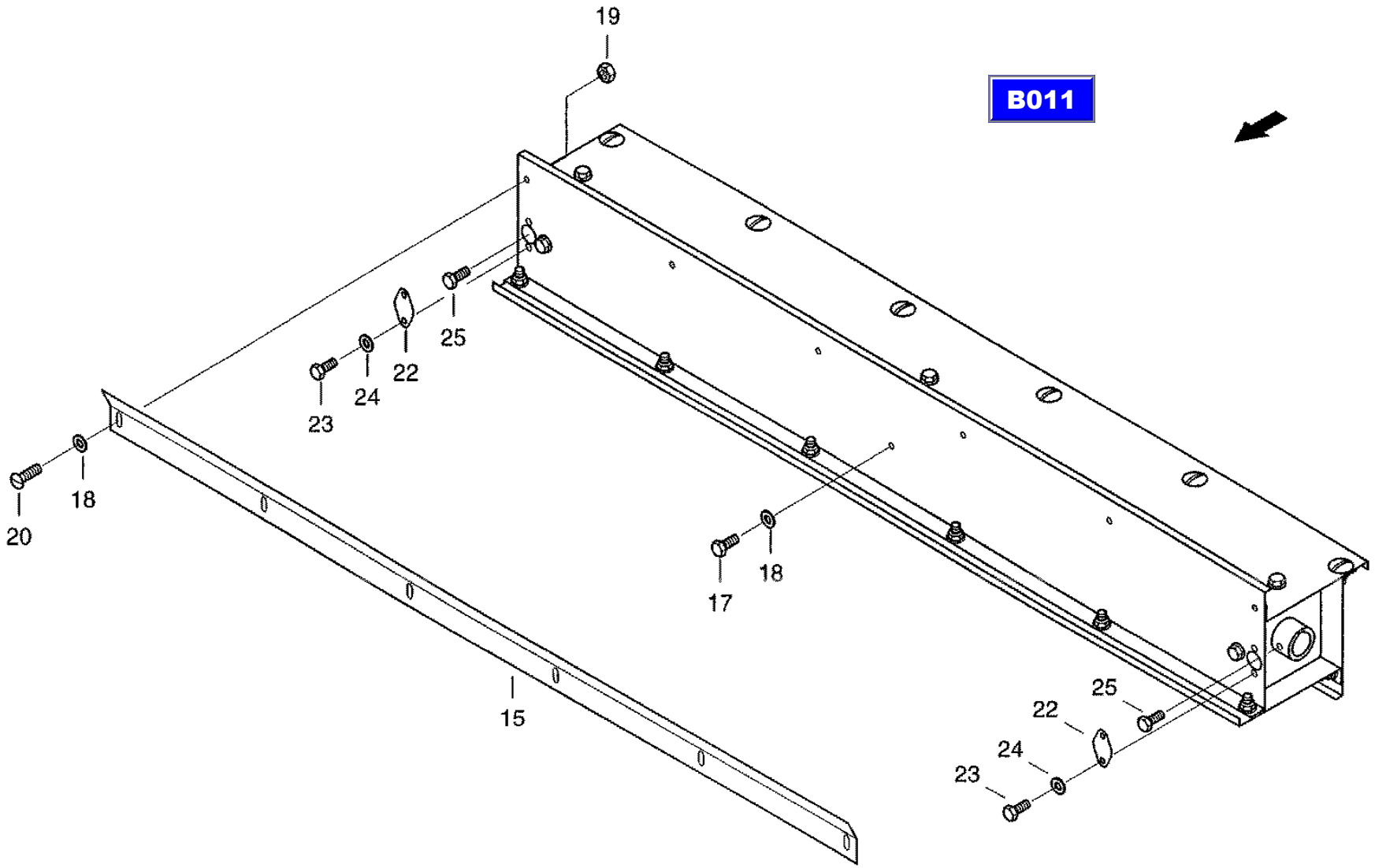

CT8088_B029/9910

25.10.99

CF-80

Tension rod, front
передняя тяга
Zugstange vorn

B031

REF.	PART NO.	ENGLISH	РУССКИЙ	DEUTSCH	REMARK	QTY
0001	31295460	Tension Rod	тяга	Zugstange		1
0010	31295620	Coupling	базирующий элемент	Aufnahme		1
0015	31300066	Adjusting Screw	установочный винт	Stellschraube		1
0020	31300082	Bush	втулка	Buchse		1
0021	825-1412	Hex nut	шестигранная гайка	Sechskantmutter	M12 8-A3C	1
0022	614-12025	Hex bolt	винт с шестигранной головкой	Sechskantschraube	M12X25 8.8-A3C	2
0023	06577011	Locking washer	стопорная шайба	Sperrkantscheibe		2
0024	895-11012	Washer	шайба	Scheibe	13 ST-A3C	4

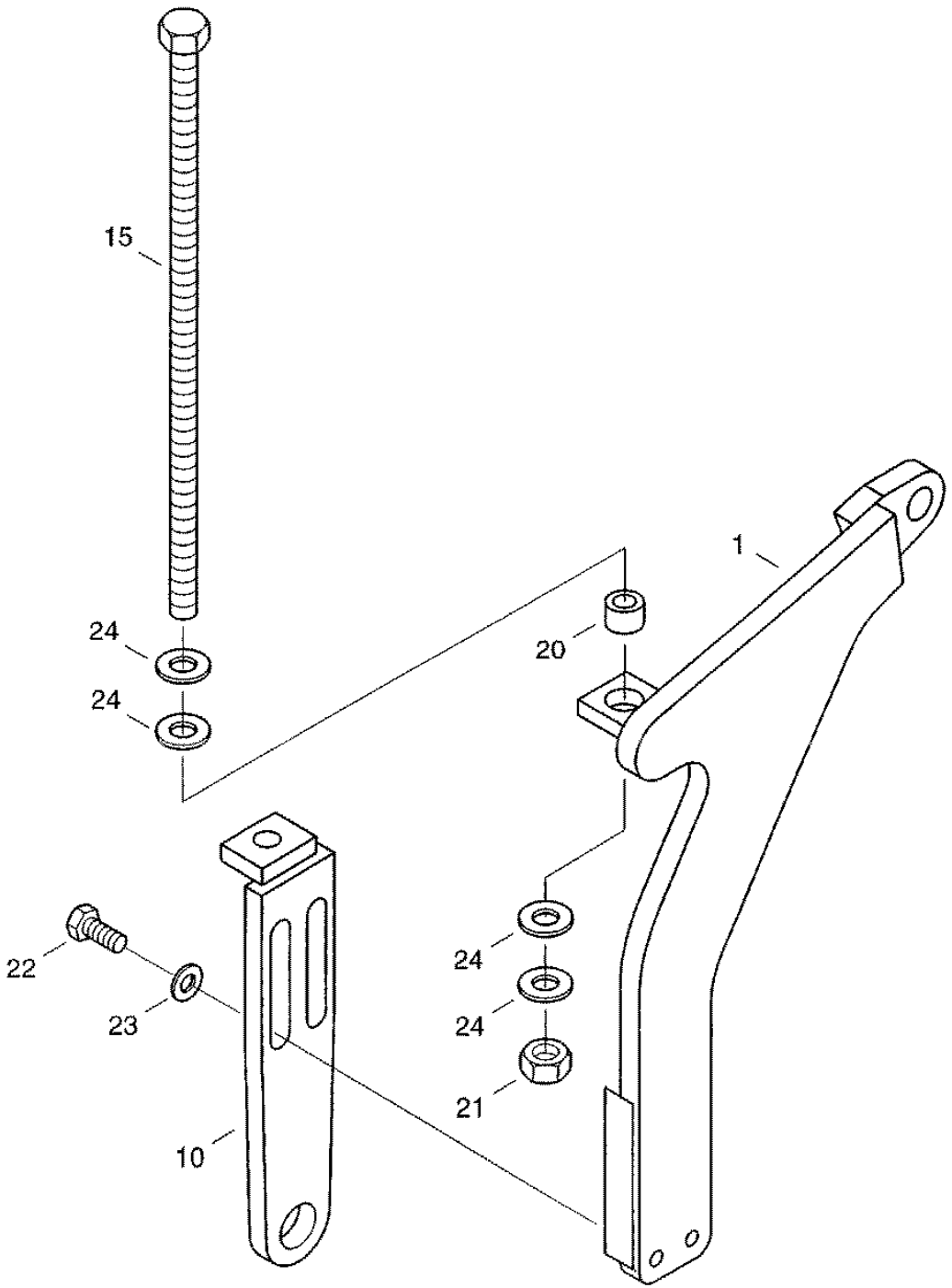

XCT8088_B031/9910

25.10.99

CF-80

Engine Concave- adjustment
двигатель регулирующего механизма подбарабанья
Motor Dreschkorb-Verstellung

B032

REF.	PART NO.	ENGLISH	РУССКИЙ	DEUTSCH	REMARK	QTY
0009	061068478	Engine Holder	держатель двигателя	Motorhalter		1
0011	060526832	Geared motor	двигатель с редуктором	Getriebemotor		1
0096	061051984	Chain wheel	звездочка	Kettenrad		1
0118	006036805	Threaded pin	установочный винт	Gewindestift	M6X8-14H-A3C	1
0142	614-5016	Hex bolt	винт с шестигранной головкой	Sechskantschraube	M5X16 8.8-A3C	4
0143	060505321	Locking washer	стопорная шайба	Sperrkantscheibe		4

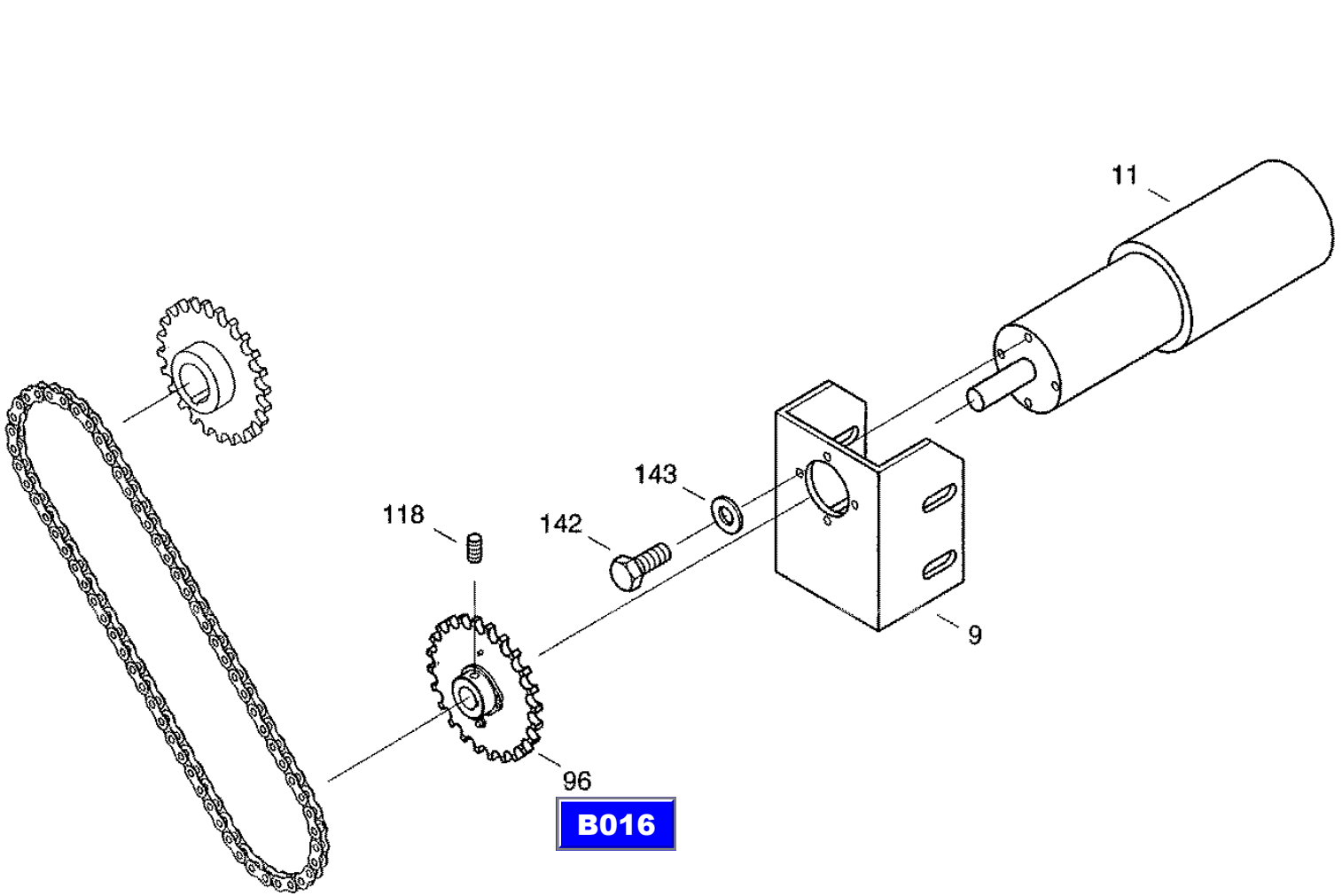

B012

XCT8088_B032/9910

25.10.99

CF-80

Adjustment
регулировка
Verstellung

B033

REF.	PART NO.	ENGLISH	РУССКИЙ	DEUTSCH	REMARK	QTY
0015	061067196	Retaining Wall	опорная стенка	Stuetzwand		1
0016	061051871	Adjusting shaft	регул, вал	Verstellwelle		1
0042	061051902	Regulation nut	установочная гайка	Stellmutter		1
0047	061068486	Angle	угольник	Winkel		2
0075	060526881	Thrust washer	регулировочная шайба	Anlaufscheibe		1
0076	895-11016	Washer	шайба	Scheibe	17ST-A3C	1
0077	006142003	Grooved pin	просечной штифт	Kerbstift	4X25-ST	1
0097	061052003	Chain wheel	звездочка	Kettenrad		1
0100	061067155	Segment	сегмент	Segment		1
0114	060526904	Gib-head key	шпонка с головкой	Nasenkeil	8X7X28	1
0120	007751234	Flat-round-head screw	болт с полупотайной головкой	Flachrundschraube	M6X20 8.8-A3C	3
0121	832-10406	Hex, Nut	шестигранная гайка	Sechskantmutter	M6 8-A3C	5
0122	06577036	Locking washer	стопорная шайба	Sperrkantscheibe		5
0127	007751363	Flat-round-head screw	болт с полупотайной головкой	Flach rund schraube	M6X25 8.8-A3C	2
0150	03629381	Grease nippel	пресс-масленка с конич. гол.	Kegel schmiernippel	BM6	1

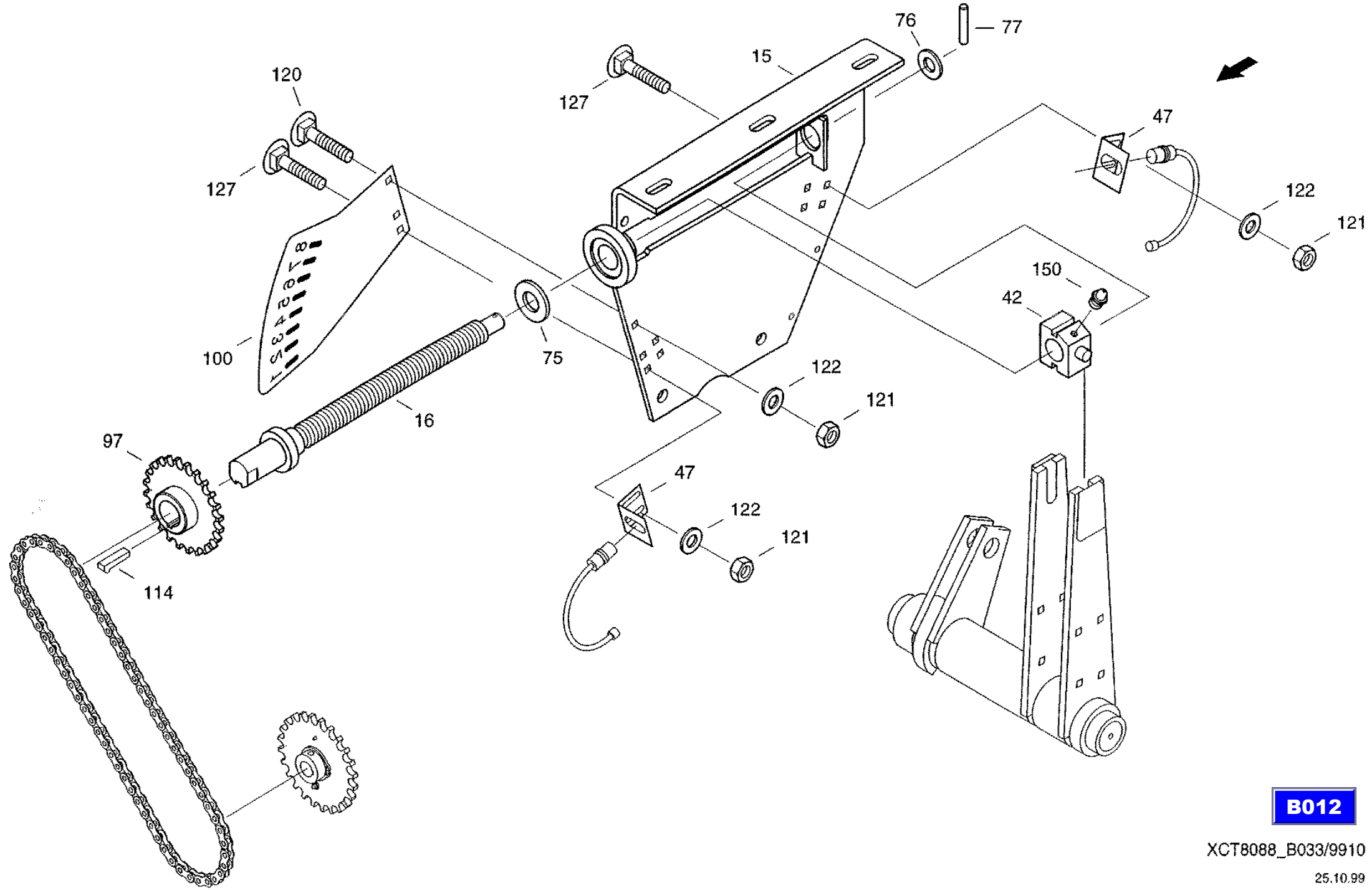

B012

XCT8088_B033/9910

25.10.99

CF-80

Cleaning
система очистки
Reinigung

C001

REF.	PART NO.	ENGLISH	РУССКИЙ	DEUTSCH	REMARK	QTY
0010	061070343	Push Bar	толкающая штанга	Schubstange		2
0027	060111530	V-Belt pulley	шкив клиноременной передачи	Keilriemenscheibe		1
0031	072064631	Support	опора	Stuetze		4
0040	06070936	Verbus Bolt	стопорный винт	Tensilock-Schraube		4
0041	060153306	Verbus nut	стопорная гайка	Tensilock-mutter		4
0045	814-14060	Hex Bolt	винт с шестигранной головкой	Sechskantschraube	M14X60 8.8-A3C	4
0046	825-1414	Hex, Nut	шестигранная гайка	Sechskantmutter	M14 8-A3C	8
0047	060518125	Washer	шайба	Scheibe		4
0049	003502497	Gib-head key	шпонка с головкой	Nasenkeil	12X8X63	1
0061	832-46410	Hex, Nut	шестигранная гайка	Sechskantmutter	VM10 8-A3C	10
0063	614-10030	Hex bolt	винт с шестигранной головкой	Sechskantschraube	M10X30 8.8-A3C	8
0064	825-1410	Hex nut	шестигранная гайка	Sechskantmutter	M10 8-A3C	8
0065	06577003	Locking washer	стопорная шайба	Sperrkantscheibe		8
0068	832-10420	Hex, Nut	шестигранная гайка	Sechskantmutter	M20 8-A3C	4
0069	060500768	Washer	шайба	Scheibe	21 A3C	4
0071	614-10030	Hex bolt	винт с шестигранной головкой	Sechskantschraube	M10X30 8.8-A3C	4
0072	825-1410	Hex nut	шестигранная гайка	Sechskantmutter	M10 8-A3C	4
0073	06577003	Locking washer	стопорная шайба	Sperrkantscheibe		4
0075	060512216	Flat-round-head screw	болт с полупотайной головкой	Flachrundschraube		4
0076	832-10406	Hex, Nut	шестигранная гайка	Sechskantmutter	M6 8-A3C	14
0077	06338377	Hex bolt	винт с шестигранной головкой	Sechskantschraube	M6X16 8.8-A3C	10

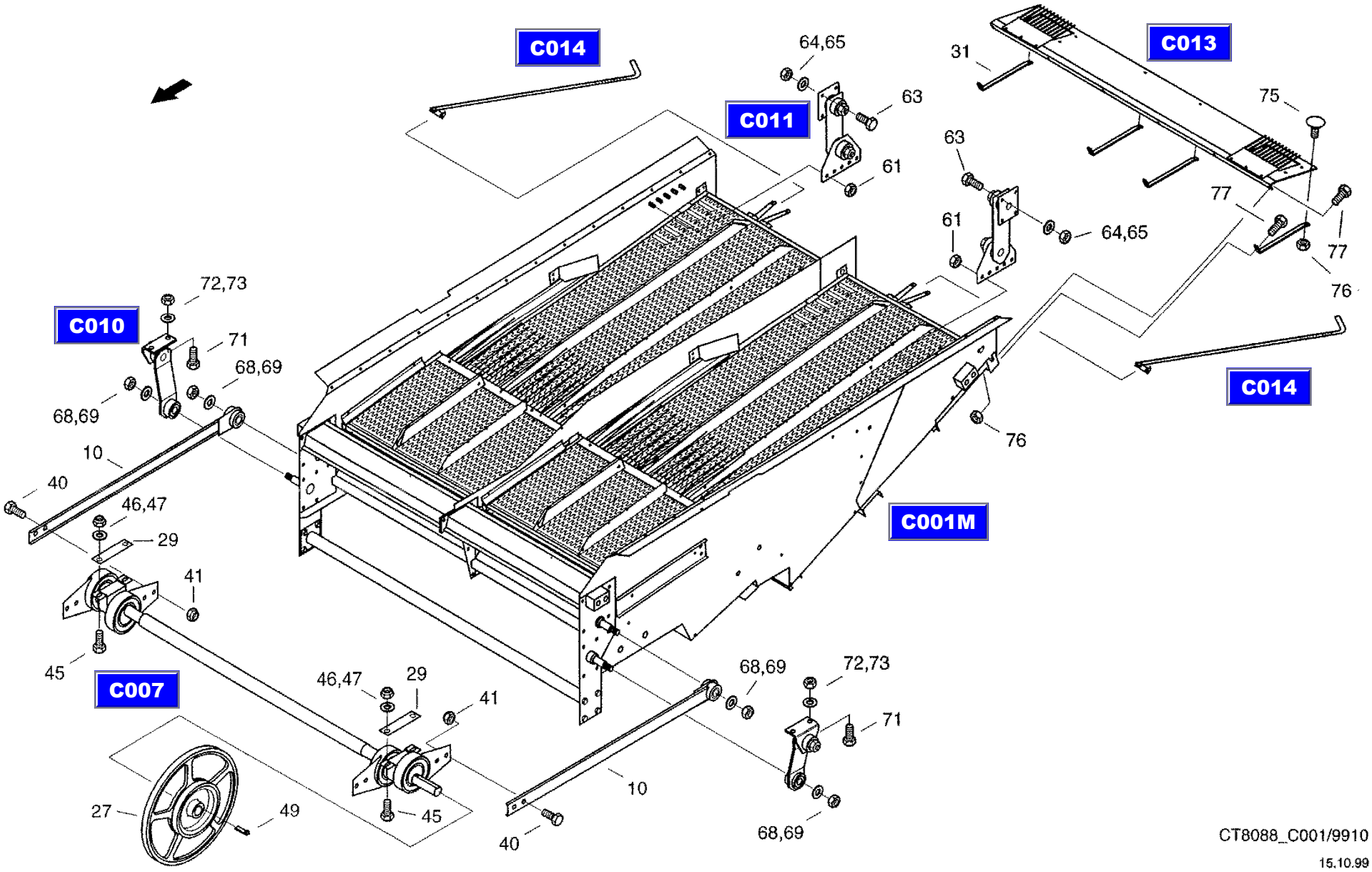
C014
C011
C013
C010
C007
C001M
C014
64,65
63
61
31
75
63
61
64,65
77
77
76
72,73
71
68,69
68,69
10
40
46,47
29
41
45
46,47
29
41
45
27
49
40
10
68,69
72,73
71
68,69
76
CT8088_C001/9910
15.10.99

CF-80

Sieve pan, preassembled
ящик очистки, предварительно смонтированный
Reinigungskasten VM

C001M

REF.	PART NO.	ENGLISH	РУССКИЙ	DEUTSCH	REMARK	QTY
0005	061069903	Flap Sieve	жалюзийное решето	Klappensieb		2
0006	061069911	Lower Flap Sieve	нижнее жалюзийное решето	Klappenuntersieb		2
0007	061033476	Cascade section	каскадная часть	Kaskadenteil		2
0009	021007795	Traverse	траверса	Traverse		1
0054	07755576	Flat-round-head screw	болт с полупотайной головкой	Flachrundschraube	M10X25 8.8-A3C	3
0055	825-1410	Hex nut	шестигранная гайка	Sechskantmutter	M10 8-A3C	3
0056	006576076	Locking washer	стопорная шайба	Sperrkantscheibe		3
0058	006019314	Lens-head screw	болт с плоской головкой	Flachkopfschraube	M6X16 5.8-A3C	11
0059	832-10406	Hex, Nut	шестигранная гайка	Sechskantmutter	M6 8-A3C	11
0061	832-46410	Hex, Nut	шестигранная гайка	Sechskantmutter	VM10 8-A3C	2
0062	06510285	Washer	шайба	Scheibe	10,5 100HV-A3C	2
0071	614-10030	Hex bolt	винт с шестигранной головкой	Sechskantschraube	M10X30 8.8-A3C	2
0072	825-1410	Hex nut	шестигранная гайка	Sechskantmutter	M10 8-A3C	2
0073	06577003	Locking washer	стопорная шайба	Sperrkantscheibe		2

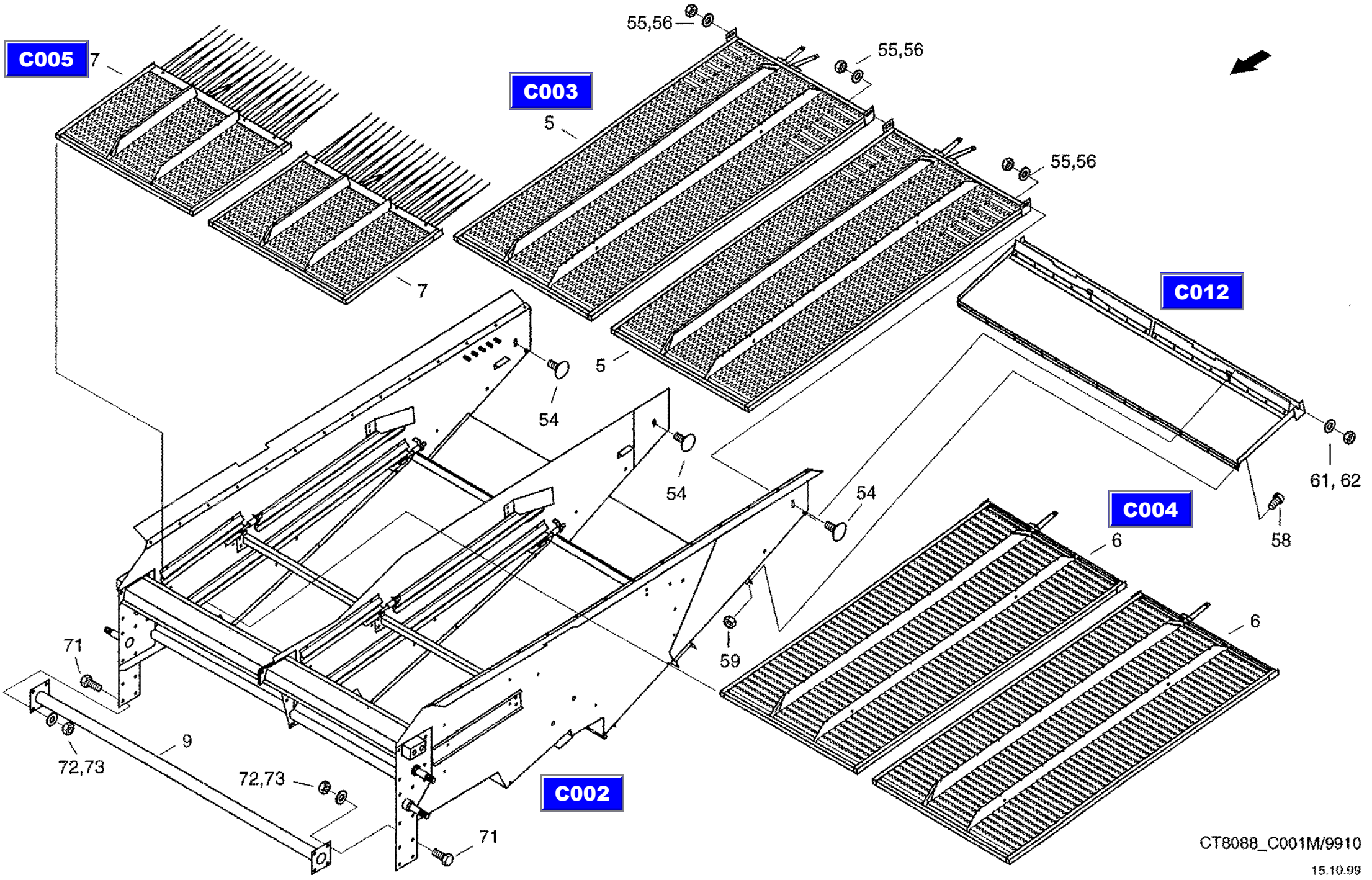
C005
C003
C012
C004
C002
7
7
55,56
55,56
55,56
5
5
54
54
54
61, 62
58
6
6
59
71
71
9
72,73
72,73
CT8088_C001M/9910
15.10.99

CF-80

Sieve pan
ящик очистки
Reinigungskasten

C002

REF.	PART NO.	ENGLISH	РУССКИЙ	DEUTSCH	REMARK	QTY
0001	061070704	Box	коробка	Kasten		1
0070	061070913	Cross Connection	поперечное соединение	Querverbindung		1
0081	061070946	Cross Connection	поперечное соединение	Querverbindung		1
0086	061005720	Guide plate	направляющий щиток	Leitblech		1
0091	061017917	Tension screw	стяжной винт	Spannschraube		1
0095	061005737	Guide plate	направляющий щиток	Leitblech		1
0096	061017933	Tension screw	стяжной винт	Spannschraube		3
0100	021006214	Stop	упор	Anschlag		2
0101	021006222	Tension screw	стяжной винт	Spannschraube		1
0102	021006230	Tension screw	стяжной винт	Spannschraube		3
0103	021006247	Mount	крепление	Halterung		4
0104	31287846	Guide	направляющая	Fuehrung		2
0105	31285852	Shim	прокладка	Beilage		2
0108	060111635	Guide plate	направляющий щиток	Leitblech		2
0109	060111643	Guide plate	направляющий щиток	Leitblech		2
0111	021006263	Angle	угольник	Winkel		4
0112	061070962	Rail	планка	Schiene		2
0113	061070954	Gasket	прокладка	Dichtung		2
0115	31299698	Lump	колодка	Klotz		4
0120	061070577	Plate With Bolts	пальцевая пластина	Bolzenplatte		1
0130	061070593	Plate With Bolts	пальцевая пластина	Bolzenplatte		1
0160	061038167	Mount	крепление	Halterung		4
0200	614-10016	Hex bolt	винт с шестигранной головкой	Sechskantschraube	M10X16 8.8-A3C	16
0201	614-10030	Hex bolt	винт с шестигранной головкой	Sechskantschraube	M10X30 8.8-A3C	4
0202	832-46410	Hex, Nut	шестигранная гайка	Sechskantmutter	VM10 8-A3C	4
0203	893-11010	Toothed Washer	стопорная зубчатая шайба	Zahnscheibe	A10.5FST-A3C	16
0205	614-10020	Hex bolt	винт с шестигранной головкой	Sechskantschraube	M10X20 8.8-A3C	3
0206	614-10030	Hex bolt	винт с шестигранной головкой	Sechskantschraube	M10X30 8.8-A3C	2
0207	832-46410	Hex, Nut	шестигранная гайка	Sechskantmutter	VM10 8-A3C	5
0208	614-6012	Hex bolt	винт с шестигранной головкой	Sechskantschraube	M6X12 8.8-A3C	4

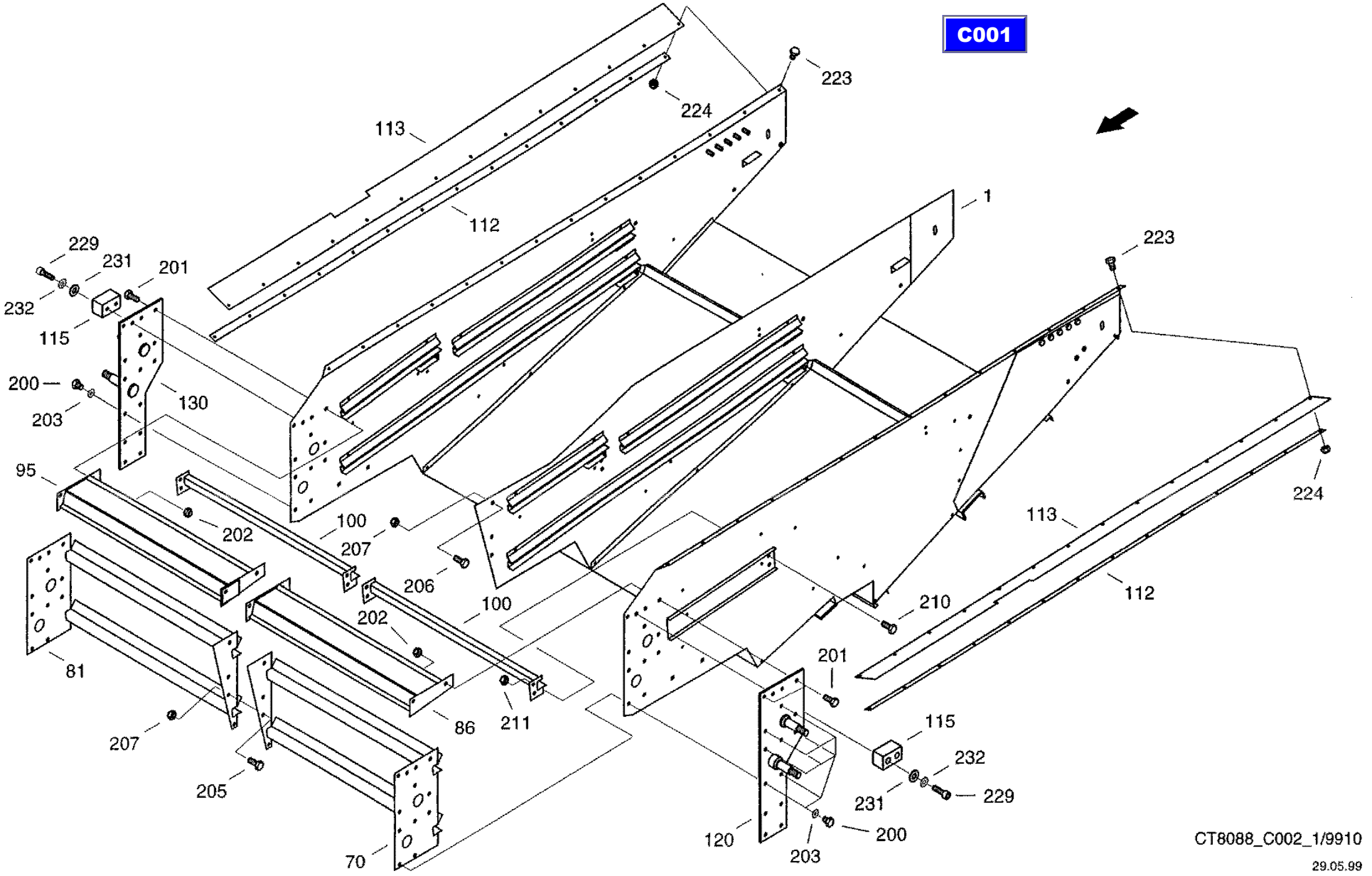
C001
223
224
113
112
1
229
231
201
232
115
200
203
130
95
202
100
207
206
100
202
81
207
86
211
205
70
223
224
113
112
210
201
115
232
231
229
120
200
203
CT8088_C002_1/9910
29.05.99

CF-80

Sieve pan
ящик очистки
Reinigungskasten

C002

REF.	PART NO.	ENGLISH	РУССКИЙ	DEUTSCH	REMARK	QTY
0209	832-46406	Hex, Nut	шестигранная гайка	Sechskantmutter	VM6 8-A3C	4
0210	614-10020	Hex boll	винт с шестигранной головкой	Sechskantschraube	M10X20 8.8-A3C	6
0211	832-46410	Hex, Nut	шестигранная гайка	Sechskantmutter	VM10 8-A3C	6
0213	614-10025	Hex bolt	винт с шестигранной головкой	Sechskantschraube	M10X25 8.8-A3C	1
0214	614-10020	Hex bolt	винт с шестигранной головкой	Sechskantschraube	M10X20 8.8-A3C	2
0215	825-1410	Hex nut	шестигранная гайка	Sechskantmutter	M108-A3C	1
0216	006576076	Locking washer	стопорная шайба	Sperrkantscheibe		4
0220	07753092	Flat-round-head screw	болт с полупотайной головкой	Flachrundschraube	M8X20 8.8-A3C	4
0221	832-10408	Hex. nut	шестигранная гайка	Sechskantmutter	M8 8-A3C	4
0222	832-46410	Hex, Nut	шестигранная гайка	Sechskantmutter	VM10 8-A3C	8
0223	614-4016	Hex Bolt	винт с шестигранной головкой	Sechskantschraube	M4X16 8.8-A3C	28
0224	006267136	Hex nut	шестигранная гайка	Sechskantmutter	M4-8-A3C	28
0229	864-8040	Cheese-head screw	болт с цилиндрической головкой	Zylinderschraube	M8X40 8.8-A3C	4
0230	864-8030	Cheese-head screw	болт с цилиндрической головкой	Zylinderschraube	M8X30 8.8-A3C	4
0231	895-11008	Washer	шайба	Scheibe	8,4 ST-A3C	8
0232	060501568	Toothed washer	стопорная зубчатая шайба	Zahnscheibe	J8,4 FST-A3C	8
0233	060512931	Covering cap	колпак	Abdeckkappe		4

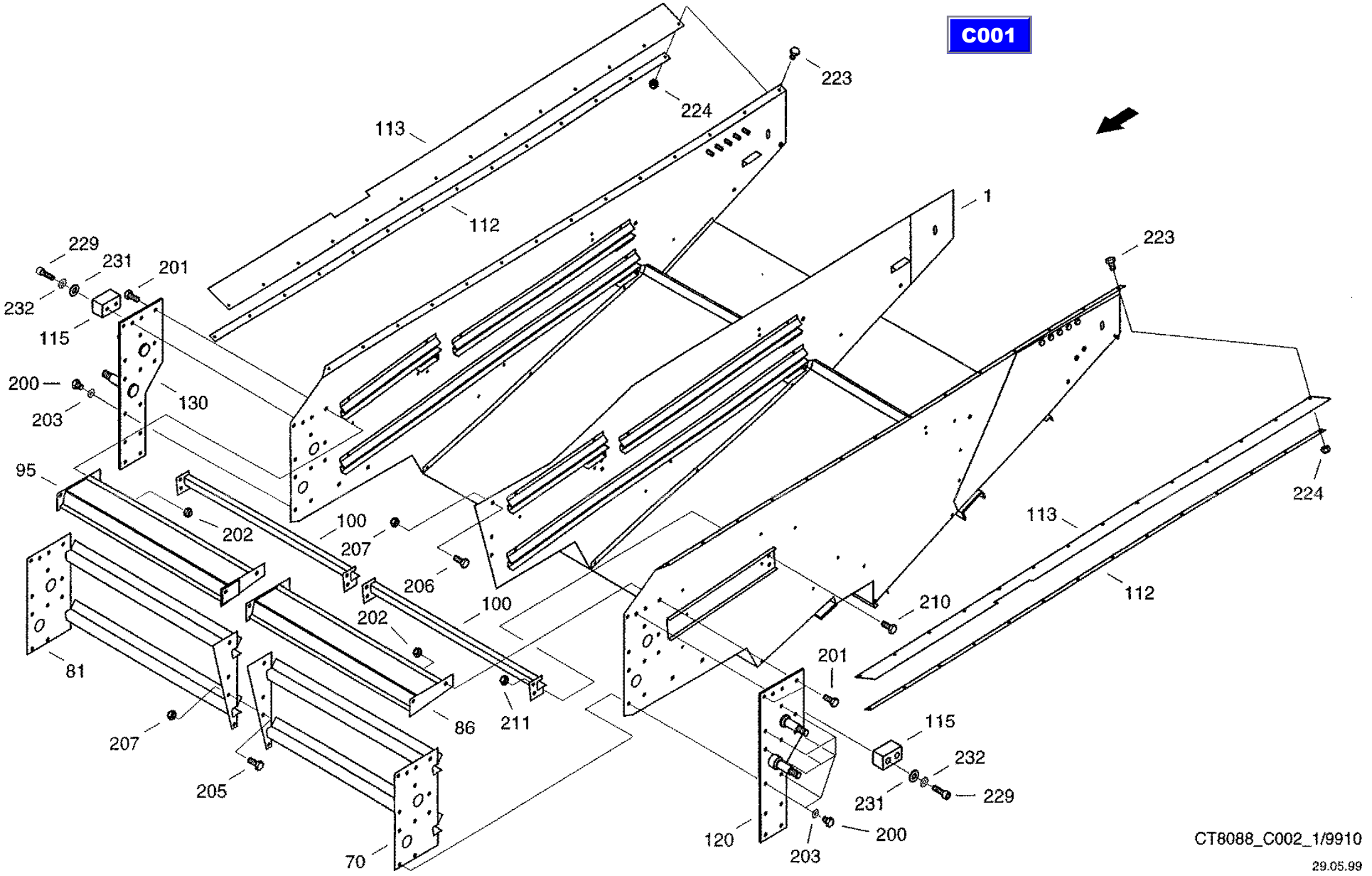
C001
223
224
113
112
1
229
231
201
232
115
200
203
130
95
202
100
207
206
100
202
81
207
86
211
205
70
223
224
113
112
210
201
115
232
231
229
120
200
203
CT8088_C002_1/9910
29.05.99

CF-80

Sieve pan
ящик очистки
Reinigungskasten

C002

REF.	PART NO.	ENGLISH	РУССКИЙ	DEUTSCH	REMARK	QTY
0001	061070704	Box	коробка	Kasten		1
0070	061070913	Cross Connection	поперечное соединение	Querverbindung		1
0081	061070946	Cross Connection	поперечное соединение	Querverbindung		1
0086	061005720	Guide plate	направляющий щиток	Leitblech		1
0091	061017917	Tension screw	стяжной винт	Spannschraube		1
0095	061005737	Guide plate	направляющий щиток	Leitblech		1
0096	061017933	Tension screw	стяжной винт	Spannschraube		3
0100	021006214	Stop	упор	Anschlag		2
0101	021006222	Tension screw	стяжной винт	Spannschraube		1
0102	021006230	Tension screw	стяжной винт	Spannschraube		3
0103	021006247	Mount	крепление	Halterung		4
0104	31287846	Guide	направляющая	Fuehrung		2
0105	31285852	Shim	прокладка	Beilage		2
0108	060111635	Guide plate	направляющий щиток	Leitblech		2
0109	060111643	Guide plate	направляющий щиток	Leitblech		2
0111	021006263	Angle	угольник	Winkel		4
0112	061070962	Rail	планка	Schiene		2
0113	061070954	Gasket	прокладка	Dichtung		2
0115	31299698	Lump	колодка	Klotz		4
0120	061070577	Plate With Bolts	пальцевая пластина	Bolzenplatte		1
0130	061070593	Plate With Bolts	пальцевая пластина	Bolzenplatte		1
0160	061038167	Mount	крепление	Halterung		4
0200	614-10016	Hex bolt	винт с шестигранной головкой	Sechskantschraube	M10X16 8.8-A3C	16
0201	614-10030	Hex bolt	винт с шестигранной головкой	Sechskantschraube	M10X30 8.8-A3C	4
0202	832-46410	Hex, Nut	шестигранная гайка	Sechskantmutter	VM10 8-A3C	4
0203	893-11010	Toothed Washer	стопорная зубчатая шайба	Zahnscheibe	A10.5FST-A3C	16
0205	614-10020	Hex bolt	винт с шестигранной головкой	Sechskantschraube	M10X20 8.8-A3C	3
0206	614-10030	Hex bolt	винт с шестигранной головкой	Sechskantschraube	M10X30 8.8-A3C	2
0207	832-46410	Hex, Nut	шестигранная гайка	Sechskantmutter	VM10 8-A3C	5
0208	614-6012	Hex bolt	винт с шестигранной головкой	Sechskantschraube	M6X12 8.8-A3C	4

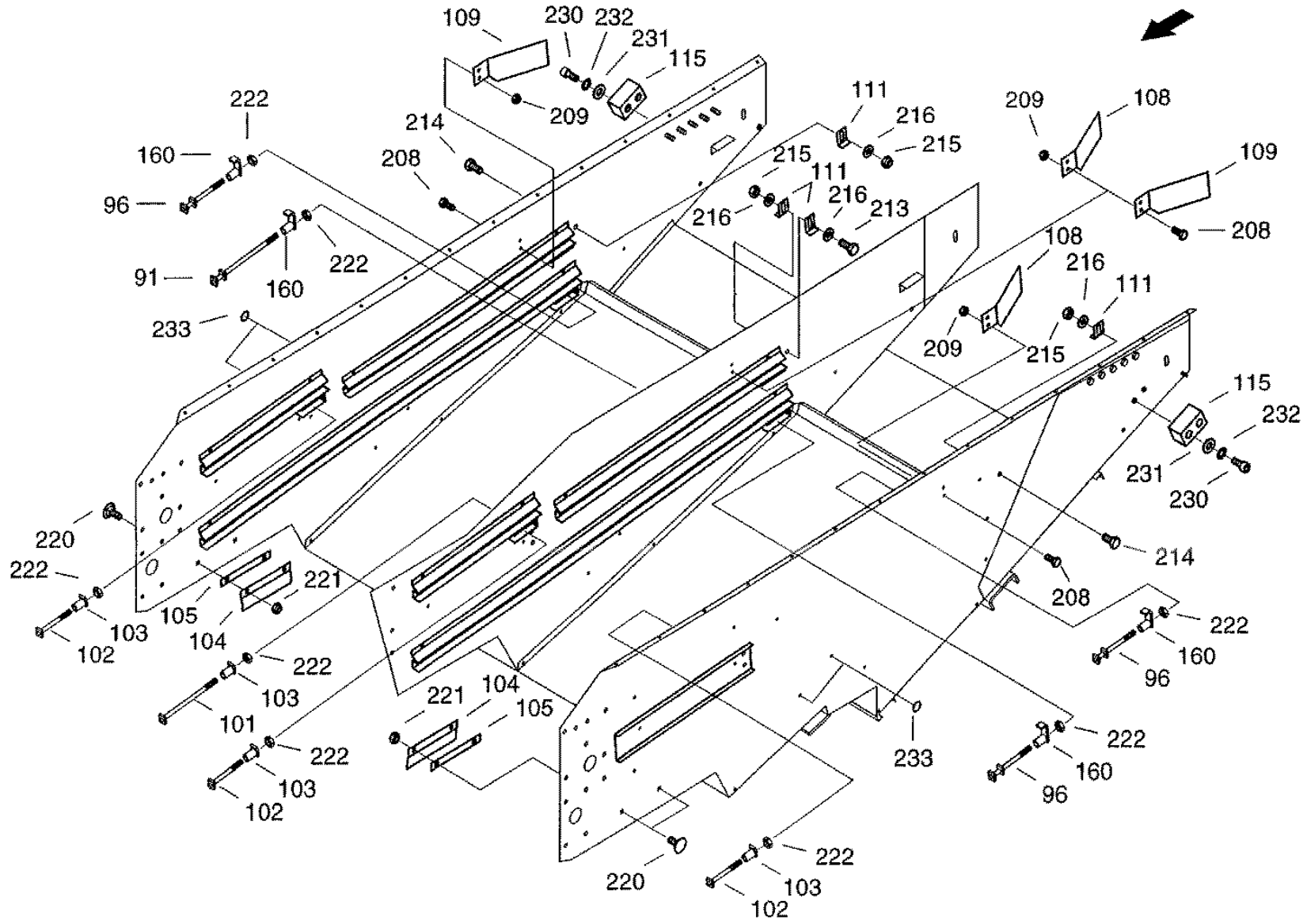

CT8088_C002_2/9910

15.10.99

CF-80

Sieve pan
ящик очистки
Reinigungskasten

C002

REF.	PART NO.	ENGLISH	РУССКИЙ	DEUTSCH	REMARK	QTY
0209	832-46406	Hex, Nut	шестигранная гайка	Sechskantmutter	VM6 8-A3C	4
0210	614-10020	Hex boll	винт с шестигранной головкой	Sechskantschraube	M10X20 8.8-A3C	6
0211	832-46410	Hex, Nut	шестигранная гайка	Sechskantmutter	VM10 8-A3C	6
0213	614-10025	Hex bolt	винт с шестигранной головкой	Sechskantschraube	M10X25 8.8-A3C	1
0214	614-10020	Hex bolt	винт с шестигранной головкой	Sechskantschraube	M10X20 8.8-A3C	2
0215	825-1410	Hex nut	шестигранная гайка	Sechskantmutter	M108-A3C	1
0216	006576076	Locking washer	стопорная шайба	Sperrkantscheibe		4
0220	07753092	Flat-round-head screw	болт с полупотайной головкой	Flachrundschraube	M8X20 8.8-A3C	4
0221	832-10408	Hex. nut	шестигранная гайка	Sechskantmutter	M8 8-A3C	4
0222	832-46410	Hex, Nut	шестигранная гайка	Sechskantmutter	VM10 8-A3C	8
0223	614-4016	Hex Bolt	винт с шестигранной головкой	Sechskantschraube	M4X16 8.8-A3C	28
0224	006267136	Hex nut	шестигранная гайка	Sechskantmutter	M4-8-A3C	28
0229	864-8040	Cheese-head screw	болт с цилиндрической головкой	Zylinderschraube	M8X40 8.8-A3C	4
0230	864-8030	Cheese-head screw	болт с цилиндрической головкой	Zylinderschraube	M8X30 8.8-A3C	4
0231	895-11008	Washer	шайба	Scheibe	8,4 ST-A3C	8
0232	060501568	Toothed washer	стопорная зубчатая шайба	Zahnscheibe	J8,4 FST-A3C	8
0233	060512931	Covering cap	колпак	Abdeckkappe		4

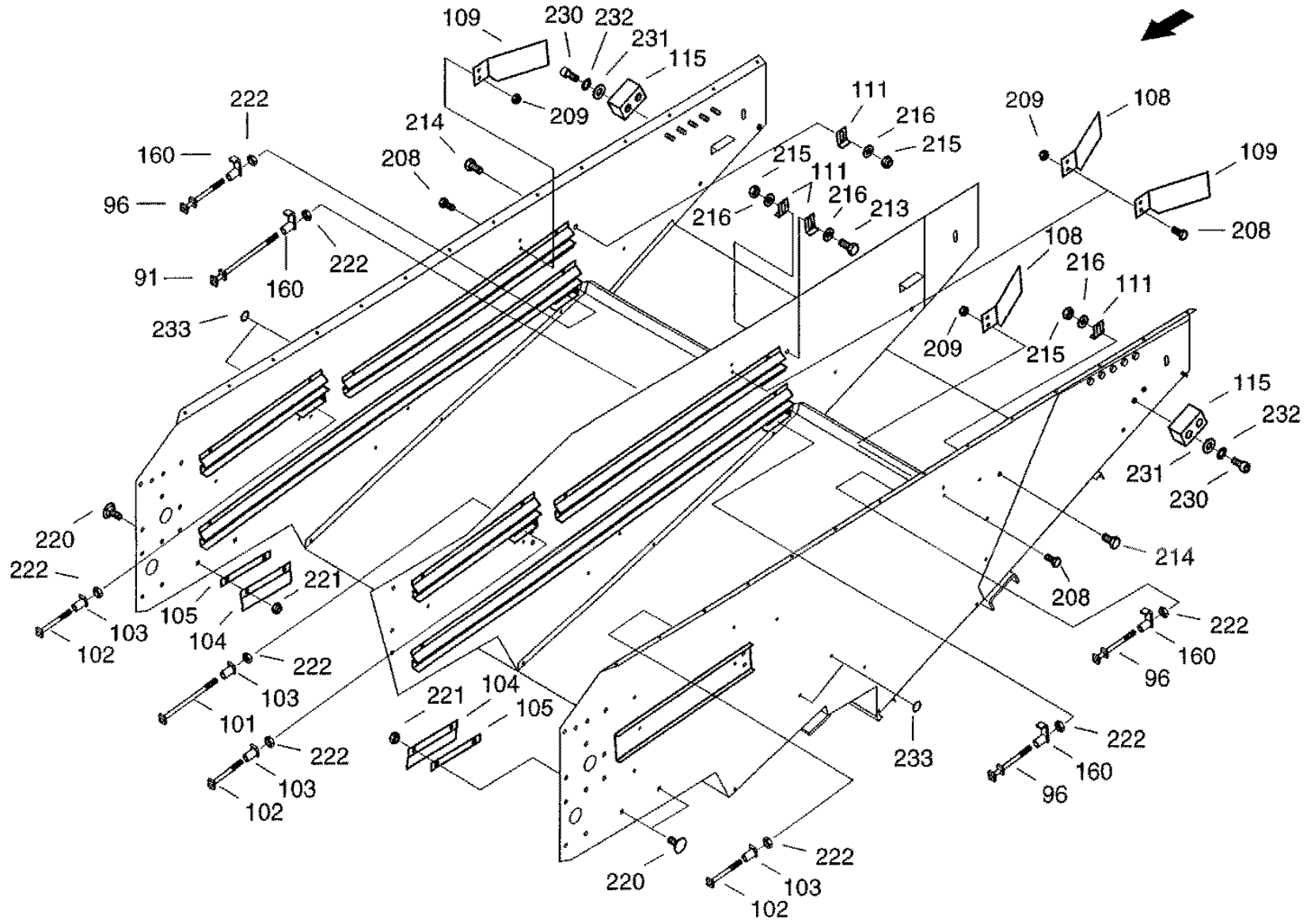

CT8088_C002_2/9910

15.10.99

CF-80

Flap sieve
жалюзийное решето
Klappensieb

C003

REF.	PART NO.	ENGLISH	РУССКИЙ	DEUTSCH	REMARK	QTY
0018	021008538	Flap	заслонка	Klappe		43
0022	061070214	Slide Valve	регулировочная задвижка	Steuerschieber		1
0027	021008667	Slide valve	регулировочная задвижка	Steuerschieber		1
0029	021015561	Regulating lever	установочный рычаг	Stellhebel		1
0031	021015578	Regulating lever	установочный рычаг	Stellhebel		1
0033	021015586	Segment	сегмент	Segment		1
0034	021015594	Segment	сегмент	Segment		1
0035	061070222	Cover	кожух	Abdeckung		1
0040	021008298	Rod	стержень	Stab		1
0041	021012382	Control rod	стержень управления	Steuerstab		1
0042	021008304	Control rod	стержень управления	Steuerstab		1
0043	021008320	Rod	стержень	Stab		1
0045	021008521	Tension spring	пружина растяжения	Zugfeder		2
0052	895-11008	Washer	шайба	Scheibe	8,4 ST-A3C	4
0053	003794520	Splint pin	шплинт	Splint	2,5X12 ST-A3C	4
0056	832-46408	Hex, Nut	шестигранная гайка	Sechskantmutter	VM8 8-A3C	2
0057	003783751	Spring	дисковая пружина	Tellerfeder	A16-A3C	4
0059	003794553	Rivet	заклепка	Niet	5X10-ST	2
0061	006335985	Hex bolt	винт с шестигранной головкой	Sechskantschraube	M4X10 8.8-A3C	13
0062	825-1404	Hex nut	шестигранная гайка	Sechskantmutter	M4 8-A3C	13
0063	006506055	Toothed washer	стопорная зубчатая шайба	Zahnscheibe	A4,3 A3C	13

C001

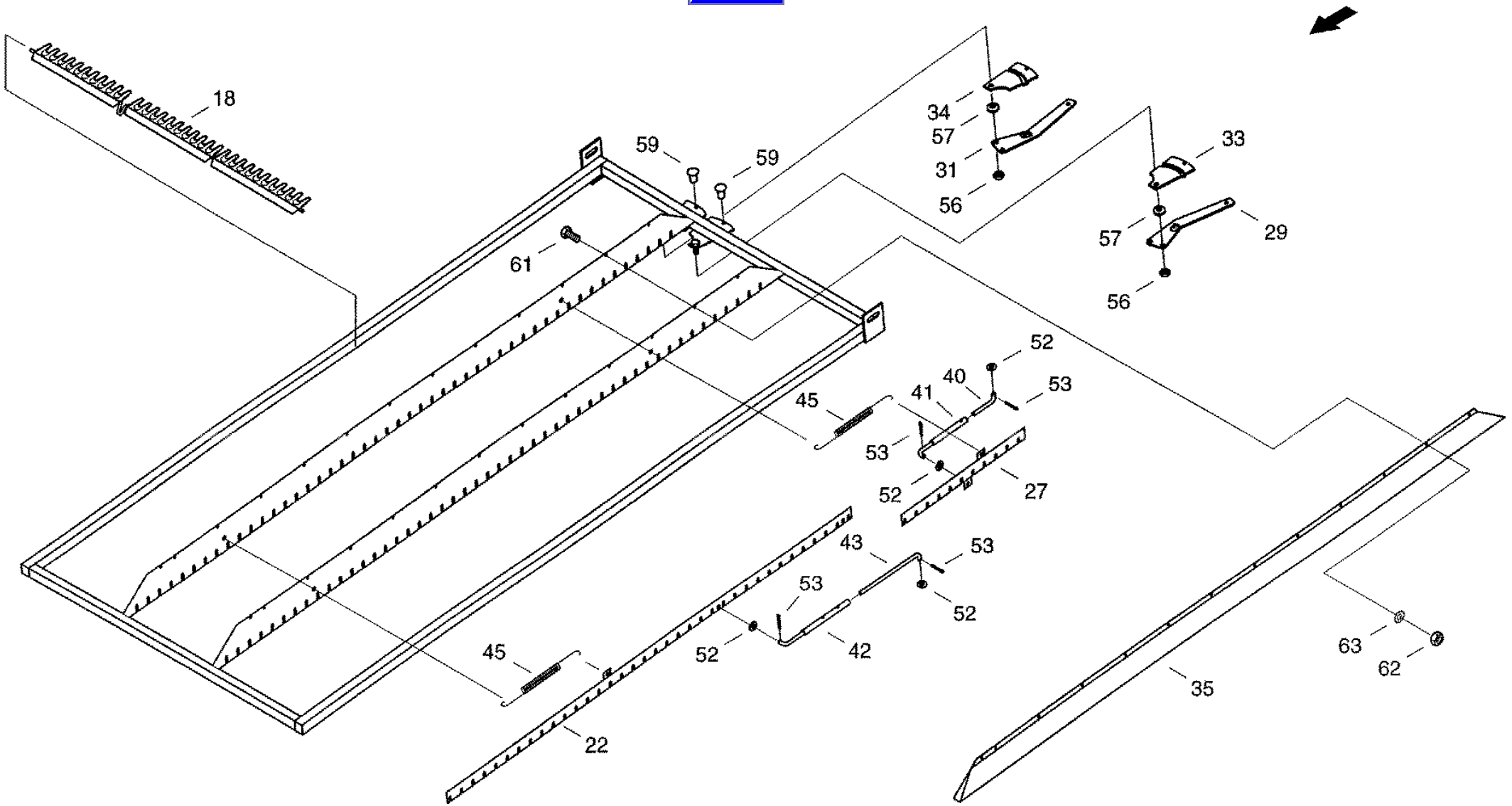

CT8088_C003/9910

22.06.99

CF-80

Lower flap sieve
нижнее жалюзийное решето
Klappenuntersieb

C004

REF.	PART NO.	ENGLISH	РУССКИЙ	DEUTSCH	REMARK	QTY
0027	061069960	Slide Valve	регулировочная задвижка	Steuerschieber		1
0031	021015578	Regulating lever	установочный рычаг	Stellhebel		1
0034	021015594	Segment	сегмент	Segment		1
0035	061069977	Cover	крышка	Abdeckung		1
0040	021008298	Rod	стержень	Stab		1
0041	021012382	Control rod	стержень управления	Steuerstab		1
0045	021008521	Tension spring	пружина растяжения	Zugfeder		2
0052	895-11008	Washer	шайба	Scheibe	8,4 ST-A3C	2
0053	003794520	Splint pin	шплинт	Splint	2,5X12 ST-A3C	2
0056	832-46408	Hex, Nut	шестигранная гайка	Sechskantmutter	VM8 8-A3C	1
0057	003783751	Spring	дисковая пружина	Tellerleder	A16-A3C	2
0059	003794553	Rivet	заклепка	Niet	5X10-ST	1
0061	006335985	Hex bolt	винт с шестигранной головкой	Sechskantschraube	M4X10 8.8-A3C	13
0062	825-1404	Hex nut	шестигранная гайка	Sechskantmutter	M4 8-A3C	13
0063	006506055	Toothed washer	стопорная зубчатая шайба	Zahnscheibe	A4.3 A3C	13

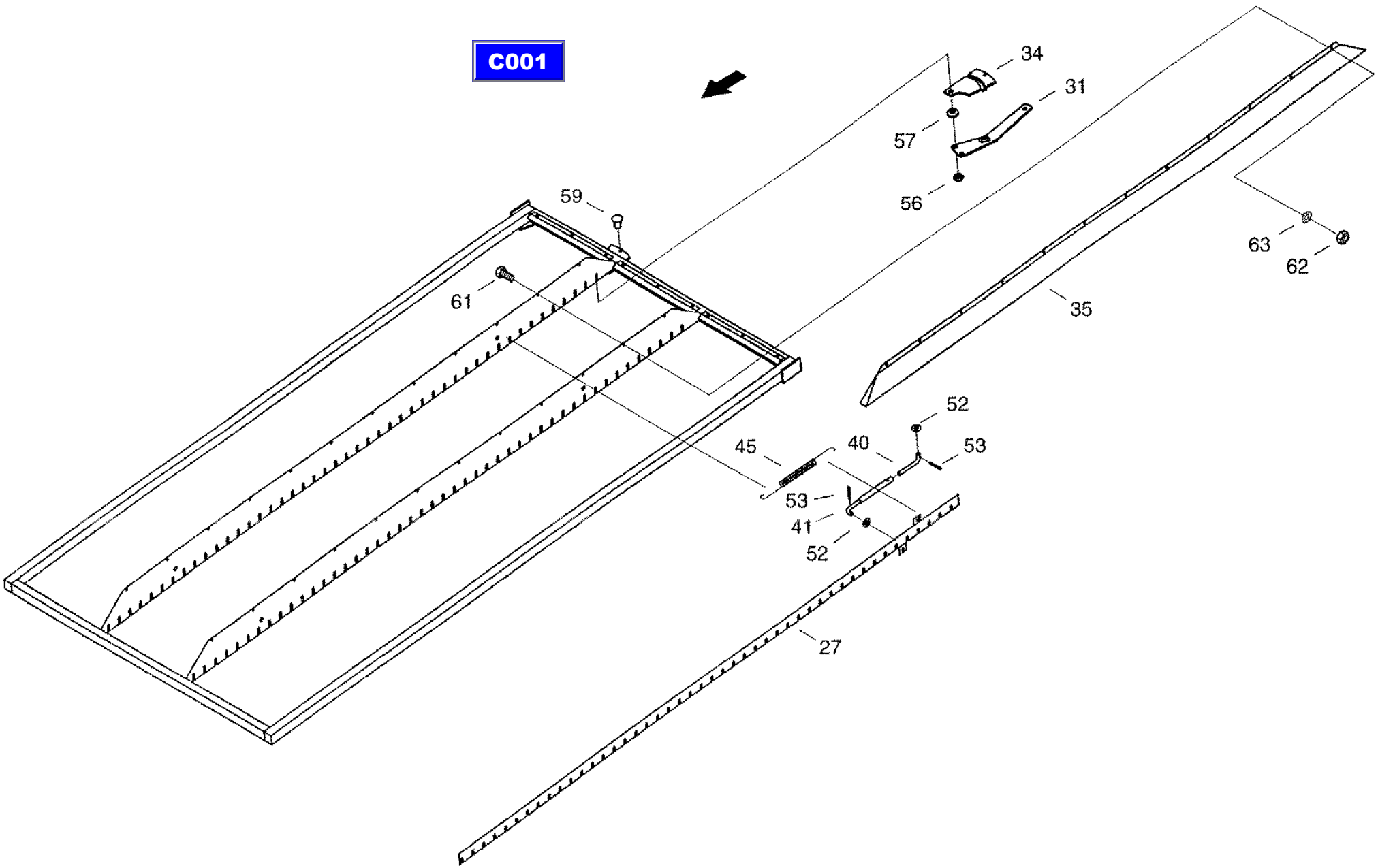

CT8088_C004/9910

22.06.99

CF-80

Cascade section
каскадная часть
Kaskadenteil

C005

REF.	PART NO.	ENGLISH	РУССКИЙ	DEUTSCH	REMARK	QTY
0001	021007586	Frame	рама	Rahmen		1
0002	021007498	Slide valve	регулировочная задвижка	Steuerschieber		1
0006	021008538	Flap	заслонка	Klappe		15
0008	021015561	Regulating lever	установочный рычаг	Stellhebel		1
0009	061033484	Rake	граблина мотовила	Rechen		1
0015	021012382	Control rod	стержень управления	Steuerstab		1
0016	021008521	Tension spring	пружина растяжения	Zugfeder		1
0017	021008755	Rail	планка	Schiene		2
0018	021007545	Cover	кожух	Abdeckung		1
0020	021008298	Rod	стержень	Stab		1
0021	021015586	Segment	сегмент	Segment		1
0028	895-11008	Washer	шайба	Scheibe	8,4 ST-A3C	2
0029	003794520	Splint pin	шплинт	Splint	2.5X12 ST-A3C	2
0031	006116026	Hex nut	шестигранная гайка	Sechskantmutter	VM8 10-A3C	1
0032	003783751	Spring	дисковая пружина	Tellerfeder	A16-A3C	2
0033	003794553	Rivet	заклепка	Niet	5X10-ST	1
0035	614-6014	Hexagon head bolt	винт с шестигранной головкой	Sechskantschraube	M6X14 8.8-A3C	4
0036	006501397	Spring washer	пружинная шайба	Federscheibe	B6 FST-A3C	4
0038	006335985	Hex bolt	винт с шестигранной головкой	Sechskantschraube	M4X10 8.8-A3C	5
0039	825-1404	Hex nut	шестигранная гайка	Sechskantmutter	M4 8-A3C	5
0040	006506055	Toothed washer	стопорная зубчатая шайба	Zahnscheibe	A4.3 A3C	5

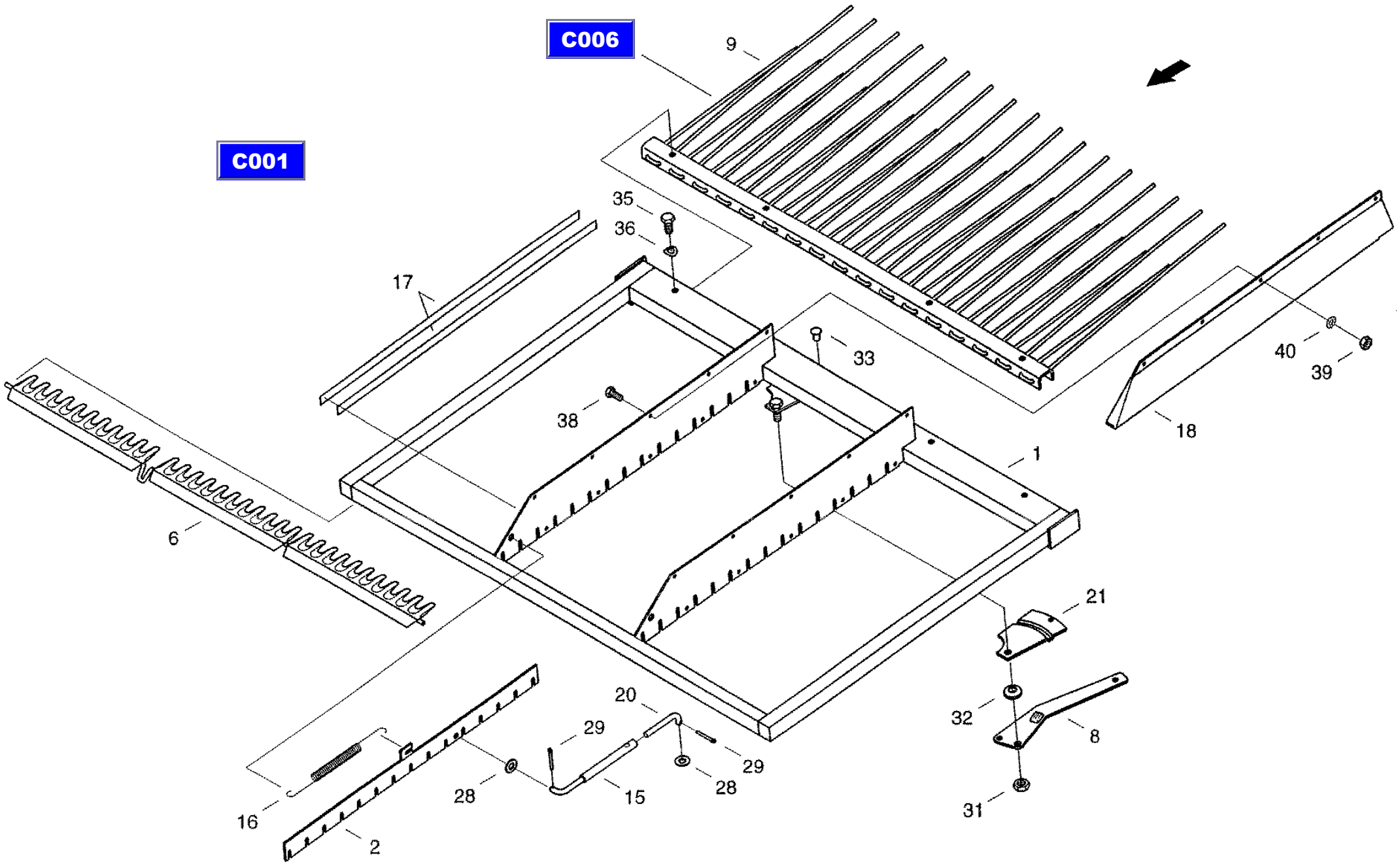

CT8088_C005/9910

01.06.99

CF-80

Rake
граблина
Rechen

C006

REF.	PART NO.	ENGLISH	РУССКИЙ	DEUTSCH	REMARK	QTY
0010	061033492	Support	опора	Traeger		1
0013	061033515	Tine	зуб	Zinke		17

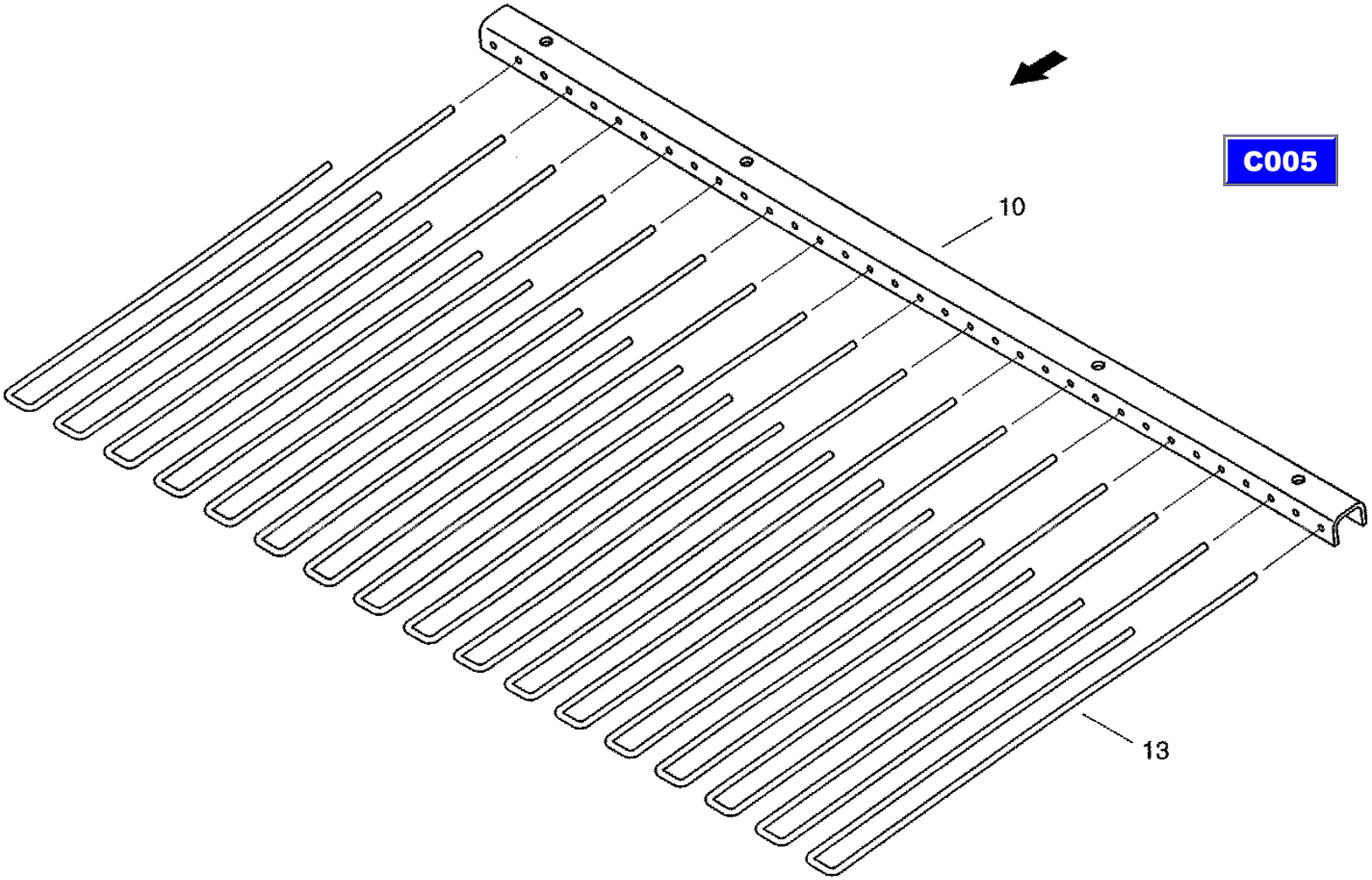

CT8088_C006/9910

20.05.99

CF-80

Drive
привод
Antrieb

C007

REF.	PART NO.	ENGLISH	РУССКИЙ	DEUTSCH	REMARK	QTY
0029	061070632	Shaft	вал	Welle		1
0035	060518166	Pedestal bearing	подшипниковая стойка	Stehlager		2
0036	003502472	Gib-head key	шпонка с головкой	Nasenkeil	12X8X50	2
0037	060533688	Gib-head Key	шпонка с головкой	Nasenkeil	14X9X50	2

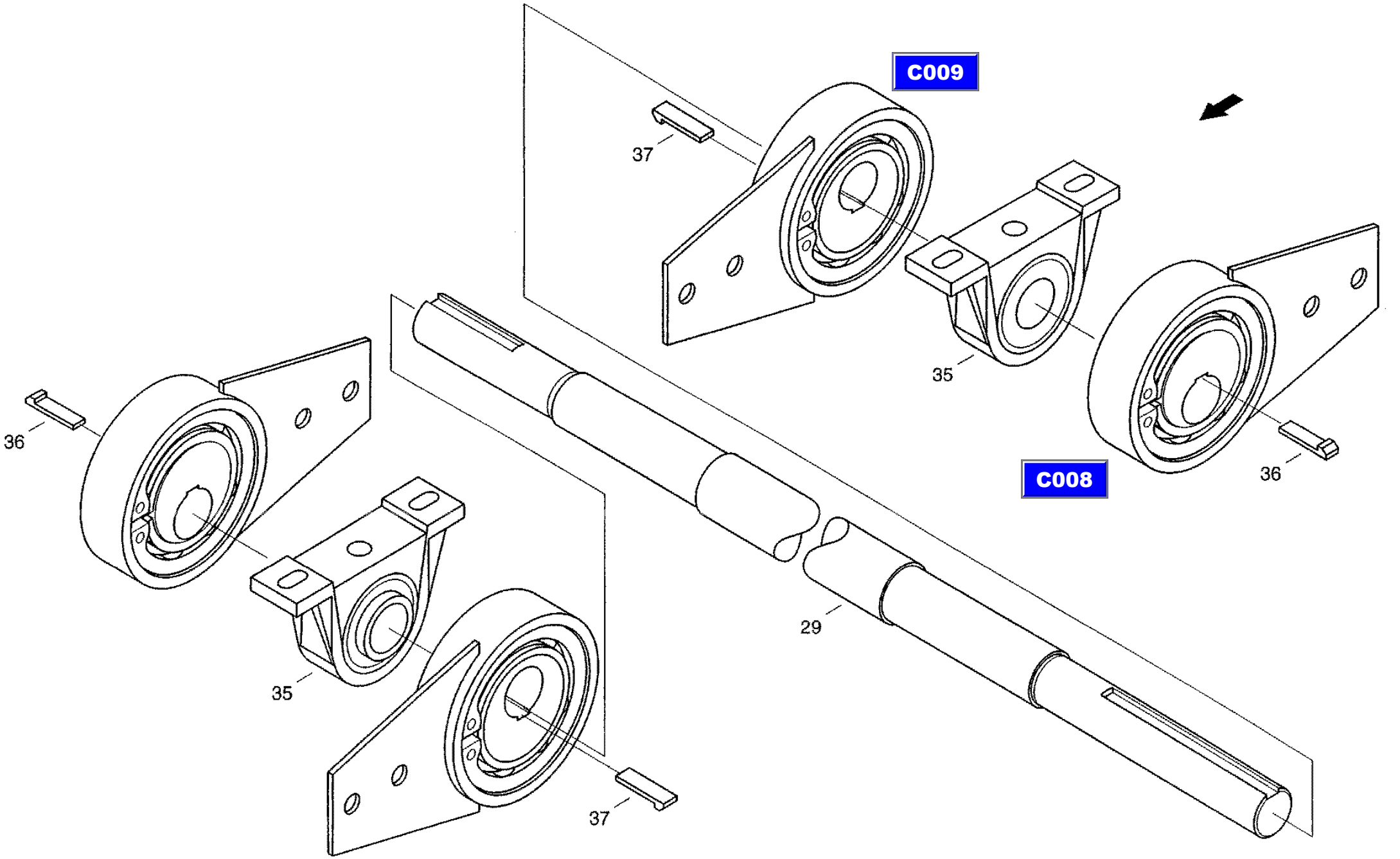

CT8088_C007/9910

22.11.99

CF-80

Lifting device
шатунный подшипник
Hublager

C008

REF.	PART NO.	ENGLISH	РУССКИЙ	DEUTSCH	REMARK	QTY
0002	061070665	Housing	корпус	Gehaeuse		1
0006	072000842	Eccentric	эксцентрик	Exzenler		1
0007	072000850	Sealing washer	уплотнительная шайба	Dichtscheibe		2
0008	800-21130	Snap ring	стопорное кольцо	Sicherungsring	130X4 FST	2
0009	800-1185	Snap Ring	стопорное кольцо	Sicherungsring	85X3 FST	1
0010	060514017	Grooved ball bearing	радиальный шарикоподшипник	Rillenkugellager	6017-2RS	1

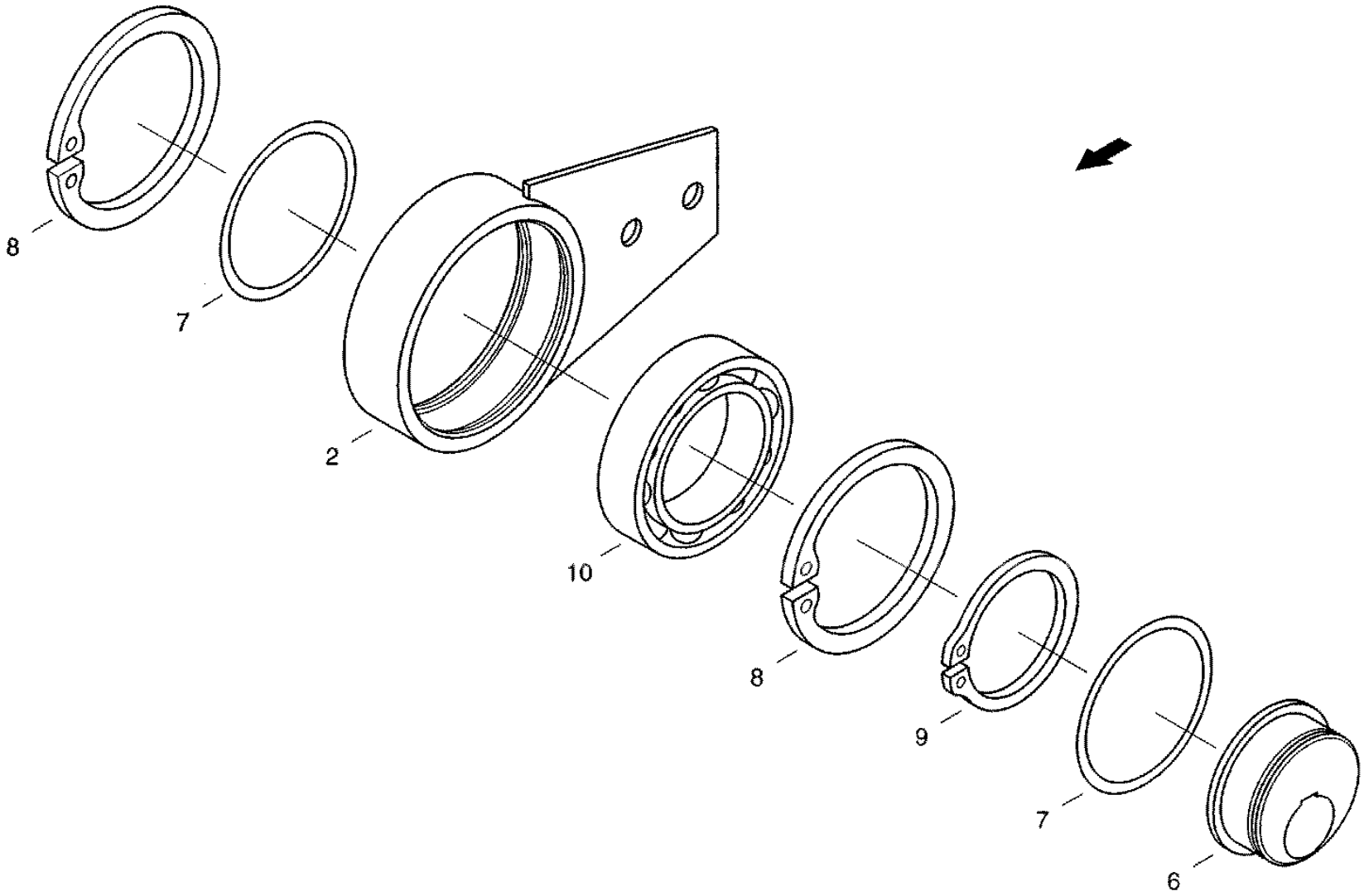

C007

CT8088_C008/9910

22.11.99

CF-80

Lifting device
шатунный подшипник
Hublager

C009

REF.	PART NO.	ENGLISH	РУССКИЙ	DEUTSCH	REMARK	QTY
0021	061070665	Housing	корпус	Gehaeuse		1
0024	061070698	Eccentric	эксцентрик	Exzenter		1
0025	072000850	Sealing washer	уплотнительная шайба	Dichtscheibe		2
0026	800-21130	Snap ring	стопорное кольцо	Sicherungsring	130X4 FST	2
0027	800-1185	Snap Ring	стопорное кольцо	Sicherungsring	85X3 FST	1
0028	060514017	Grooved ball bearing	радиальный шарикоподшипник	Rillenkugellager	6017-2RS	1

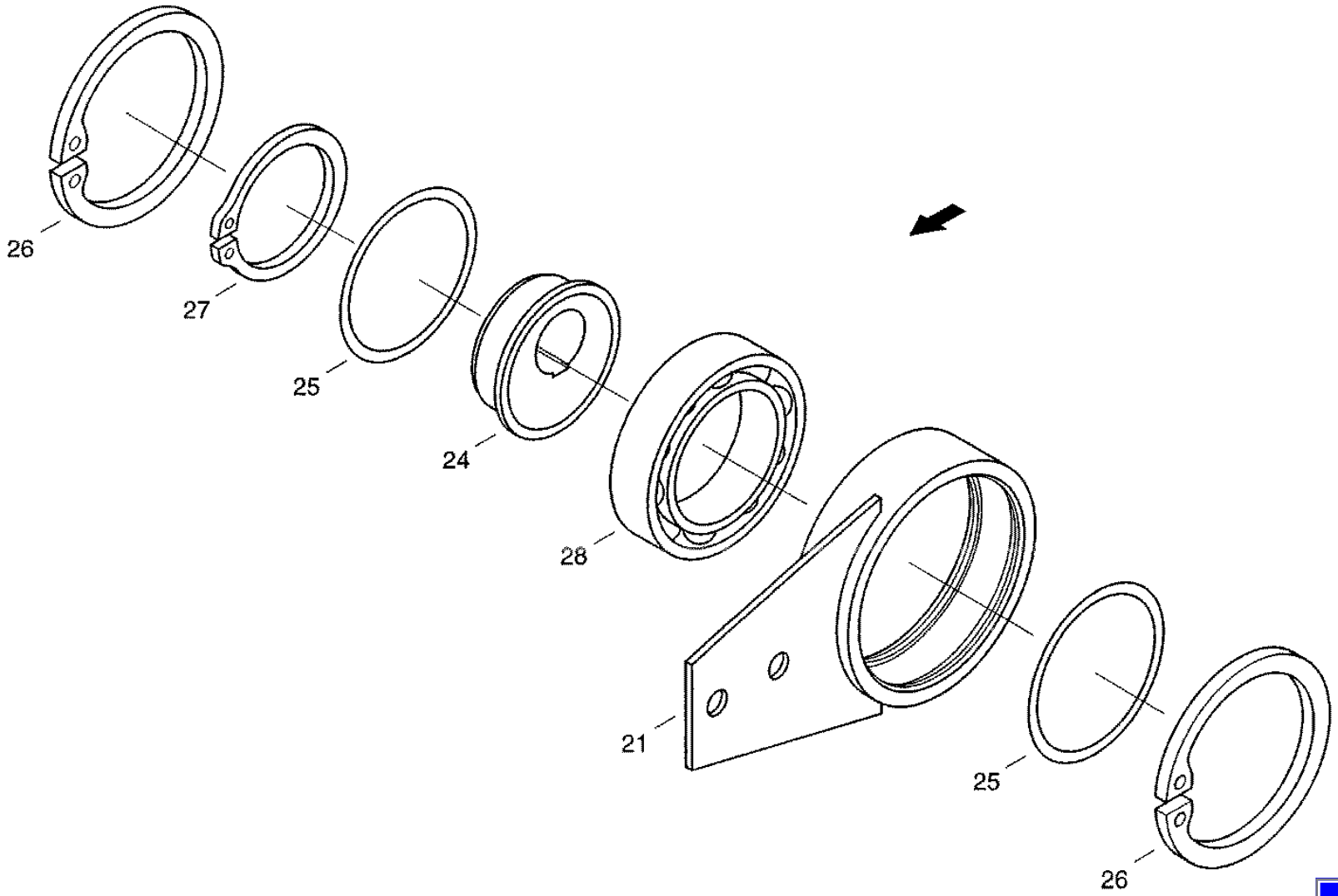

C007

CT8088_C009/9910

22.11.99

CF-80

Rocker
балансир
Schwinge

C010

REF.	PART NO.	ENGLISH	РУССКИЙ	DEUTSCH	REMARK	QTY
0001	072000891	Bearing	подшипник	Lager		1
0010	061070302	Rocking Lever	качающийся рычаг	Schwinghebel		1
0025	832-10420	Hex, Nut	шестигранная гайка	Sechskantmutter	M20 8-A3C	1
0026	060500768	Washer	шайба	Scheibe	21 A3C	1

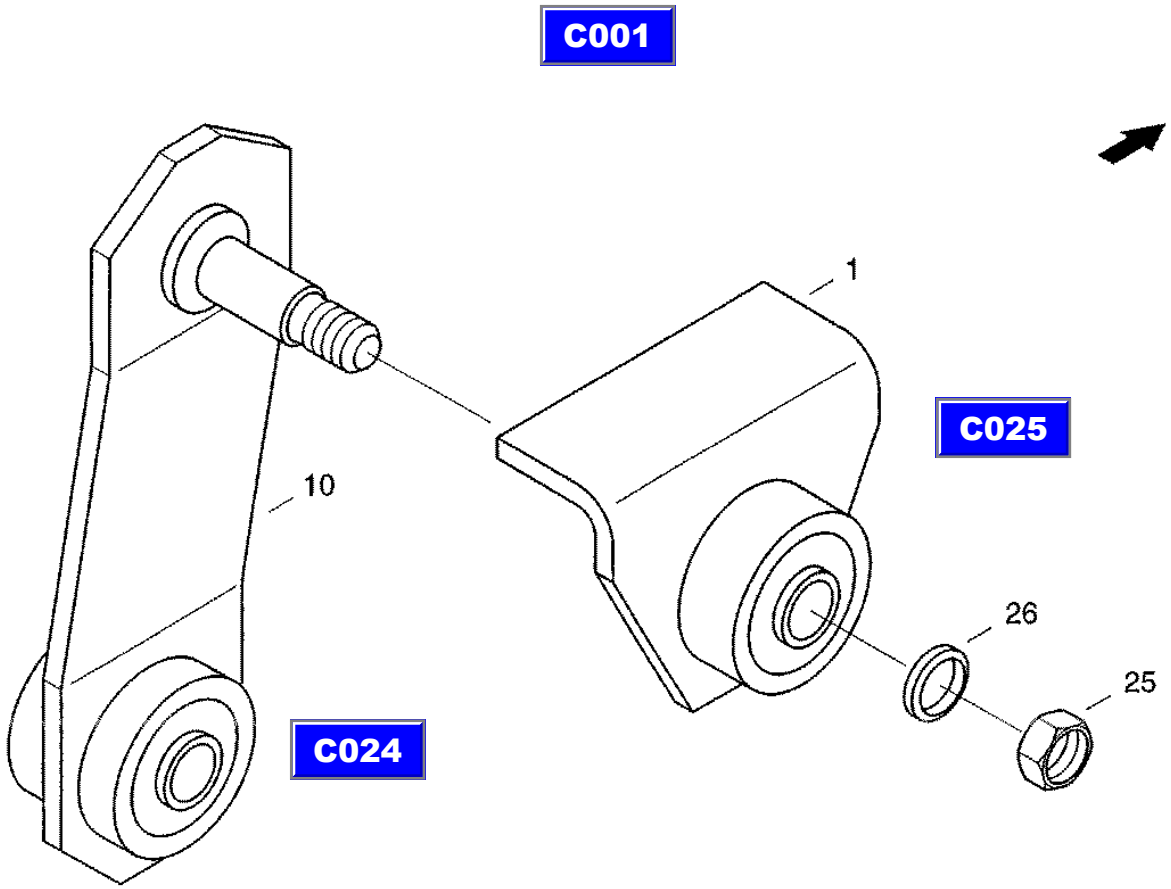
C001
1
C025
10
26
25
C024

CF-80

Rocker
балансир
Schwinge

C011

REF.	PART NO.	ENGLISH	РУССКИЙ	DEUTSCH	REMARK	QTY
0001	31299712	Rocking Lever	качающийся рычаг	Schwinghebel		1
0015	072001048	Bearing plate	опорная плита	Lagerplatte		1
0019	072001064	Driver	захват	Mitnehmer		1
0030	832-10420	Hex, Nut	шестигранная гайка	Sechskantmutter	M20 8-A3C	2
0031	060500768	Washer	шайба	Scheibe	21 A3C	2

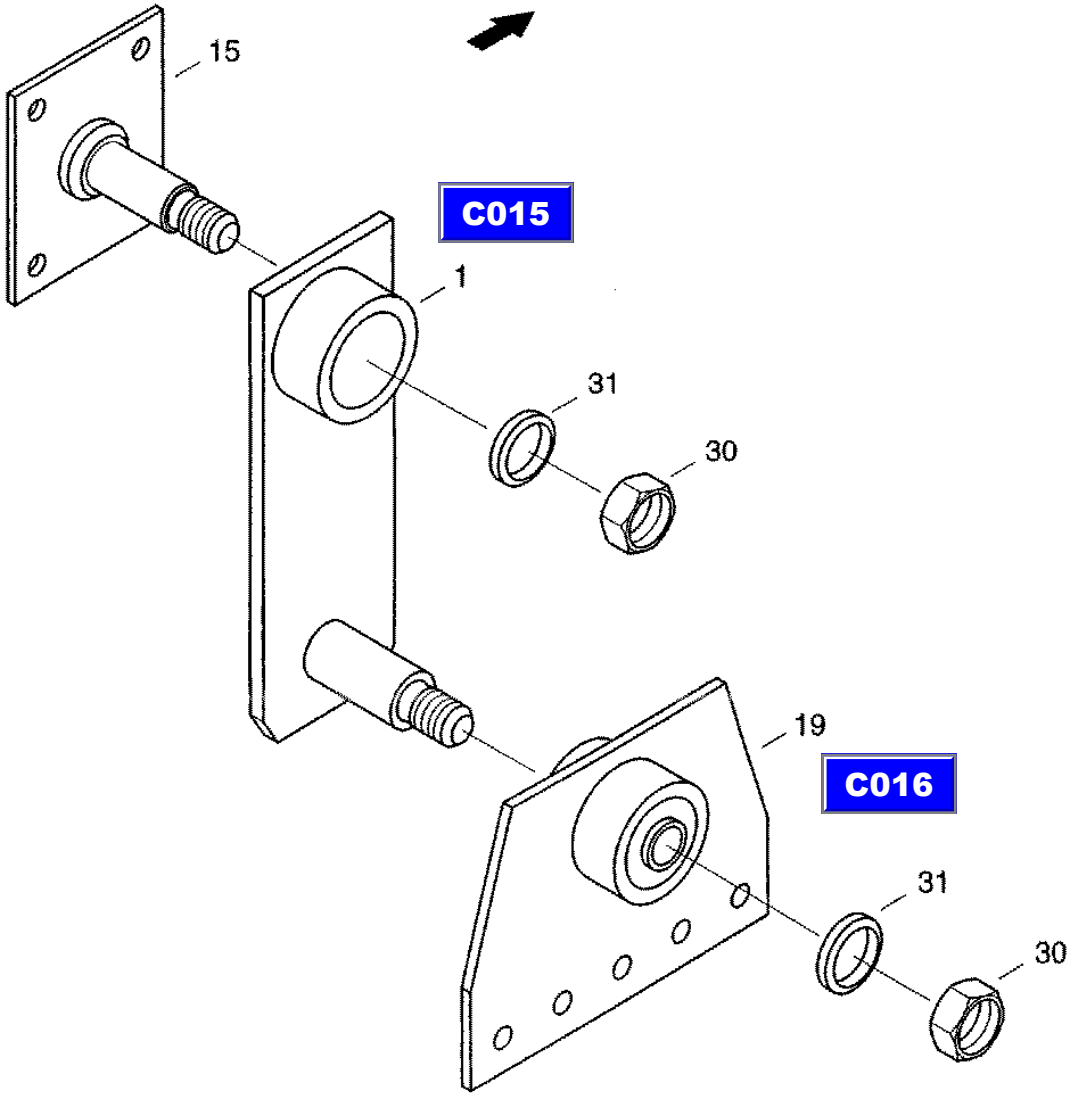

CT8088_C011/9910

15.10.99

CF-80

Flap
заслонка
Klappe

C012

REF.	PART NO.	ENGLISH	РУССКИЙ	DEUTSCH	REMARK	QTY
0001	061070995	Rear Wall	задняя стенка	Rueckwand		1
0012	061071055	Gasket	прокладка	Dichtung		2
0013	31287661	Rail	планка	Schiene		2
0020	06338377	Hex bolt	винт с шестигранной головкой	Sechskantschraube	M6X16 8.8-A3C	16

C001

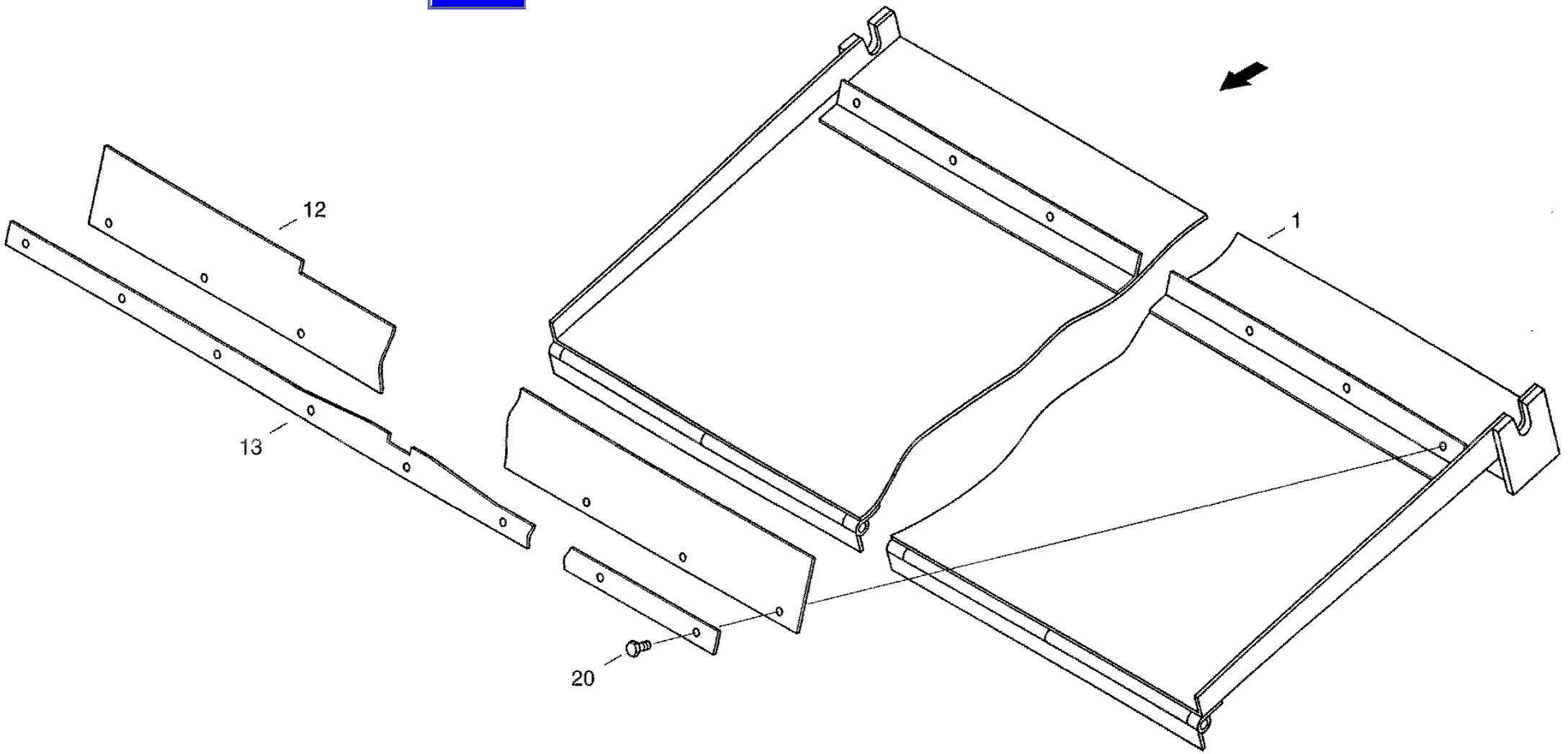

CT8088_C012/9910

15.10.99

CF-80

Straw outlet
выпуск
Auslauf

C013

REF.	PART NO.	ENGLISH	РУССКИЙ	DEUTSCH	REMARK	QTY
0001	061071071	Cover Plate	накладка	Deckblech		1
0002	072064680	Rake	граблина мотовила	Rechen		2
0008	832-10406	Hex, Nut	шестигранная гайка	Sechskantmutter	M6 8-A3C	6
0009	614-6012	Hex bolt	винт с шестигранной головкой	Sechskantschraube	M6X12 8.8-A3C	6

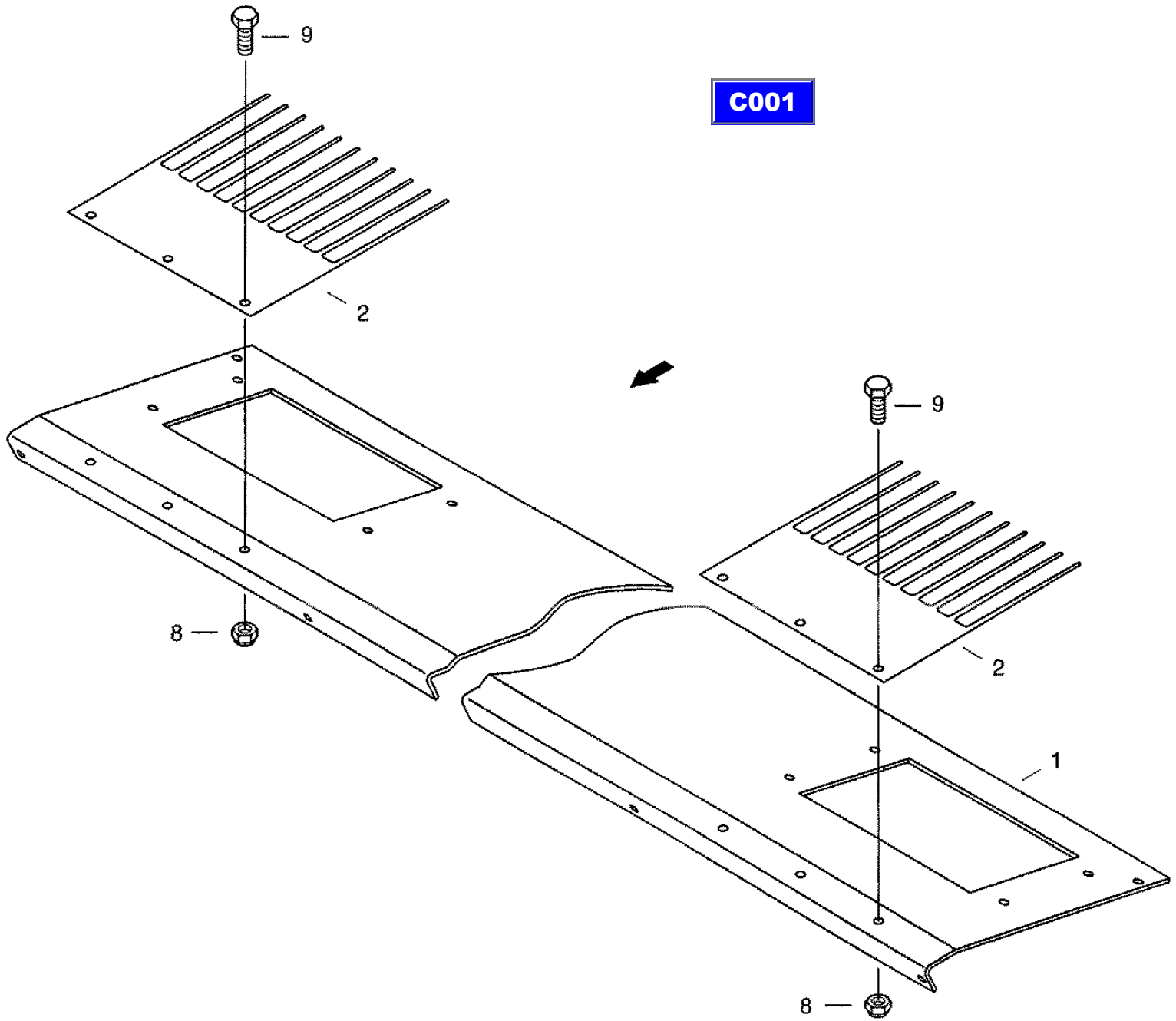

CT8088_C013/9910

01.06.99

CF-80

Adjusting rod
регулировочный стержень
Verstellstab

C014

REF.	PART NO.	ENGLISH	РУССКИЙ	DEUTSCH	REMARK	QTY
0002	31287653	Rod	стержень	Stab		1
0004	060156052	Lever	рычаг	Hebel		1
0006	614-8035	Hex bolt	винт с шестигранной головкой	Sechskantschraube	M8X35 8.8-A3C	1
0007	832-46408	Hex, Nut	шестигранная гайка	Sechskantmutter	VM8 8-A3C	2
0008	832-46406	Hex, Nut	шестигранная гайка	Sechskantmutter	VM6 8-A3C	1
0009	614-6020	Hex Bolt	винт с шестигранной головкой	Sechskantschraube	M6X20 8.8-A3C	1
0010	003783751	Spring	дисковая пружина	Tellerfeder	A16-A3C	4

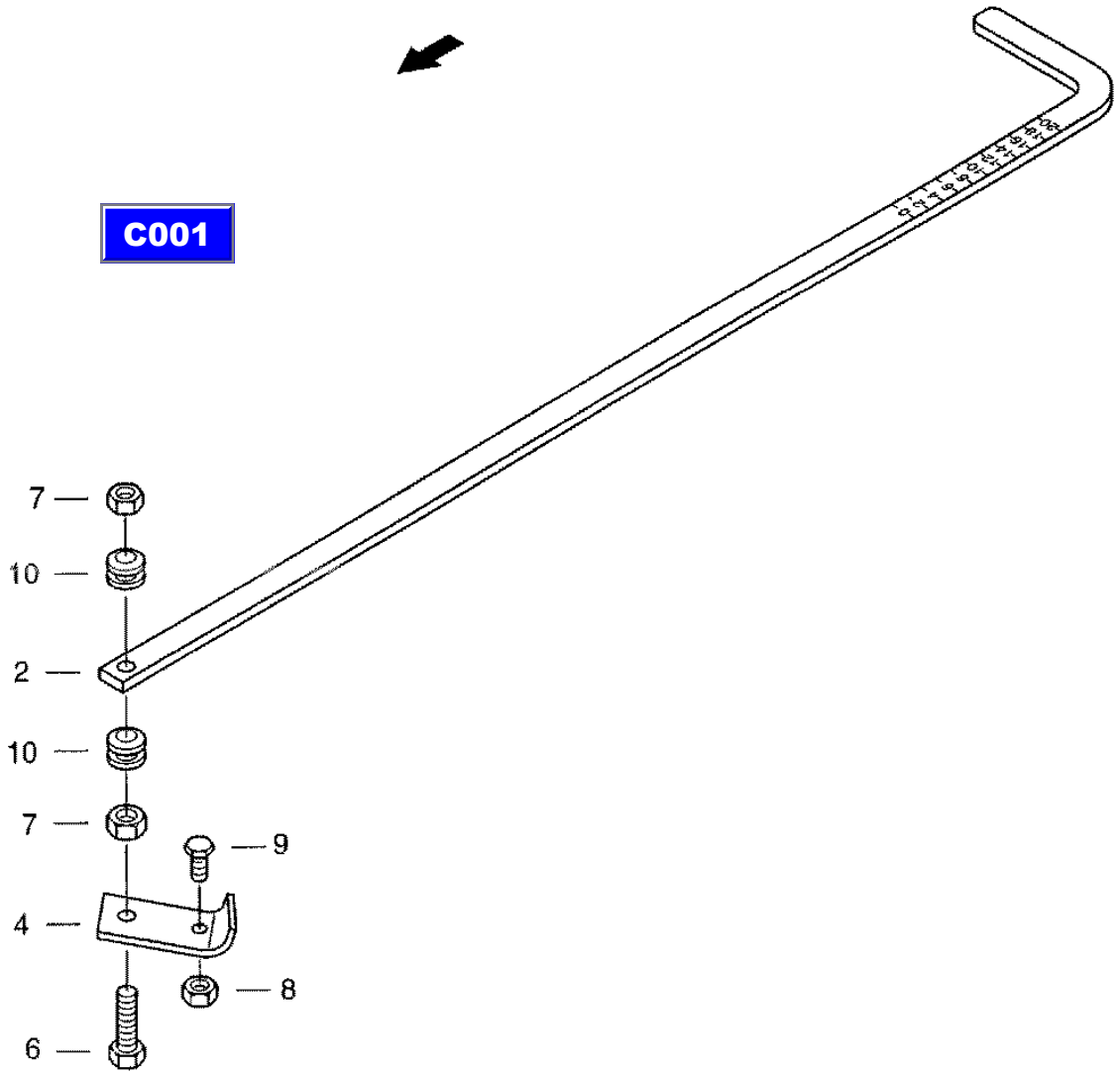

CT8088_C014/9910

26.11.99

CF-80

Rocking lever
качающийся рычаг
Schwinghebel

C015

REF.	PART NO.	ENGLISH	РУССКИЙ	DEUTSCH	REMARK	QTY
0008	060514074	Bush	ультравтулка	Ultrabuchse		1

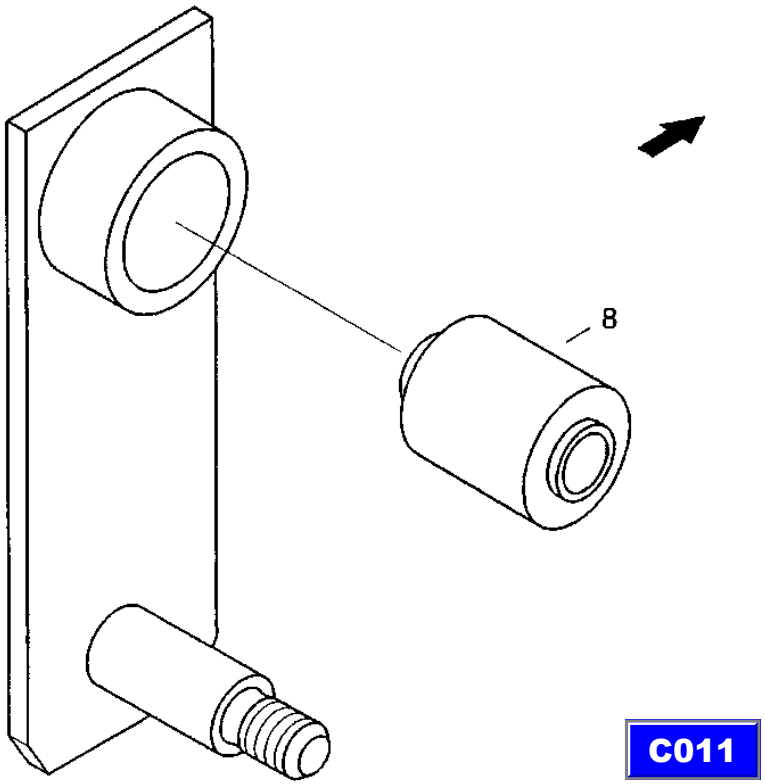
8
C011

CF-80

Driver
захват
Mitnehmer

C016

REF.	PART NO.	ENGLISH	РУССКИЙ	DEUTSCH	REMARK	QTY
0025	060514074	Bush	ультравтулка	Ultrabuchse		1

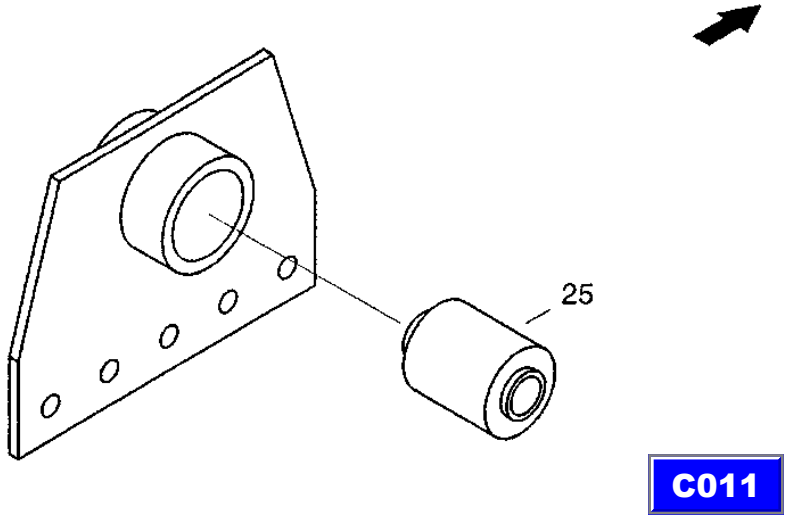
25
C011

CF-80

Stepped tray
транспортная доска
Stufenboden

C017

REF.	PART NO.	ENGLISH	РУССКИЙ	DEUTSCH	REMARK	QTY
0013	31305134	Push Bar	толкающая штанга	Schubstange		2
0017	061070464	Suspension	подвеска	Aufhaengung		2
0018	061070448	Suspension	подвеска	Aufhaengung		2
0020	825-1410	Hex nut	шестигранная гайка	Sechskantmutter	M10 8-A3C	8
0021	006576076	Locking washer	стопорная шайба	Sperrkantscheibe		8
0035	733-6336	Splint pin	шплинт	Splint	6,3X36 ST-A3C	2
0036	06608622	Shim	установочное кольцо	Passscheibe	25X35X1	8
0037	832-10420	Hex, Nut	шестигранная гайка	Sechskantmutter	M20 8-A3C	4
0038	060500768	Washer	шайба	Scheibe	21 A3C	4
0039	06070936	Verbus Bolt	стопорный винт	Tensilock-Schraube		4
0040	060153306	Verbus nut	стопорная гайка	Tensilock-mutter		4
0041	627-12035	Hex Bolt	винт с шестигранной головкой	Sechskantschraube	M12X35 10.9-A3C	4
0043	627-12040	Hexagon head bolt	винт с шестигранной головкой	Sechskantschraube	M12X40 10.9-A3C	8
0044	006116091	Hex nut	шестигранная гайка	Sechskantmutter	VM12 10-A3C	12
0045	006576084	Locking washer	стопорная шайба	Sperrkantscheibe		24

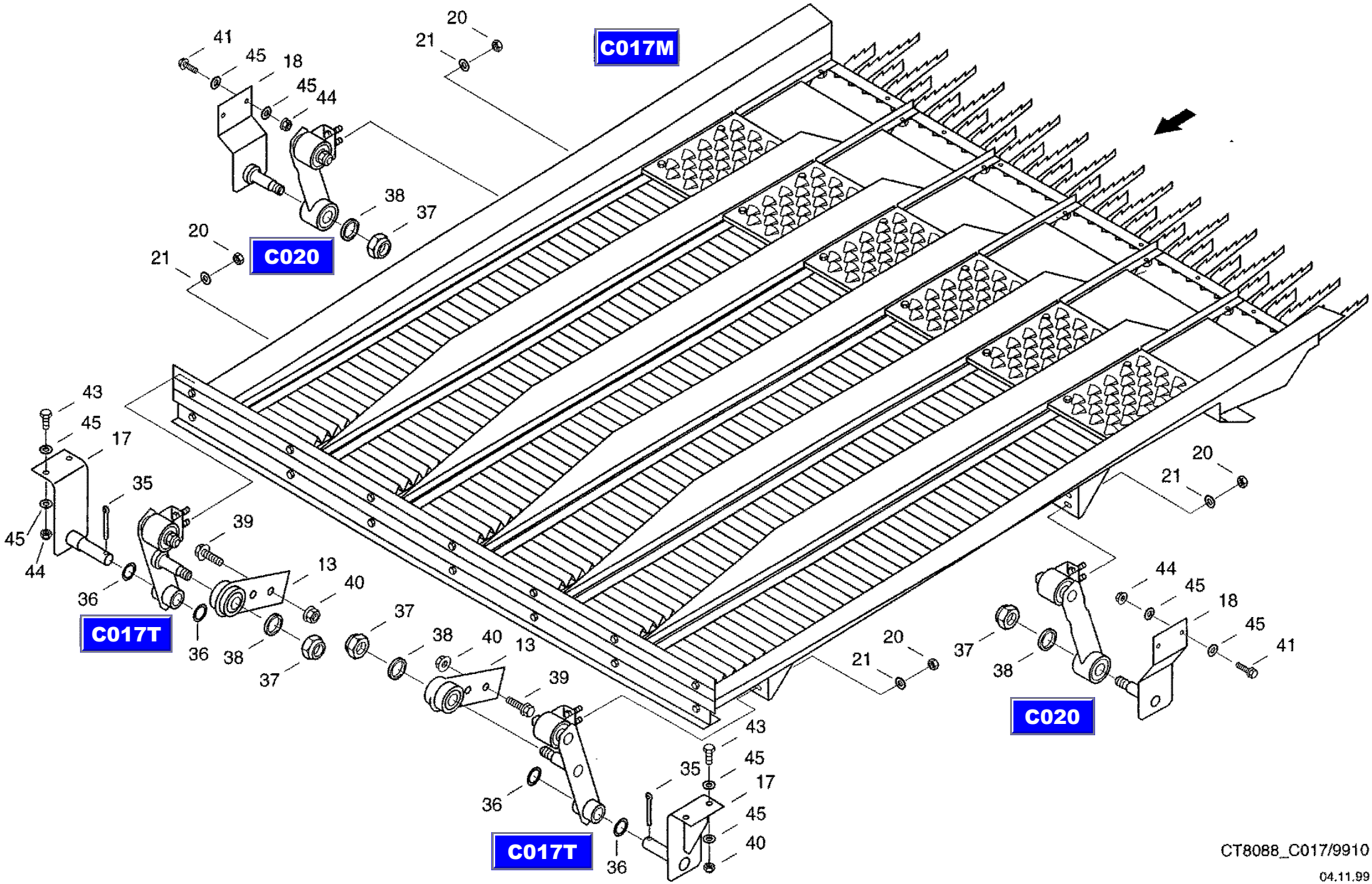
C017M
C020
C017T
C017T
C020
CT8088_C017/9910
04.11.99

CF-80

Stepped tray, preassembled
транспортная доска, предварительно смонтированная
Stufenboden VM

C017M

REF.	PART NO.	ENGLISH	РУССКИЙ	DEUTSCH	REMARK	QTY
0002	061070070F	Stepped Tray	транспортная доска	Stufenboden		1
0004	021007988	Rake	граблина мотовила	Rechen		1
0006	061070054	Wall	стенка	Wand		1
0007	061009820	Gasket	прокладка	Dichtung		2
0008	061009837	Rail	планка	Schiene		2
0009	061069944	Gasket	прокладка	Dichtung		1
0010	061070046	Rail	планка	Schiene		1
0012	061009853	Gasket	прокладка	Dichtung		2
0013	061009861	Rail	планка	Schiene		2
0016	061020422	Sieve	решетка	Sieb		6
0023	614-8025	Hex bolt	винт с шестигранной головкой	Sechskantschraube	M8X25 8.8-A3C	8
0024	614-8020	Hex bolt	винт с шестигранной головкой	Sechskantschraube	M8X20 8.8-A3C	14
0025	832-10408	Hex. nut	шестигранная гайка	Sechskantmutter	M8 8-A3C	8
0026	06338377	Hex bolt	винт с шестигранной головкой	Sechskantschraube	M6X16 8.8-A3C	24
0027	06577036	Locking washer	стопорная шайба	Sperrkantscheibe		24
0033	614-4016	Hex Bolt	винт с шестигранной головкой	Sechskantschraube	M4X16 8.8-A3C	36
0034	006267136	Hex nut	шестигранная гайка	Sechskantmutter	M4-8-A3C	36

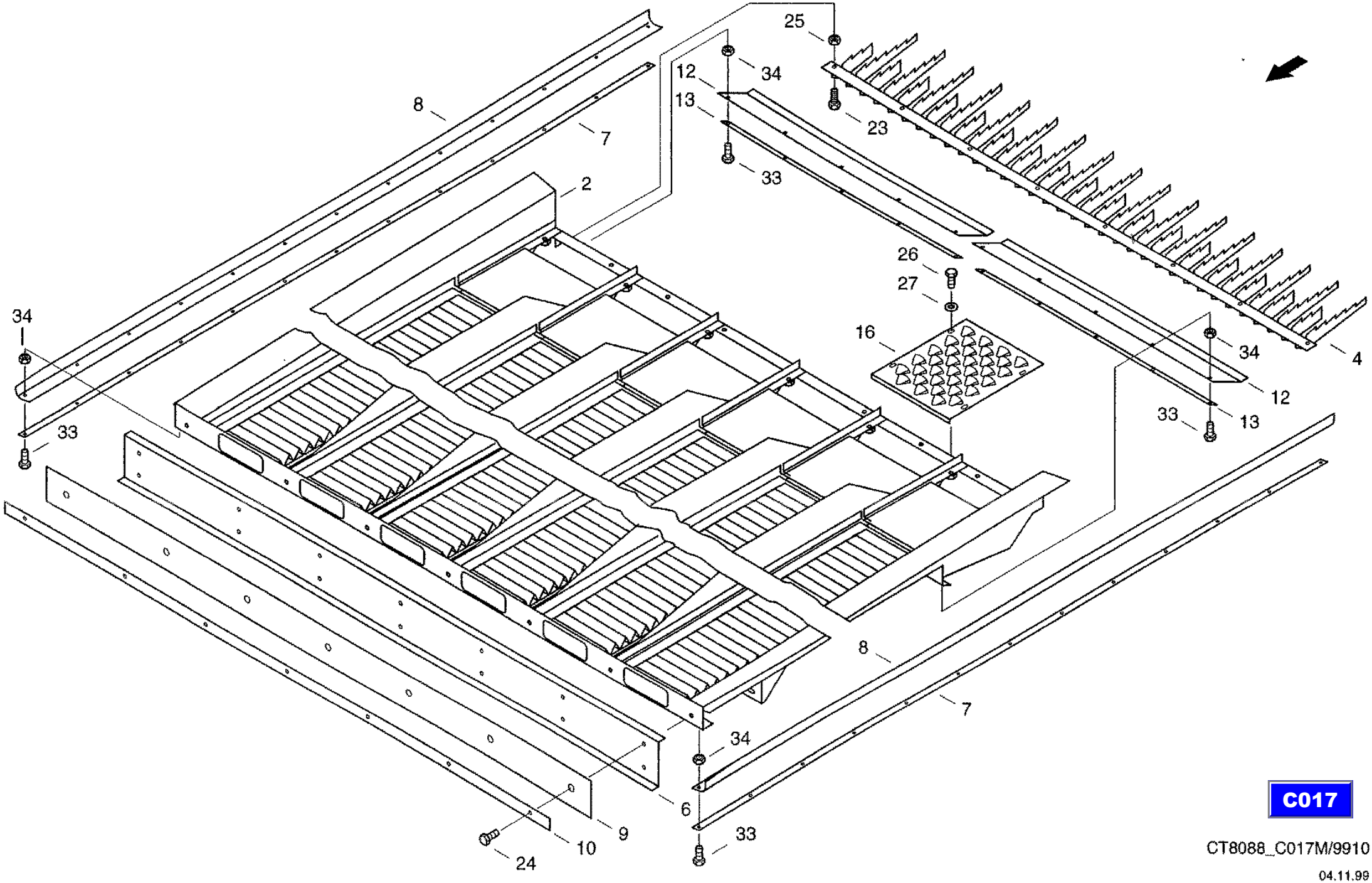

C017

CT8088_C017M/9910

04.11.99

CF-80

Rocker, front
балансир спереди
Schwinge vorn

C017T

REF.	PART NO.	ENGLISH	РУССКИЙ	DEUTSCH	REMARK	QTY
0001	061070392	Bearing	подшипник	Lager		1
0011	31310316	Lever	рычаг	Hebel		1
0025	060522636	Journal bearing	подшипник скольжения	Gleitlager		2
0026	832-10420	Hex, Nut	шестигранная гайка	Sechskantmutter	M20 8-A3C	1
0027	060500768	Washer	шайба	Scheibe	21 A3C	1

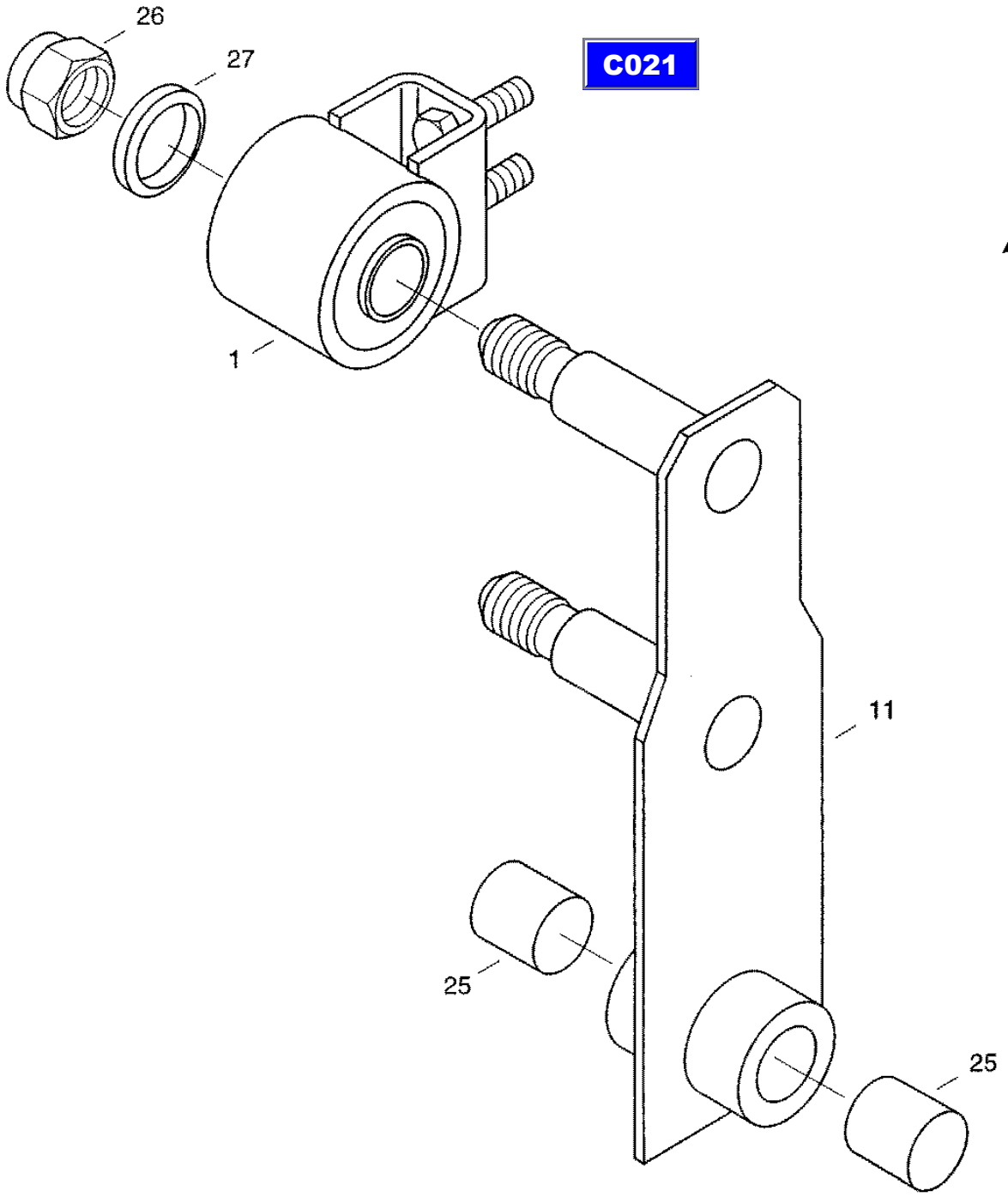

C017

CT8088_C017T/9910

04.11.99

CF-80

Rocker, rear
балансир сзади
Schwinge hinten

C020

REF.	PART NO.	ENGLISH	РУССКИЙ	DEUTSCH	REMARK	QTY
0001	061070392	Bearing	подшипник	Lager		1
0011	061070423	Rocking Lever	качающийся рычаг	Schwinghebel		1
0025	832-10420	Hex, Nut	шестигранная гайка	Sechskantmutter	M20 8-A3C	1
0026	060500768	Washer	шайба	Scheibe	21 A3C	1

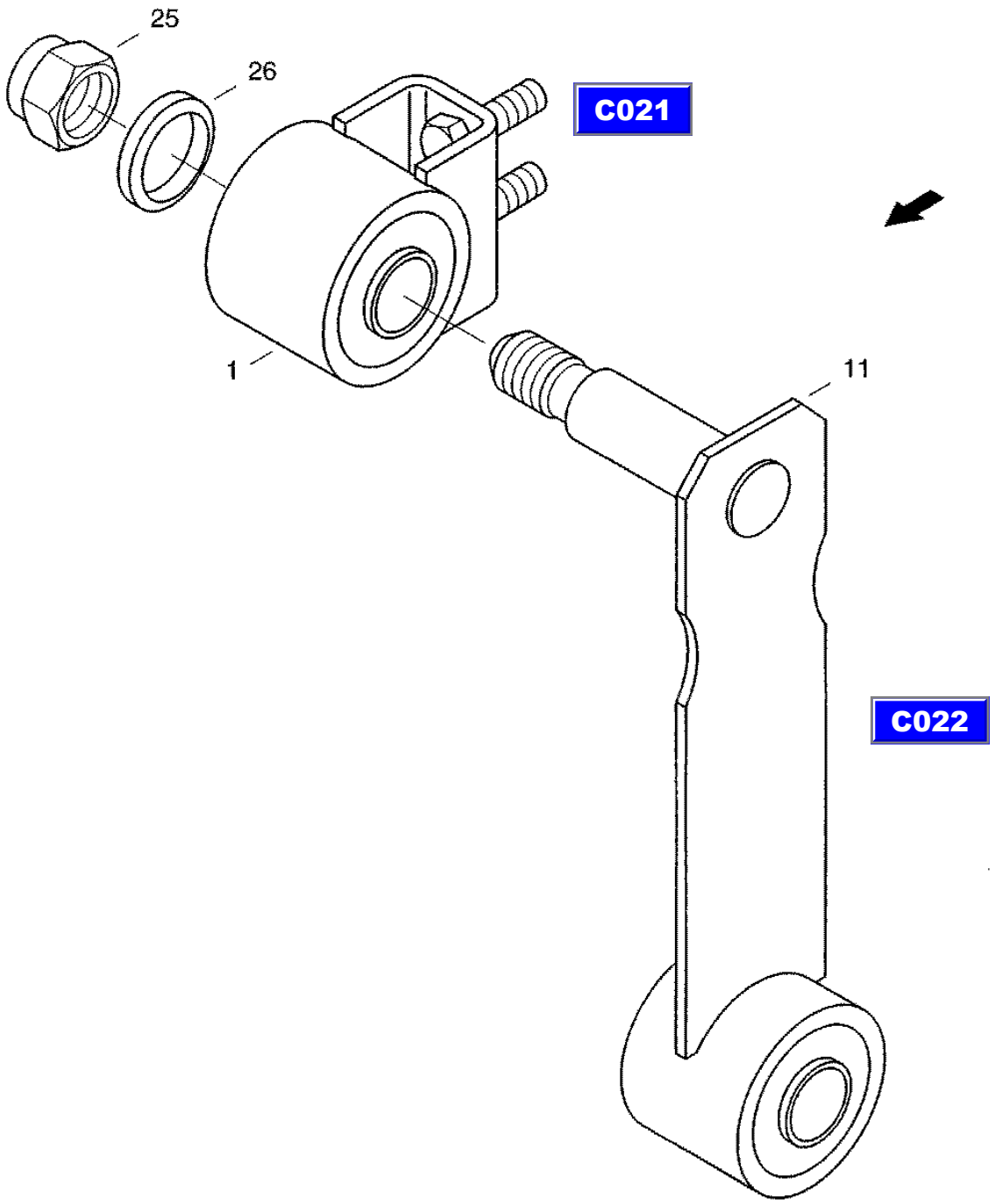

CT8088_C020/9910

26.11.99

CF-80

Bearing
подшипник
Lager

C021

REF.	PART NO.	ENGLISH	РУССКИЙ	DEUTSCH	REMARK	QTY
0008	060514074	Bush	ультравтулка	Ultrabuchse		1

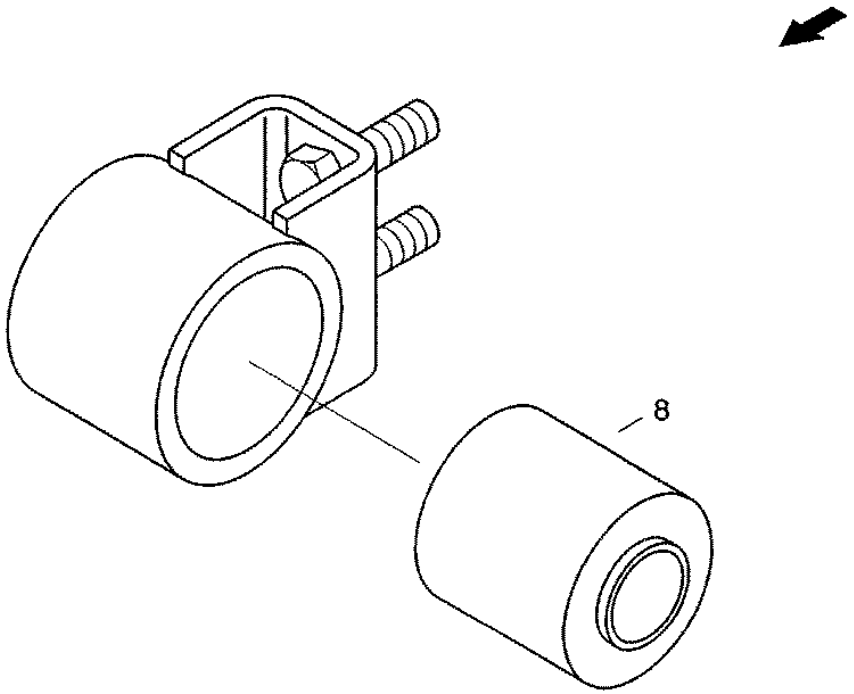

C017T C020

CF-80

Rocking lever
качающийся рычаг
Schwinghebel

C022

REF.	PART NO.	ENGLISH	РУССКИЙ	DEUTSCH	REMARK	QTY
0018	060514074	Bush	ультравтулка	Ultrabuchse		1

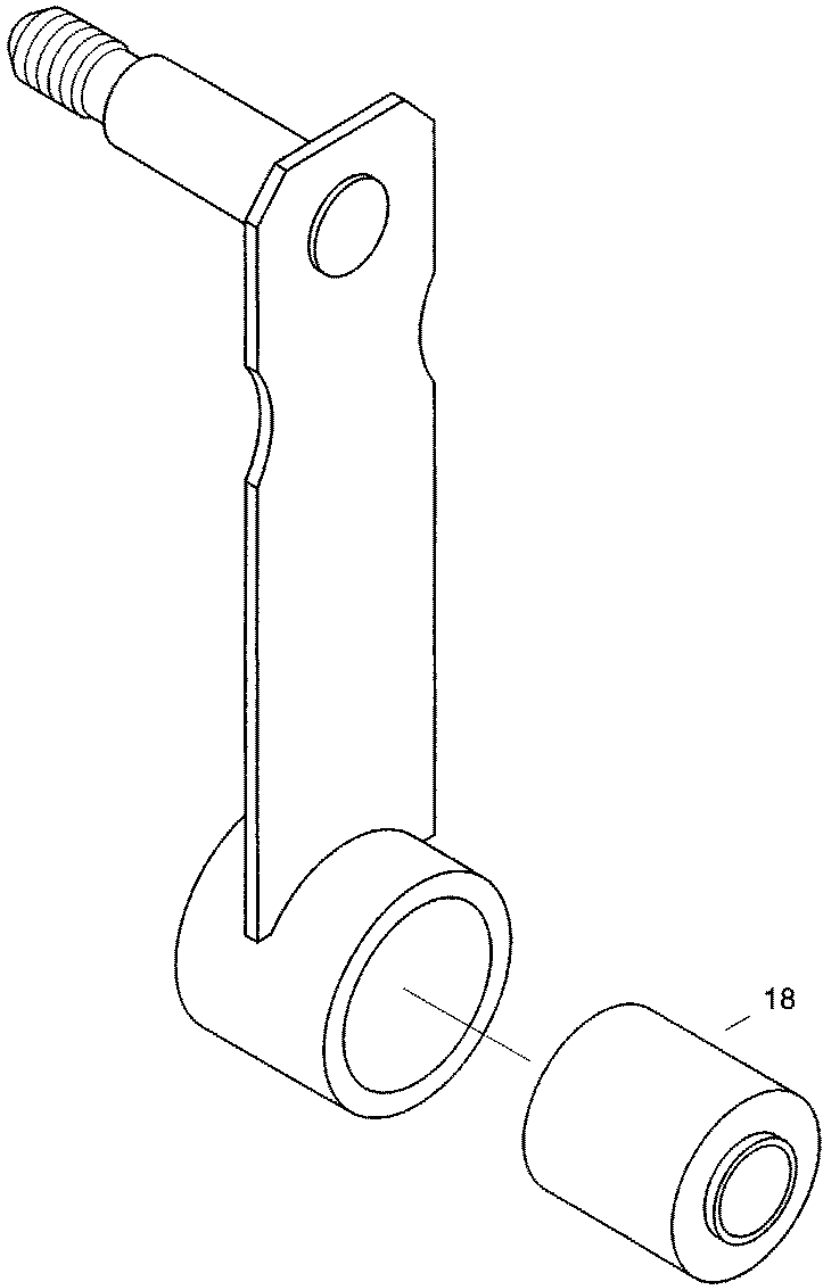

C020

CT8088_C022/9910

22.06.99

CF-80

Rocking lever
качающийся рычаг
Schwinghebel

C024

REF.	PART NO.	ENGLISH	РУССКИЙ	DEUTSCH	REMARK	QTY
0020	060514074	Bush	ультравтулка	Ultrabuchse		1

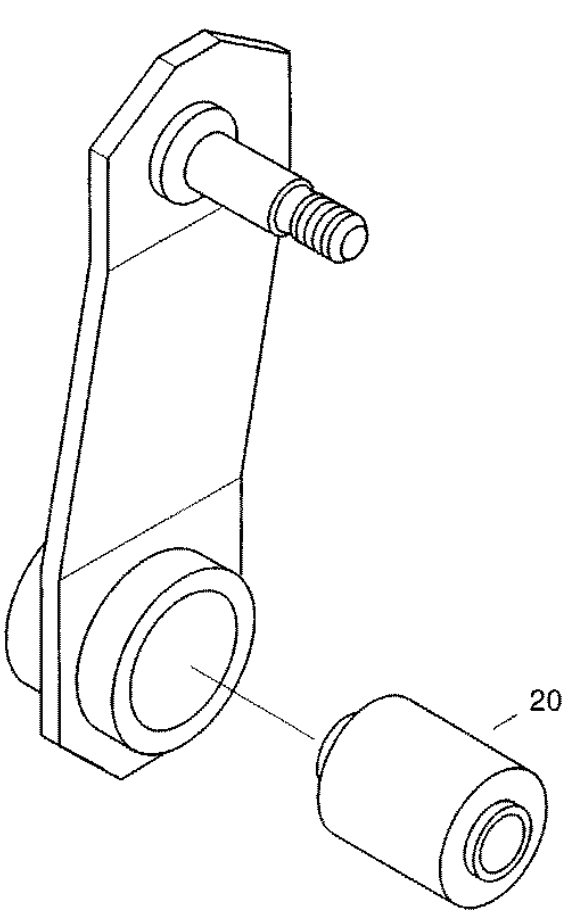

C010

CT8088_C024/9910

22.06.99

CF-80

Bearing
подшипник
Lager

C025

REF.	PART NO.	ENGLISH	РУССКИЙ	DEUTSCH	REMARK	QTY
0007	060514074	Bush	ультравтулка	Ultrabuchse		1

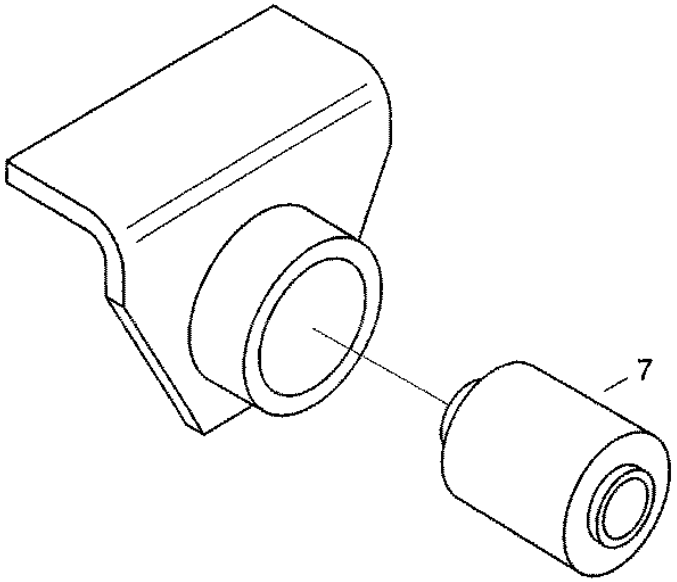

C010

CT8088_C025/9910

22.06.99

CF-80

Cleaning fan
вентилятор очистки
Reinigungsgeblaese

C026

REF.	PART NO.	ENGLISH	РУССКИЙ	DEUTSCH	REMARK	QTY
0055	614-10030	Hex bolt	винт с шестигранной головкой	Sechskantschraube	M10X30 8.8-A3C	4
0056	825-1410	Hex nut	шестигранная гайка	Sechskantmutter	M10 8-A3C	4
0057	06577003	Looking washer	стопорная шайба	Sperrkantscheibe		4
0059	825-1412	Hex nut	шестигранная гайка	Sechskantmutter	M12 8-A3C	2
0060	06577011	Locking washer	стопорная шайба	Sperrkantscheibe		2

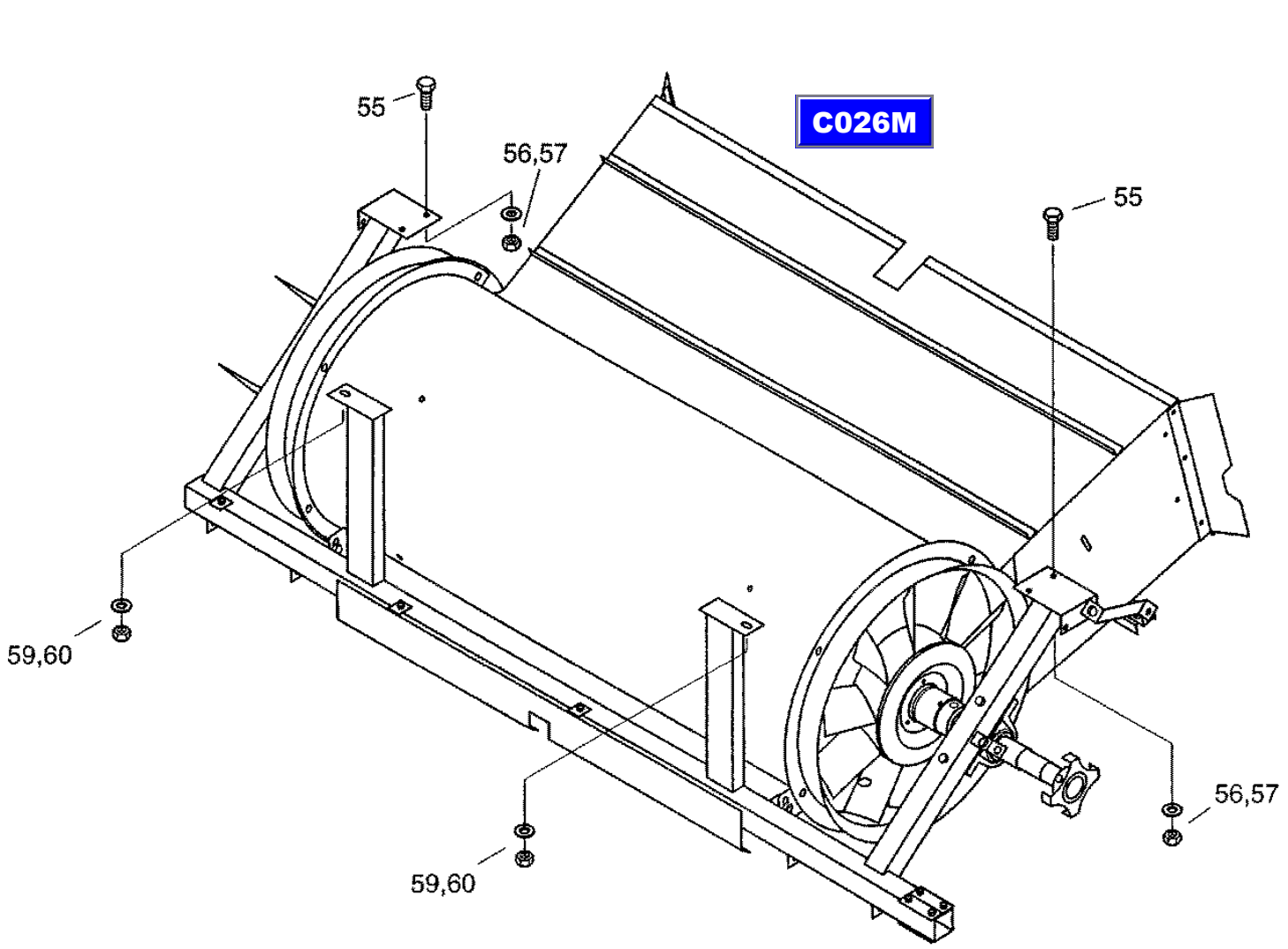

CT8088_C026/9910

21.10.99

CF-80

Blower, preassebled
вентилятор, предварительно смонтированный
Geblaese VM

C026M

REF.	PART NO.	ENGLISH	РУССКИЙ	DEUTSCH	REMARK	QTY
0004	061075403	Frame	рама	Rahmen		1
0008	060045786	Push disk	копирный диск	Tastscheibe		1
0009	31288783	Shaft	вал	Welle		1
0015	31285772	Strut	распорка	Strebe		2
0016	312B5780	Angle	угольник	Winkel		2
0030	060518166	Pedestal bearing	подшипниковая стойка	Stehlager		2
0031	006160392	Adjusting ring	установочное кольцо	Stellring	A45-A3C OHNE GEWINDESTIFT	2
0032	003782357	Threaded pin	установочный винт	Gewindestift	M10X12 45H-A3C	2
0033	003674224	Tension sleeve	зажимная втулка	Spannhuelse	H2310	2
0035	614-10025	Hex bolt	винт с шестигранной головкой	Sechskantschraube	M10X25 8.8-A3C	1
0036	825-1410	Hex nut	шестигранная гайка	Sechskantmutter	M10 8-A3C	1
0038	838-5660	Roll Pin	распорный штифт	Spannstift	6X60 FST	1
0040	814-12090	Hex bolt	винт с шестигранной головкой	Sechskantschraube	M12X90 8.8-A3C	4
0041	825-1412	Hex nut	шестигранная гайка	Sechskantmutter	M12 8-A3C	4
0042	06577011	Locking washer	стопорная шайба	Sperrkantscheibe		8
0044	003501367	Feather	призматическая шпонка	Passfeder	A10X8X40	1
0046	614-8020	Hex bolt	винт с шестигранной головкой	Sechskantschraube	M8X20 8.8-A3C	4
0047	825-1408	Hex nut	шестигранная гайка	Sechskantmutter	M8 8-A3C	4
0048	06577028	Locking washer	стопорная шайба	Sperrkantscheibe		4
0049	614-10025	Hex bolt	винт с шестигранной головкой	Sechskantschraube	M10X25 8.8-A3C	4
0050	825-1410	Hex nut	шестигранная гайка	Sechskantmutter	M10 8-A3C	4
0051	006576076	Locking washer	стопорная шайба	Sperrkantscheibe		4

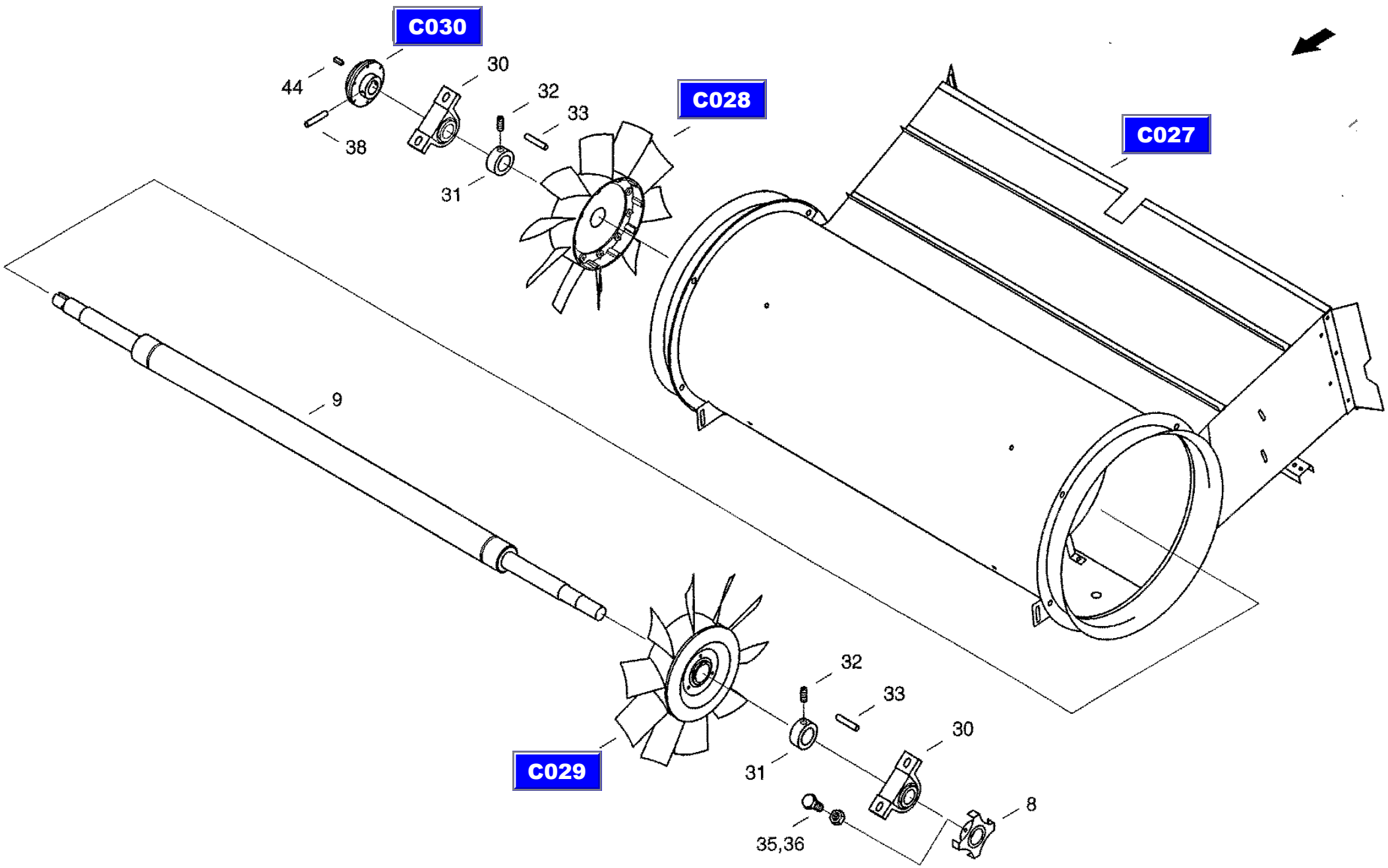

CT8088_C026M_1/9910

21.10.99

CF-80

Blower, preassebled
вентилятор, предварительно смонтированный
Geblaese VM

C026M

REF.	PART NO.	ENGLISH	РУССКИЙ	DEUTSCH	REMARK	QTY
0004	061075403	Frame	рама	Rahmen		1
0008	060045786	Push disk	копирный диск	Tastscheibe		1
0009	31288783	Shaft	вал	Welle		1
0015	31285772	Strut	распорка	Strebe		2
0016	312B5780	Angle	угольник	Winkel		2
0030	060518166	Pedestal bearing	подшипниковая стойка	Stehlager		2
0031	006160392	Adjusting ring	установочное кольцо	Stellring	A45-A3C OHNE GEWINDESTIFT	2
0032	003782357	Threaded pin	установочный винт	Gewindestift	M10X12 45H-A3C	2
0033	003674224	Tension sleeve	зажимная втулка	Spannhuelse	H2310	2
0035	614-10025	Hex bolt	винт с шестигранной головкой	Sechskantschraube	M10X25 8.8-A3C	1
0036	825-1410	Hex nut	шестигранная гайка	Sechskantmutter	M10 8-A3C	1
0038	838-5660	Roll Pin	распорный штифт	Spannstift	6X60 FST	1
0040	814-12090	Hex bolt	винт с шестигранной головкой	Sechskantschraube	M12X90 8.8-A3C	4
0041	825-1412	Hex nut	шестигранная гайка	Sechskantmutter	M12 8-A3C	4
0042	06577011	Locking washer	стопорная шайба	Sperrkantscheibe		8
0044	003501367	Feather	призматическая шпонка	Passfeder	A10X8X40	1
0046	614-8020	Hex bolt	винт с шестигранной головкой	Sechskantschraube	M8X20 8.8-A3C	4
0047	825-1408	Hex nut	шестигранная гайка	Sechskantmutter	M8 8-A3C	4
0048	06577028	Locking washer	стопорная шайба	Sperrkantscheibe		4
0049	614-10025	Hex bolt	винт с шестигранной головкой	Sechskantschraube	M10X25 8.8-A3C	4
0050	825-1410	Hex nut	шестигранная гайка	Sechskantmutter	M10 8-A3C	4
0051	006576076	Locking washer	стопорная шайба	Sperrkantscheibe		4

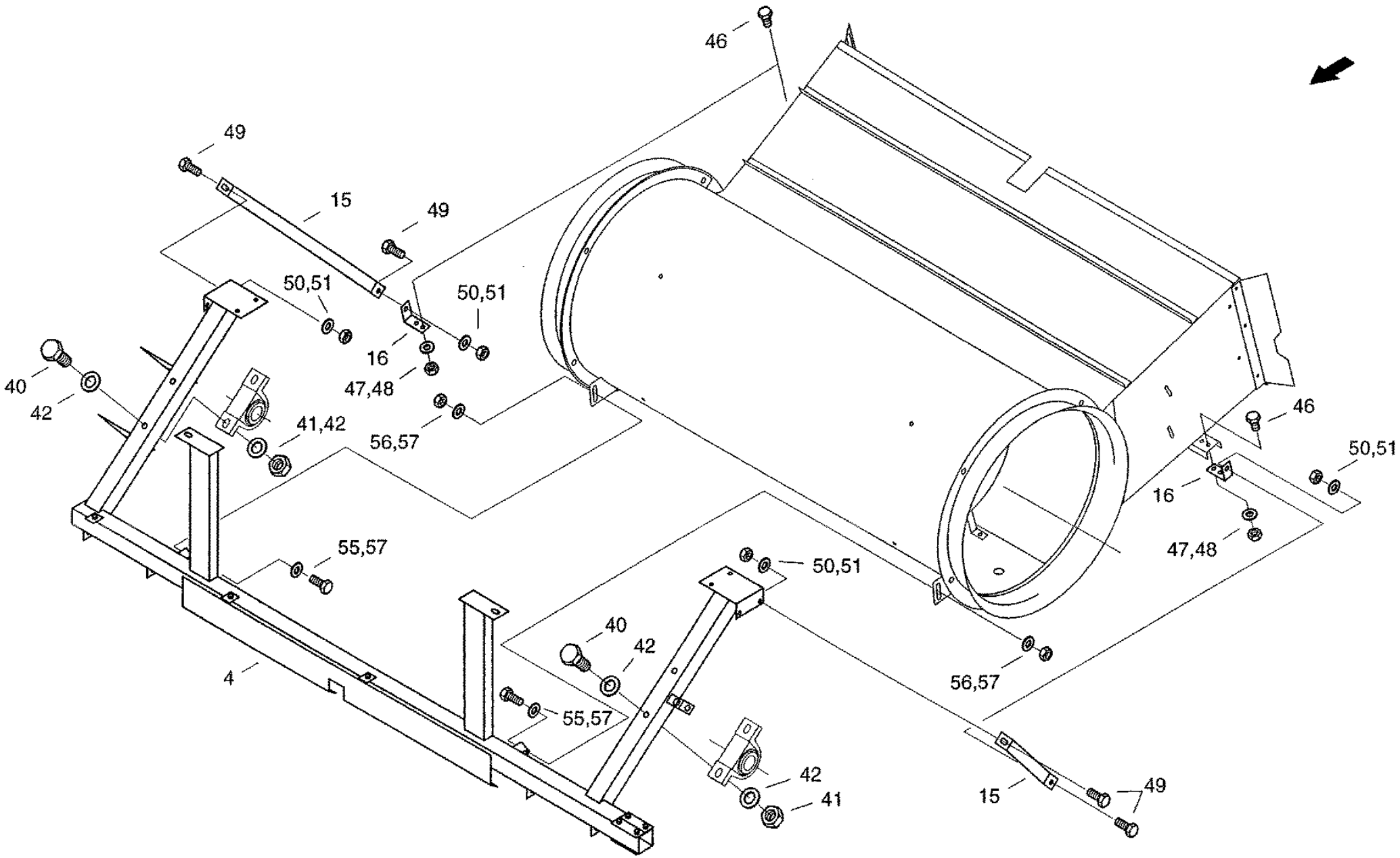

CT8088_C026M_2/9910

21.10.99

CF-80

Chaffer fan housing
корпус вентилятора
Geblaesegehaeuse

C027

REF.	PART NO.	ENGLISH	РУССКИЙ	DEUTSCH	REMARK	QTY
0001	061075573	Housing	корпус	Gehaeuse		1
0043	060109632	Nozzle	сопло	Duese		1
0044	060109624	Nozzle	сопло	Duese		1
0050	31285811	Stream Profile	проточный профиль	Stroemungsprofil		1
0060	31285885	Stream Profile	проточный профиль	Stroemungsprofil		1
0070	31288285	Washer	шайба	Scheibe		2
0071	020460758	Strut	распорка	Strebe		8
0084	31288420	Gasket	прокладка	Dichtung		2
0085	060109987	Rail	планка	Schiene		2
0086	31288478	Angle	угольник	Winkel		2
0090	614-8016	Hex bolt	винт с шестигранной головкой	Sechskantschraube	M8X16 8.8-A3C	16
0091	825-1408	Hex nut	шестигранная гайка	Sechskantmutter	M8 8-A3C	16
0092	006576068	Locking washer	стопорная шайба	Sperrkantscheibe		16
0095	614-8020	Hex bolt	винт с шестигранной головкой	Sechskantschraube	M8X20 8.8-A3C	8
0096	825-1408	Hex nut	шестигранная гайка	Sechskantmutter	M8 8-A3C	8
0097	006576068	Locking washer	стопорная шайба	Sperrkantscheibe		16
0101	614-6016	Hex bolt	винт с шестигранной головкой	Sechskantschraube	M6X16 8.8-A3C	6
0102	832-10406	Hex, Nut	шестигранная гайка	Sechskantmutter	M6 8-A3C	6
0110	614-6012	Hex bolt	винт с шестигранной головкой	Sechskantschraube	M6X12 8.8-A3C	8
0111	06577124	Locking washer	стопорная шайба	Sperrkantscheibe		8

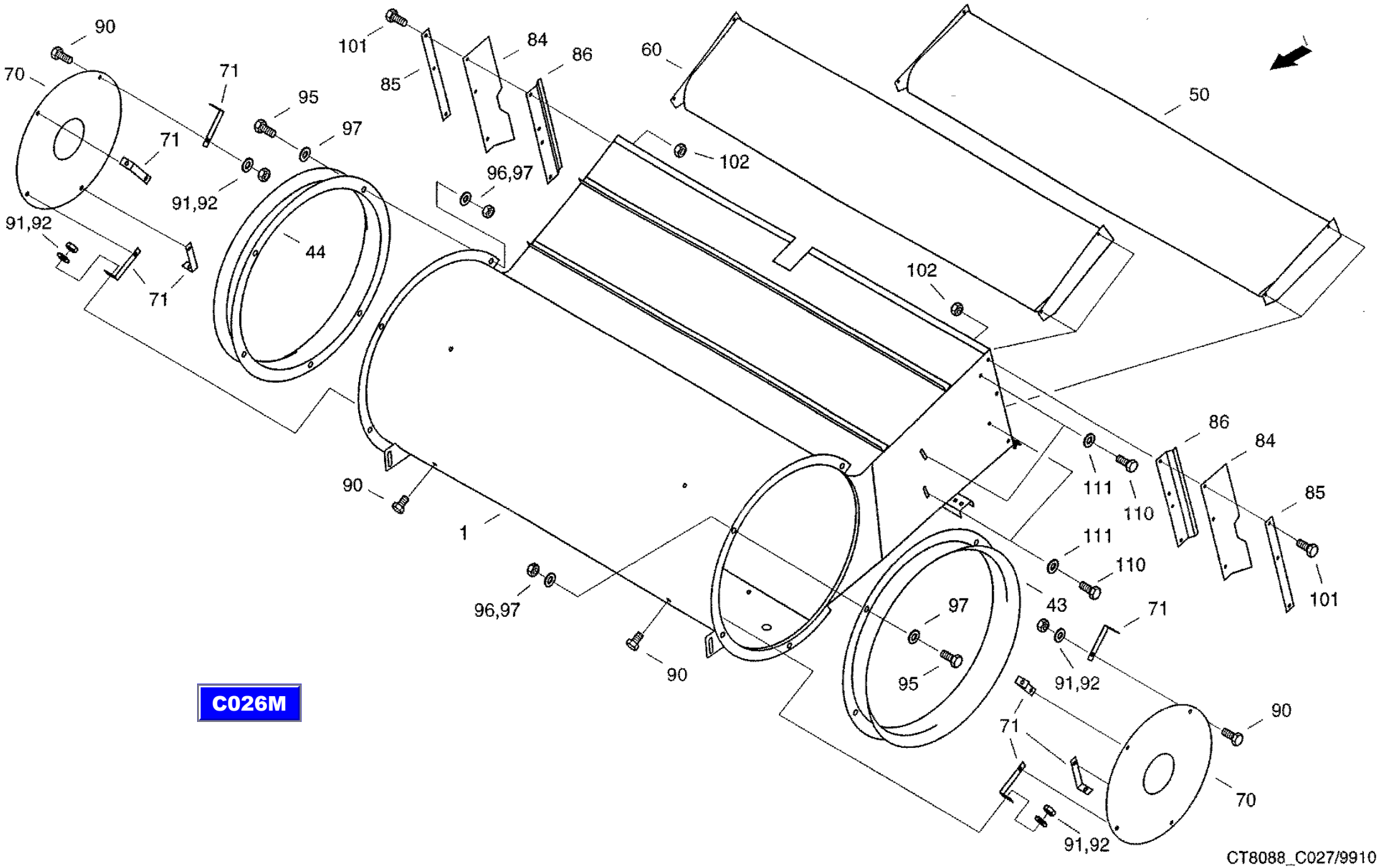
C026M
90
70
71
71
95
97
91,92
91,92
71
44
101
85
84
86
96,97
102
60
50
102
90
1
96,97
90
111
110
86
84
85
111
110
101
43
97
95
71
91,92
71
90
70
91,92
CT8088_C027/9910
21.10.99

CF-80

Blower, right
ротор вентилятора справа
Geblaeserad RE

C028

REF.	PART NO.	ENGLISH	РУССКИЙ	DEUTSCH	REMARK	QTY
0001	020836065	Blade	лопасть	Schaufel		10
0003	060110031	Hub	ступица	Nabe		1
0008	060110064	Cover	крышка	Deckel		1
0011	614-6025	Hex bolt	винт с шестигранной головкой	Sechskantschraube	M6X25 8.8-A3C	10
0012	895-25006	Washer	шайба	Scheibe	A6,4 ST-A3C	10
0013	832-10406	Hex, Nut	шестигранная гайка	Sechskantmutter	M6 8-A3C	10
0014	893-11006	Toothed Washer	стопорная зубчатая шайба	Zahnscheibe	A6,4 FST-A3C	3
0015	614-6012	Hex bolt	винт с шестигранной головкой	Sechskantschraube	M6X12 8.8-A3C	3

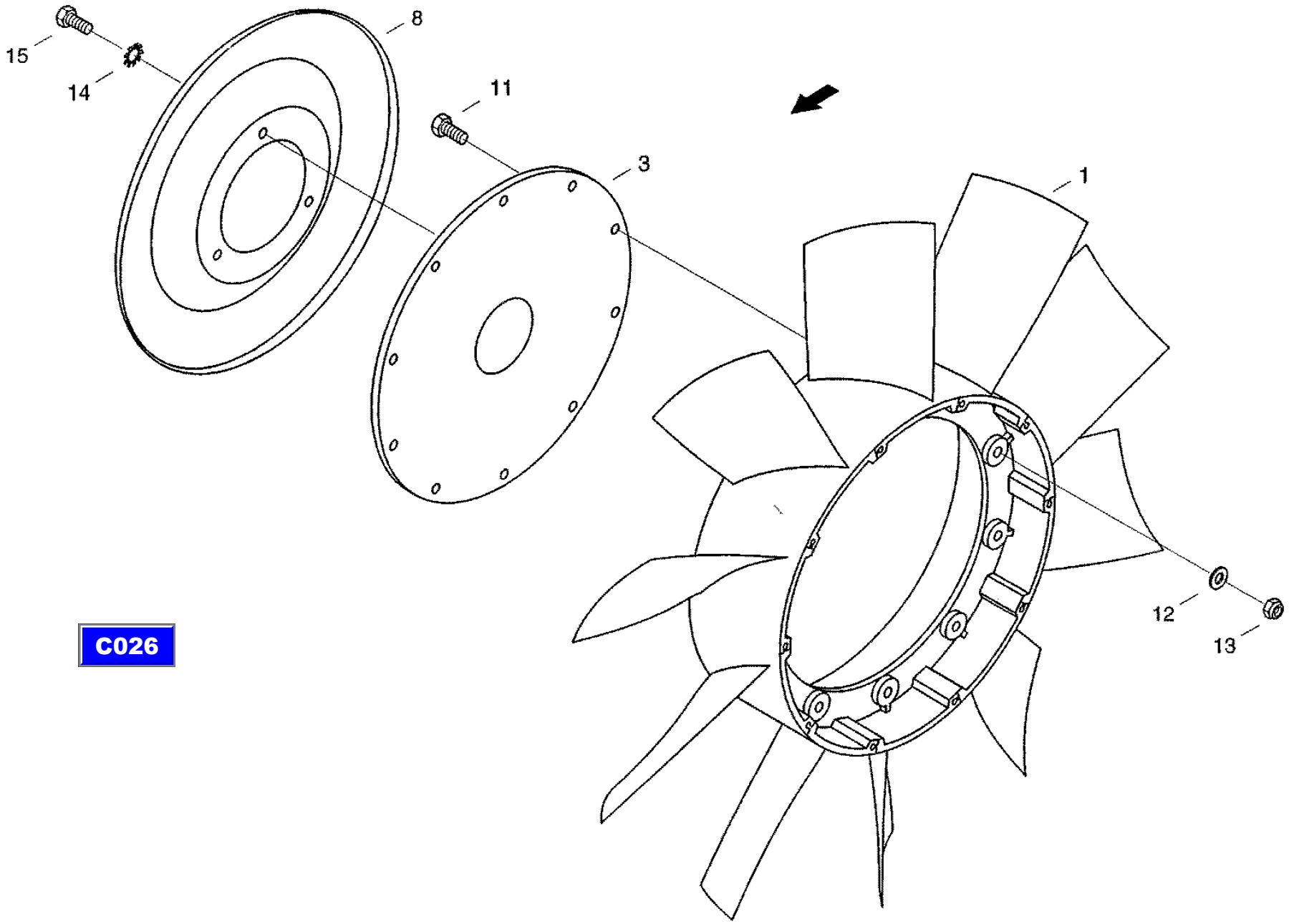

C026

CT8088_C028/9910

31.05.99

CF-80

Blower, left
ротор вентилятора слева
Geblaeserad LI

C029

REF.	PART NO.	ENGLISH	РУССКИЙ	DEUTSCH	REMARK	QTY
0001	020836073	Blade	лопасть	Schaufel		10
0003	060110031	Hub	ступица	Nabe		1
0008	060110064	Cover	крышка	Deckel		1
0011	614-6025	Hex bolt	винт с шестигранной головкой	Sechskantschraube	M6X25 8.8-A3C	10
0012	895-25006	Washer	шайба	Scheibe	A6,4 ST-A3C	10
0013	832-10406	Hex, Nut	шестигранная гайка	Sechskantmutter	M6 8-A3C	10
0014	893-11006	Toothed Washer	стопорная зубчатая шайба	Zahnscheibe	A6,4 FST-A3C	3
0015	614-6012	Hex bolt	винт с шестигранной головкой	Sechskantschraube	M6X12 8.8-A3C	3

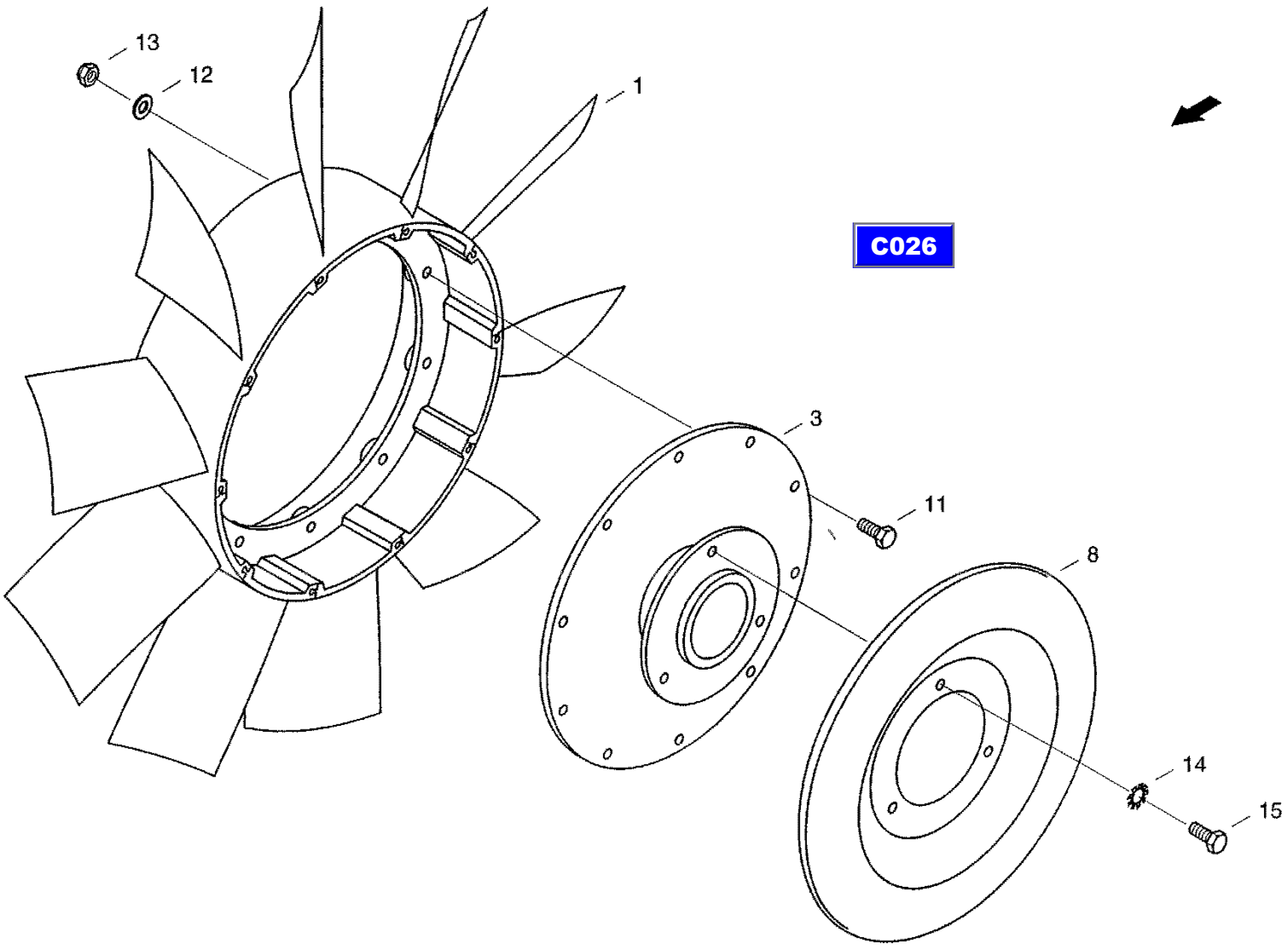

CT8088_C029/9910

31.05.99

CF-80

Clutch member
полумуфта
Kupplungshaelfte

C030

REF.	PART NO.	ENGLISH	РУССКИЙ	DEUTSCH	REMARK	QTY
0001	31285803	Driver	захват	Mitnehmer		1
0002	072047583	Buffer	буферная часть	Pufferteil		1
0005	060523034	Rubber packet	пакет Nupex	Nupex-paket		1
0006	614-6025	Hex, bolt	винт с шестигранной головкой	Sechskantschraube	M6X25 8.8-A3C	6
0007	832-10406	Hex, nut	шестигранная гайка	Sechskantmutter	M6 8-A3C	6

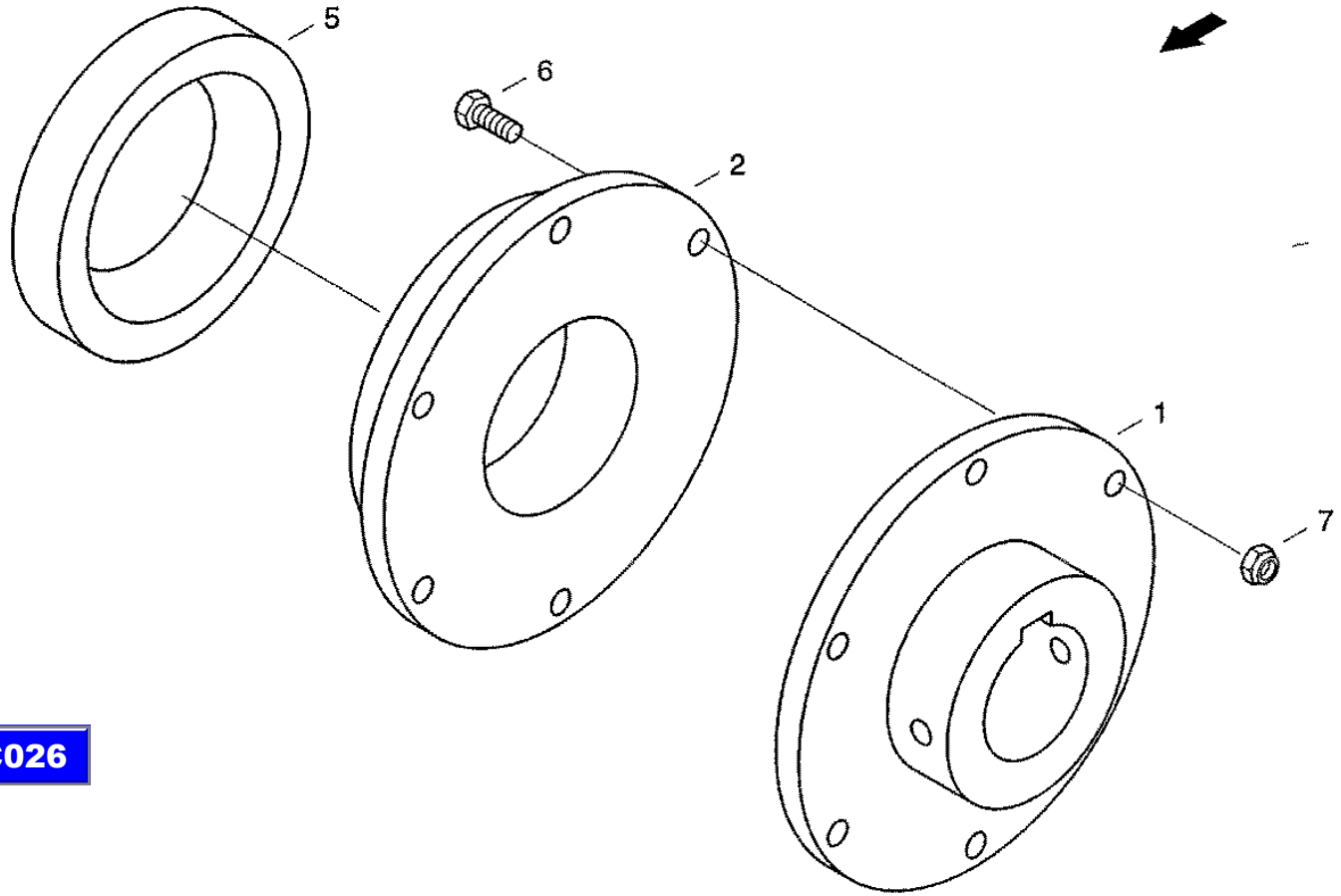

C026

CT8088_C030/9910

01.06.99

CF-80

Distributor auger, slope
распределительный шнек, для склонов
Verteilschnecke, Hang

C031

REF.	PART NO.	ENGLISH	РУССКИЙ	DEUTSCH	REMARK	QTY
0002	31302541	Auger	шнек	Schnecke		1
0003	31302566	Auger	шнек	Schnecke		1
0004	061011655	Toothed wheel	шестерня	Zahnrad		1
0005	31287612	Bearing Plate	опорная плита	Lagerplatte		1
0006	31287620	Bearing Plate	опорная плита	Lagerplatte		1
0017	061011583	Shaft	вал	Welle		1
0020	060500366	Flange bearing	фланцевый подшипник	Flanschlager		2
0021	060502681	Flange bearing unit	блок фланцевого подшипника	Flanschlagereinheit		2
0026	003502351	Gib-head key	шпонка с головкой	Nasenkeil	8X7X56	1
0027	006269000	Hex nut	шестигранная гайка	Sechskantmutter	M10 SW16-8-A3C	2
0028	825-1410	Hex nut	шестигранная гайка	Sechskantmutter	M10 8-A3C	8
0029	006036805	Threaded pin	установочный винт	Gewindestift	M6X8-14H-A3C	2
0030	895-11010	Washer	шайба	Scheibe	10,5 ST-A3C	2
0031	06577003	Locking washer	стопорная шайба	Sperrkantscheibe		8
0034	836-5836	Roll Pin	распорный штифт	Spannstift	8X36 FST	2

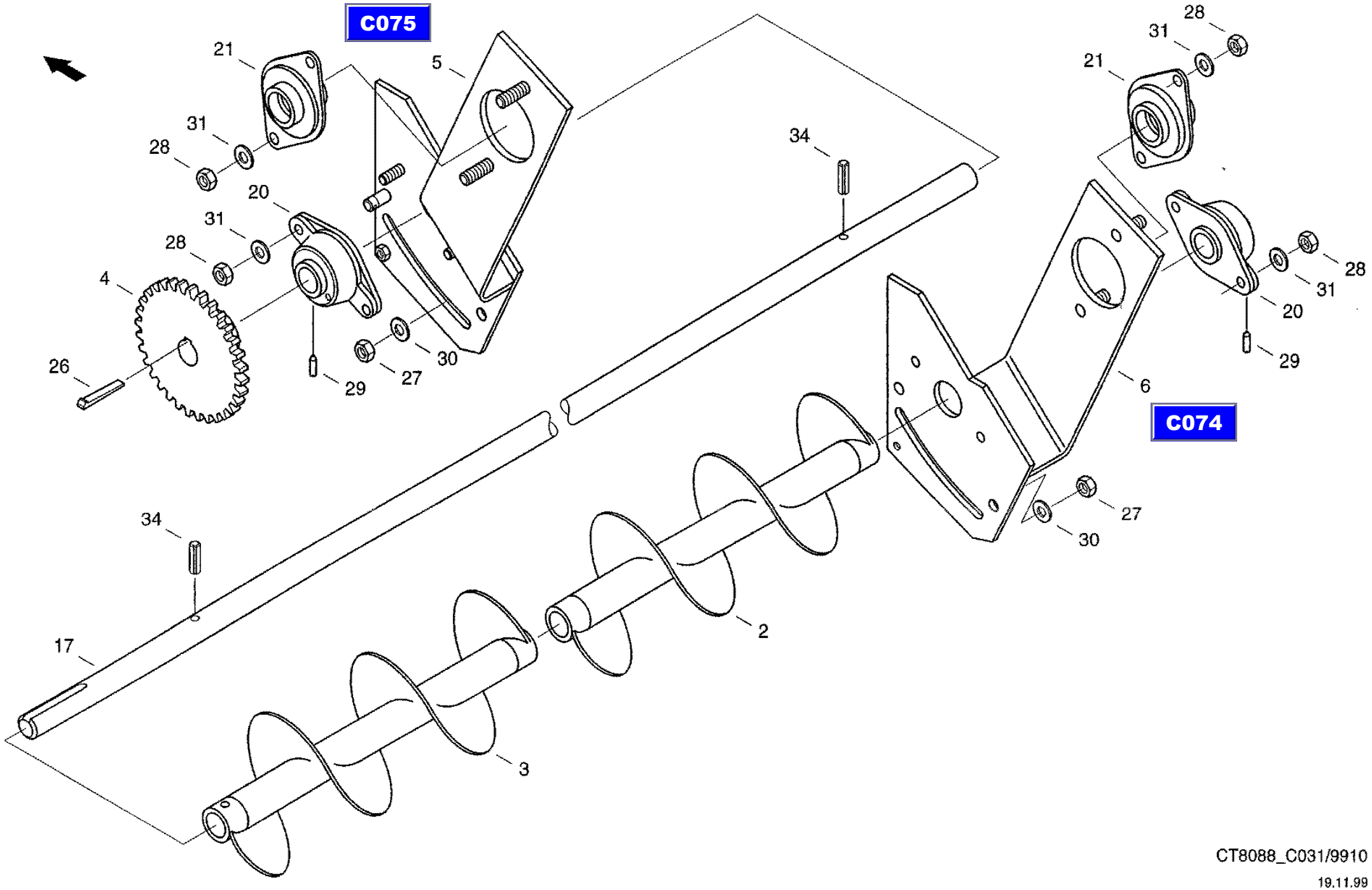

CT8088_C031/9910

19.11.99

CF-80

Grain tank
зерновой бункер
Korntank

C032

REF.	PART NO.	ENGLISH	РУССКИЙ	DEUTSCH	REMARK	QTY
0039	003502497	Gib-head key	шпонка с головкой	Nasenkell	12X8X63	1
0046	020203486	Clip	зажим	Klemme		3
0047	006110213	Wing nut	гайка-барашек	Fluegelmutter	M8-ST-C-A3C	3
0086	31301733	Gasket	прокладка	Dichtung		2
0091	614-8020	Hex bolt	винт с шестигранной головкой	Sechskantschraube	M8X20 8.8-A3C	9
0092	006576068	Locking washer	стопорная шайба	Sperrkantscheibe		9
0093	006502638	Washer	шайба	Scheibe	R9 ST-A3C	9
0096	614-10020	Hex bolt	винт с шестигранной головкой	Sechskantschraube	M10X20 8.8-A3C	18
0097	006576076	Locking washer	стопорная шайба	Sperrkantscheibe		18
0098	825-1410	Hex nut	шестигранная гайка	Sechskantmutter	M10 8-A3C	18
0140	31305833	Hub	ступица	Nabe		1
0150	614-10035	Hex bolt	винт с шестигранной головкой	Sechskantschraube	M10X35 8.8-A3C	6
0151	825-1410	Hex nut	шестигранная гайка	Sechskantmutter	M10 8-A3C	6
0152	06577003	Locking washer	стопорная шайба	Sperrkantscheibe		6
0241	05304690	V-belt Pulley	шкив клиноременной передачи	Keilriemenscheibe		1

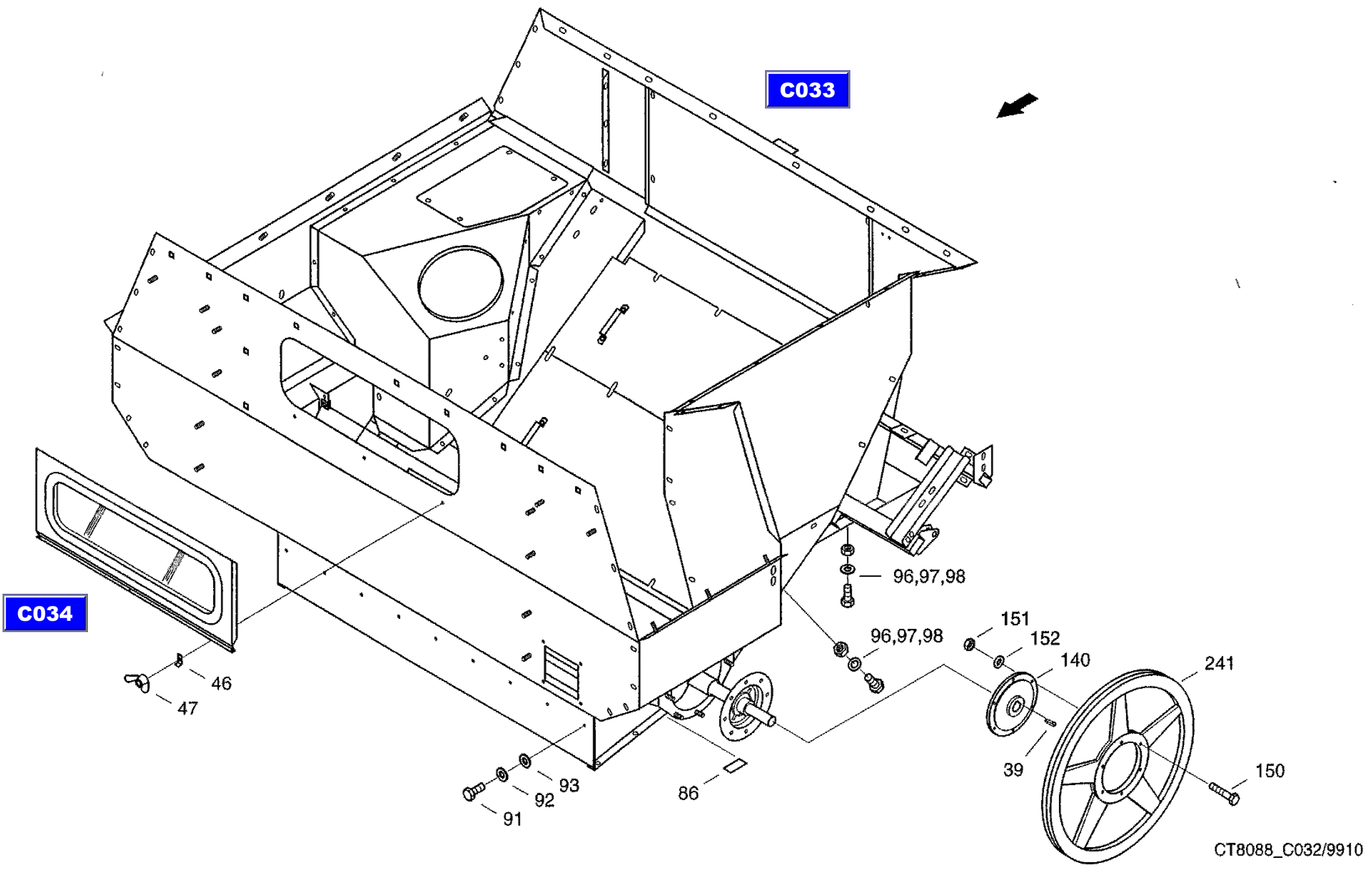
C033
C034
96,97,98
96,97,98
151
152
140
241
39
150
46
47
93
92
91
86
CT8088_C032/9910
03.11.99

CF-80

Grain tank housing
корпус зернового бункера
Korntankgehaeuse

C033

REF.	PART NO.	ENGLISH	РУССКИЙ	DEUTSCH	REMARK	QTY
0005	061072111	Rear Wall	задняя стенка	Rueckwand		1
0006	061072193	Corner Plate	угловая стенка	Eckwand		1
0007	061072378	Front Wall	передняя стенка	Vorderwand		1
0010	061071842	Side Panel	боковая стенка	Seitenwand		1
0011	061071850	Side Panel	боковая стенка	Seitenwand		1
0013	061072007	Frame	рама	Rahmen		1
0016	614-8020	Hex bolt	винт с шестигранной головкой	Sechskantschraube	M8X20 8.8-A3C	8
0017	825-1408	Hex nut	шестигранная гайка	Sechskantmutter	M8 8-A3C	8
0018	06577028	Locking washer	стопорная шайба	Sperrkantscheibe		8
0033	061072103	Cover	крышка	Deckel		1
0035	825-1408	Hex nut	шестигранная гайка	Sechskantmutter	M8 8-A3C	4
0036	006576068	Locking washer	стопорная шайба	Sperrkantscheibe		4
0063	061072400	Floor	дно	Boden		1
0074	061072425	Floor	дно	Boden		1
0080	31288927	Housing	корпус	Gehaeuse		1
0085	614-8016	Hex bolt	винт с шестигранной головкой	Sechskantschraube	M8X16 8.8-A3C	3
0086	825-1408	Hex nut	шестигранная гайка	Sechskantmutter	M8 8-A3C	11
0087	006576068	Locking washer	стопорная шайба	Sperrkantscheibe		11
0090	825-1408	Hex nut	шестигранная гайка	Sechskantmutter	M8 8-A3C	4
0091	614-8020	Hex bolt	винт с шестигранной головкой	Sechskantschraube	M8X20 8.8-A3C	3
0092	006576068	Locking washer	стопорная шайба	Sperrkantscheibe		7
0110	614-8020	Hex bolt	винт с шестигранной головкой	Sechskantschraube	M8X20 8.8-A3C	10
0111	006576068	Locking washer	стопорная шайба	Sperrkantscheibe		20
0112	825-1408	Hex nut	шестигранная гайка	Sechskantmutter	M8 8-A3C	10
0115	614-8020	Hex bolt	винт с шестигранной головкой	Sechskantschraube	M8X20 8.8-A3C	8
0116	825-1408	Hex nut	шестигранная гайка	Sechskantmutter	M8 8-A3C	11
0117	006576068	Locking washer	стопорная шайба	Sperrkantscheibe		19
0118	825-1410	Hex nut	шестигранная гайка	Sechskantmutter	M10 8-A3C	12
0120	614-8020	Hex bolt	винт с шестигранной головкой	Sechskantschraube	M8X20 8.8-A3C	5
0121	825-1408	Hex nut	шестигранная гайка	Sechskantmutter	M8 8-A3C	9

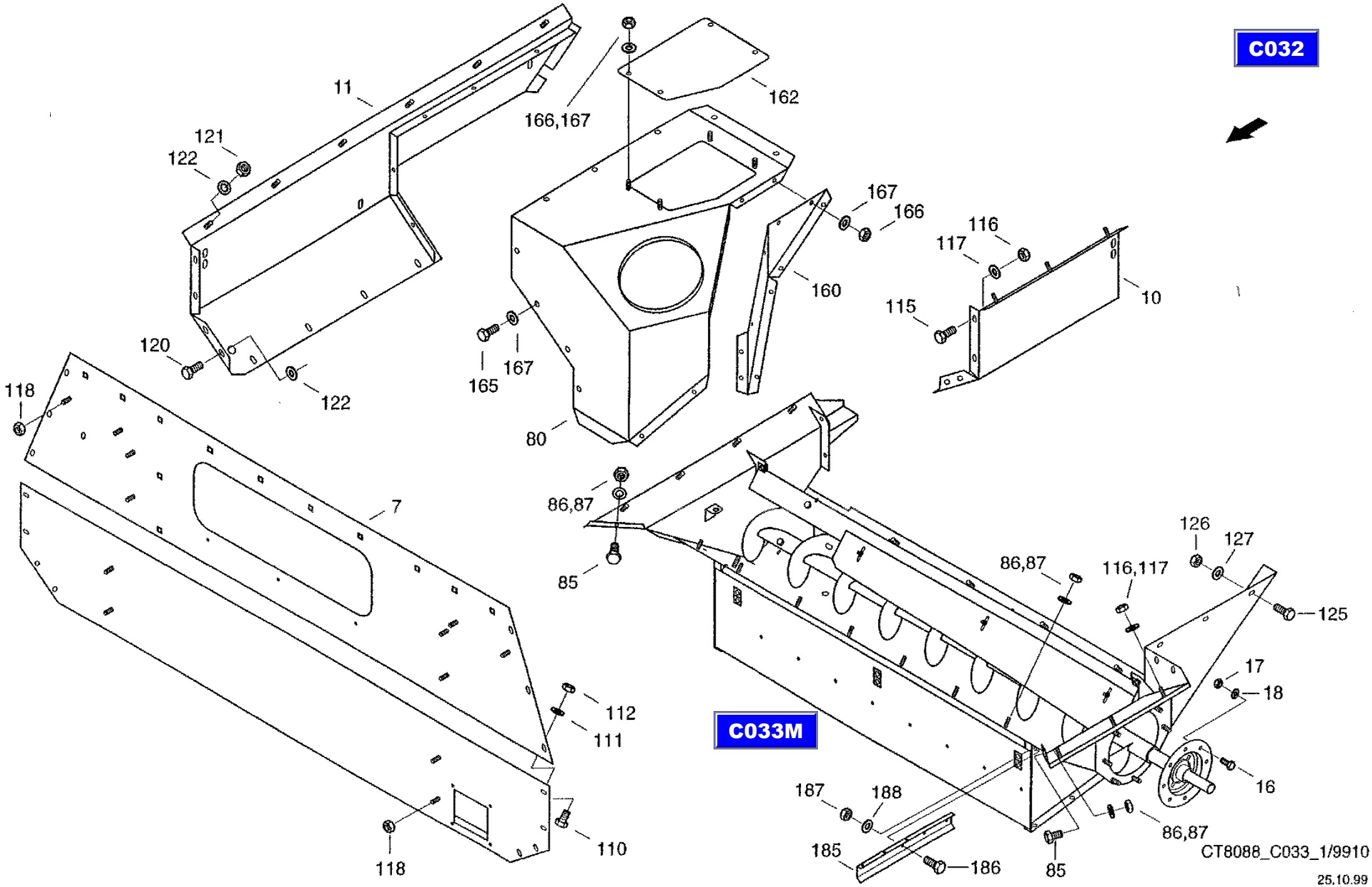
C032
C033M
11
121
122
120
122
166,167
162
167
166
160
165
167
80
116
117
115
10
118
7
86,87
85
126
127
125
86,87
116,117
17
18
16
112
111
110
118
187
188
185
186
85
86,87
CT8088_C033_1/9910
25.10.99

CF-80

Grain tank housing
корпус зернового бункера
Korntankgehaeuse

C033

REF.	PART NO.	ENGLISH	РУССКИЙ	DEUTSCH	REMARK	QTY
0122	006576068	Locking washer	стопорная шайба	Sperrkantscheibe		14
0125	614-8020	Hex bolt	винт с шестигранной головкой	Sechskantschraube	M8X20 8.8-A3C	10
0126	825-1408	Hex nut	шестигранная гайка	Sechskantmutter	M8 8-A3C	10
0127	006576068	Locking washer	стопорная шайба	Sperrkantscheibe		20
0130	825-1408	Hex nut	шестигранная гайка	Sechskantmutter	M8 8-A3C	6
0131	006576068	Locking washer	стопорная шайба	Sperrkantscheibe		6
0160	061079585	Cover	крышка	Deckel		1
0162	061079608	Cover	крышка	Deckel		1
0165	614-8020	Hex bolt	винт с шестигранной головкой	Sechskantschraube	M8X20 8.8-A3C	9
0166	825-1408	Hex nut	шестигранная гайка	Sechskantmutter	M8 8-A3C	18
0167	06577044	Locking washer	стопорная шайба	Sperrkantscheibe		27
0185	061068541	Angle	угольник	Winkel		1
0186	614-12025	Hex bolt	винт с шестигранной головкой	Sechskantschraube	M12X25 8.8-A3C	3
0187	825-1412	Hex nut	шестигранная гайка	Sechskantmutter	M12 8-A3C	3
0188	06577011	Locking washer	стопорная шайба	Sperrkantscheibe		3

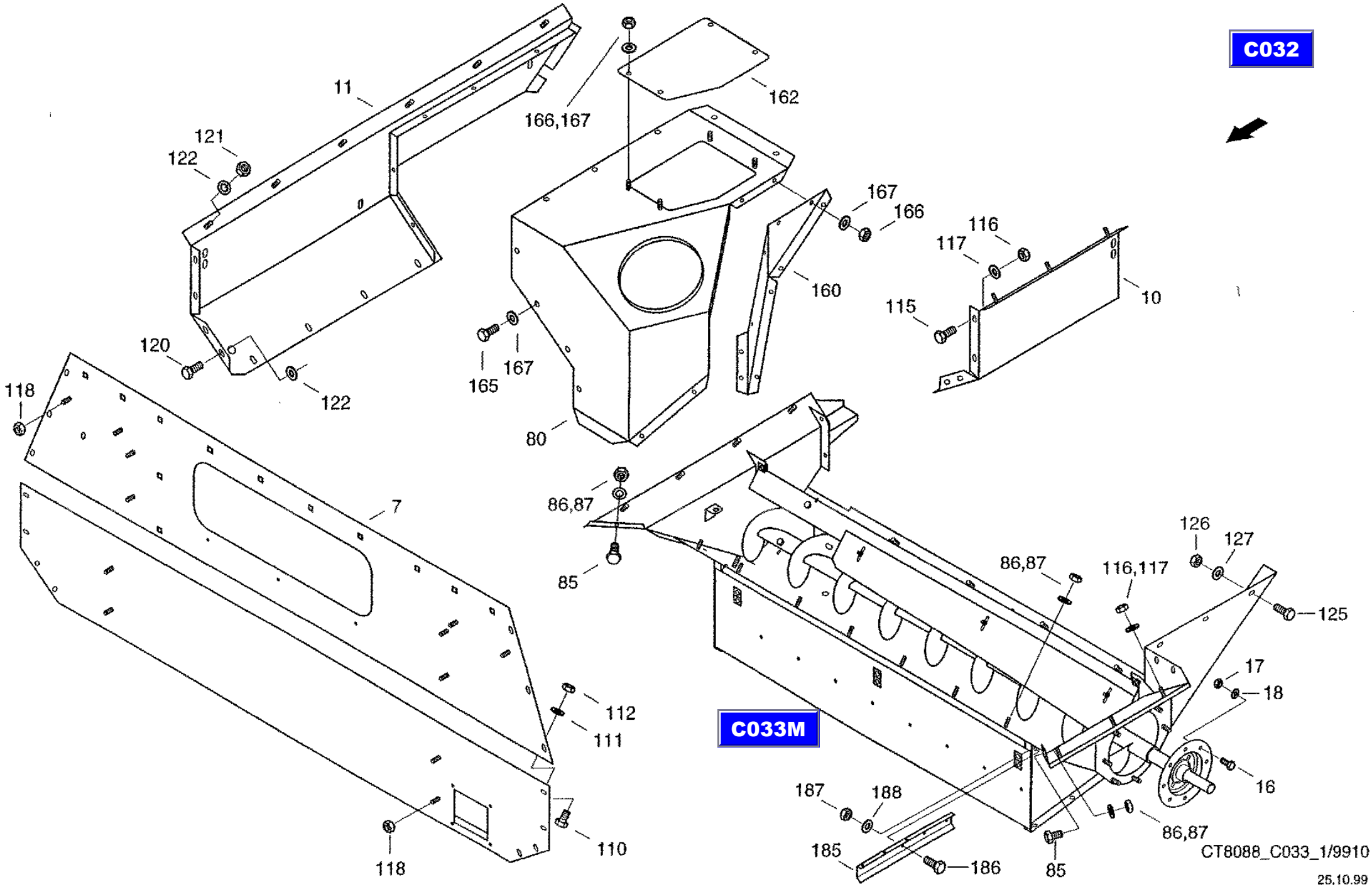
C032
C033M
11
121
122
120
122
166,167
162
167
166
160
165
167
80
116
117
115
10
118
7
86,87
85
126
127
125
86,87
116,117
17
18
16
112
111
110
118
187
188
185
186
85
86,87
CT8088_C033_1/9910
25.10.99

CF-80

Grain tank housing
корпус зернового бункера
Korntankgehaeuse

C033

REF.	PART NO.	ENGLISH	РУССКИЙ	DEUTSCH	REMARK	QTY
0005	061072111	Rear Wall	задняя стенка	Rueckwand		1
0006	061072193	Corner Plate	угловая стенка	Eckwand		1
0007	061072378	Front Wall	передняя стенка	Vorderwand		1
0010	061071842	Side Panel	боковая стенка	Seitenwand		1
0011	061071850	Side Panel	боковая стенка	Seitenwand		1
0013	061072007	Frame	рама	Rahmen		1
0016	614-8020	Hex bolt	винт с шестигранной головкой	Sechskantschraube	M8X20 8.8-A3C	8
0017	825-1408	Hex nut	шестигранная гайка	Sechskantmutter	M8 8-A3C	8
0018	06577028	Locking washer	стопорная шайба	Sperrkantscheibe		8
0033	061072103	Cover	крышка	Deckel		1
0035	825-1408	Hex nut	шестигранная гайка	Sechskantmutter	M8 8-A3C	4
0036	006576068	Locking washer	стопорная шайба	Sperrkantscheibe		4
0063	061072400	Floor	дно	Boden		1
0074	061072425	Floor	дно	Boden		1
0080	31288927	Housing	корпус	Gehaeuse		1
0085	614-8016	Hex bolt	винт с шестигранной головкой	Sechskantschraube	M8X16 8.8-A3C	3
0086	825-1408	Hex nut	шестигранная гайка	Sechskantmutter	M8 8-A3C	11
0087	006576068	Locking washer	стопорная шайба	Sperrkantscheibe		11
0090	825-1408	Hex nut	шестигранная гайка	Sechskantmutter	M8 8-A3C	4
0091	614-8020	Hex bolt	винт с шестигранной головкой	Sechskantschraube	M8X20 8.8-A3C	3
0092	006576068	Locking washer	стопорная шайба	Sperrkantscheibe		7
0110	614-8020	Hex bolt	винт с шестигранной головкой	Sechskantschraube	M8X20 8.8-A3C	10
0111	006576068	Locking washer	стопорная шайба	Sperrkantscheibe		20
0112	825-1408	Hex nut	шестигранная гайка	Sechskantmutter	M8 8-A3C	10
0115	614-8020	Hex bolt	винт с шестигранной головкой	Sechskantschraube	M8X20 8.8-A3C	8
0116	825-1408	Hex nut	шестигранная гайка	Sechskantmutter	M8 8-A3C	11
0117	006576068	Locking washer	стопорная шайба	Sperrkantscheibe		19
0118	825-1410	Hex nut	шестигранная гайка	Sechskantmutter	M10 8-A3C	12
0120	614-8020	Hex bolt	винт с шестигранной головкой	Sechskantschraube	M8X20 8.8-A3C	5
0121	825-1408	Hex nut	шестигранная гайка	Sechskantmutter	M8 8-A3C	9

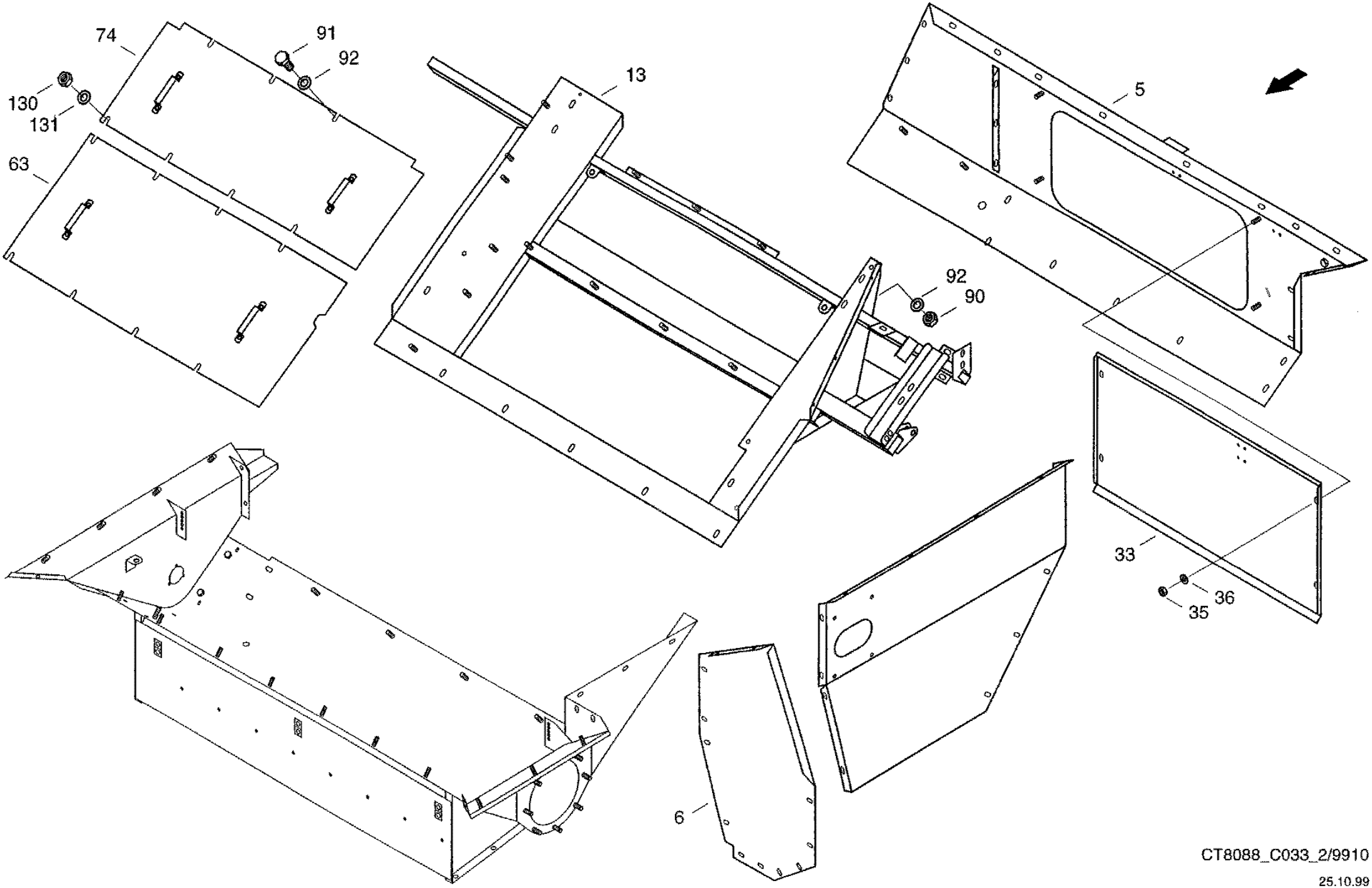

CT8088_C033_2/9910

25.10.99

CF-80

Grain tank housing
корпус зернового бункера
Korntankgehaeuse

C033

REF.	PART NO.	ENGLISH	РУССКИЙ	DEUTSCH	REMARK	QTY
0122	006576068	Locking washer	стопорная шайба	Sperrkantscheibe		14
0125	614-8020	Hex bolt	винт с шестигранной головкой	Sechskantschraube	M8X20 8.8-A3C	10
0126	825-1408	Hex nut	шестигранная гайка	Sechskantmutter	M8 8-A3C	10
0127	006576068	Locking washer	стопорная шайба	Sperrkantscheibe		20
0130	825-1408	Hex nut	шестигранная гайка	Sechskantmutter	M8 8-A3C	6
0131	006576068	Locking washer	стопорная шайба	Sperrkantscheibe		6
0160	061079585	Cover	крышка	Deckel		1
0162	061079608	Cover	крышка	Deckel		1
0165	614-8020	Hex bolt	винт с шестигранной головкой	Sechskantschraube	M8X20 8.8-A3C	9
0166	825-1408	Hex nut	шестигранная гайка	Sechskantmutter	M8 8-A3C	18
0167	06577044	Locking washer	стопорная шайба	Sperrkantscheibe		27
0185	061068541	Angle	угольник	Winkel		1
0186	614-12025	Hex bolt	винт с шестигранной головкой	Sechskantschraube	M12X25 8.8-A3C	3
0187	825-1412	Hex nut	шестигранная гайка	Sechskantmutter	M12 8-A3C	3
0188	06577011	Locking washer	стопорная шайба	Sperrkantscheibe		3

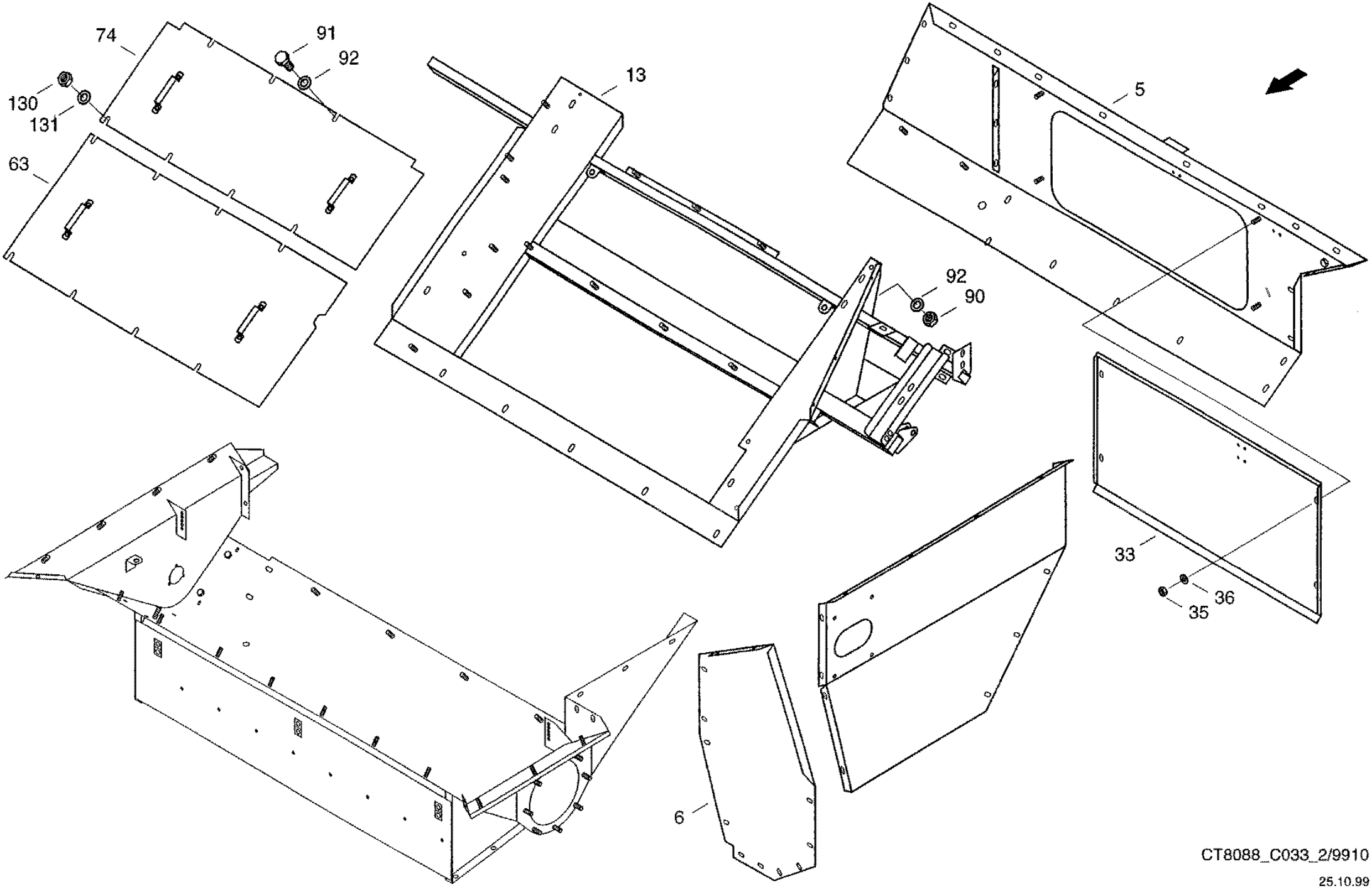

CT8088_C033_2/9910

25.10.99

CF-80

Trough, preassembled
лоток,предварительно смонтированный
Mulde, VM

C033M

REF.	PART NO.	ENGLISH	РУССКИЙ	DEUTSCH	REMARK	QTY
0001	061071721	Trough	лоток	Mulde		1
0002	061071922	Unloader Auger	выгрузной шнек	Austragschnecke		1
0003	060534037	Flange Bearing	фланцевый подшипник	Flanschlager		1
0004	07755342	Flat-round-head screw	болт с полупотайной головкой	Flachrundschraube	M10X20 8.8-A3C	3
0005	825-1410	Hex nut	шестигранная гайка	Sechskantmutter	M10 8-A3C	3
0006	006576076	Locking washer	стопорная шайба	Sperrkantscheibe		3
0007	061069245	Roof	крыша	Dach		1
0009	825-1408	Hex nut	шестигранная гайка	Sechskantmutter	M8 8-A3C	6
0010	006576068	Looking washer	стопорная шайба	Sperrkantscheibe		6
0011	614-10030	Hex bolt	винт с шестигранной головкой	Sechskantschraube	M10X30 8.8-A3C	2
0012	825-1410	Hex nut	шестигранная гайка	Sechskantmutter	M10 8-A3C	2
0013	006576076	Locking washer	стопорная шайба	Sperrkantscheibe		4
0014	060529361	Flange bearing	фланцевый подшипник	Flanschlager		1
0015	07753107	Flat-round-head screw	болт с полупотайной головкой	Flachrundschraube	M12X30 8.8-A3C	4
0016	825-1412	Hex nut	шестигранная гайка	Sechskantmutter	M12 8-A3C	4
0017	006576084	Locking washer	стопорная шайба	Sperrkantscheibe		4
0018	061071867	Flange	фланец	Flansch		1

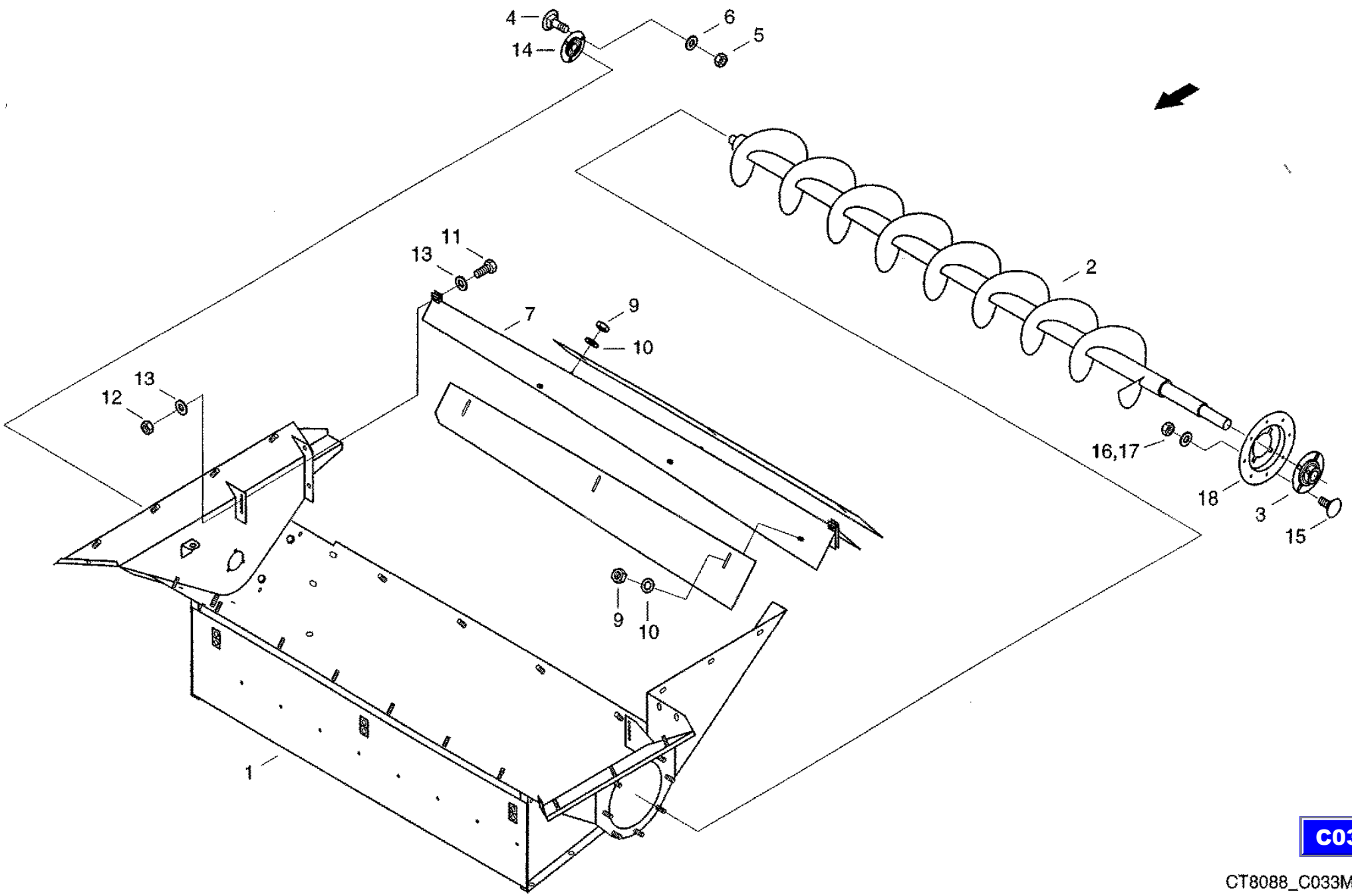

C033

CT8088_C033M/9910

25.10.99

CF-80

Grain tank inspection window
окно зернового бункера
Korntankfenster

C034

REF.	PART NO.	ENGLISH	РУССКИЙ	DEUTSCH	REMARK	QTY
0046	061021503	Window frame	оконная рама	Fensterrahmen		1
0047	020524235	Rear window	заднее стекло	Heckscheibe		1
0048	020950895	Holding rubber	фиксирующая резина	Haltegumml		1

C032

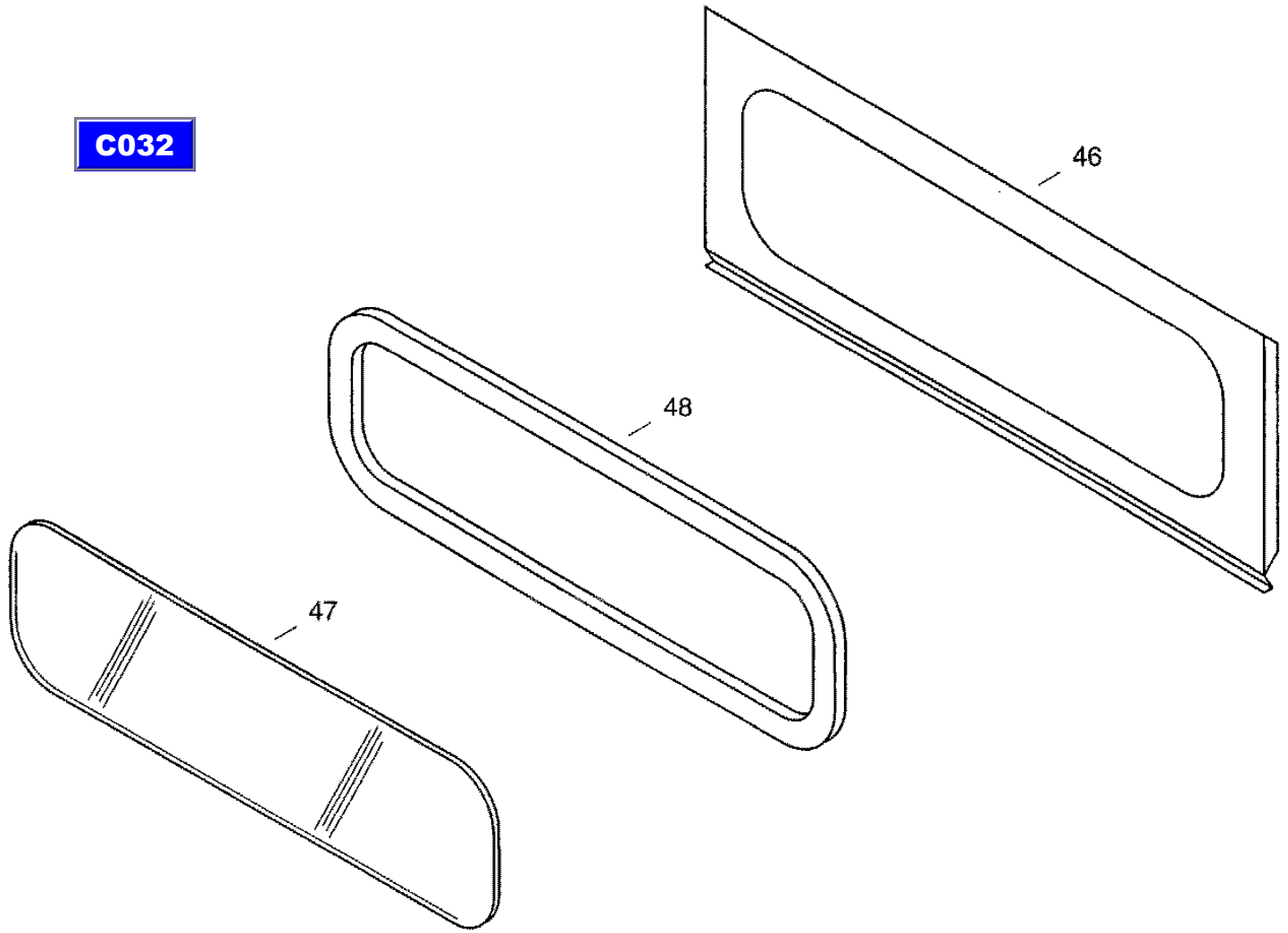

CT8088_C034/9910

06.06.99

CF-80

Drive
привод
Antrieb

C035

REF.	PART NO.	ENGLISH	РУССКИЙ	DEUTSCH	REMARK	QTY
0122	061072570	Clutch	муфта	Kupplung		1
0134	061050163	Wheelset	набор шестерен	Radsatz		1
0142	800-1165	Snap Ring	стопорное кольцо	Sicherungsring	65X2,5 FST	1
0143	814-8040	Hex Bolt	винт с шестигранной головкой	Sechskantschraube	M8X40 8.8-A3C	1
0144	832-10408	Hex. nut	шестигранная гайка	Sechskantm utter	M8 8-A3C	1
0145	003637285	Grease nipple	пресс-масленка с конич. гол.	Kegelschmiernippel	AM6	2

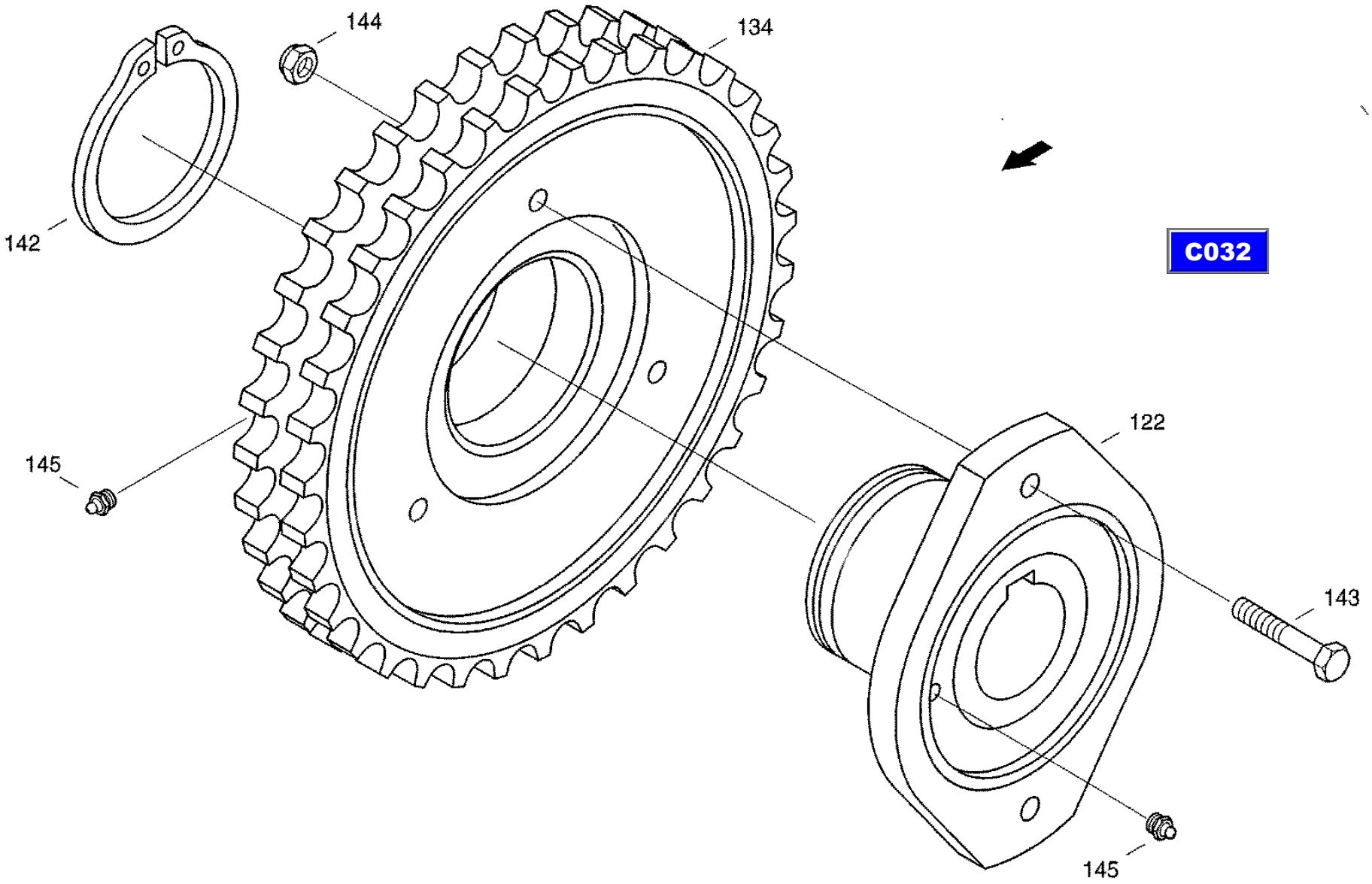

CT8088_C035/9910

07.06.99

CF-80

Ascending auger
подъемный шнек
Steigschnecke

C036

REF.	PART NO.	ENGLISH	РУССКИЙ	DEUTSCH	REMARK	QTY
0010	061078793	Tension Fork	вильчатая тяга	Zuggabel		1
0011	061078816	Support	опора	Stuetze		1
0016	060021875	Cover strip	прижимная полоса	Deckstreifen		2
0017	060021883	Cover plate	кожух шнека	Deckplatte		1
0032	614-8025	Hex bolt	винт с шестигранной головкой	Sechskantschraube	M8X25 8.8-A3C	3
0033	825-1408	Hex nut	шестигранная гайка	Sechskantmutter	M8 8-A3C	8
0034	060029392	Washer	шайба	Scheibe		8
0035	006501380	Spring washer	пружинная шайба	Federscheibe	B8-FST-A3C	8
0036	07753211	Flat-round-head screw	болт с полупотайной головкой	Flachrundschraube	M8X25 8.8-A3C	2
0038	006173540	Hex nut	гайки винтовой стяжки	Spannschlossmutter	M12	1
0039	825-1412	Hex nut	шестигранная гайка	Sechskantmutter	M12 8-A3C	2
0042	006501557	Spring washer	пружинная шайба	Federscheibe	B12-FST-A3C	1
0044	825-1406	Hex nut	шестигранная гайка	Sechskantmutter	M6 8-A3C	4
0045	006501397	Spring washer	пружинная шайба	Federscheibe	B6 FST-A3C	4
0047	060534117	Roller Chain	роликовая цепь	Rollenkette	12A-1X64E	1
0048	021410395	Chain tensioner	натяжное приспособ, для цепи	Kettenspanner		1
0049	614-10035	Hex bolt	винт с шестигранной головкой	Sechskantschraube	M10X35 8.8-A3C	1
0050	006501163	Spring washer	пружинная шайба	Federscheibe	B10-FST-A3C	1

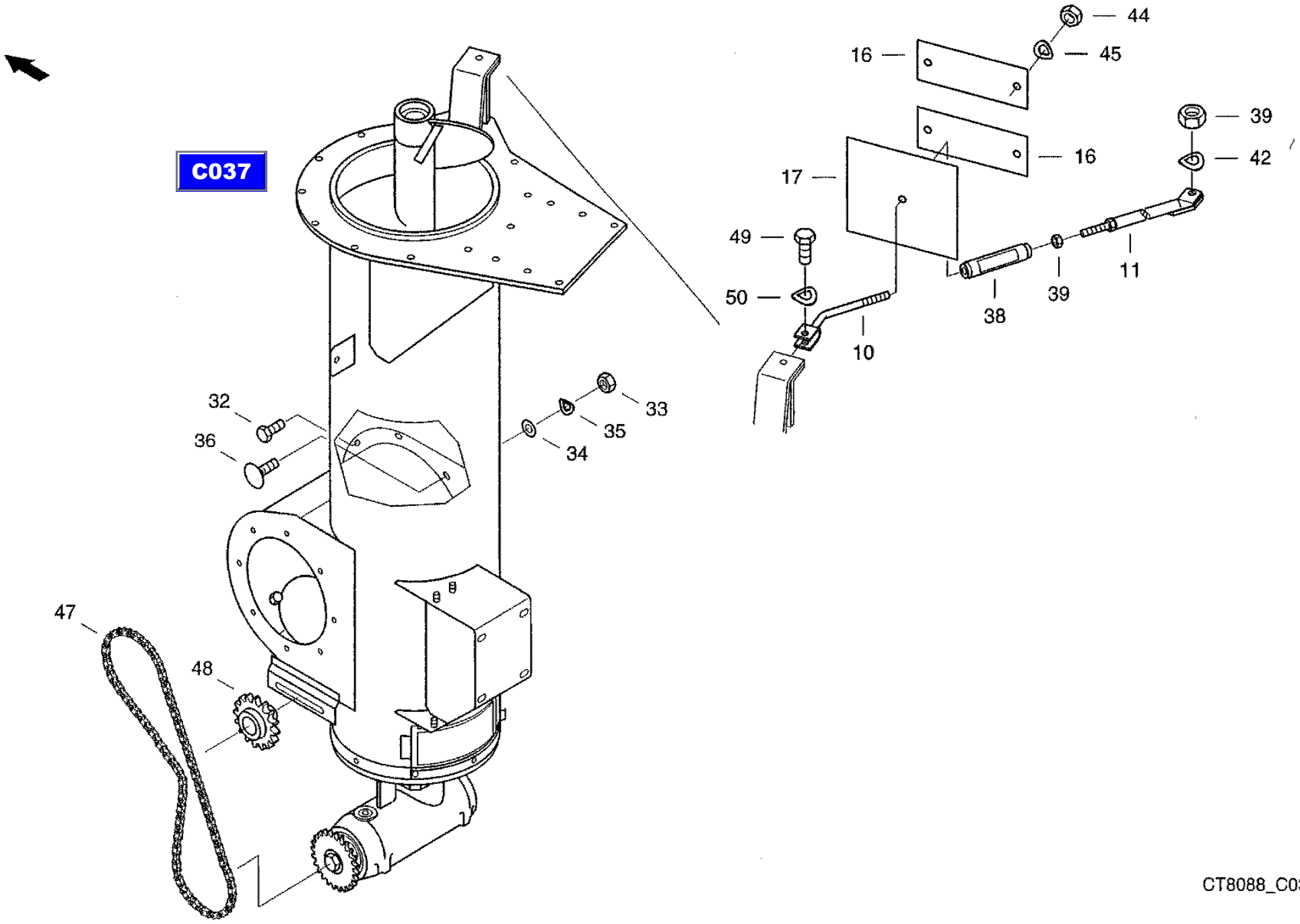

CT8088_C036/9910

21.11.99

CF-80

Ascending auger, preassembled
подъемный шнек, предварительно смонтированный
Steigschnecke VM

C037

REF.	PART NO.	ENGLISH	РУССКИЙ	DEUTSCH	REMARK	QTY
0003	060022281	Ascending auger	подъемный шнек	Stelgschnecke		1
0005	31303663	Auger Housing	кожух шнека	Schneckengehaeuse		1
0006	060022923	Floor	ДНО	Boden		1
0008	061078648	Cover	крышка	Deckel		1
0009	060022031	Flap	заслонка	Klappe		1
0010	020053012	Bevel wheel transmission	коническая зубчатая передача	Kegelradgetriebe		1
0017	060160651	Verbus nut	стопорная гайка	Tensi lock-mutter		4
0031	614-10022	Hex Bolt	винт с шестигранной головкой	Sechskantschraube	M10X22 8.8-A3C	8
0033	020925812	Washer	шайба	Scheibe		8
0034	893-11010	Toothed Washer	стопорная зубчатая шайба	Zahnscheibe	A10.5 FST-A3C	8
0037	825-1406	Hex nut	шестигранная гайка	Sechskantmutter	M6 8-A3C	4
0038	06577036	Locking washer	стопорная шайба	Sperrkantscheibe		4
0041	614-8025	Hex bolt	винт с шестигранной головкой	Sechskantschraube	M8X25 8.8-A3C	1
0042	825-1408	Hex nut	шестигранная гайка	Sechskantmutter	M8 8-A3C	2

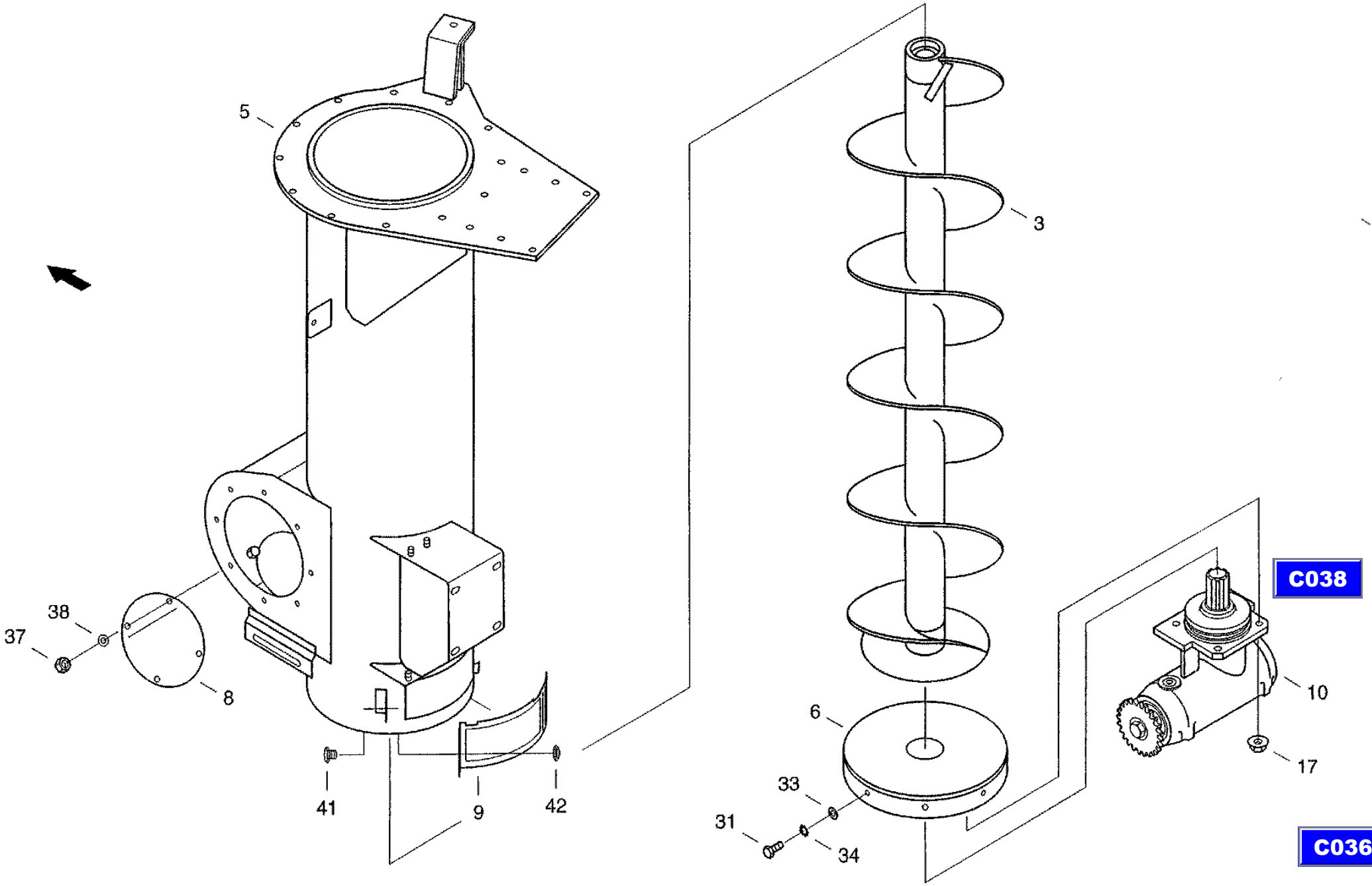

CT8088_C037/9910

21.11.99

CF-80

Bevel wheel transmission
коническая зубчатая передача
Kegelradgetriebe

C038

REF.	PART NO.	ENGLISH	РУССКИЙ	DEUTSCH	REMARK	QTY
0001	020050276	Chain wheel	звездочка	Kettenrad		1
0003	020053053	Cover	крышка	Deckel		1
0004	020050307	Shaft	вал	Welle		1
0005	020050315	Sprocket wheel	коническое колесо	Kegelrad		1
0006	020053037	Housing	корпус	Gehaeuse		1
0008	020053078	Bevel wheel shaft	вал конического колеса	Kegelradwetle		1
0014	003702238	Precision washer	установочное кольцо	Passscheibe		1
0015	020046183	Precision washer	установочное кольцо	Passscheibe		2
0016	020046191	Precision washer	установочное кольцо	Passscheibe		2
0026	003652106	Grooved ball bearing	радиальный шарикоподшипник	Rillenkugellager	6208	1
0027	060162581	Grooved ball bearing	радиальный шарикоподшипник	Rillenkugellager	6210	1
0028	003652741	Grooved ball bearing	радиальный шарикоподшипник	Rillenkugellager	6308	1
0029	003680624	Grooved ball bearing	радиальный шарикоподшипник	Rillenkugellager	6308-2RSN	1
0032	001169532	V-seal	V-образное уплотнение	V-seal		1
0033	001119451	Shaft seal	кольцо для уплотнения вала	Wellendichtring	7)-NBR	1
0034	001132176	O-ring	уплот. кольцо круглого сечения	Runddichtring	32X3-NBR60	1
0035	001309135	Closing Cap	колпачок	Verschiusskappe		1
0038	006123507	Plain Pin	цилиндрический штифт	Zylinderstift	4H9X8-ST	1
0039	800-1140	Snap ring	стопорное кольцо	Sicherungsring	40X1,75 FST	1
0040	800-2180	Snap ring	стопорное кольцо	Sicherungsring	80X2,5 FST	1
0041	800-2190	Snap ring	стопорное кольцо	Sicherungsring	90X3 FST	3
0042	006609061	Precision washer	установочное кольцо	Passscheibe	40X50X0,2	1
0043	006609045	Precision washer	установочное кольцо	Passscheibe	40X50X0,5	1
0044	006608630	Precision washer	установочное кольцо	Passscheibe	40X50X1	1
0045	006628337	Precision washer	установочное кольцо	Passscheibe	63X80X0,5	1
0051	06360020	Hex Bolt	винт с шестигранной головкой	Sechskantschraube	M16X1,5X55 8.8-A3C	1
0056	006109525	Locking screw	резьбовая пробка	Verschlussschraube	M26X1,5-ST-A3C	1

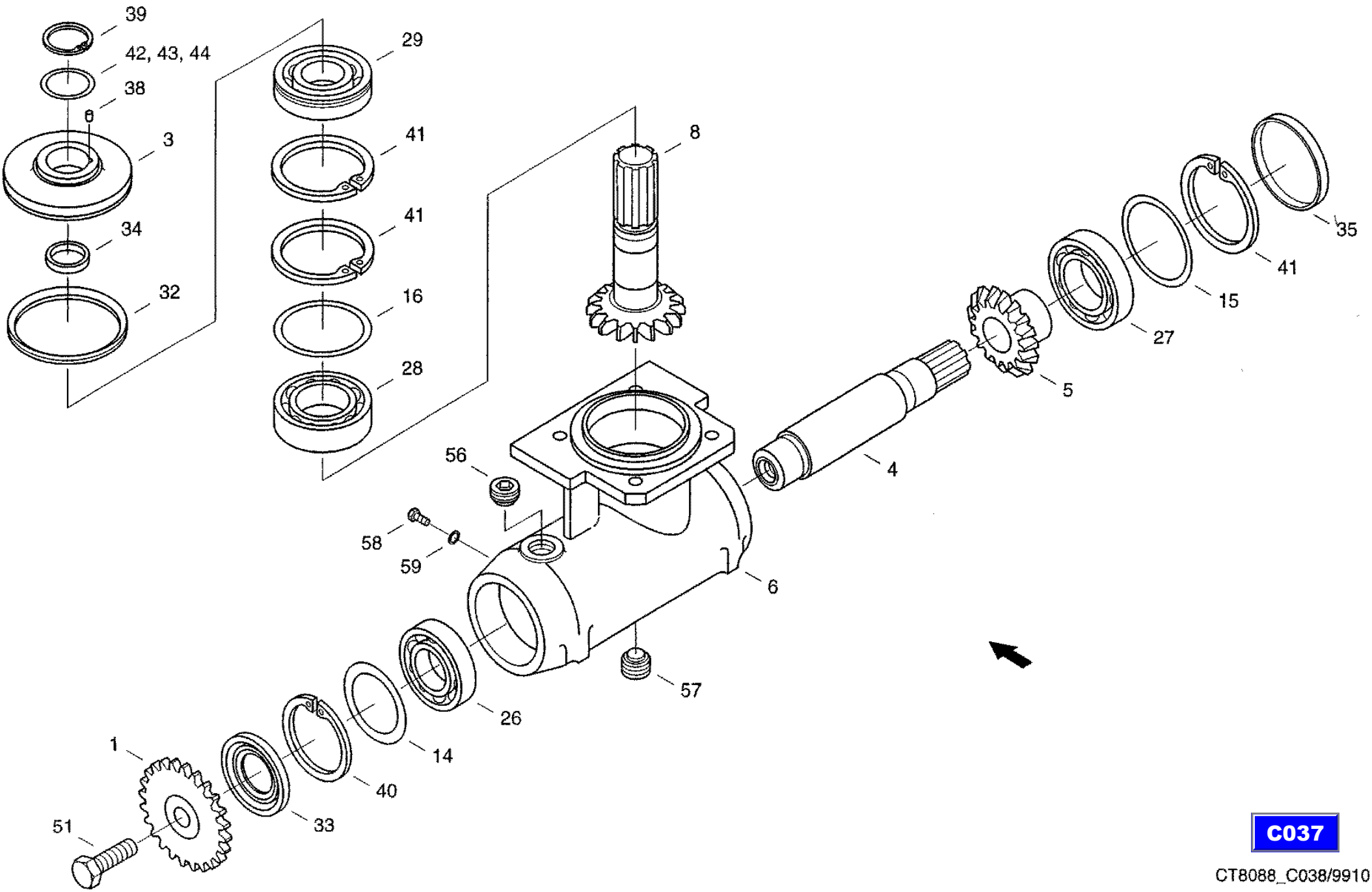

C037

CT8088_C038/9910

22.11.99

CF-80

Tank unloading auger
выгрузной шнек
Abtankschnecke

C040

REF.	PART NO.	ENGLISH	РУССКИЙ	DEUTSCH	REMARK	QTY
0009	061032200	Sliding segment	скользящий сегмент	Gleitsegment		3
0010	061032354	Bras	консоль	Arm		1
0012	060025790	Rail	планка	Schiene		2
0013	060025805	Chute	спускной лоток	Schurre		1
0016	061032178	Segment	сегмент	Segment		2
0017	003617064	Grease nipple	пресс-масленка с конич. гол.	Kegelschmiernippel	AM10X1	4
0021	06338377	Hex bolt	винт с шестигранной головкой	Sechskantschraube	M6X16 8.8-A3C	8
0022	825-1406	Hex nut	шестигранная гайка	Sechskantmutter	M6 8-A3C	9
0023	06577124	Locking washer	стопорная шайба	Sperrkantscheibe		9
0024	614-6020	Hex Bolt	винт с шестигранной головкой	Sechskantschraube	M6X20 8.8-A3C	1
0025	895-25006	Washer	шайба	Scheibe	A6,4 ST-A3C	5
0026	814-10060	Hex bolt	винт с шестигранной головкой	Sechskantschraube	M10X60 8.8-A3C	12
0027	06577003	Locking washer	стопорная шайба	Sperrkantscheibe		12
0030	614-12025	Hex bolt	винт с шестигранной головкой	Sechskantschraube	M12X25 8.8-A3C	2
0031	825-1412	Hex nut	шестигранная гайка	Sechskantmutter	M12 8-A3C	2
0032	006576084	Locking washer	стопорная шайба	Sperrkantscheibe		4
0036	061032756	Spacer disk	распорная шайба	Distanzscheibe		4
0037	060519616	Bolt	болт	Bolzen	B20F8X70X54-ST-A3C	2
0038	06402730	Splint pin	шплинт	Splint	5X32 ST-A3C	4
0040	614-12030	Hex bolt	винт с шестигранной головкой	Sechskantschraube	M12X30 8.8-A3C	6
0041	825-1412	Hex nut	шестигранная гайка	Sechskantmutter	M12 8-A3C	6
0042	006576084	Locking washer	стопорная шайба	Sperrkantscheibe		6
0045	614-12040	Hex bolt	винт с шестигранной головкой	Sechskantschraube	M12X40 8.8-A3C	1
0046	825-1412	Hex nut	шестигранная гайка	Sechskantmutter	M12 8-A3C	1
0047	006576084	Locking washer	стопорная шайба	Sperrkantscheibe		2
0048	895-25012	Washer	шайба	Scheibe	13 140HV-A3C	2
0055	060207160	Pulley	ролик	Rolle		1
0056	814-8070	Hex Bolt	винт с шестигранной головкой	Sechskantschraube	M8X70 8.8-A3C	1
0057	832-10408	Hex. nut	шестигранная гайка	Sechskantmutter	M8 8-A3C	1

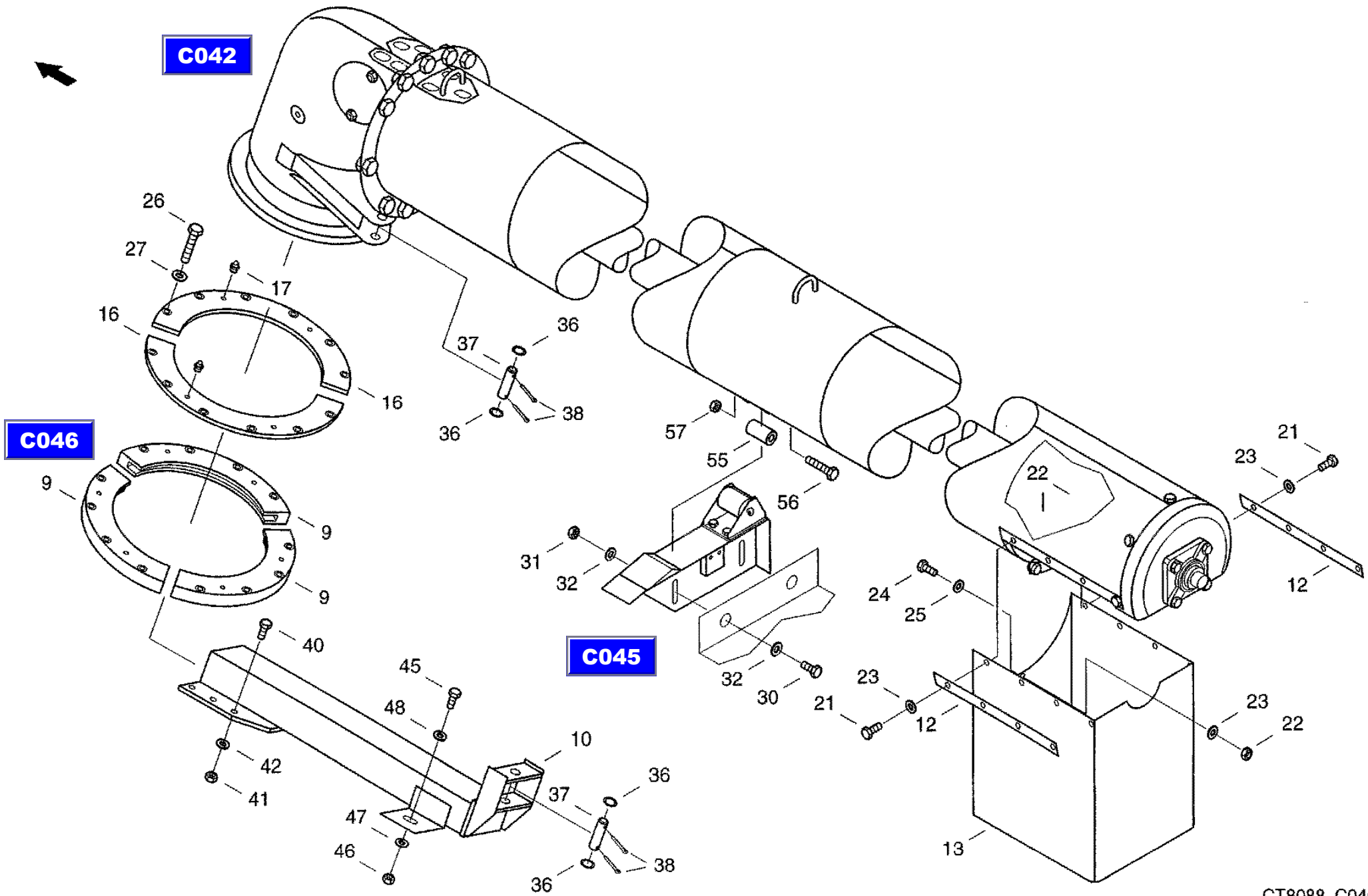
C042
C046
C045
26
27
17
16
16
37
36
36
38
36
38
57
55
56
31
32
32
30
9
9
9
40
45
48
42
41
47
46
10
37
36
36
38
22
21
23
12
24
25
23
21
12
23
22
13
CT8088_C040/9910
25.11.99

CF-80

Knee
колено
Knie

C042

REF.	PART NO.	ENGLISH	РУССКИЙ	DEUTSCH	REMARK	QTY
0001	061032241	Knee	колено	Knie		1
0012	060026582	Gear shaft	вал редуктора	Getrlebeachse		1
0015	020050018	Bevel wheel transmission	коническая зубчатая передача	Kegelradgetriebe		1
0018	614-12025	Hex bolt	винт с шестигранной головкой	Sechskantschraube	M12X25 8.8-A3C	2
0019	893-11012	Toothed Washer	стопорная зубчатая шайба	Zahnscheibe	A13FST-A3C	2
0022	006170915	Adjusting ring	установочное кольцо	Stellring	B20-A3C	1
0023	006130145	Grooved pin	просечной штифт	Kerbstift	5X30-ST	1

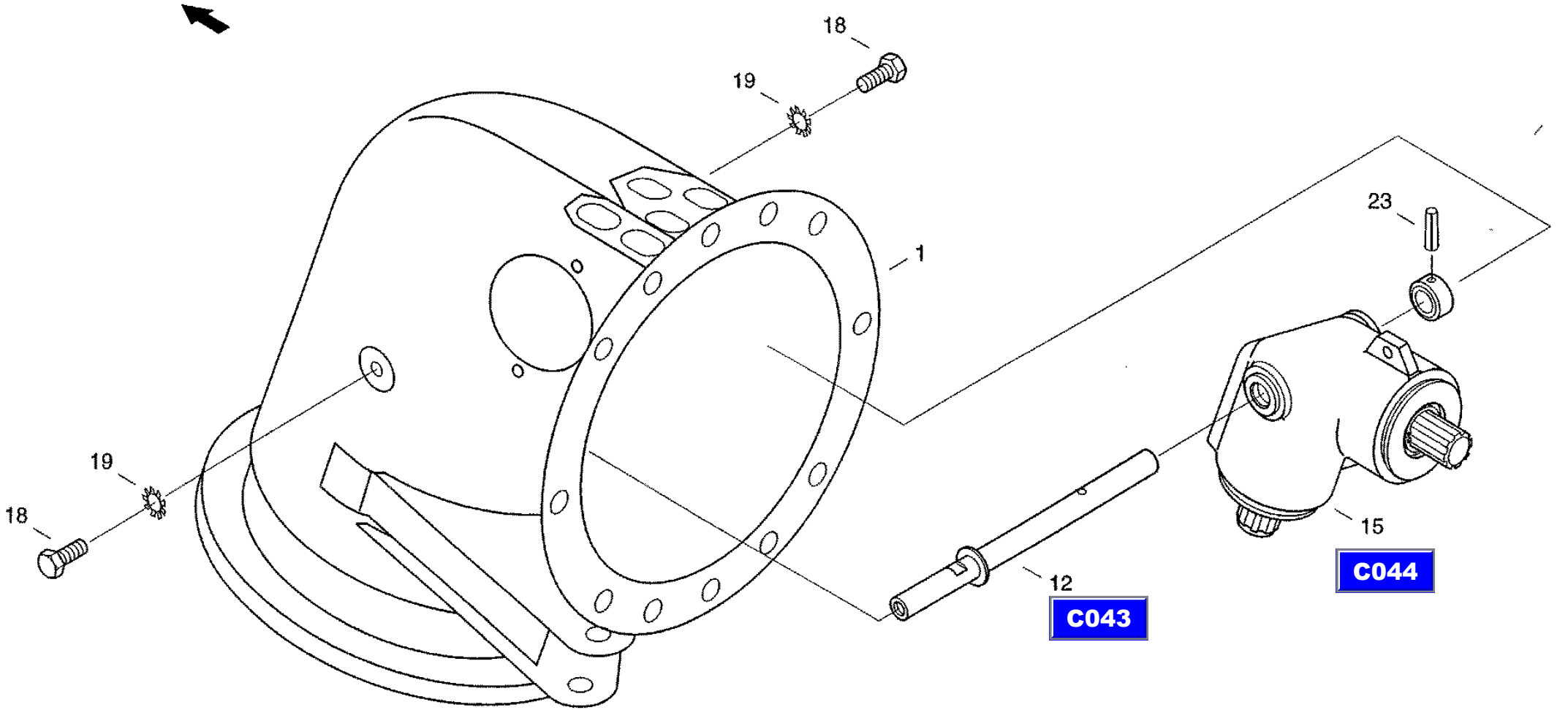

CT8088_C042/9910

25.11.99

CF-80

Gear shaft
ось коробки передач
Getriebeachse

C043

REF.	PART NO.	ENGLISH	РУССКИЙ	DEUTSCH	REMARK	QTY
0014	895-10020	Washer	шайба	Scheibe	21 ST	1

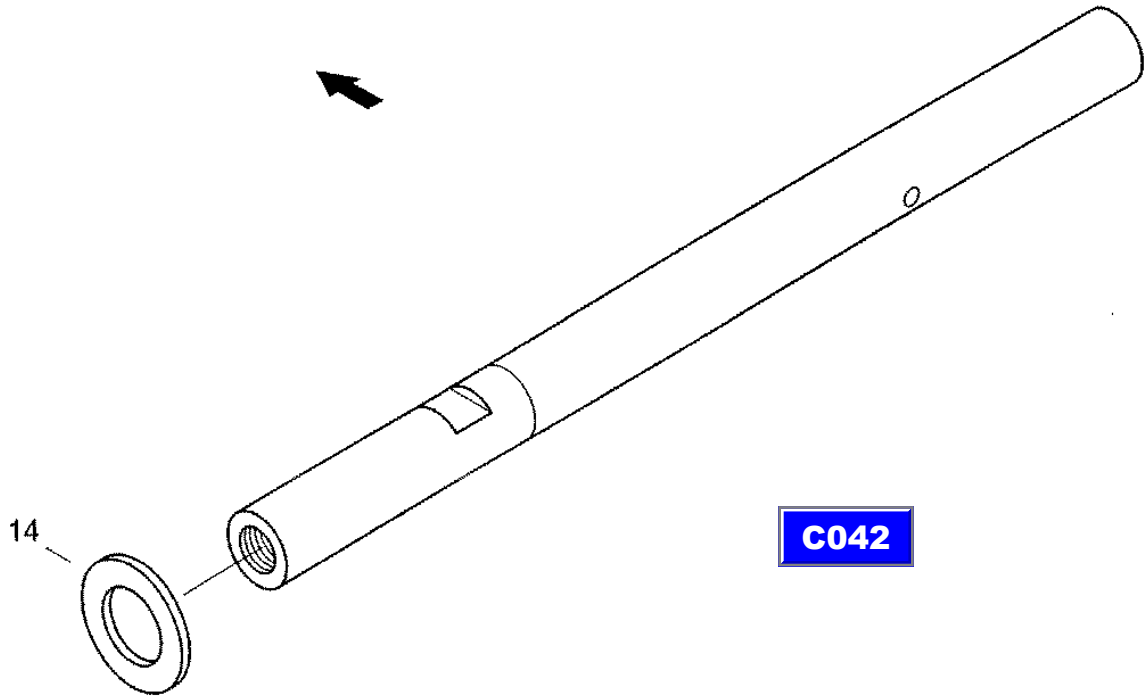
14
C042

CF-80

Bevel wheel transmission
коническая зубчатая передача
Kegelradgetriebe

C044

REF.	PART NO.	ENGLISH	РУССКИЙ	DEUTSCH	REMARK	QTY
0001	020050026	Housing	корпус	Gehaeuse		1
0002	020050042	Bevel wheel shaft	вал конического колеса	Kegelradwelle		1
0003	020050067	Bevel wheel shaft	вал конического колеса	Kegelradwelle		1
0004	020050075	Bush	втулка	Buchse		2
0005	020050083	Bush	втулка	Buchse		2
0006	020050091	Bush	втулка	Buchse		2
0007	006628304	Precision washer	установочное кольцо	Passscheibe	63X80X0,2	4
0010	006608470	Precision washer	установочное кольцо	Passscheibe	35X45X0,1	2
0011	006608487	Precision washer	установочное кольцо	Passscheibe	35X45X0,2	4
0012	006628337	Precision washer	установочное кольцо	Passscheibe	63X80X0,5	4
0013	006623847	Precision washer	установочное кольцо	Passscheibe	63X80X1,0	2
0014	003652067	Grooved ball bearing	радиальный шарикоподшипник	Rillenkugellager	6207	2
0016	003679952	Grooved ball bearing	радиальный шарикоподшипник	Rillenkugellager	6307-2RS	2
0017	800-1135	Snap ring	стопорное кольцо	Sicherungsring	35X1,5 FST	2
0018	800-2180	Snap ring	стопорное кольцо	Sicherungsring	80X2,5 FST	2
0021	001131126	O-ring	уплот. кольцо круглого сечения	Runddichtring	20X3-NBR60	2

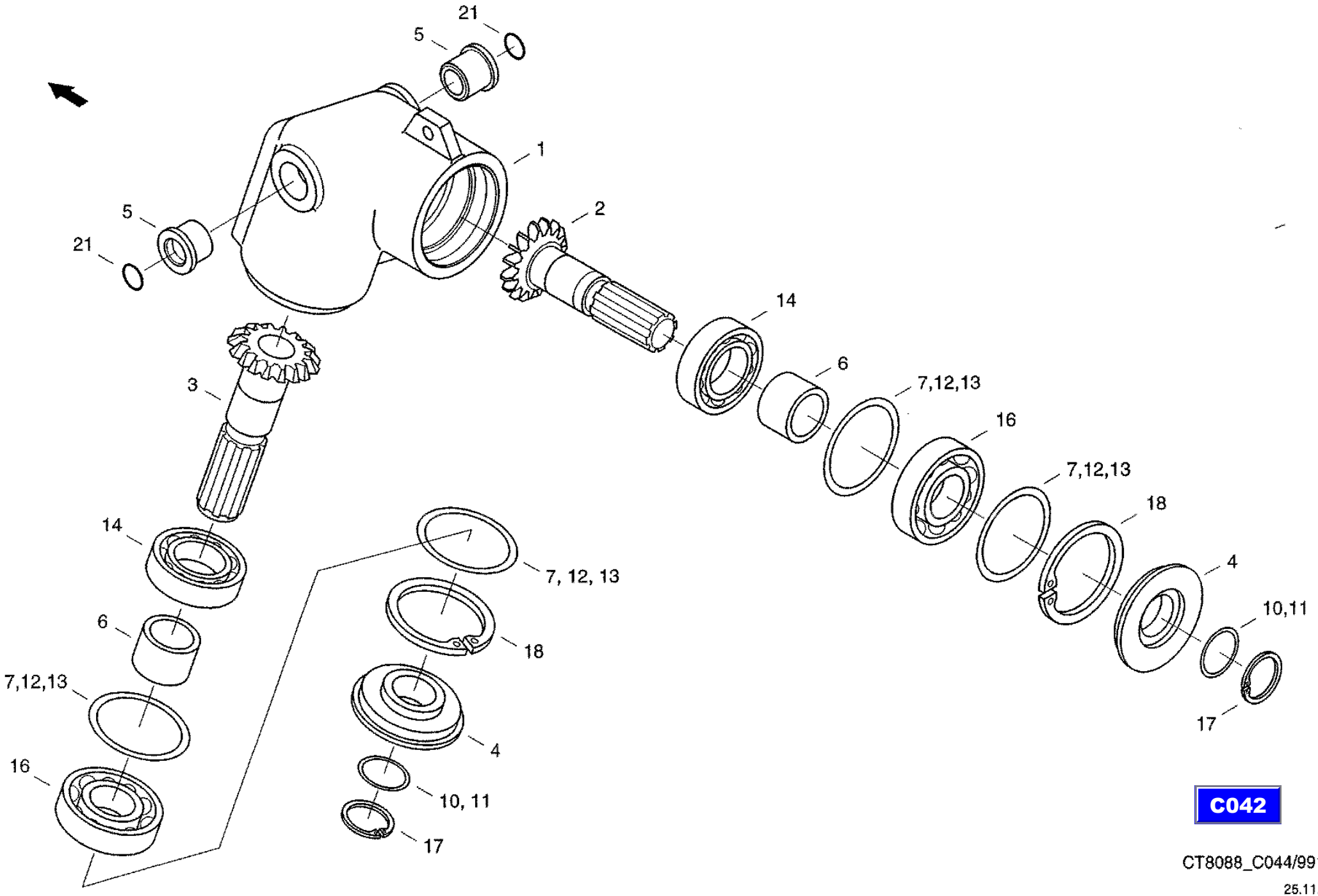

C042

CT8088_C044/9910

25.11.99

CF-80

Support
опора
Auflage

C045

REF.	PART NO.	ENGLISH	РУССКИЙ	DEUTSCH	REMARK	QTY
0001	31286363	Support	опора	Abstuetzung		1
0005	060026718	Stop	упор	Anschlag		1
0013	020219477	Rubber bearing	резиновая опора	Gummllager		1
0014	006401184	Splint pin	шплинт	Splint	8X90 ST-A3C	1
0023	825-1410	Hex nut	шестигранная гайка	Sechskantmutter	M10 8-A3C	4
0024	06510285	Washer	шайба	Scheibe	10,5 100HV-A3C	4

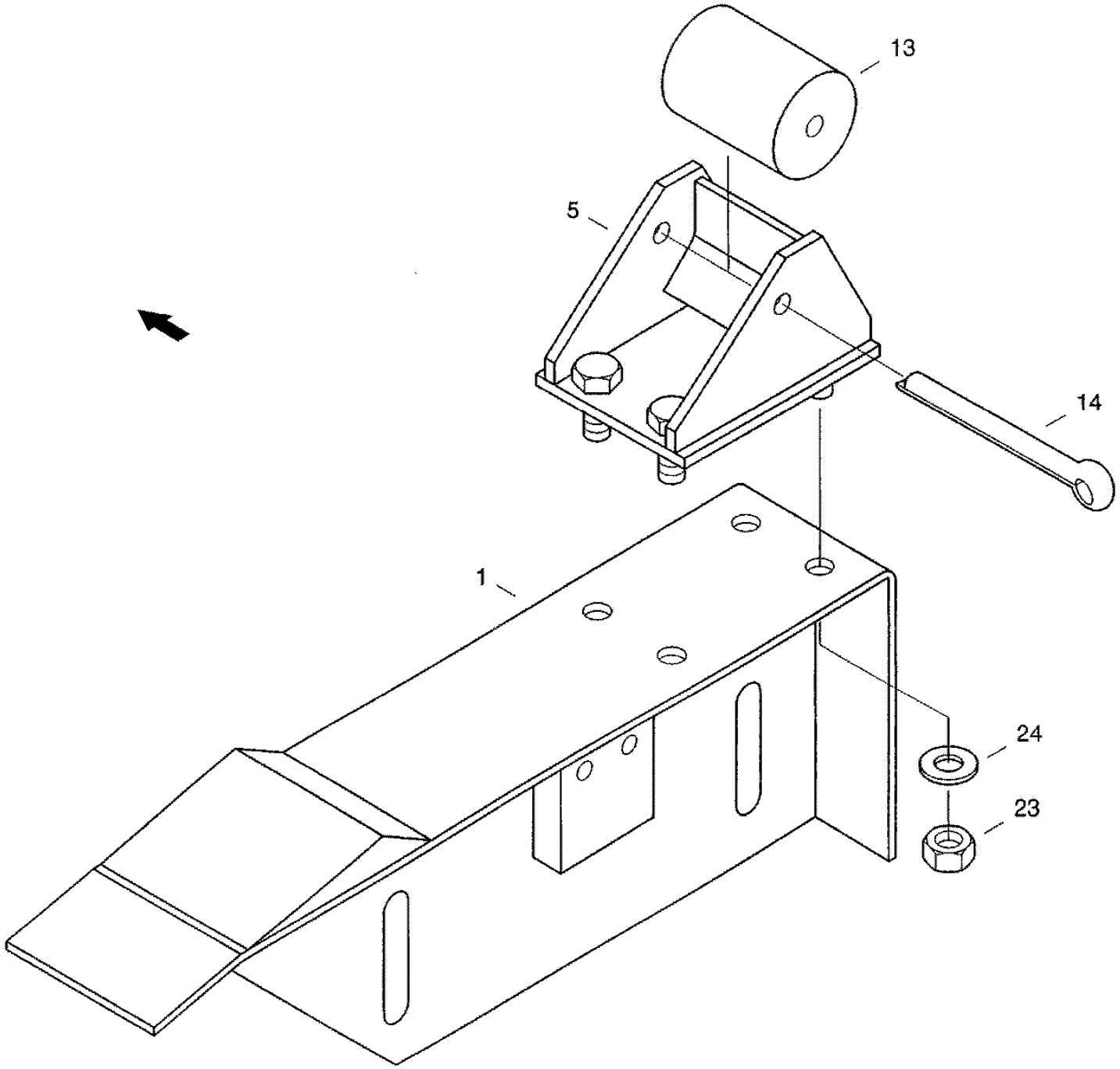

C040

CT8088_C045/9910

01.10.99

CF-80

Sliding segment
скользящий сегмент
Gleitsegment

C046

REF.	PART NO.	ENGLISH	РУССКИЙ	DEUTSCH	REMARK	QTY
0001	061032186	Segment	сегмент	Segment		1
0002	061032194	Bush	втулка	Buchse		4

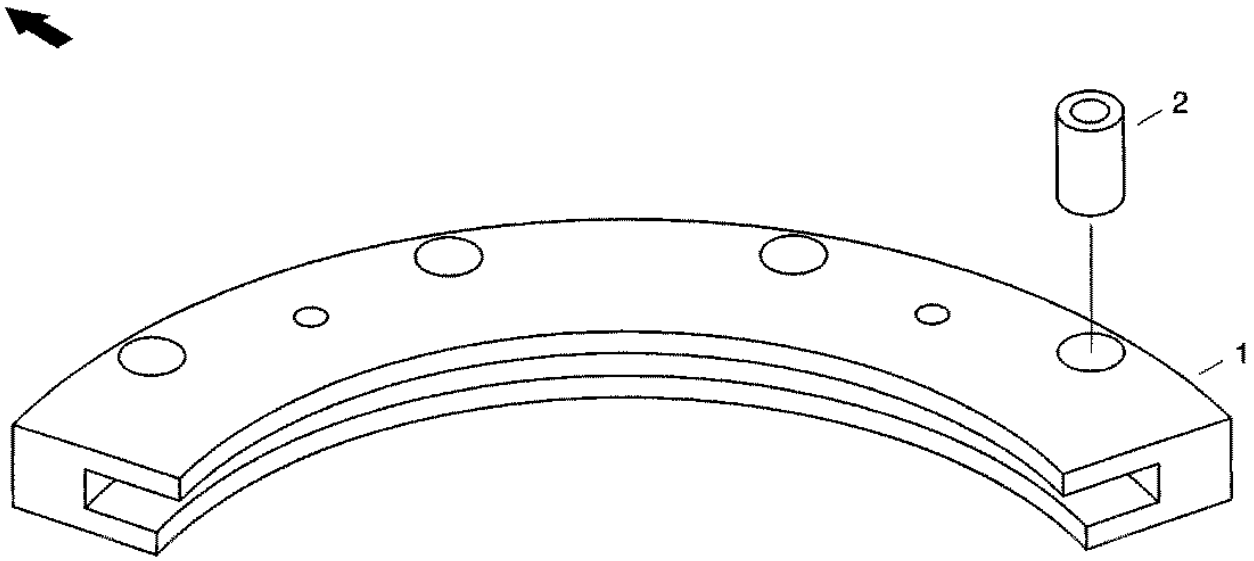

C040

CT8088_C046/9910

11.06.99

CF-80

Sampling device
устройство для отбора проб
Entnahmevorrichtung

C047

REF.	PART NO.	ENGLISH	РУССКИЙ	DEUTSCH	REMARK	QTY
0030	060023772	Retaining profile	удерживающий профиль	Halteprofil		1
0031	060023780	Holding angle	угольник	Haltewinkel		1
0032	31286845	Chute	желоб	Rinne		1
0033	060023803	Strap	удерживающая планка	Haltelasche		1
0035	614-6014	Hexagon head bolt	винт с шестигранной головкой	Sechskantschraube	M6X14 8.8-A3C	4
0036	825-1406	Hex nut	шестигранная гайка	Sechskantmutter	M6 8-A3C	4
0037	06577036	Locking washer	стопорная шайба	Sperrkantscheibe		4
0041	614-8016	Hex bolt	винт с шестигранной головкой	Sechskantschraube	M8X16 8.8-A3C	3
0042	825-1408	Hex nut	шестигранная гайка	Sechskantmutter	M8 8-A3C	3
0043	06577028	Locking washer	стопорная шайба	Sperrkantscheibe		3

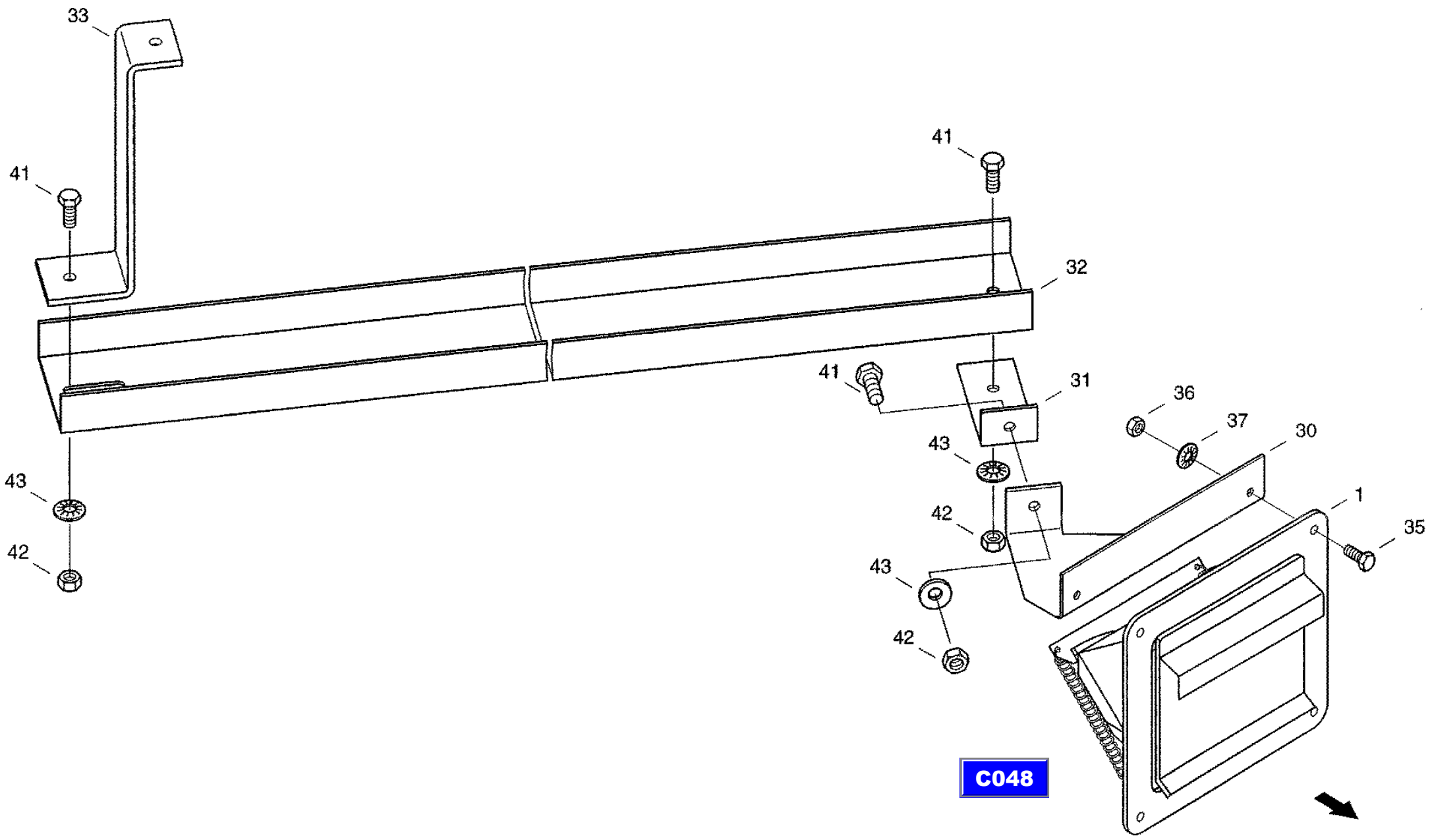

CT8088_C047/9910

01.10.99

CF-80

Sampling device
устройство для отбора проб
Entnahmevorrichtung

C048

REF.	PART NO.	ENGLISH	РУССКИЙ	DEUTSCH	REMARK	QTY
0001	060023627	Housing	корпус	Gehaeuse		1
0015	060023707	Flap	заслонка	Klappe		1
0025	060023764	Bridge	мост	Bruecke		1
0027	060023998	Tension spring	пружина растяжения	Zugfeder		2
0030	614-6010	Hexagon head bolt	винт с шестигранной головкой	Sechskantschraube	M6X10 8.8-A3C	2
0031	825-1406	Hex nut	шестигранная гайка	Sechskantmutter	M6 8-A3C	2
0032	06577036	Locking washer	стопорная шайба	Sperrkantscheibe		2

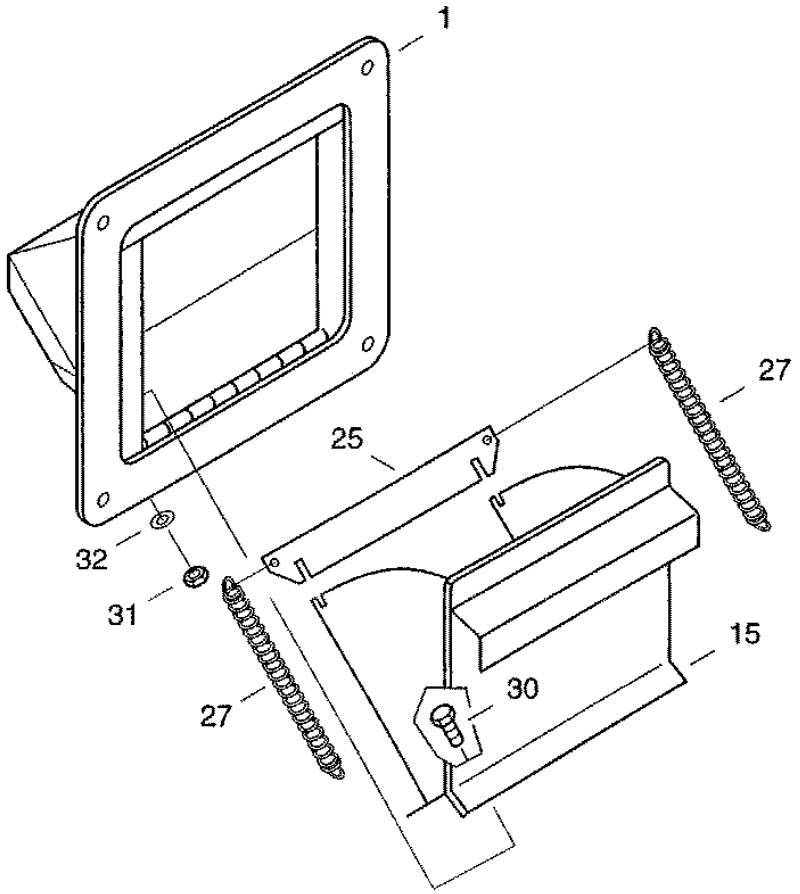

C047

CT8088_C048/9910

01.10.99

CF-80

Grain and ear auger
зерновой и колосовой шнек
Kom-und Aehrenschnecke

C049

REF.	PART NO.	ENGLISH	РУССКИЙ	DEUTSCH	REMARK	QTY
0022	060112451	Reinforcement	элемент жесткости	Verstaerkung		1
0044	825-1408	Hex nut	шестигранная гайка	Sechskantmutter	M8 8-A3C	8
0045	006576068	Locking washer	стопорная шайба	Sperrkantscheibe		8
0051	825-1410	Hex nut	шестигранная гайка	Sechskantmutter	M10 8-A3C	10
0052	006576115	Locking ring	стопорное кольцо	Sperrkantring		10

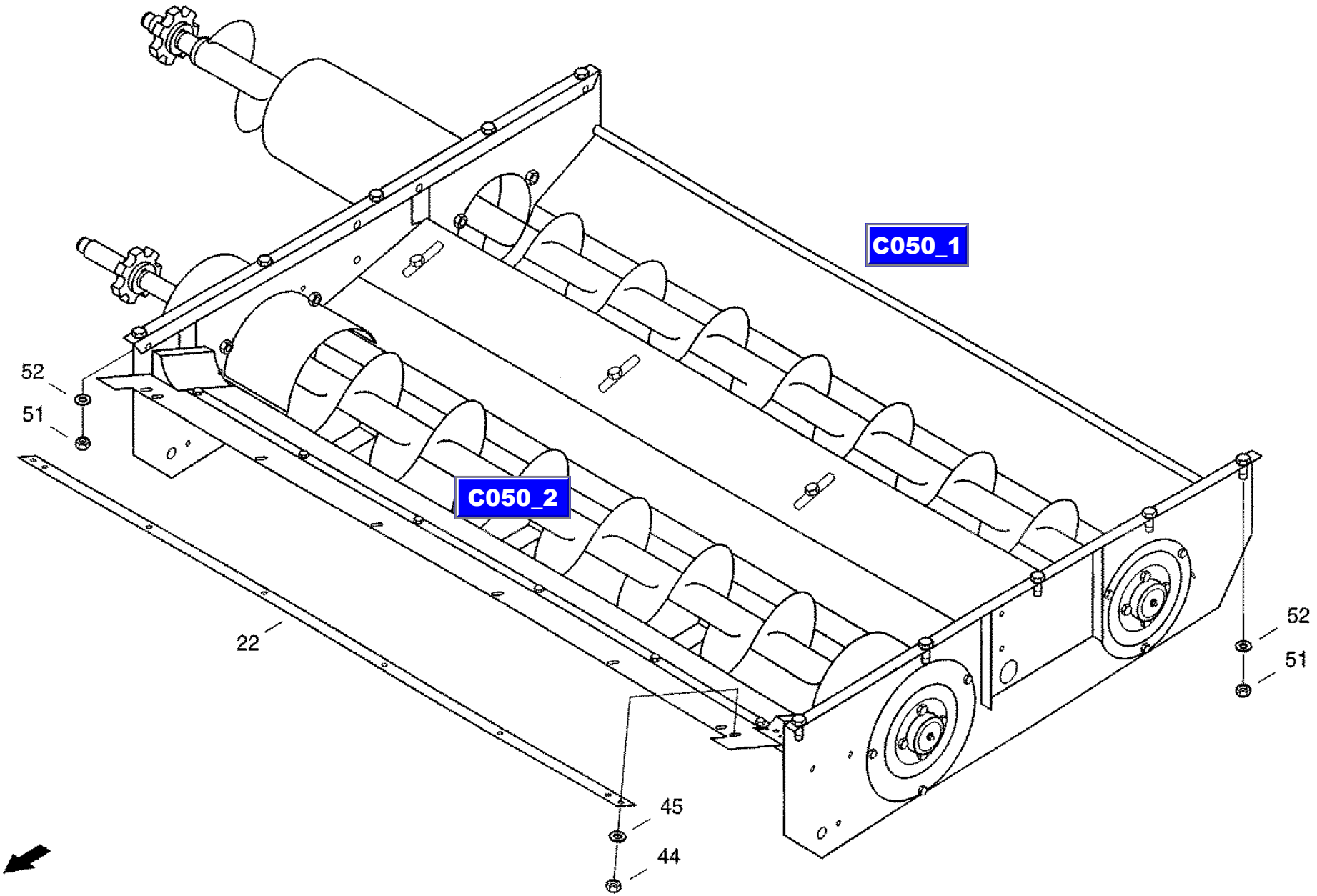

CT8088_C049/9910

15.11.99

CF-80

Grain and ear auger, preassembled
зерновой и колосовой шнек, предварительно смонтир.
Korn und Aehrenschnecke VM

C050

REF.	PART NO.	ENGLISH	РУССКИЙ	DEUTSCH	REMARK	QTY
0002	061068582	Housing	корпус	Gehaeuse		1
0008	060112724	Grain flap	зерновая заслонка	Kornklappe		1
0010	060112740	Ear flap	колосовая заслонка	Aehrenklappe		1
0014	060112765	Reinforcement	элемент жесткости	Verstaerkung		1
0018	060049402	Reinforcement	элемент жесткости	Aussteifung		2
0019	060112781	Rail	планка	Schiene		2
0020	060049974	Cover	кожух	Abdeckung		2
0021	060112804	Slide	задвижка	Schieber		1
0026	060049410	Cover	крышка	Deckel		1
0027	060049427	Cover	крышка	Deckel		1
0031	060049468	Bearing shell	вкладыш подшипника	Lagerschale		2
0032	060049476	Bearing shell	вкладыш подшипника	Lagerschale		2
0033	020242820	Sealing ring	уплотнительное кольцо	Dichtring		2
0034	020086414	Sealing washer	уплотнительная шайба	dichtscheibe		2
0035	061068558	Sealing	уплотнение	Abdichtung		1
0037	060049507	Pipe fitting	профильная деталь	Formstueck		2
0045	060049886	Ring	кольцо круглого сечения	Rundring		2
0046	060203487	Gasket	прокладка	Dichtung		1
0047	060203495	Gasket	прокладка	Dichtung		1
0048	03617056	Grease nippel	пресс-масленка с конич. гол.	Kegelschmiernippel	AM8X1	2
0049	800-1125	Snap ring	стопорное кольцо	Sicherungsring	25X1,2 FST	2
0051	006110020	Wing nut	гайка-барашек	Fluegelmutter	M6-ST-C-A3C	8
0052	06500974	Washer	шайба	Scheibe	A6,4 140HV-A3C	8
0053	832-10406	Hex, Nut	шестигранная гайка	Sechskantmutter	M6 8-A3C	8
0059	825-1410	Hex nut	шестигранная гайка	Sechskantmutter	M10 8-A3C	4
0060	006576076	Locking washer	стопорная шайба	Sperrkantscheibe		4
0063	825-1408	Hex nut	шестигранная гайка	Sechskantmutter	M8 8-A3C	6
0064	06577028	Locking washer	стопорная шайба	Sperrkantscheibe		6
0068	864-8016	Cheese-head screw	болт с цилиндрической головкой	Zylinderschraube	M8X16 8.8-A3C	2
0069	614-8016	Hex bolt	винт с шестигранной головкой	Sechskantsohraube	M8X16 8.8-A3C	6

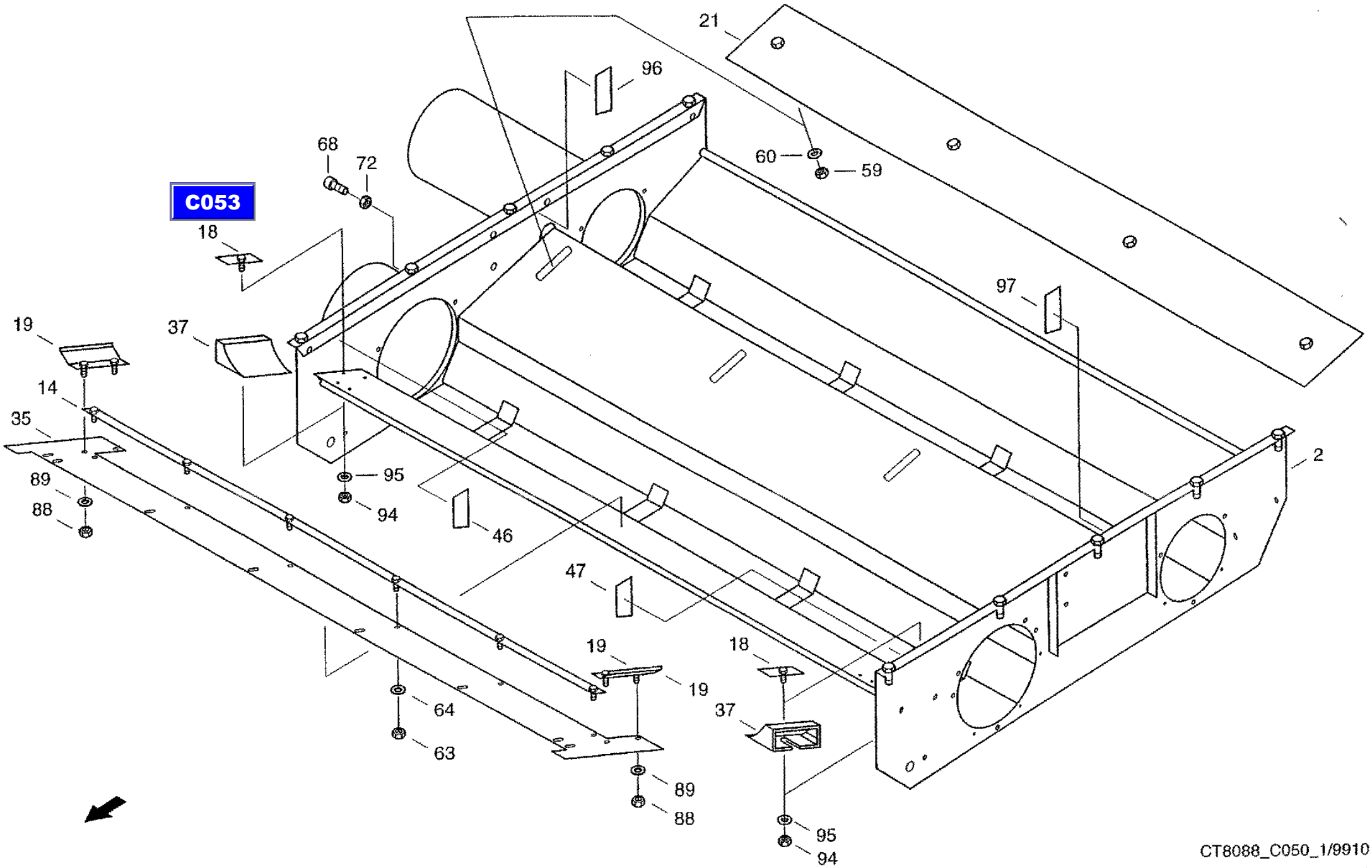

CT8088_C050_1/9910

15.11.99

CF-80

Grain and ear auger, preassembled
зерновой и колосовой шнек, предварительно смонтир.
Korn und Aehrenschnecke VM

C050

REF.	PART NO.	ENGLISH	РУССКИЙ	DEUTSCH	REMARK	QTY
0070	825-1408	Hex nut	шестигранная гайка	Sechskantmutter	M8 8-A3C	4
0071	06577028	Locking washer	стопорная шайба	Sperrkantscheibe		4
0072	832-46408	Hex, Nut	шестигранная гайка	Sechskantmutter	VM8 8-A3C	4
0081	614-10020	Hex bolt	винт с шестигранной головкой	Sechskantschraube	M10X20 8.8-A3C	8
0082	825-1410	Hex nut	шестигранная гайка	Sechskantmutter	M10 8-A3C	8
0083	006501163	Spring washer	пружинная шайба	Federscheibe	B10-FST-A3C	8
0088	825-1408	Hex nut	шестигранная гайка	Sechskantmutter	M8 8-A3C	4
0089	006576068	Locking washer	стопорная шайба	Sperrkanlscheibe		4
0094	825-1408	Hex nut	шестигранная гайка	Sechskantmutter	M8 8-A3C	2
0095	006576068	Locking washer	стопорная шайба	Sperrkantscheibe		2
0096	061050854	Gasket	прокладка	Dichtung		1
0097	061050862	Gasket	прокладка	dichtung		1

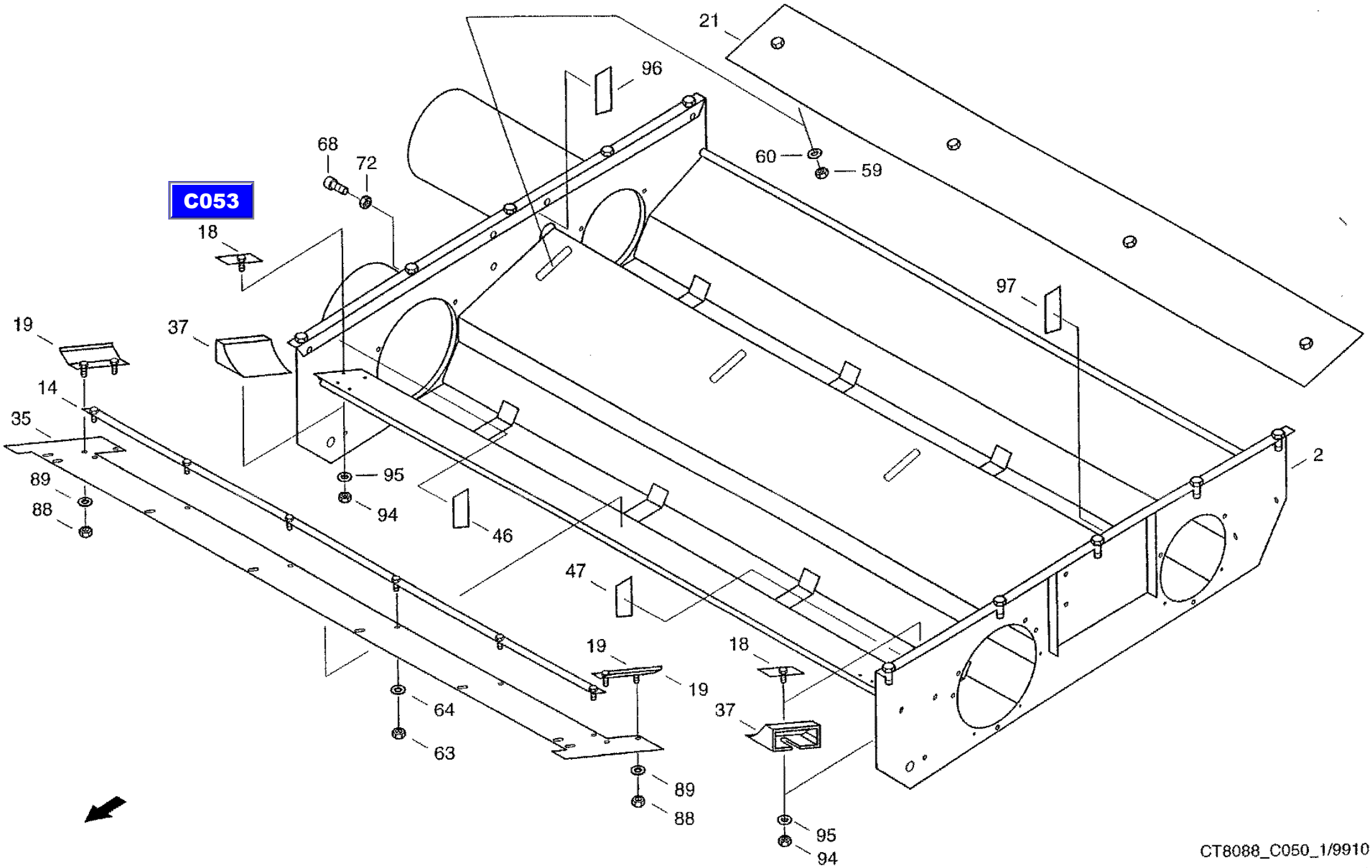

CT8088_C050_1/9910

15.11.99

CF-80

Grain and ear auger, preassembled
зерновой и колосовой шнек, предварительно смонтир.
Korn und Aehrenschnecke VM

C050

REF.	PART NO.	ENGLISH	РУССКИЙ	DEUTSCH	REMARK	QTY
0002	061068582	Housing	корпус	Gehaeuse		1
0008	060112724	Grain flap	зерновая заслонка	Kornklappe		1
0010	060112740	Ear flap	колосовая заслонка	Aehrenklappe		1
0014	060112765	Reinforcement	элемент жесткости	Verstaerkung		1
0018	060049402	Reinforcement	элемент жесткости	Aussteifung		2
0019	060112781	Rail	планка	Schiene		2
0020	060049974	Cover	кожух	Abdeckung		2
0021	060112804	Slide	задвижка	Schieber		1
0026	060049410	Cover	крышка	Deckel		1
0027	060049427	Cover	крышка	Deckel		1
0031	060049468	Bearing shell	вкладыш подшипника	Lagerschale		2
0032	060049476	Bearing shell	вкладыш подшипника	Lagerschale		2
0033	020242820	Sealing ring	уплотнительное кольцо	Dichtring		2
0034	020086414	Sealing washer	уплотнительная шайба	dichtscheibe		2
0035	061068558	Sealing	уплотнение	Abdichtung		1
0037	060049507	Pipe fitting	профильная деталь	Formstueck		2
0045	060049886	Ring	кольцо круглого сечения	Rundring		2
0046	060203487	Gasket	прокладка	Dichtung		1
0047	060203495	Gasket	прокладка	Dichtung		1
0048	03617056	Grease nippel	пресс-масленка с конич. гол.	Kegelschmiernippel	AM8X1	2
0049	800-1125	Snap ring	стопорное кольцо	Sicherungsring	25X1,2 FST	2
0051	006110020	Wing nut	гайка-барашек	Fluegelmutter	M6-ST-C-A3C	8
0052	06500974	Washer	шайба	Scheibe	A6,4 140HV-A3C	8
0053	832-10406	Hex, Nut	шестигранная гайка	Sechskantmutter	M6 8-A3C	8
0059	825-1410	Hex nut	шестигранная гайка	Sechskantmutter	M10 8-A3C	4
0060	006576076	Locking washer	стопорная шайба	Sperrkantscheibe		4
0063	825-1408	Hex nut	шестигранная гайка	Sechskantmutter	M8 8-A3C	6
0064	06577028	Locking washer	стопорная шайба	Sperrkantscheibe		6
0068	864-8016	Cheese-head screw	болт с цилиндрической головкой	Zylinderschraube	M8X16 8.8-A3C	2
0069	614-8016	Hex bolt	винт с шестигранной головкой	Sechskantsohraube	M8X16 8.8-A3C	6

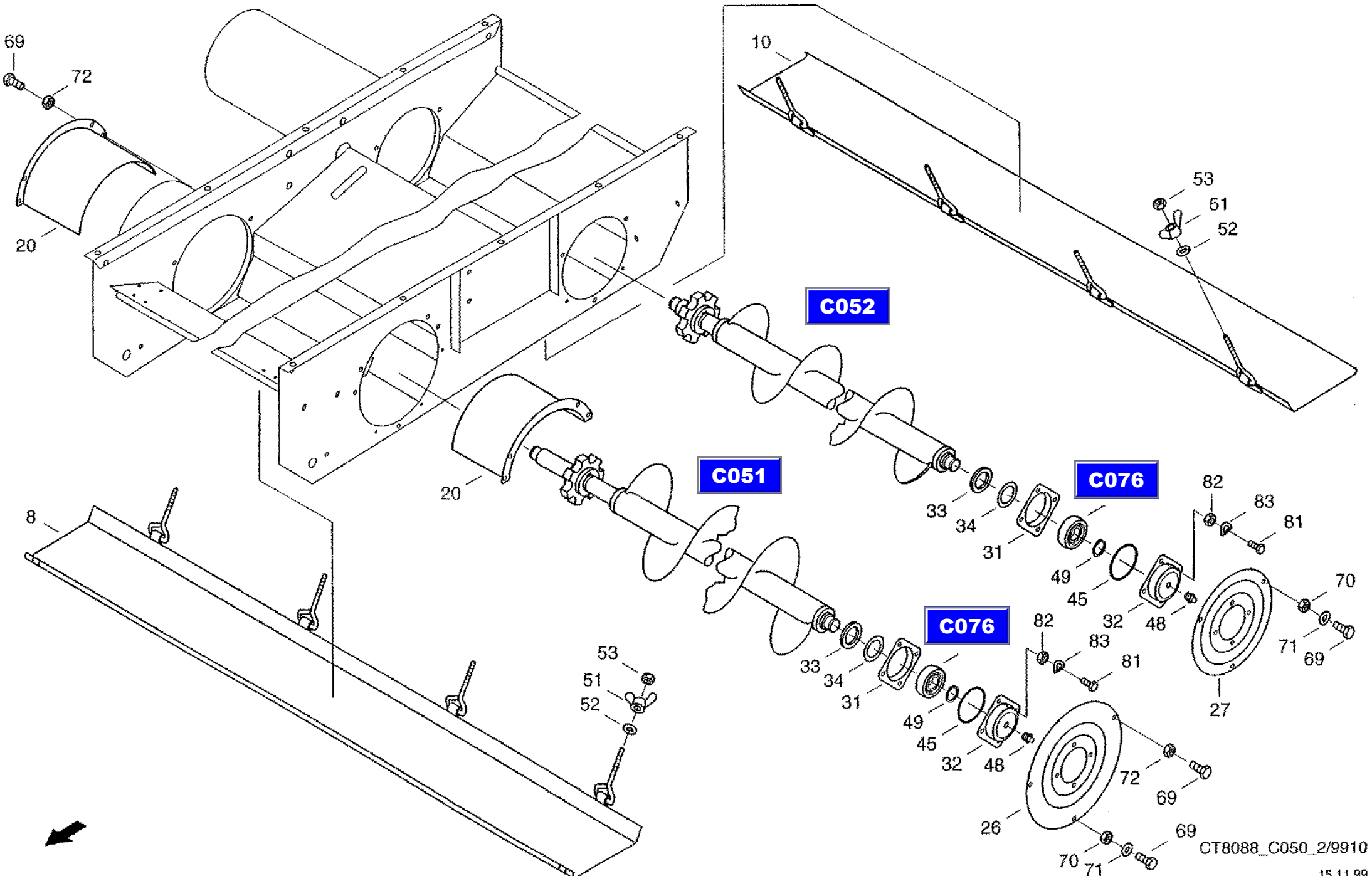
69
72
20
10
53
51
52
C052
C051
C076
C076
20
33
34
31
49
45
32
48
82
83
81
70
71
69
27
8
53
51
52
33
34
31
49
45
32
48
82
83
81
72
69
26
70
71
69
CT8088_C050_2/9910
15.11.99

CF-80

Grain and ear auger, preassembled
зерновой и колосовой шнек, предварительно смонтир.
Korn und Aehrenschnecke VM

C050

REF.	PART NO.	ENGLISH	РУССКИЙ	DEUTSCH	REMARK	QTY
0070	825-1408	Hex nut	шестигранная гайка	Sechskantmutter	M8 8-A3C	4
0071	06577028	Locking washer	стопорная шайба	Sperrkantscheibe		4
0072	832-46408	Hex, Nut	шестигранная гайка	Sechskantmutter	VM8 8-A3C	4
0081	614-10020	Hex bolt	винт с шестигранной головкой	Sechskantschraube	M10X20 8.8-A3C	8
0082	825-1410	Hex nut	шестигранная гайка	Sechskantmutter	M10 8-A3C	8
0083	006501163	Spring washer	пружинная шайба	Federscheibe	B10-FST-A3C	8
0088	825-1408	Hex nut	шестигранная гайка	Sechskantmutter	M8 8-A3C	4
0089	006576068	Locking washer	стопорная шайба	Sperrkanlscheibe		4
0094	825-1408	Hex nut	шестигранная гайка	Sechskantmutter	M8 8-A3C	2
0095	006576068	Locking washer	стопорная шайба	Sperrkantscheibe		2
0096	061050854	Gasket	прокладка	Dichtung		1
0097	061050862	Gasket	прокладка	dichtung		1

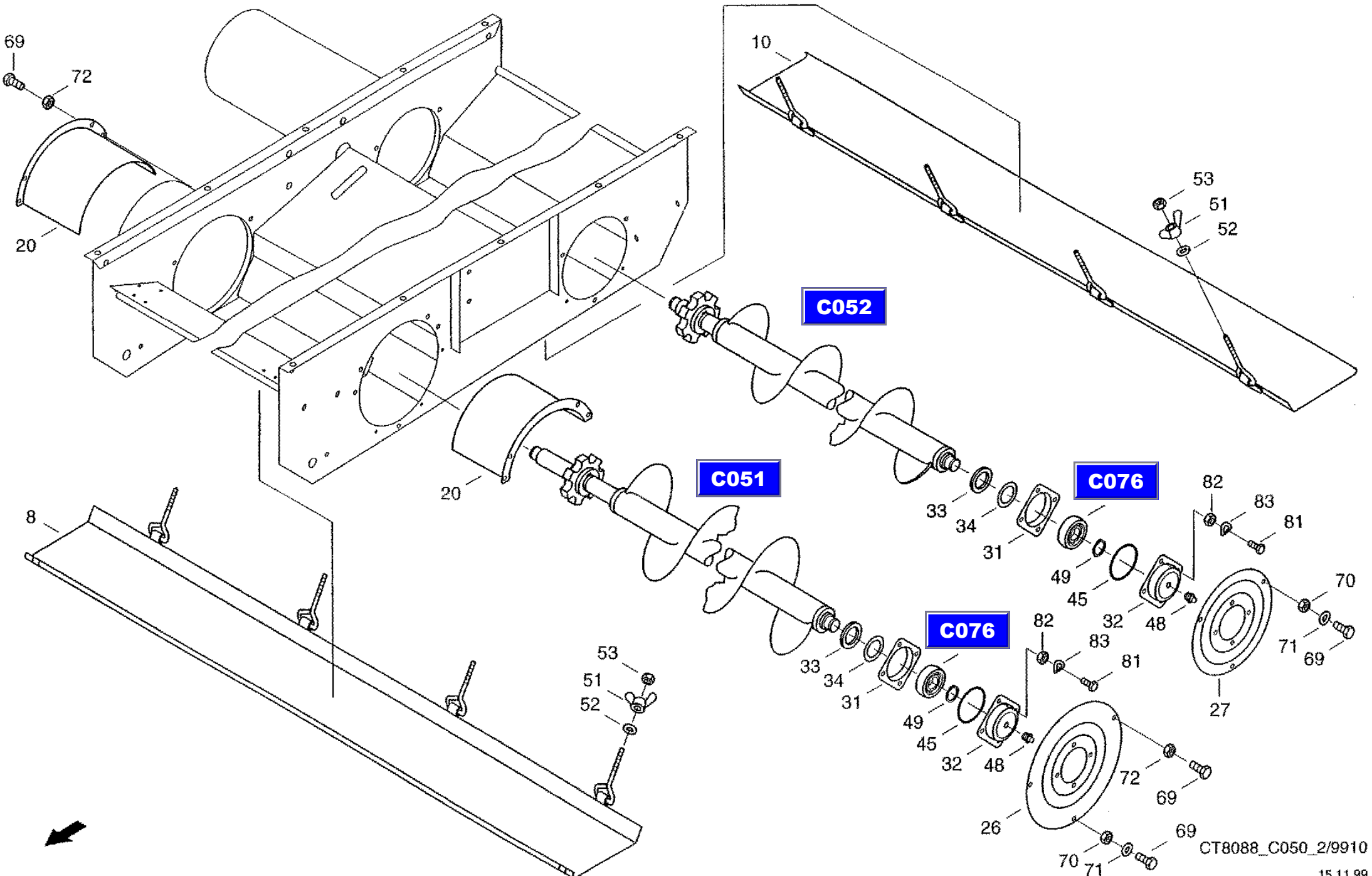
69
72
20
10
53
51
52
C052
C051
C076
C076
20
33
34
31
49
45
32
48
82
83
81
70
71
69
27
8
53
51
52
33
34
31
49
45
32
48
82
83
81
72
69
26
70
71
69
CT8088_C050_2/9910
15.11.99

CF-80

Grain auger
зерновой шнек
Koernerschnecke

C051

REF.	PART NO.	ENGLISH	РУССКИЙ	DEUTSCH	REMARK	QTY
0001	060112628	Auger	шнек	Schnecke		1
0010	021012390	Chain wheel	звездочка	Ketlenrad		1
0015	003501342	Feather	призматическая шпонка	Passfeder	A10X8X36	1
0016	060512378	Threaded pin	установочный винт	Gewindestift	M8X16 45H-A3C	1

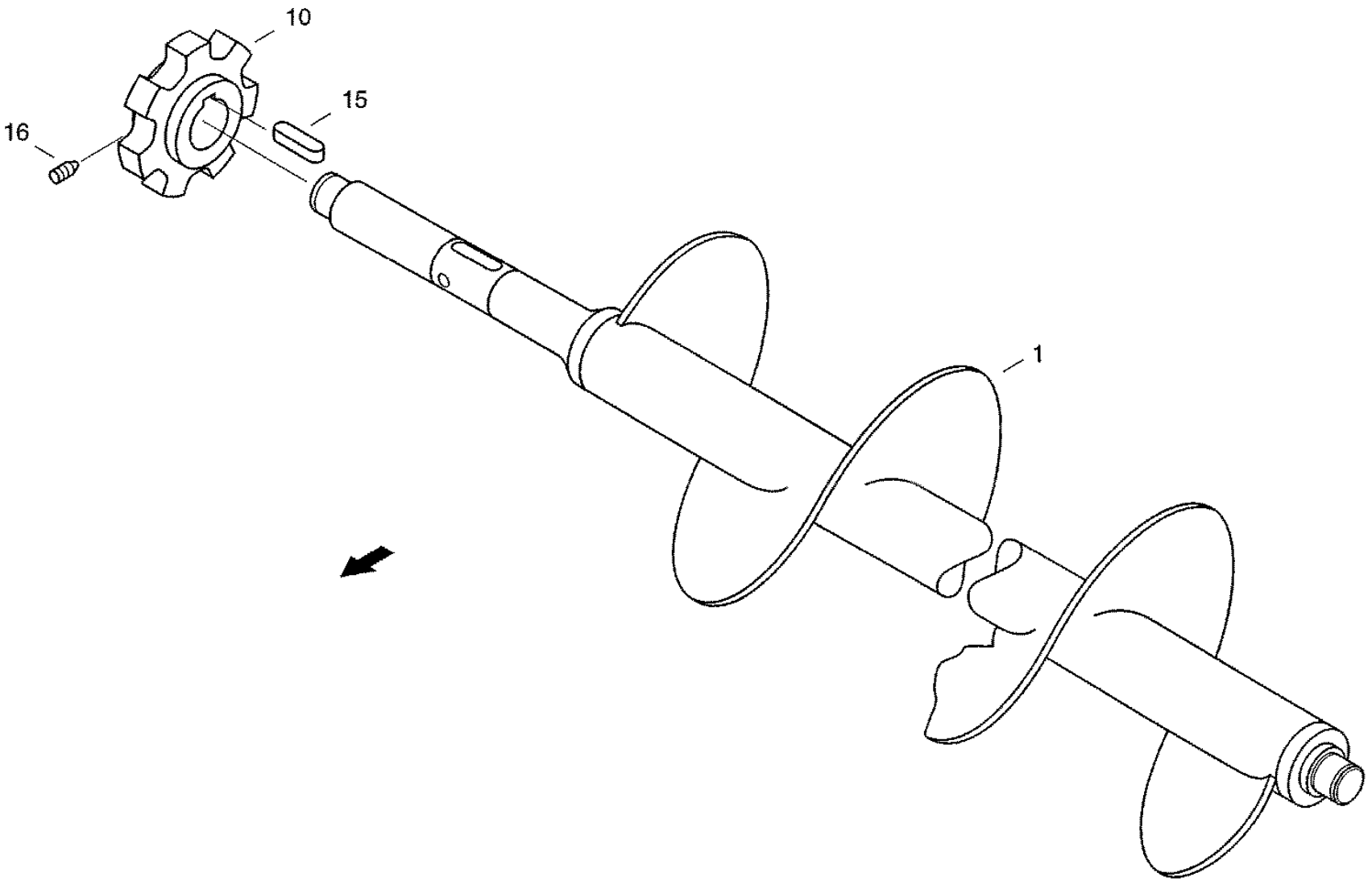

C050

CT8088_C051/9910

18.06.99

CF-80

Ear auger
колосовой шнек
Aehrenschnecke

C052

REF.	PART NO.	ENGLISH	РУССКИЙ	DEUTSCH	REMARK	QTY
0001	060196357	Auger	шнек	Schnecke		1
0010	021012390	Chain wheel	звездочка	Kettenrad		1
0015	003501342	Feather	призматическая шпонка	Passfeder	A10X8X36	1
0016	060512378	Threaded pin	установочный винт	Gewindestift	M8X16 45H-A3C	1

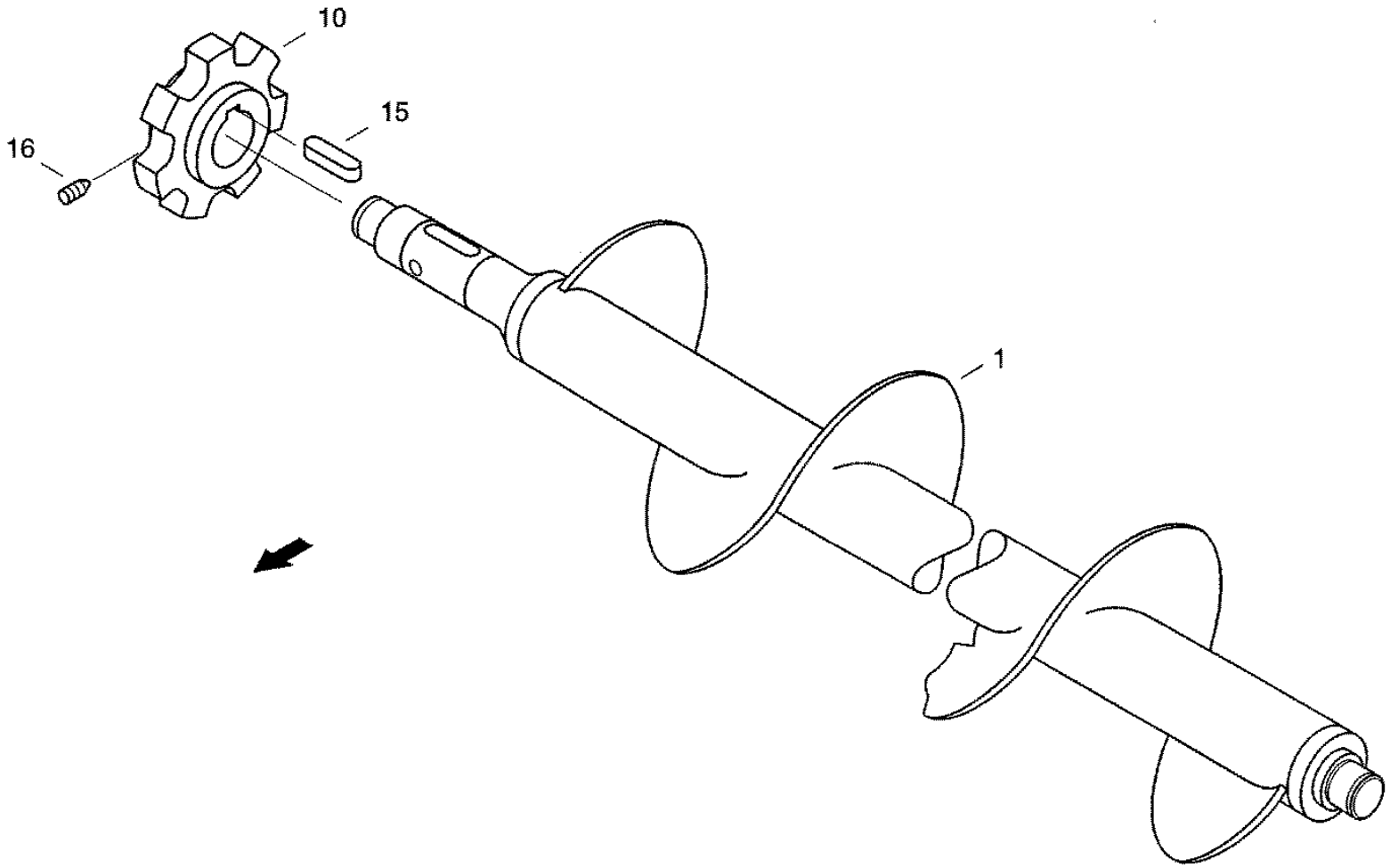

C050

CT8088_C052/9910

18.06.99

CF-80

Reinforcement
элемент жесткости
Aussteifung

C053

REF.	PART NO.	ENGLISH	РУССКИЙ	DEUTSCH	REMARK	QTY
0005	614-8016	Hex bolt	винт с шестигранной головкой	Sechskantschraube	M8X16 8.8-A3C	1

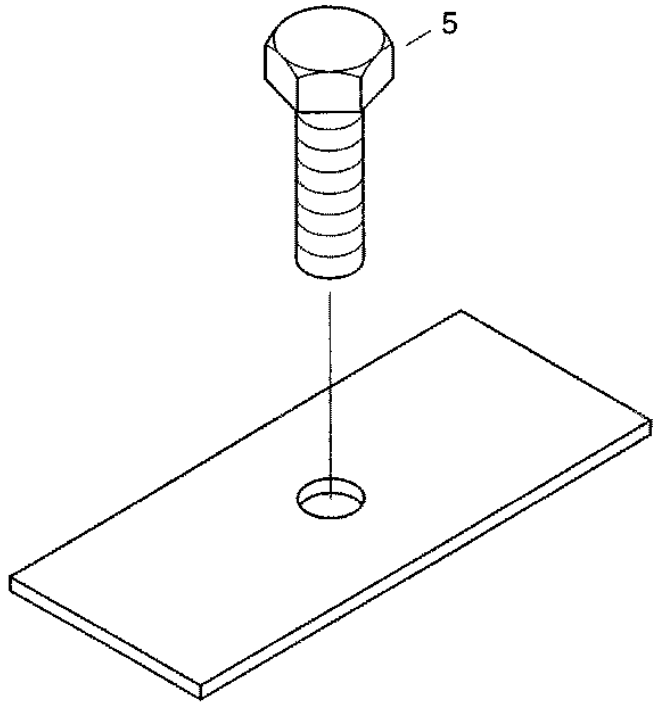

C050

CT8088_C053/9910

29.06.99

CF-80

Tension piece
зажимной элемент
Spannstueck

C054

REF.	PART NO.	ENGLISH	РУССКИЙ	DEUTSCH	REMARK	QTY
0003	020221728	Tow hook	крюк	Zughaken		1

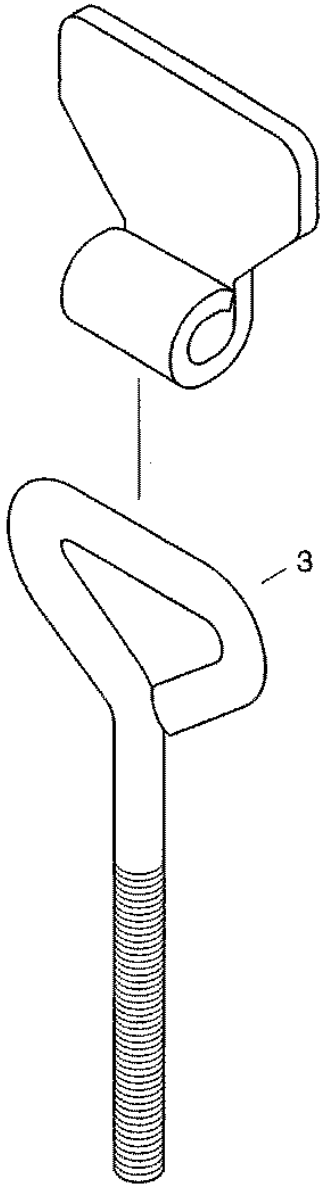

C050

CT8088_C054/9910

23.06.99

CF-80

Ear elevator assy.
колосовой элеватор
Aehrenelevator

C055

REF.	PART NO.	ENGLISH	РУССКИЙ	DEUTSCH	REMARK	QTY
0007	072042490	Through bolt	стержень	Spille		1
0008	060052510	Guide	направляющая	Fuehrung		1
0010	020222954	Clamp	зажим	Schelle		1
0011	061075147	Support Plate	опорный лист	Stuetzblech		1
0012	060049468	Bearing shell	вкладыш подшипника	Lagerschale		1
0013	060049476	Bearing shell	вкладыш подшипника	Lagerschale		1
0014	072042521	Mount	крепление	Halterung		2
0015	020221510	Bearing shell	вкладыш подшипника	Lagerschale		2
0017	31288822	Sealing Strip	уплотнительная полоса	Dichtstreifen		1
0018	020221543	Intaking ring	установочное кольцо	Aufnahmering		2
0019	003652026	Grooved ball bearing	радиальный шарикоподшипник	Rillenkugellager	6205 FAG	1
0020	003671793	Grooved ball bearing	радиальный шарикоподшипник	Rillenkugellager	6205-2RS	1
0021	020257056	Sealing ring	уплотнительное кольцо	Dichtring		1
0022	020222302	Sealing washer	уплотнительная шайба	Dichtscheibe		1
0023	020086414	Sealing washer	уплотнительная шайба	Dichtscheibe		1
0025	060052502	Sealing ring	уплотнительное кольцо	Dichtring		1
0026	31287766	Chain Wheel	звездочка	Kettenrad		1
0027	31287782	Bracket	крепление	Halter		1
0028	614-10040	Hex bolt	винт с шестигранной головкой	Sechskantschraube	M10X40 8.8-A3C	1
0029	825-1410	Hex nut	шестигранная гайка	Sechskantmutter	M10 8-A3C	1
0030	06577003	Locking washer	стопорная шайба	Sperrkantscheibe		1
0031	060054498	Spacer ring	распорное кольцо	Distanzring		1
0032	614-10025	Hex bolt	винт с шестигранной головкой	Sechskantschraube	M 10X25 8.8-A3C	2
0033	825-1410	Hex nut	шестигранная гайка	Sechskantmutter	M10 8-A3C	2
0035	060182800	Sealing ring	уплотнительное кольцо	Dichtring		1
0036	006576076	Locking washer	стопорная шайба	Sperrkantscheibe		2
0037	020927316	Sealing ring	уплотнительное кольцо	Dichtring		1
0038	614-8016	Hex bolt	винт с шестигранной головкой	Sechskantschraube	M8X16 8.8-A3C	6
0039	825-1408	Hex nut	шестигранная гайка	Sechskantmutter	M8 8-A3C	8
0041	06577028	Locking washer	стопорная шайба	Sperrkantscheibe		14

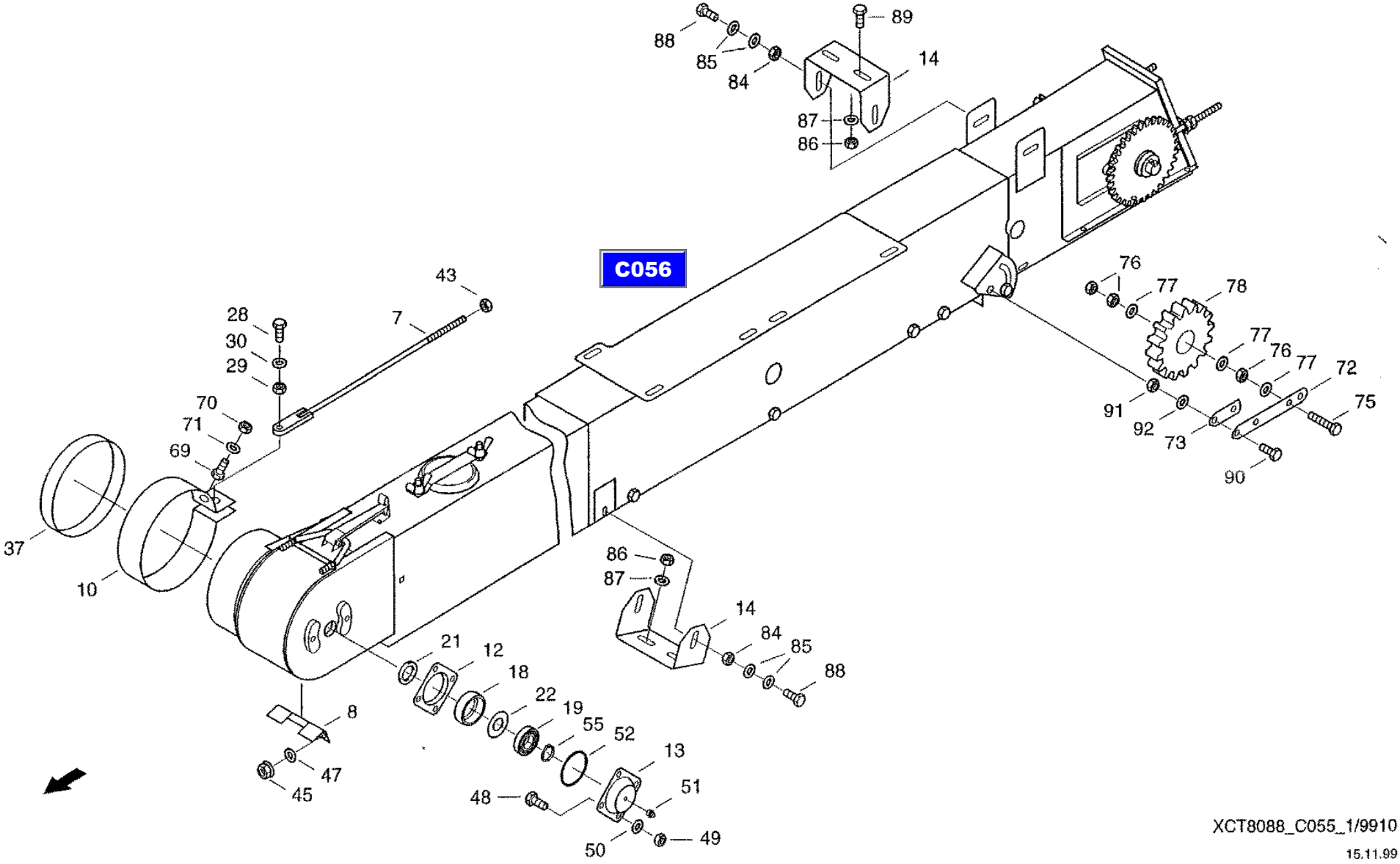

XCT8088_C055_1/9910

15.11.99

CF-80

Ear elevator assy.
колосовой элеватор
Aehrenelevator

C055

REF.	PART NO.	ENGLISH	РУССКИЙ	DEUTSCH	REMARK	QTY
0042	31286853	Washer	шайба	Scheibe		1
0045	006109621	Verbus hex nut	рифленая гайка	Ripp-mutter		2
0047	060029392	Washer	шайба	Scheibe		2
0048	614-10020	Hex bolt	винт с шестигранной головкой	Sechskantschraube	M10X20 8.8-A3C	4
0049	825-1410	Hex nut	шестигранная гайка	Sechskantmutter	M10 8-A3C	4
0050	006576076	Locking washer	стопорная шайба	Sperrkantscheibe		4
0051	03617056	Grease nippel	пресс-масленка с конич. гол.	Kegelschmiernippel	AM8X1	1
0052	060049886	Ring	кольцо круглого сечения	Rundring		1
0055	800-1125	Snap ring	стопорное кольцо	Sicherungsring	25X1,2 FST	1
0058	825-1410	Hex nut	шестигранная гайка	Sechskantmutter	M10 8-A3C	2
0059	06577003	Looking washer	стопорная шайба	Sperrkantscheibe		2
0063	003506388	Gib-head key	шпонка с головкой	Nasenkeil	8X7X32	1
0066	825-1406	Hex nut	шестигранная гайка	Sechskantmutter	M6 8-A3C	2
0067	06577124	Locking washer	стопорная шайба	Sperrkantscheibe		2
0069	06338377	Hex bolt	винт с шестигранной головкой	Sechskantschraube	M6X16 8.8-A3C	1
0070	825-1406	Hex nut	шестигранная гайка	Sechskantmutter	M6 8-A3C	1
0071	06577124	Locking washer	стопорная шайба	Sperrkantscheibe		1
0072	31287854	Tension Lever	зажимной рычаг	Spannhebel		1
0073	31289300	Shim	прокладка	Beilage		2
0075	614-12050	Hex bolt	винт с шестигранной головкой	Sechskantschraube	M12X50 8.8-A3C	1
0076	825-1412	Hex nut	шестигранная гайка	Sechskantmutter	M12 8-A3C	3
0077	06577011	Locking washer	стопорная шайба	Sperrkantscheibe		3
0078	060501961	Chain wheel	звездочка	Kettenrad		1
0081	614-10025	Hex bolt	винт с шестигранной головкой	Sechskantschraube	M10X25 8.8-A3C	2
0082	825-1410	Hex nut	шестигранная гайка	Sechskantmutter	M10 8-A3C	2
0083	006576076	Locking washer	стопорная шайба	Sperrkantscheibe		4
0084	825-1410	Hex nut	шестигранная гайка	Sechskantmutter	M10 8-A3C	4
0085	006576076	Locking washer	стопорная шайба	Sperrkantscheibe		8
0086	825-1410	Hex nut	шестигранная гайка	Sechskantmutter	M10 8-A3C	4
0087	006576076	Locking washer	стопорная шайба	Sperrkantscheibe		4

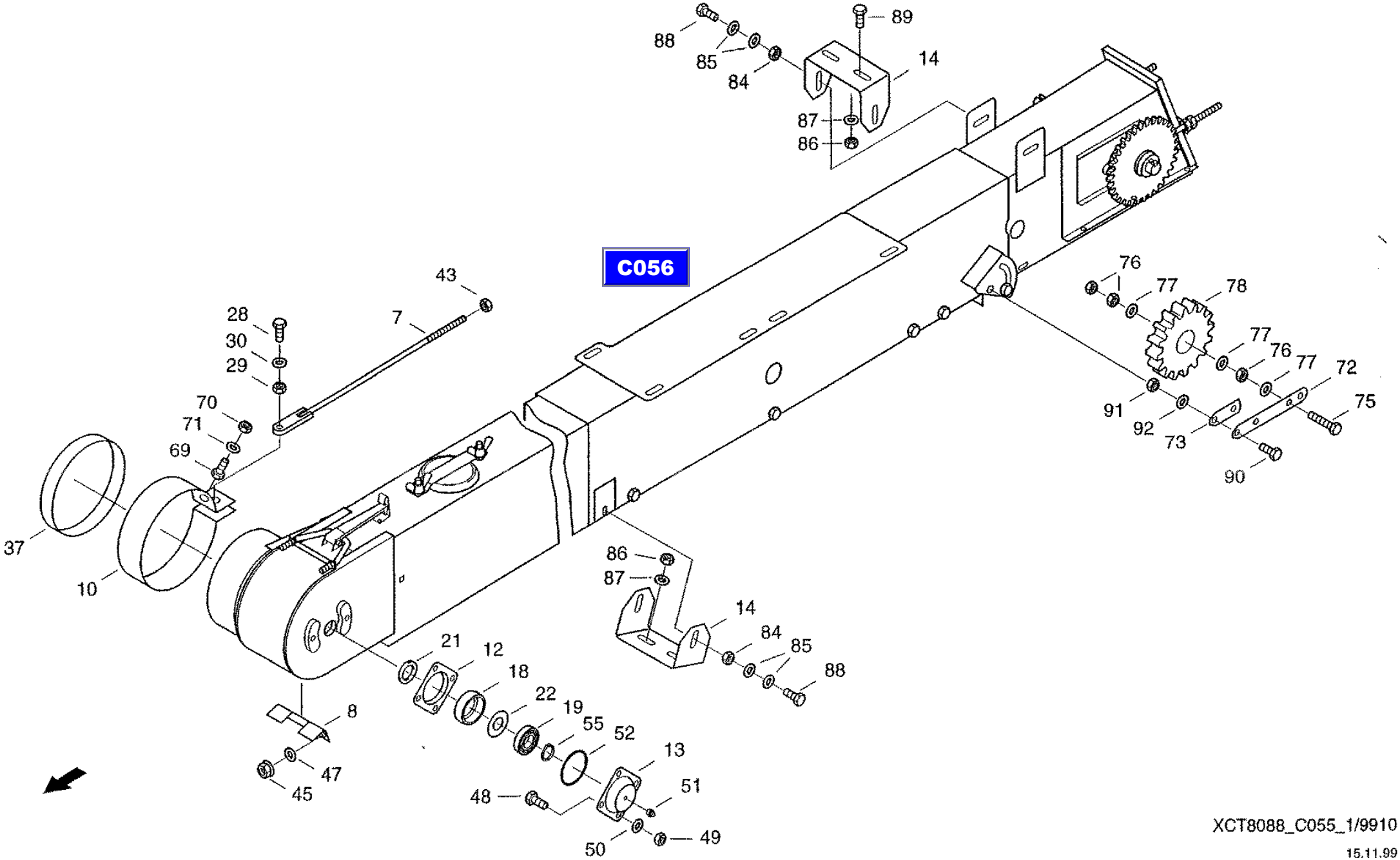

XCT8088_C055_1/9910

15.11.99

CF-80

Ear elevator assy.
колосовой элеватор
Aehrenelevator

C055

REF.	PART NO.	ENGLISH	РУССКИЙ	DEUTSCH	REMARK	QTY
0088	614-10025	Hex boll	винт с шестигранной головкой	Sechskantschraube	M10X25 8.8-A3C	4
0089	614-10060	Hex Bolt	винт с шестигранной головкой	Sechskantschraube	M10X60 8.8-A3C	2
0090	614-12045	Hex bolt	винте с шестигранной головкой	Sechskantschraube	M12X45 8.8-A3C	2
0091	825-1412	Hex nut	шестигранная гайка	Sechskantmutter	M12 8-A3C	2
0092	06577060	Locking washer	стопорная шайба	Sperrkantscheibe		2

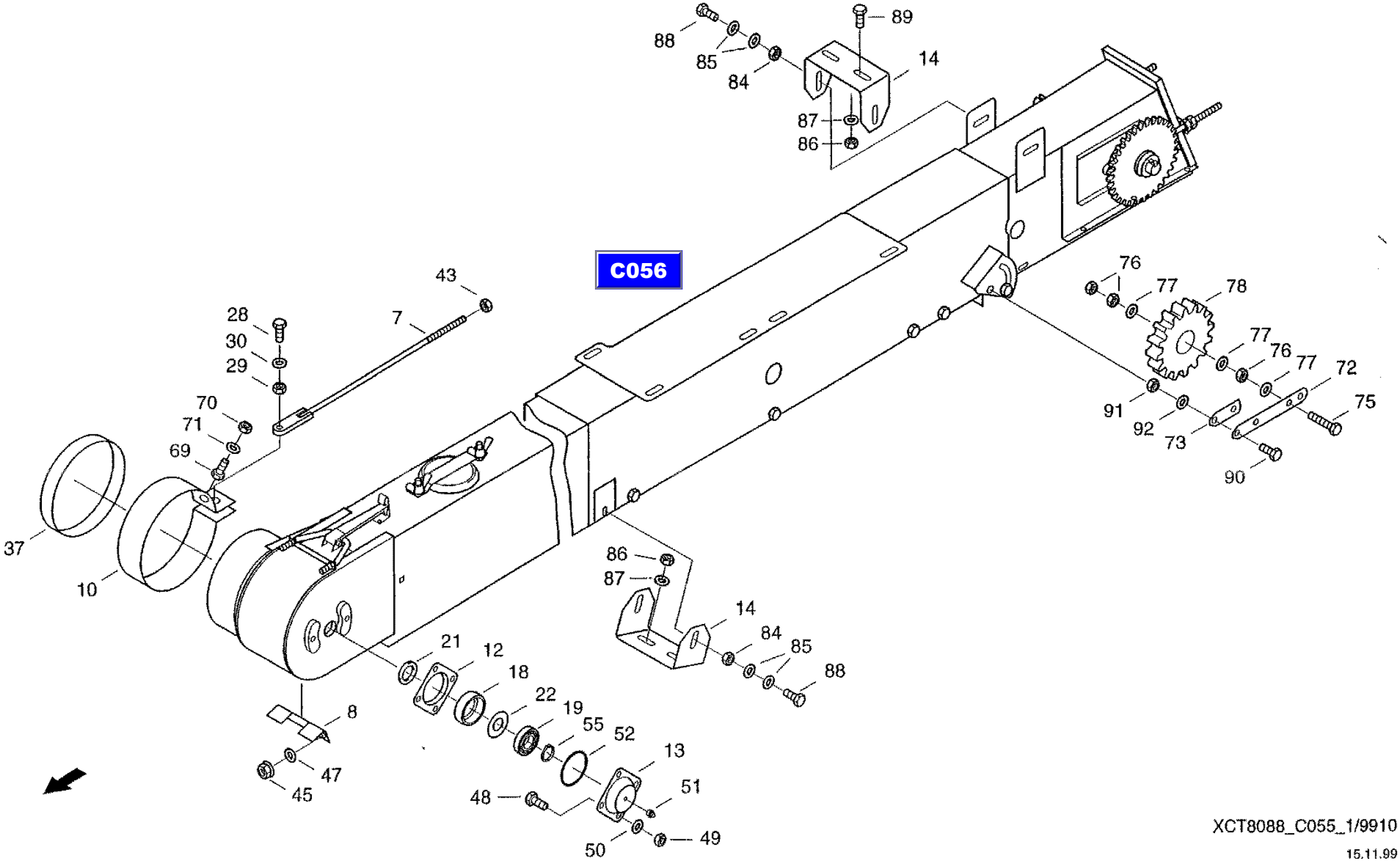

XCT8088_C055_1/9910

15.11.99

CF-80

Ear elevator assy.
колосовой элеватор
Aehrenelevator

C055

REF.	PART NO.	ENGLISH	РУССКИЙ	DEUTSCH	REMARK	QTY
0007	072042490	Through bolt	стержень	Spille		1
0008	060052510	Guide	направляющая	Fuehrung		1
0010	020222954	Clamp	зажим	Schelle		1
0011	061075147	Support Plate	опорный лист	Stuetzblech		1
0012	060049468	Bearing shell	вкладыш подшипника	Lagerschale		1
0013	060049476	Bearing shell	вкладыш подшипника	Lagerschale		1
0014	072042521	Mount	крепление	Halterung		2
0015	020221510	Bearing shell	вкладыш подшипника	Lagerschale		2
0017	31288822	Sealing Strip	уплотнительная полоса	Dichtstreifen		1
0018	020221543	Intaking ring	установочное кольцо	Aufnahmering		2
0019	003652026	Grooved ball bearing	радиальный шарикоподшипник	Rillenkugellager	6205 FAG	1
0020	003671793	Grooved ball bearing	радиальный шарикоподшипник	Rillenkugellager	6205-2RS	1
0021	020257056	Sealing ring	уплотнительное кольцо	Dichtring		1
0022	020222302	Sealing washer	уплотнительная шайба	Dichtscheibe		1
0023	020086414	Sealing washer	уплотнительная шайба	Dichtscheibe		1
0025	060052502	Sealing ring	уплотнительное кольцо	Dichtring		1
0026	31287766	Chain Wheel	звездочка	Kettenrad		1
0027	31287782	Bracket	крепление	Halter		1
0028	614-10040	Hex bolt	винт с шестигранной головкой	Sechskantschraube	M10X40 8.8-A3C	1
0029	825-1410	Hex nut	шестигранная гайка	Sechskantmutter	M10 8-A3C	1
0030	06577003	Locking washer	стопорная шайба	Sperrkantscheibe		1
0031	060054498	Spacer ring	распорное кольцо	Distanzring		1
0032	614-10025	Hex bolt	винт с шестигранной головкой	Sechskantschraube	M 10X25 8.8-A3C	2
0033	825-1410	Hex nut	шестигранная гайка	Sechskantmutter	M10 8-A3C	2
0035	060182800	Sealing ring	уплотнительное кольцо	Dichtring		1
0036	006576076	Locking washer	стопорная шайба	Sperrkantscheibe		2
0037	020927316	Sealing ring	уплотнительное кольцо	Dichtring		1
0038	614-8016	Hex bolt	винт с шестигранной головкой	Sechskantschraube	M8X16 8.8-A3C	6
0039	825-1408	Hex nut	шестигранная гайка	Sechskantmutter	M8 8-A3C	8
0041	06577028	Locking washer	стопорная шайба	Sperrkantscheibe		14

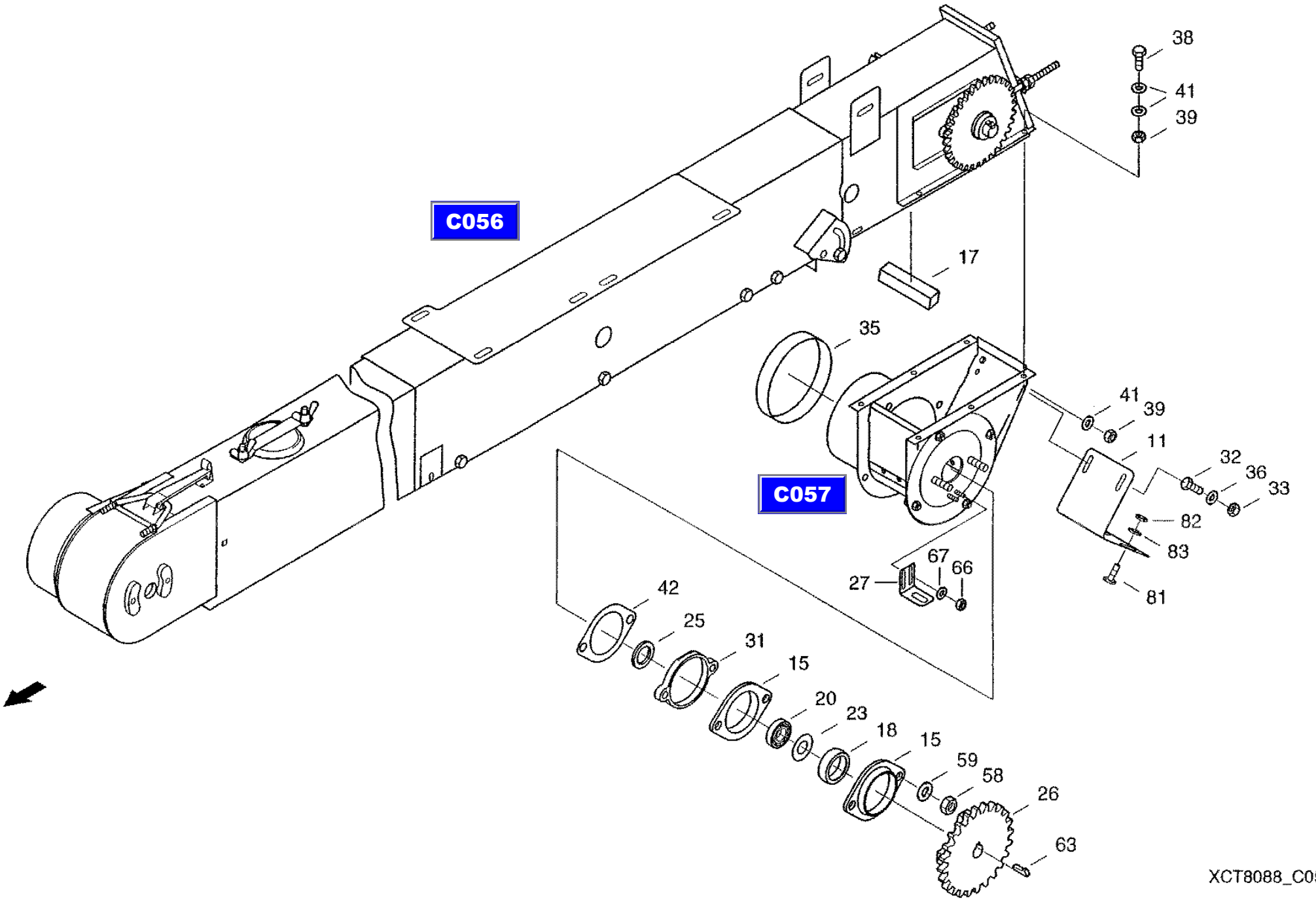

XCT8088_C055_2/9910

15.11.99

CF-80

Ear elevator assy.
колосовой элеватор
Aehrenelevator

C055

REF.	PART NO.	ENGLISH	РУССКИЙ	DEUTSCH	REMARK	QTY
0042	31286853	Washer	шайба	Scheibe		1
0045	006109621	Verbus hex nut	рифленая гайка	Ripp-mutter		2
0047	060029392	Washer	шайба	Scheibe		2
0048	614-10020	Hex bolt	винт с шестигранной головкой	Sechskantschraube	M10X20 8.8-A3C	4
0049	825-1410	Hex nut	шестигранная гайка	Sechskantmutter	M10 8-A3C	4
0050	006576076	Locking washer	стопорная шайба	Sperrkantscheibe		4
0051	03617056	Grease nippel	пресс-масленка с конич. гол.	Kegelschmiernippel	AM8X1	1
0052	060049886	Ring	кольцо круглого сечения	Rundring		1
0055	800-1125	Snap ring	стопорное кольцо	Sicherungsring	25X1,2 FST	1
0058	825-1410	Hex nut	шестигранная гайка	Sechskantmutter	M10 8-A3C	2
0059	06577003	Looking washer	стопорная шайба	Sperrkantscheibe		2
0063	003506388	Gib-head key	шпонка с головкой	Nasenkeil	8X7X32	1
0066	825-1406	Hex nut	шестигранная гайка	Sechskantmutter	M6 8-A3C	2
0067	06577124	Locking washer	стопорная шайба	Sperrkantscheibe		2
0069	06338377	Hex bolt	винт с шестигранной головкой	Sechskantschraube	M6X16 8.8-A3C	1
0070	825-1406	Hex nut	шестигранная гайка	Sechskantmutter	M6 8-A3C	1
0071	06577124	Locking washer	стопорная шайба	Sperrkantscheibe		1
0072	31287854	Tension Lever	зажимной рычаг	Spannhebel		1
0073	31289300	Shim	прокладка	Beilage		2
0075	614-12050	Hex bolt	винт с шестигранной головкой	Sechskantschraube	M12X50 8.8-A3C	1
0076	825-1412	Hex nut	шестигранная гайка	Sechskantmutter	M12 8-A3C	3
0077	06577011	Locking washer	стопорная шайба	Sperrkantscheibe		3
0078	060501961	Chain wheel	звездочка	Kettenrad		1
0081	614-10025	Hex bolt	винт с шестигранной головкой	Sechskantschraube	M10X25 8.8-A3C	2
0082	825-1410	Hex nut	шестигранная гайка	Sechskantmutter	M10 8-A3C	2
0083	006576076	Locking washer	стопорная шайба	Sperrkantscheibe		4
0084	825-1410	Hex nut	шестигранная гайка	Sechskantmutter	M10 8-A3C	4
0085	006576076	Locking washer	стопорная шайба	Sperrkantscheibe		8
0086	825-1410	Hex nut	шестигранная гайка	Sechskantmutter	M10 8-A3C	4
0087	006576076	Locking washer	стопорная шайба	Sperrkantscheibe		4

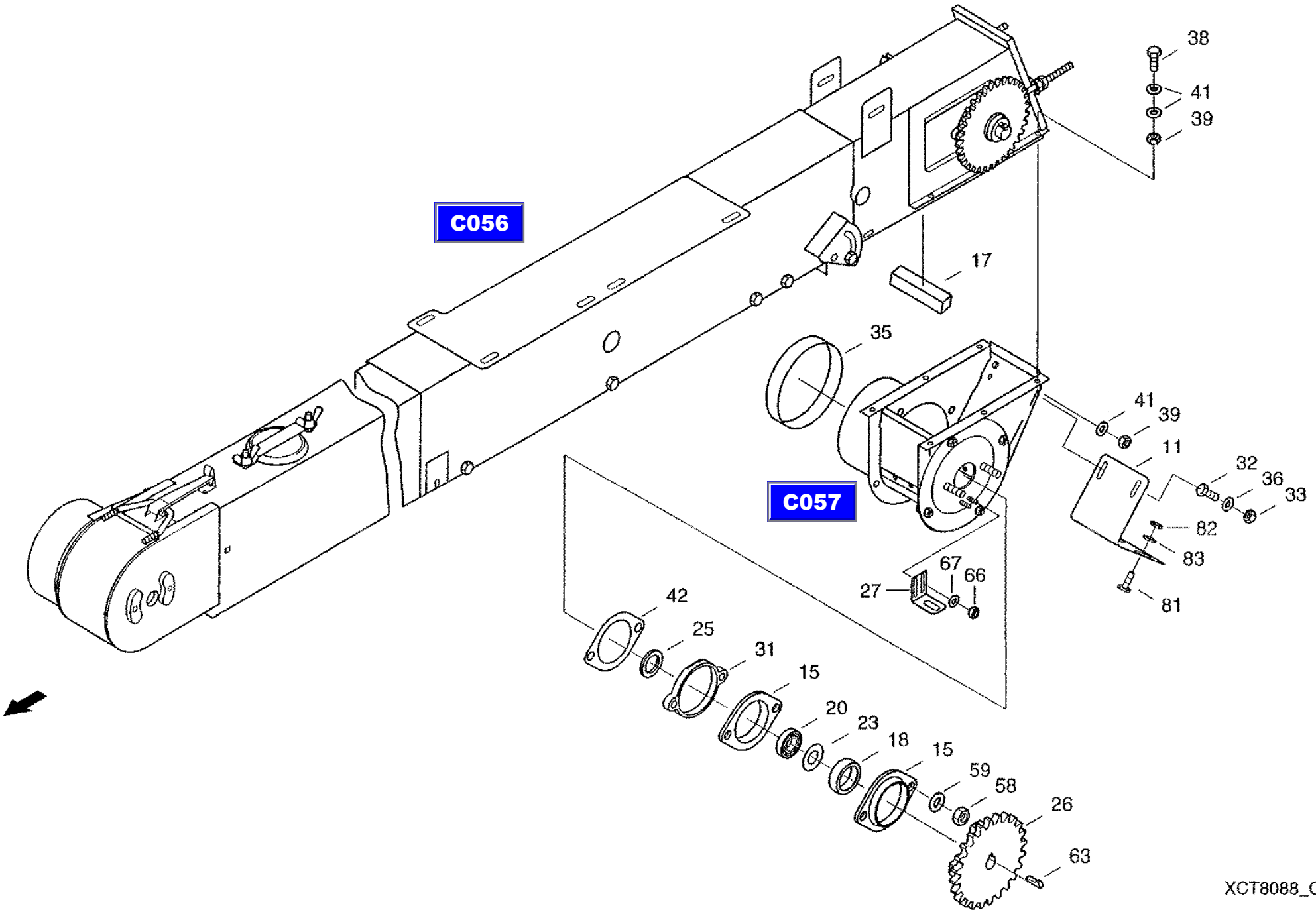

XCT8088_C055_2/9910

15.11.99

CF-80

Ear elevator assy.
колосовой элеватор
Aehrenelevator

C055

REF.	PART NO.	ENGLISH	РУССКИЙ	DEUTSCH	REMARK	QTY
0088	614-10025	Hex boll	винт с шестигранной головкой	Sechskantschraube	M10X25 8.8-A3C	4
0089	614-10060	Hex Bolt	винт с шестигранной головкой	Sechskantschraube	M10X60 8.8-A3C	2
0090	614-12045	Hex bolt	винте с шестигранной головкой	Sechskantschraube	M12X45 8.8-A3C	2
0091	825-1412	Hex nut	шестигранная гайка	Sechskantmutter	M12 8-A3C	2
0092	06577060	Locking washer	стопорная шайба	Sperrkantscheibe		2

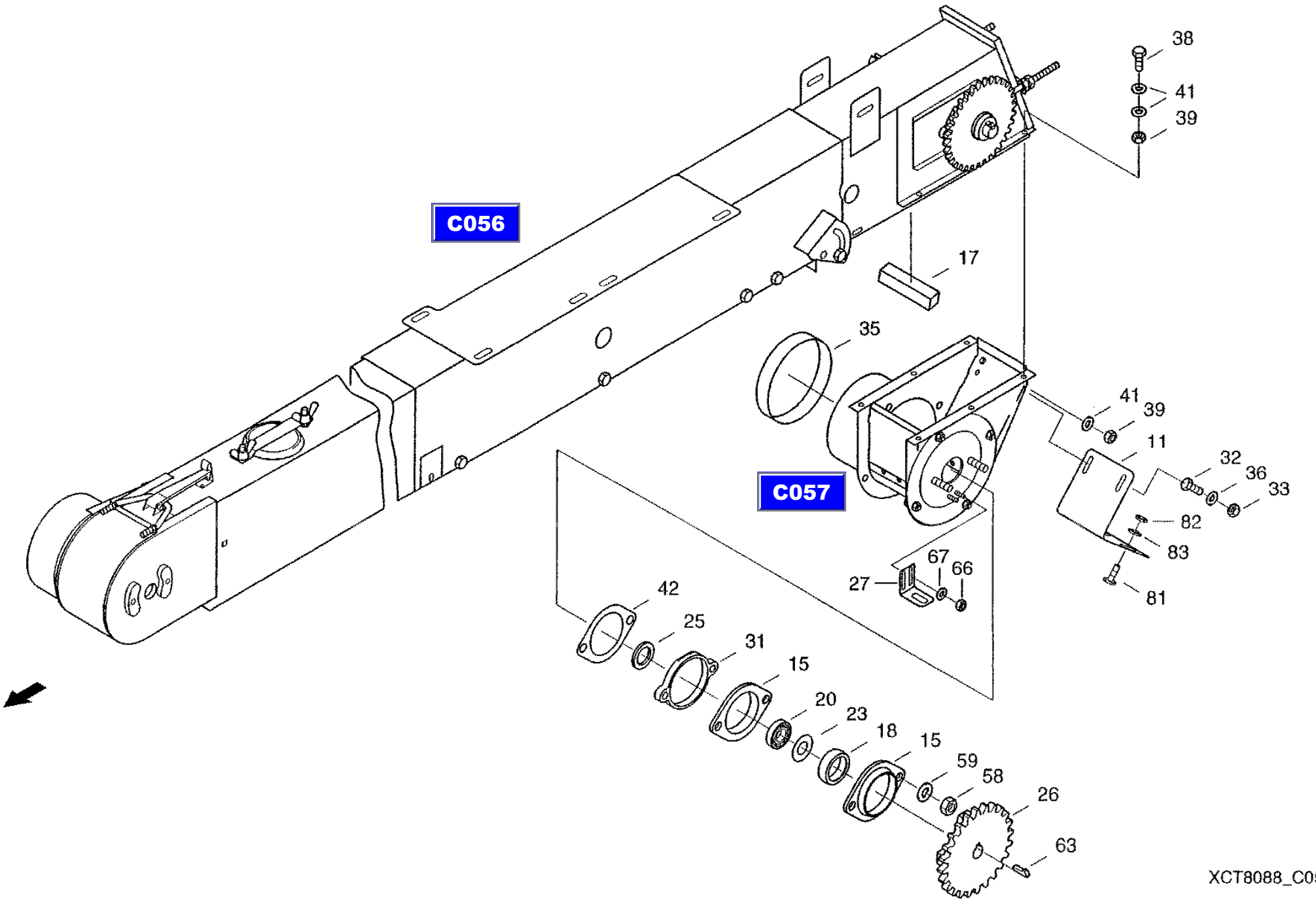

XCT8088_C055_2/9910

15.11.99

CF-80

Ear elevator assy.
колосовой элеватор
Aehrenelevator

C056

REF.	PART NO.	ENGLISH	РУССКИЙ	DEUTSCH	REMARK	QTY
0002	061072072	Channel	канал	Schacht		1
0003	061068654	Elevator Chain	нория	Elevatorkette		1
0006	060054336	Guide rail	направляющая планка	Leitschiene		1
0009	061075034	Guide Rail	направляющая планка	Leitschiene		1
0012	31289108	Cover	крышка	Deckel		1
0016	061075114	Bracket	крепление	Halter		1
0018	020267090	Cover	кожух	Abdeckung		2
0021	060054481	Flap	заслонка	Klappe		1
0022	060029800	Bow	скоба	Buegel		1
0024	060028978	Cover	крышка	Deckel		1
0026	825-1410	Hex nut	шестигранная гайка	Sechskantmutter	M10 8-A3C	4
0029	006110213	Wing nut	гайка-барашек	Fluegelmutter	M8-ST-C-A3C	2
0030	060029392	Washer	шайба	Scheibe		2
0031	06577028	Locking washer	стопорная шайба	Sperrkantscheibe		2
0032	832-10408	Hex. nut	шестигранная гайка	Sechskantmutter	M8 8-A3C	2
0036	007755061	Flat-round-head screw	болт с полупотайной головкой	Flach rundschraube	M8X140 4.6-A3C	5
0037	825-1408	Hex nut	шестигранная гайка	Sechskantmutter	M8 8-A3C	5
0038	895-25008	Washer	шайба	Scheibe	8,4 140HV-A3C	5
0039	06577028	Locking washer	стопорная шайба	Sperrkantscheibe		5
0040	614-8025	Hex bolt	винт с шестигранной головкой	Sechskantschraube	M8X25 8.8-A3C	10
0041	825-1408	Hex nut	шестигранная гайка	Sechskantmutter	M8 8-A3C	10
0042	06577028	Locking washer	стопорная шайба	Sperrkantscheibe		20

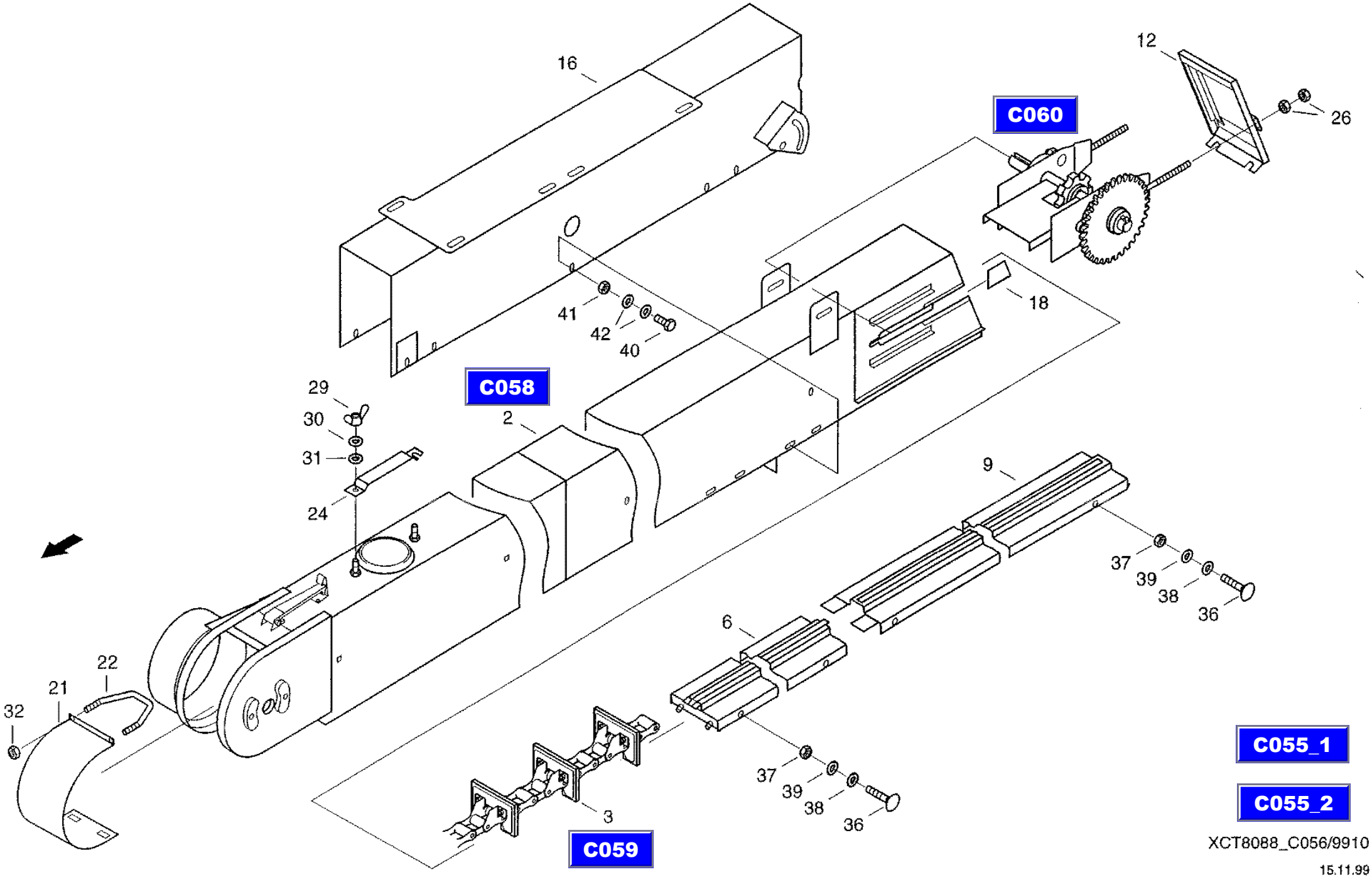

XCT8088_C056/9910

15.11.99

CF-80

Discharge head
разгрузочная головка
Auswurfkopf

C057

REF.	PART NO.	ENGLISH	РУССКИЙ	DEUTSCH	REMARK	QTY
0001	31286933	Discharge Head	головка выбрасывателя	Auswurfkopf		1
0025	31287380	Bearing Cover	крышка подшипника	Lagerdeckel		1
0030	614-8020	Hex bolt	винт с шестигранной головкой	Sechskantschraube	M8X20 8.8-A3C	4
0031	825-1408	Hex nut	шестигранная гайка	Sechskantmutter	M8 8-A3C	4
0032	06577044	Locking washer	стопорная шайба	Sperrkantscheibe		8

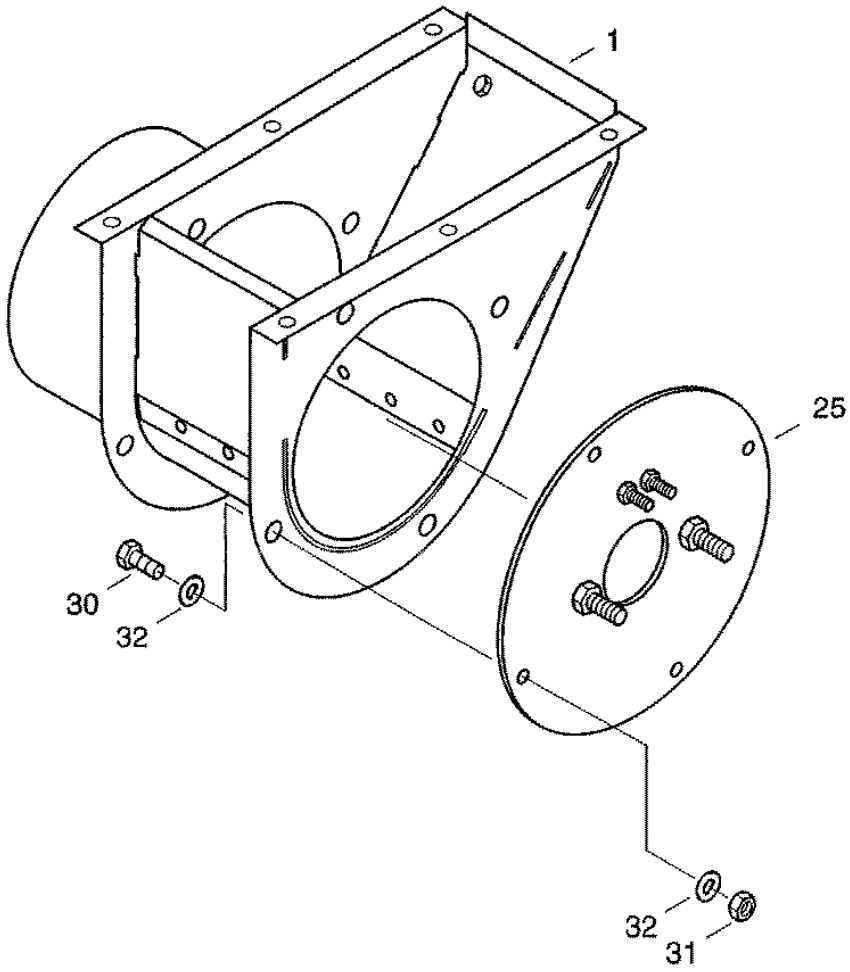

C055

CT8088_C057/9910

15.11.99

CF-80

Feeder
канал
Schacht

C058

REF.	PART NO.	ENGLISH	РУССКИЙ	DEUTSCH	REMARK	QTY
0009	060029825	Hand lever	рукоятка	Handhebel		1
0019	060029720	Spring	пружина	Feder		1
0027	003783286	Blind rivet	глухая заклепка	Blindniet	A4X6-CU-ST-A1P	2

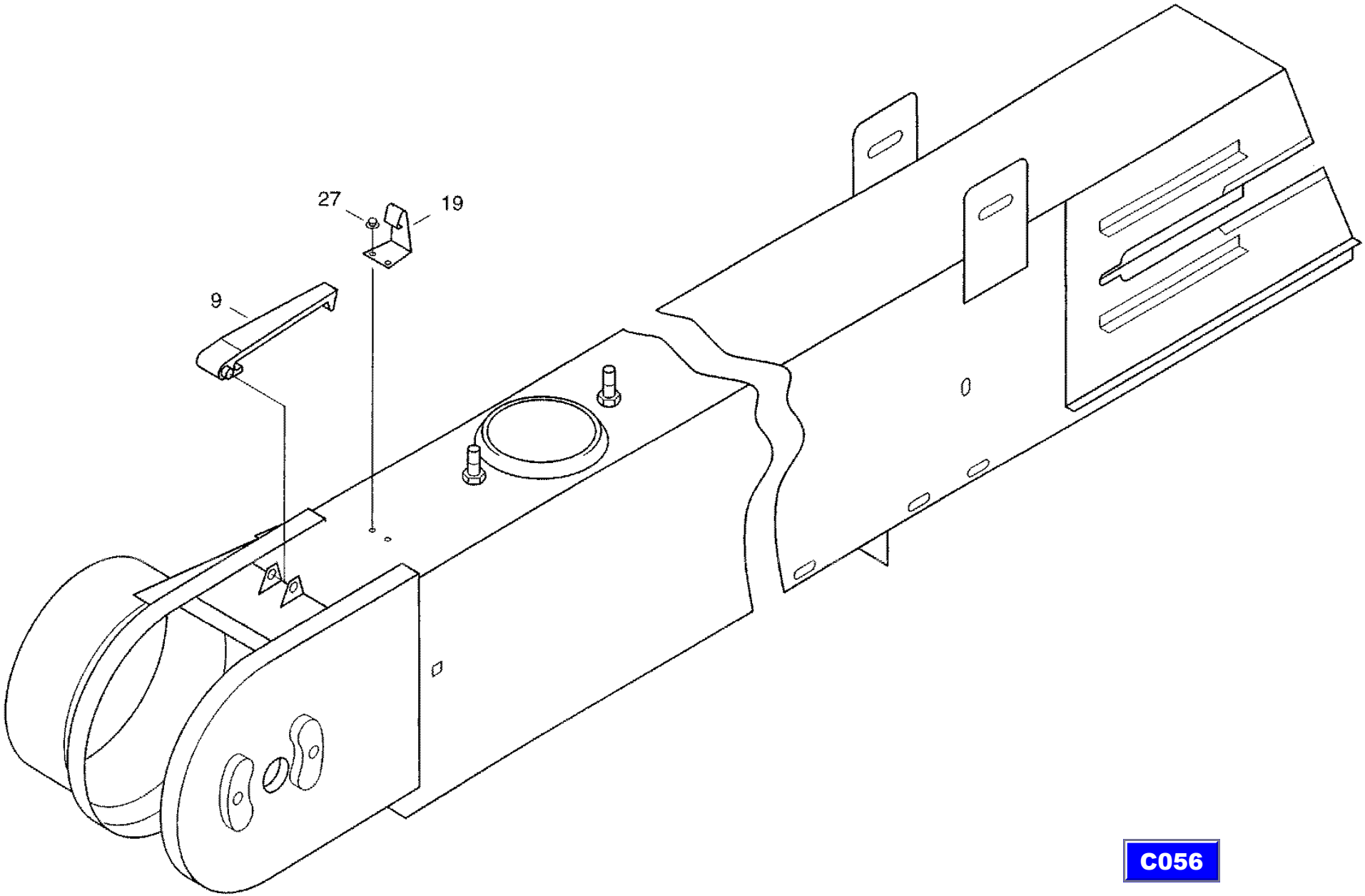

C056

CT8088_C058/9910

02.07.99

CF-80

Elevator chain
цепь элеватора
Elevatorkette

C059

REF.	PART NO.	ENGLISH	РУССКИЙ	DEUTSCH	REMARK	QTY
0002	060029786	Shim	прокладка	Beilage		37
0003	020935148	Driver	захват	Mitnehmer		37
0004	020222825	Shim	прокладка	Beilage		37
0007	614-6025	Hex bolt	винт с шестигранной головкой	Sechskantschraube	M6X25 8.8-A3C	74
0008	06116067	Hex, Nut	шестигранная гайка	Sechskantmutter	M6 10-A3C	74

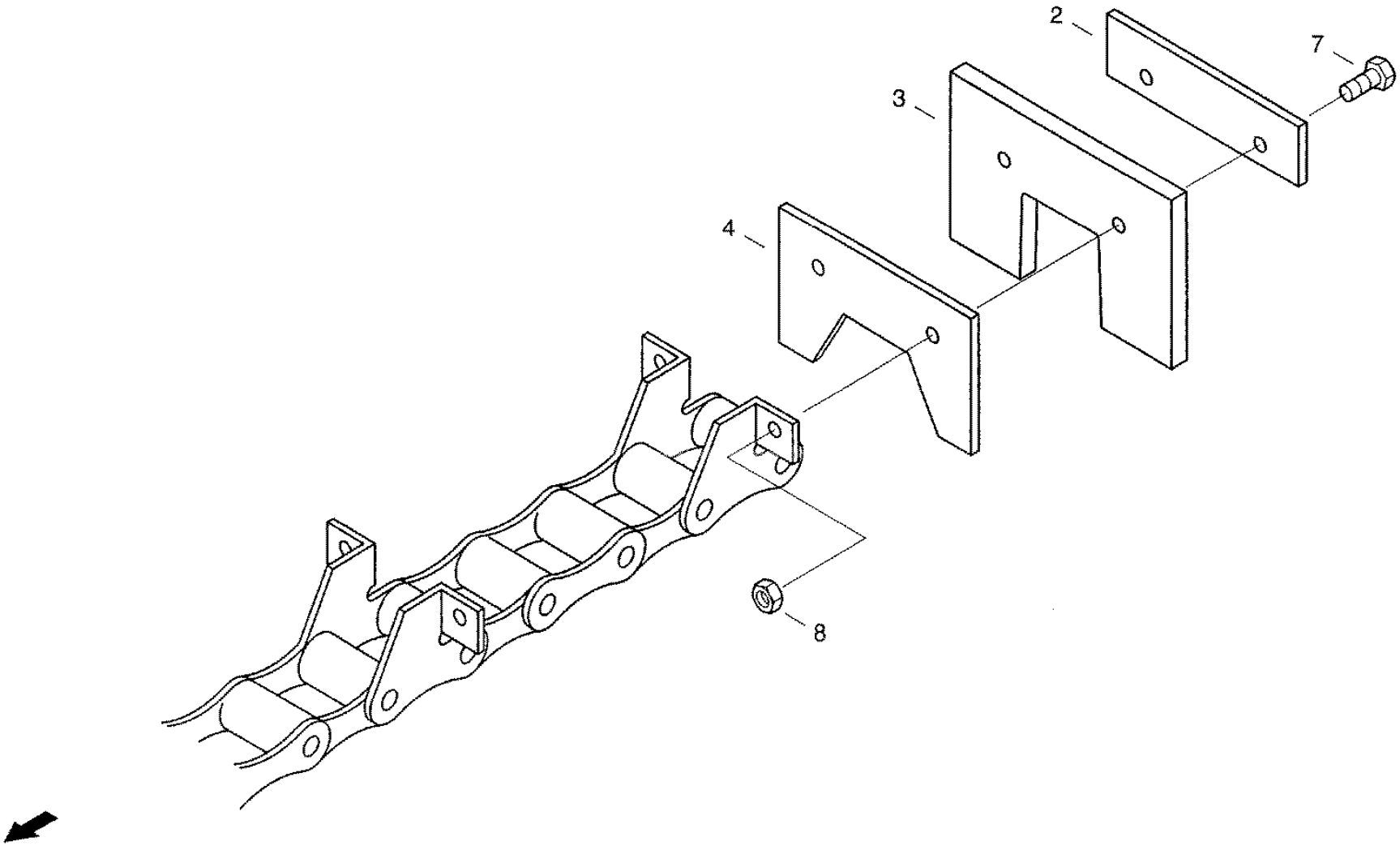

C056

XCT8088_C059/9910

13.07.99

CF-80

Bearing
опора
Lagerung

C060

REF.	PART NO.	ENGLISH	РУССКИЙ	DEUTSCH	REMARK	QTY
0001	060052447	Slide	задвижка	Schieber		2
0007	020222761	Rail head	головка шины	Schienenkopf		1
0015	31297487	Chain Wheel	звездочка	Kettenrad		1
0020	060168304	Driving shaft	приводной вал	Antriebswelle		1
0021	020935830	Chain wheel	звездочка	Kettenrad		1
0022	020221510	Bearing shell	вкладыш подшипника	Lagerschale		4
0023	003671793	Grooved ball bearing	радиальный шарикоподшипник	Rillenkugellager	6205-2RS	2
0024	020221543	Intaking ring	установочное кольцо	Aufnahmering		2
0029	060054498	Spacer ring	распорное кольцо	Distanzring		2
0033	003501205	Feather	призматическая шпонка	Passfeder		1
0034	003506388	Gib-head key	шпонка с головкой	Nasenkeil	8X7X32	1
0035	020086414	Sealing washer	уплотнительная шайба	Dichtscheibe		2
0037	060049886	Ring	кольцо круглого сечения	Rundring		2
0038	060052502	Sealing ring	уплотнительное кольцо	Dichtring		2
0041	825-1410	Hex nut	шестигранная гайка	Sechskantmutter	M10 8-A3C	4
0042	006501163	Spring washer	пружинная шайба	Federscheibe	B10-FST-A3C	4
0043	06338955	Hexagon head bolt	винт с шестигранной головкой	Sechskantschraube	M6X35 8.8-A3C	2
0044	825-1406	Hex nut	шестигранная гайка	Sechskantmutter	M6 8-A3C	2
0045	060512378	Threaded pin	установочный винт	Gewindestift	M8X16 45H-A3C	1

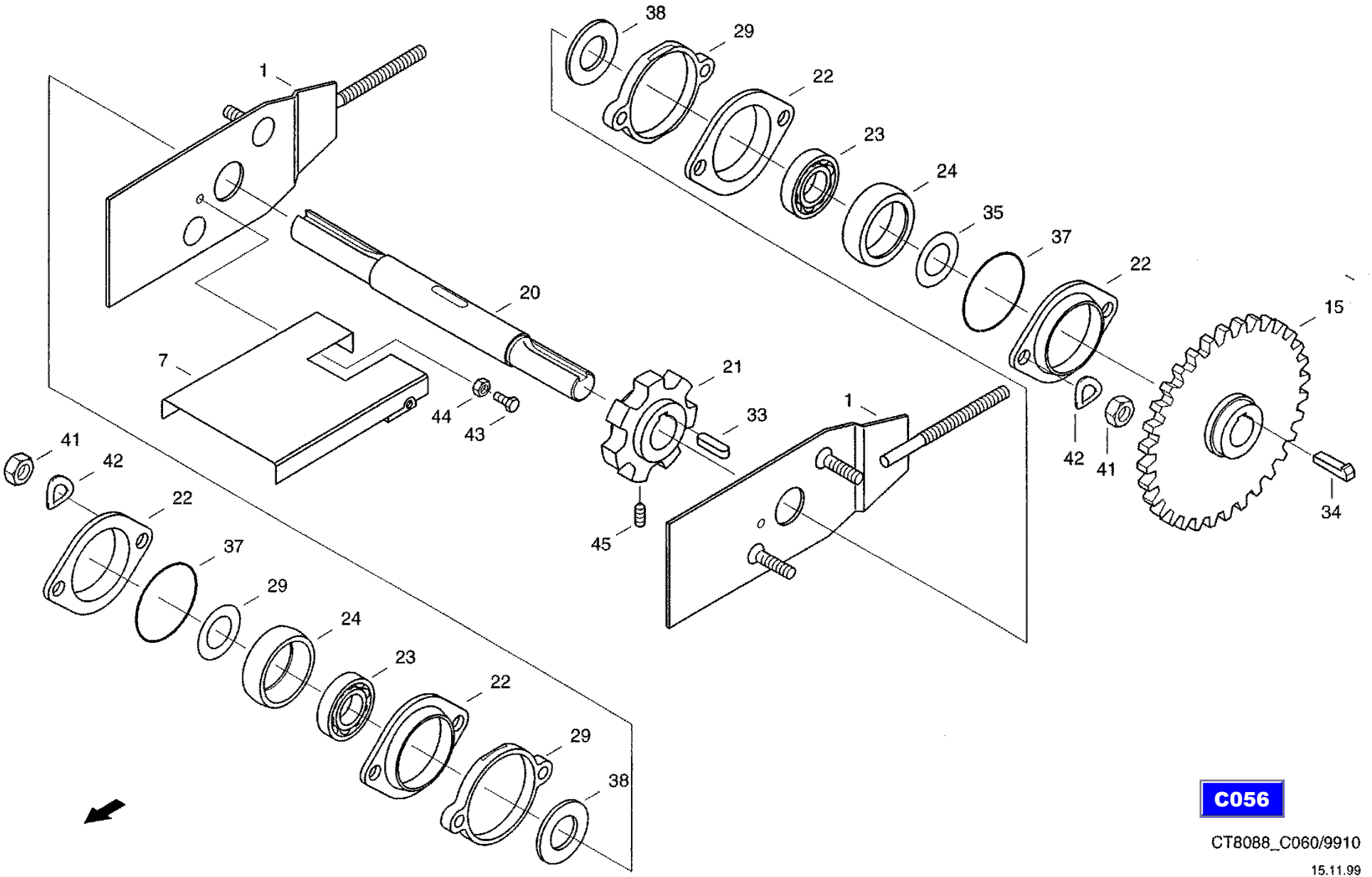

C056

CT8088_C060/9910

15.11.99

CF-80

Upper ear auger
колосовой шнек
Obere Aehrenschnecke

C062

REF.	PART NO.	ENGLISH	РУССКИЙ	DEUTSCH	REMARK	QTY
0008	061080458	Transmitter	корпус датчика	Gebergehaeuse		1
0011	060182800	Sealing ring	уплотнительное кольцо	Dichtring		1
0012	061022504	Pipe ring	трубное кольцо	Rohrring		2
0014	060052551	Angle	угольник	Winkel		1
0015	060052568	Pipe flange	фланец трубы	Rohrflansch		1
0018	061080490	Cover Plate	накладка	Deckblech		1
0019	061080505	Cover Plate	щиток	Abdeckblech		1
0022	07080703	Transmitter	трубный датчик	Rohrfuehler		1
0024	020513827	Sleeve	гильза	Huelse		4
0026	614-8020	Hex bolt	винт с шестигранной головкой	Sechskantschraube	M8X20 8.8-A3C	1
0027	825-1408	Hex nut	шестигранная гайка	Sechskantmutter	M8 8-A3C	3
0028	895-11008	Washer	шайба	Scheibe	8,4 ST-A3C	3
0029	895-25008	Washer	шайба	Scheibe	8,4 140HV-A3C	1
0032	825-1408	Hex nut	шестигранная гайка	Sechskantmutter	M8 8-A3C	3
0033	006501380	Spring washer	пружинная шайба	Federscheibe	B8-FST-A3C	3
0035	825-1406	Hex nut	шестигранная гайка	Sechskantmutter	M6 8-A3C	6
0036	06577036	Locking washer	стопорная шайба	Sperrkantscheibe		6
0038	614-8020	Hex bolt	винт с шестигранной головкой	Sechskantschraube	M8X20 8.8-A3C	3
0039	825-1408	Hex nut	шестигранная гайка	Sechskantmutter	M8 8-A3C	1
0040	895-11008	Washer	шайба	Scheibe	8,4 ST-A3C	2
0041	06577028	Locking washer	стопорная шайба	Sperrkantscheibe		3
0043	614-6012	Hex bolt	винт с шестигранной головкой	Sechskantschraube	M6X12 8.8-A3C	7
0044	825-1406	Hex nut	шестигранная гайка	Sechskantmutter	M6 8-A3C	7
0045	06577036	Locking washer	стопорная шайба	Sperrkantscheibe		7

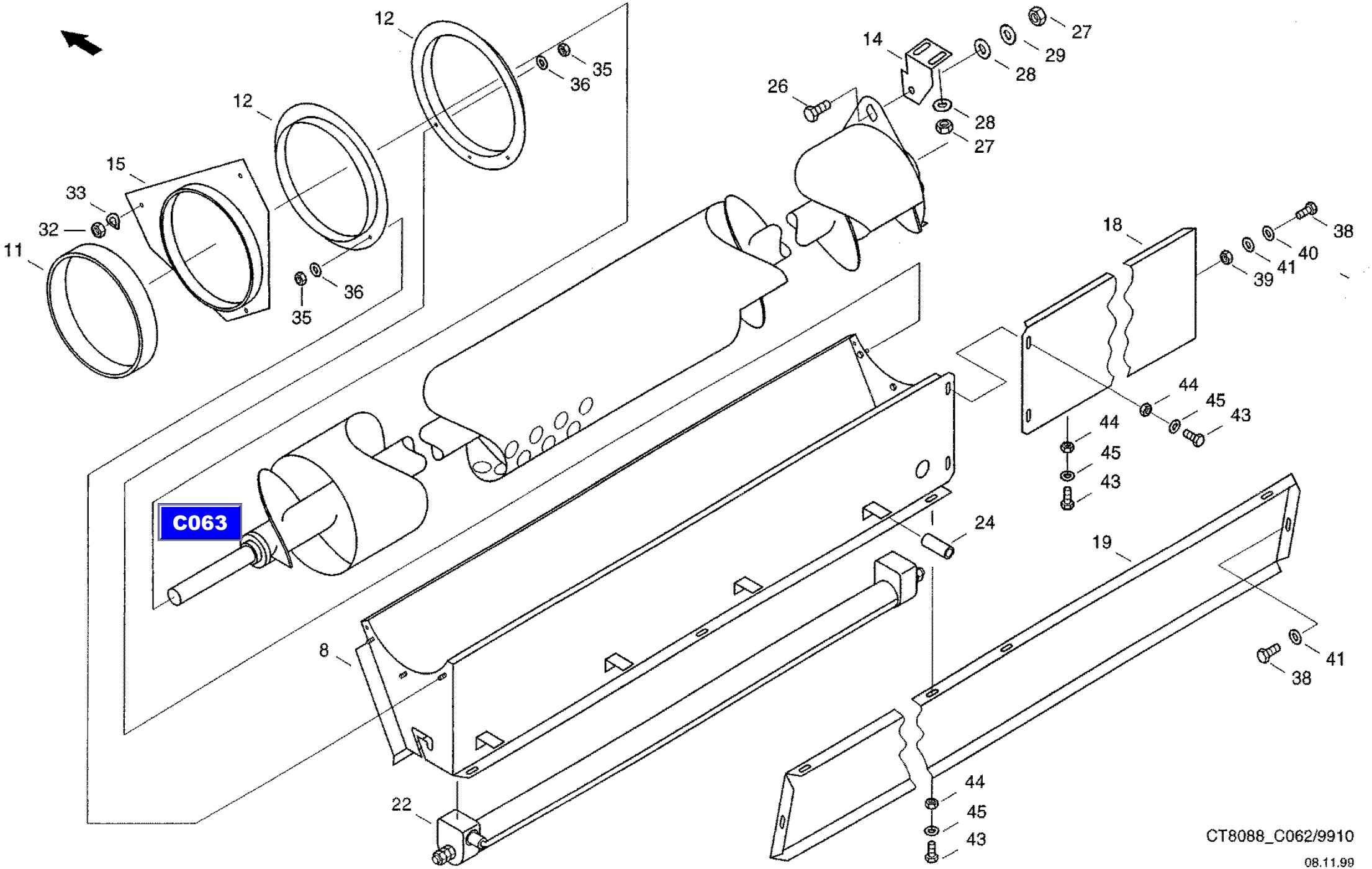
C063
12
12
35
36
15
33
32
11
35
36
14
26
27
29
28
28
27
18
38
40
41
39
44
45
43
44
45
43
24
19
41
38
8
22
44
45
43
CT8088_C062/9910
08.11.99

CF-80

Upper ear auger
колосовой шнек
Obere Aehrenschnecke

C063

REF.	PART NO.	ENGLISH	РУССКИЙ	DEUTSCH	REMARK	QTY
0002	061080425	Auger Tube	труба шнека	Schneckenrohr		1
0005	061017330	Ear auger	колосовой шнек	Aehrenschnecke		1
0013	060054498	Spacer ring	распорное кольцо	Distanzring		1
0014	020221510	Bearing shell	вкладыш подшипника	Lagerschale		1
0015	020221527	Bearing shell	вкладыш подшипника	Lagerschale		1
0016	060029095	Sealing ring	уплотнительное кольцо	Dichtring		1
0017	060049886	Ring	кольцо круглого сечения	Rundring		1
0018	800-1125	Snap ring	стопорное кольцо	Sicherungsring	25X1,2 FST	1
0023	614-10030	Hex bolt	винт с шестигранной головкой	Sechskantschraube	M10X30 8.8-A3C	2
0024	825-1410	Hex nut	шестигранная гайка	Sechskantmutter	M10 8-A3C	2
0025	006501163	Spring washer	пружинная шайба	Federscheibe	B10-FST-A3C	2

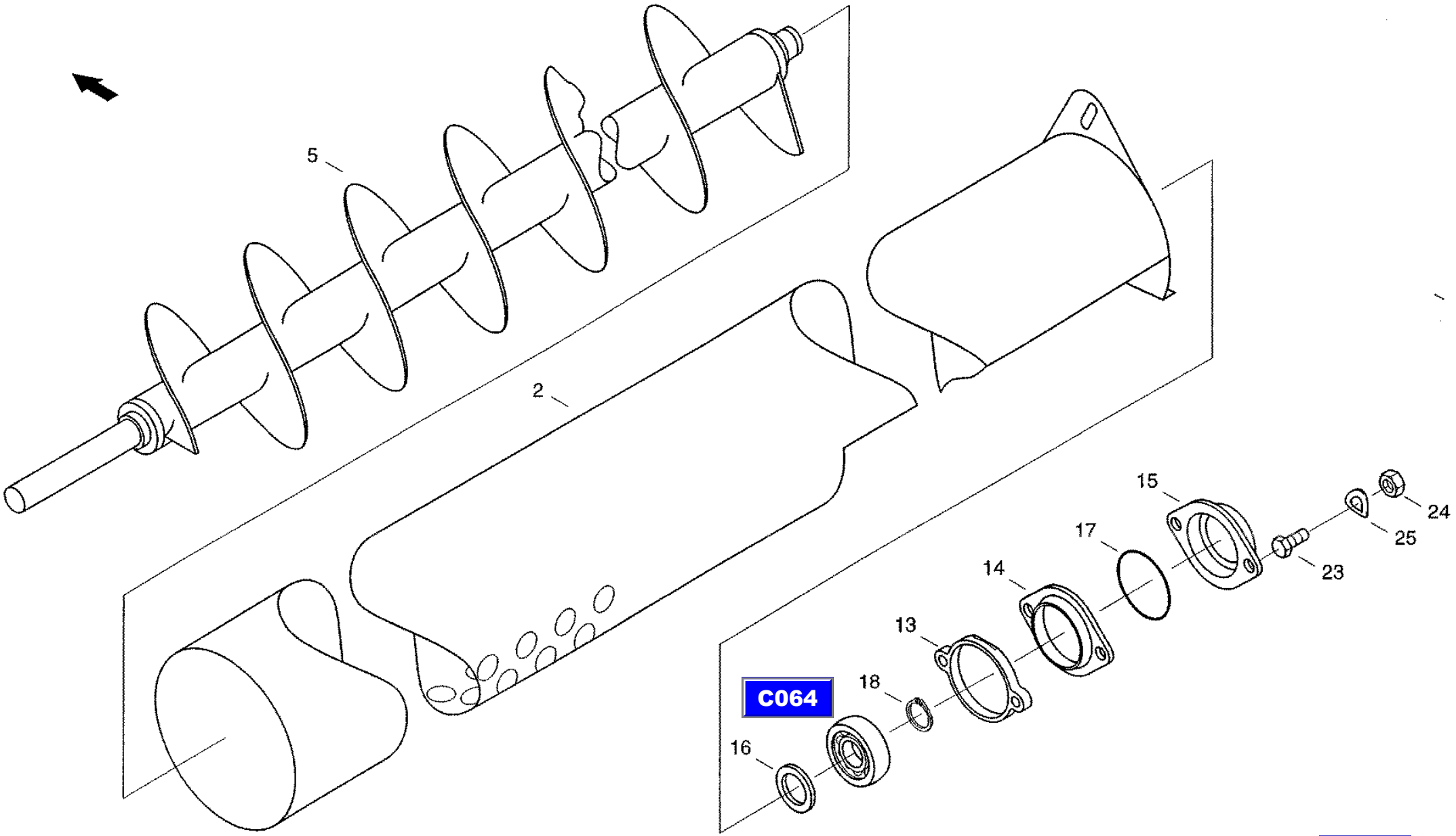

CT8088_C063/9910

08.11.99

CF-80

Bearing
подшипник
Lager

C064

REF.	PART NO.	ENGLISH	РУССКИЙ	DEUTSCH	REMARK	QTY
0001	020221543	Intaking ring	установочное кольцо	Aufnahmering		1
0005	03652034	Grooved Ball Bearing	радиальный шарикоподшипник	Rillenkugellager	6205-RS DKFL	1

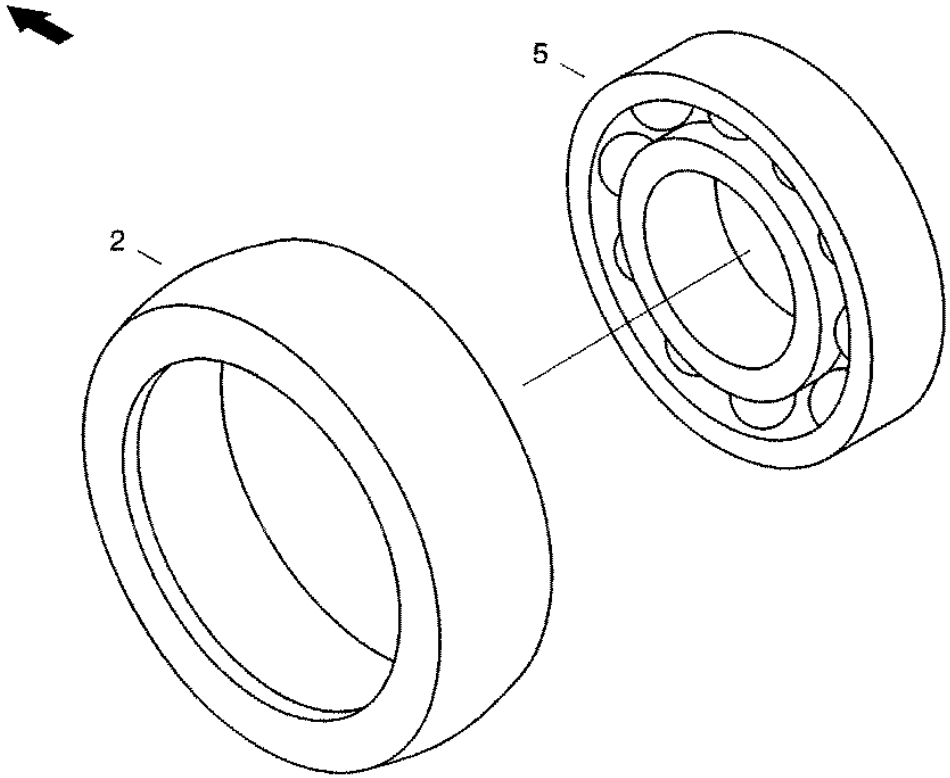

C063

CT8088_C064/9910

20.06.99

CF-80

Grain elevator
зерновой элеватор
Kornelevator

C065

REF.	PART NO.	ENGLISH	РУССКИЙ	DEUTSCH	REMARK	QTY
0023	060112990	Guide	направляющая	Fuehrung		1
0025	31297052	Bracket	крепление	Halter		1
0027	060029392	Washer	шайба	Scheibe		11
0028	060113018	Sealing strip	уплотнительная полоса	Dichtstreifen		1
0031	060049468	Bearing shell	вкладыш подшипника	Lagerschale		1
0032	060049476	Bearing shell	вкладыш подшипника	Lagerschale		1
0034	060029087	Sealing washer	уплотнительная шайба	Dichtscheibe		1
0035	060029095	Sealing ring	уплотнительное кольцо	Dichtring		1
0036	020836514	Sealing ring	уплотнительное кольцо	Dichtring		1
0037	060049886	Ring	кольцо круглого сечения	Rundring		1
0038	060168466	Shim	прокладка	Beilage		1
0045	614-10016	Hex bolt	винт с шестигранной головкой	Sechskantschraube	M10X16 8.8-A3C	2
0046	825-1410	Hex nut	шестигранная гайка	Sechskantmutter	M10 8-A3C	4
0047	006501163	Spring washer	пружинная шайба	Federscheibe	B10-FST-A3C	4
0049	800-1125	Snap ring	стопорное кольцо	Sicherungsring	25X1, 2 FST	1
0050	03617056	Grease nippel	пресс-масленка с конич. гол.	Kegelschmiernippel	AM8X1	1
0051	006109621	Verbus hex nut	рифленая гайка	Ripp-mutter		2
0055	06338377	Hex bolt	винт с шестигранной головкой	Sechskantschraube	M6X16 8.8-A3C	1
0056	825-1406	Hex nut	шестигранная гайка	Sechskantmutter	M6 8-A3C	1
0057	006501397	Spring washer	пружинная шайба	Federscheibe	B6 FST-A3C	1
0059	003502392	Gib-head key	шпонка с головкой	Nasenkeil	10X8X45	1
0060	614-8025	Hex bolt	винт с шестигранной головкой	Sechskantschraube	M8X25 8.8-A3C	6
0061	825-1408	Hex nut	шестигранная гайка	Sechskantmutter	M8 8-A3C	6
0063	06577028	Locking washer	стопорная шайба	Sperrkantscheibe		6
0089	614-10030	Hex bolt	винт с шестигранной головкой	Sechskantschraube	M10X30 8.8-A3C	2
0090	825-1410	Hex nut	шестигранная гайка	Sechskantmutter	M10 8-A3C	2
0091	006576076	Locking washer	стопорная шайба	Sperrkantscheibe		2
0092	614-10025	Hex bolt	винт с шестигранной головкой	Sechskantschraube	M10X25 8.8-A3C	2
0093	825-1410	Hex nut	шестигранная гайка	Sechskantmutter	M10 8-A3C	2
0094	006576076	Locking washer	стопорная шайба	Sperrkantscheibe		4

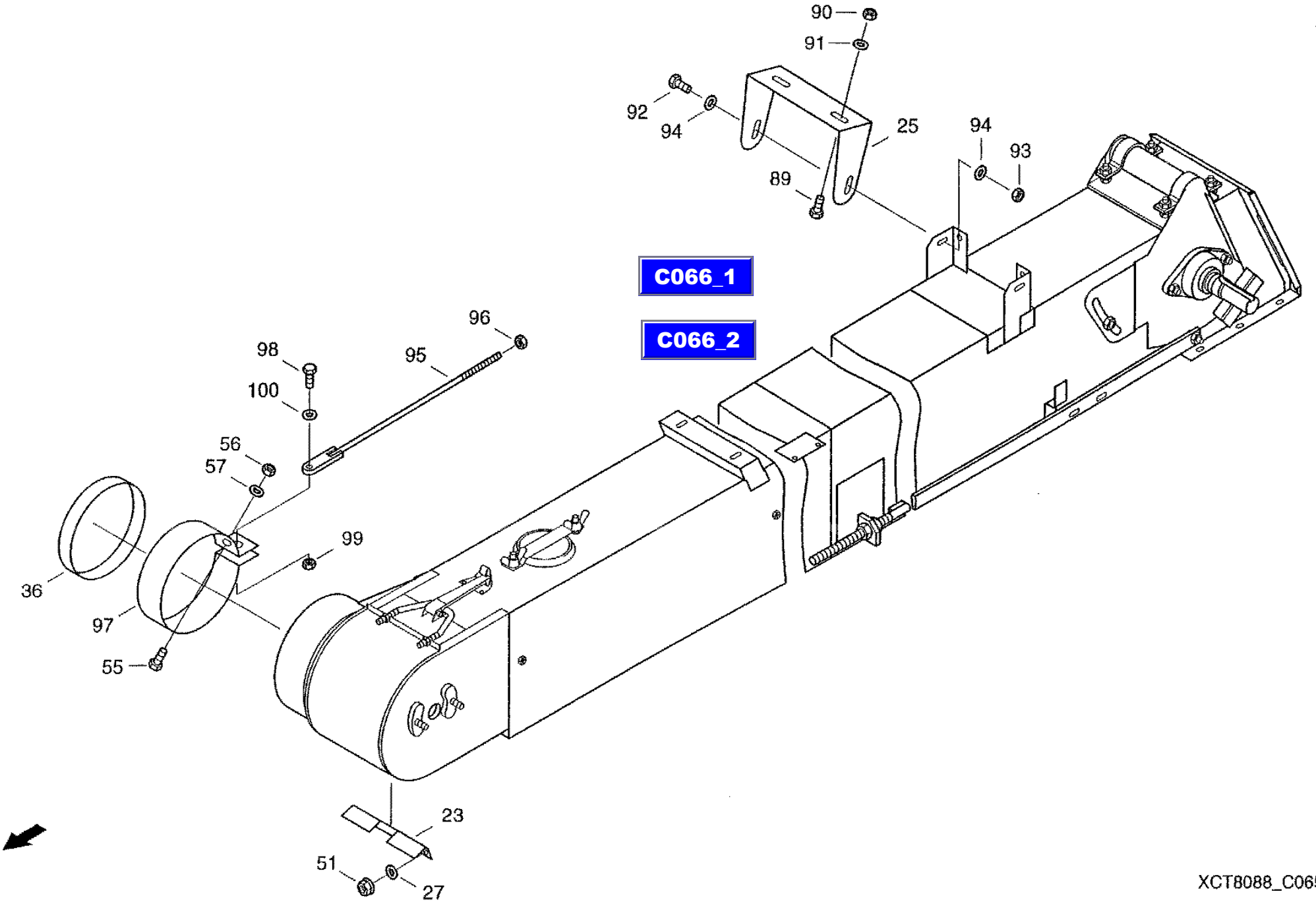

XCT8088_C065_1/9910

16.11.99

CF-80

Grain elevator
зерновой элеватор
Kornelevator

C065

REF.	PART NO.	ENGLISH	РУССКИЙ	DEUTSCH	REMARK	QTY
0095	072042490	Through bolt	стержень	Spille		1
0096	832-10410	Hex, Nut	шестигранная гайка	Sechskantmutter	M10 8-A3C	1
0097	072014614	Clamp	зажим	Schelle		1
0098	614-10030	Hex bolt	винт с шестигранной головкой	Sechskantschraube	M10X30 8.8-A3C	1
0099	825-1410	Hex nut	шестигранная гайка	Sechskantmutter	M10 8-A3C	1
0100	06577003	Locking washer	стопорная шайба	Sperrkantscheibe		1

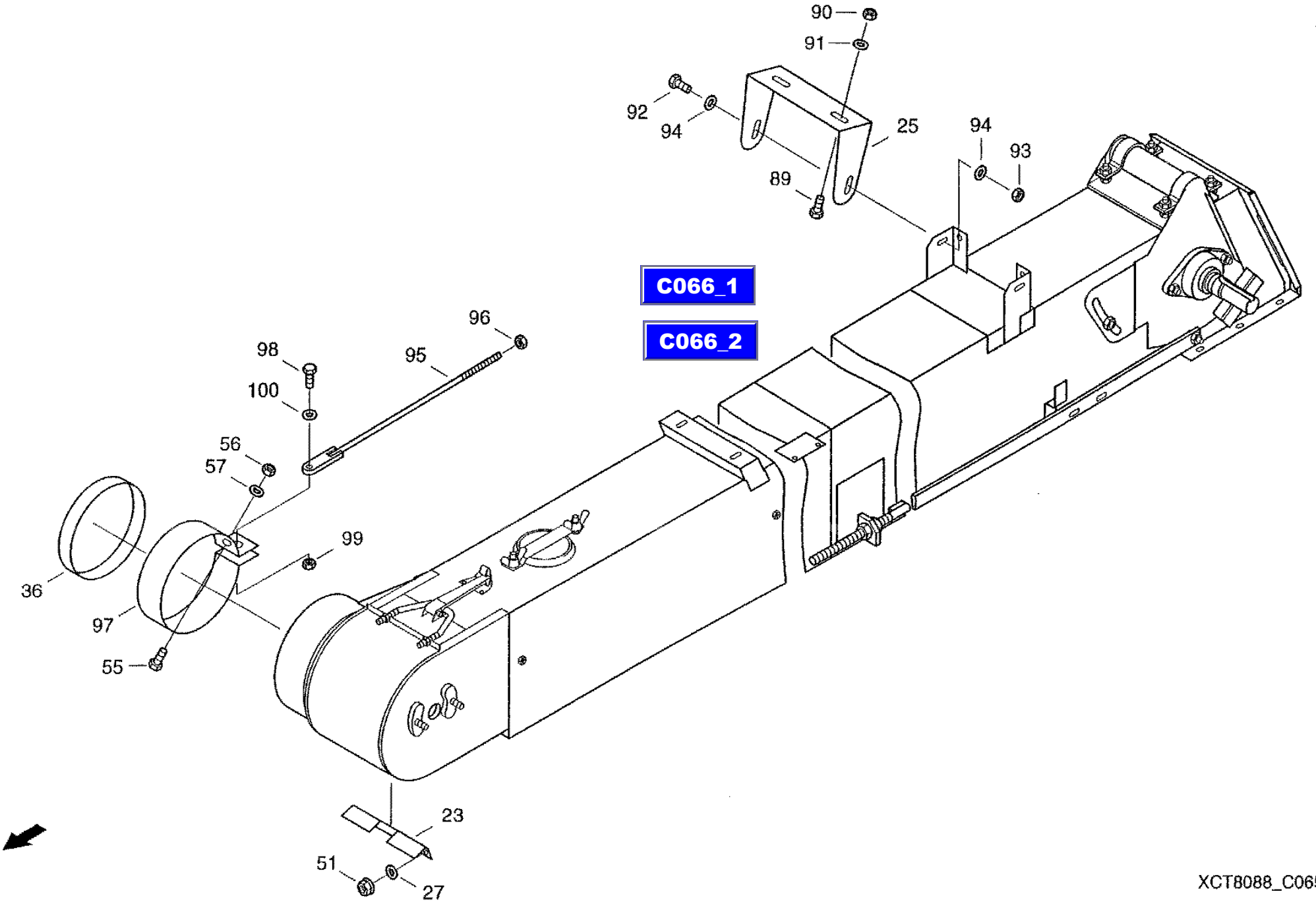

XCT8088_C065_1/9910

16.11.99

CF-80

Grain elevator
зерновой элеватор
Kornelevator

C065

REF.	PART NO.	ENGLISH	РУССКИЙ	DEUTSCH	REMARK	QTY
0023	060112990	Guide	направляющая	Fuehrung		1
0025	31297052	Bracket	крепление	Halter		1
0027	060029392	Washer	шайба	Scheibe		11
0028	060113018	Sealing strip	уплотнительная полоса	Dichtstreifen		1
0031	060049468	Bearing shell	вкладыш подшипника	Lagerschale		1
0032	060049476	Bearing shell	вкладыш подшипника	Lagerschale		1
0034	060029087	Sealing washer	уплотнительная шайба	Dichtscheibe		1
0035	060029095	Sealing ring	уплотнительное кольцо	Dichtring		1
0036	020836514	Sealing ring	уплотнительное кольцо	Dichtring		1
0037	060049886	Ring	кольцо круглого сечения	Rundring		1
0038	060168466	Shim	прокладка	Beilage		1
0045	614-10016	Hex bolt	винт с шестигранной головкой	Sechskantschraube	M10X16 8.8-A3C	2
0046	825-1410	Hex nut	шестигранная гайка	Sechskantmutter	M10 8-A3C	4
0047	006501163	Spring washer	пружинная шайба	Federscheibe	B10-FST-A3C	4
0049	800-1125	Snap ring	стопорное кольцо	Sicherungsring	25X1, 2 FST	1
0050	03617056	Grease nippel	пресс-масленка с конич. гол.	Kegelschmiernippel	AM8X1	1
0051	006109621	Verbus hex nut	рифленая гайка	Ripp-mutter		2
0055	06338377	Hex bolt	винт с шестигранной головкой	Sechskantschraube	M6X16 8.8-A3C	1
0056	825-1406	Hex nut	шестигранная гайка	Sechskantmutter	M6 8-A3C	1
0057	006501397	Spring washer	пружинная шайба	Federscheibe	B6 FST-A3C	1
0059	003502392	Gib-head key	шпонка с головкой	Nasenkeil	10X8X45	1
0060	614-8025	Hex bolt	винт с шестигранной головкой	Sechskantschraube	M8X25 8.8-A3C	6
0061	825-1408	Hex nut	шестигранная гайка	Sechskantmutter	M8 8-A3C	6
0063	06577028	Locking washer	стопорная шайба	Sperrkantscheibe		6
0089	614-10030	Hex bolt	винт с шестигранной головкой	Sechskantschraube	M10X30 8.8-A3C	2
0090	825-1410	Hex nut	шестигранная гайка	Sechskantmutter	M10 8-A3C	2
0091	006576076	Locking washer	стопорная шайба	Sperrkantscheibe		2
0092	614-10025	Hex bolt	винт с шестигранной головкой	Sechskantschraube	M10X25 8.8-A3C	2
0093	825-1410	Hex nut	шестигранная гайка	Sechskantmutter	M10 8-A3C	2
0094	006576076	Locking washer	стопорная шайба	Sperrkantscheibe		4

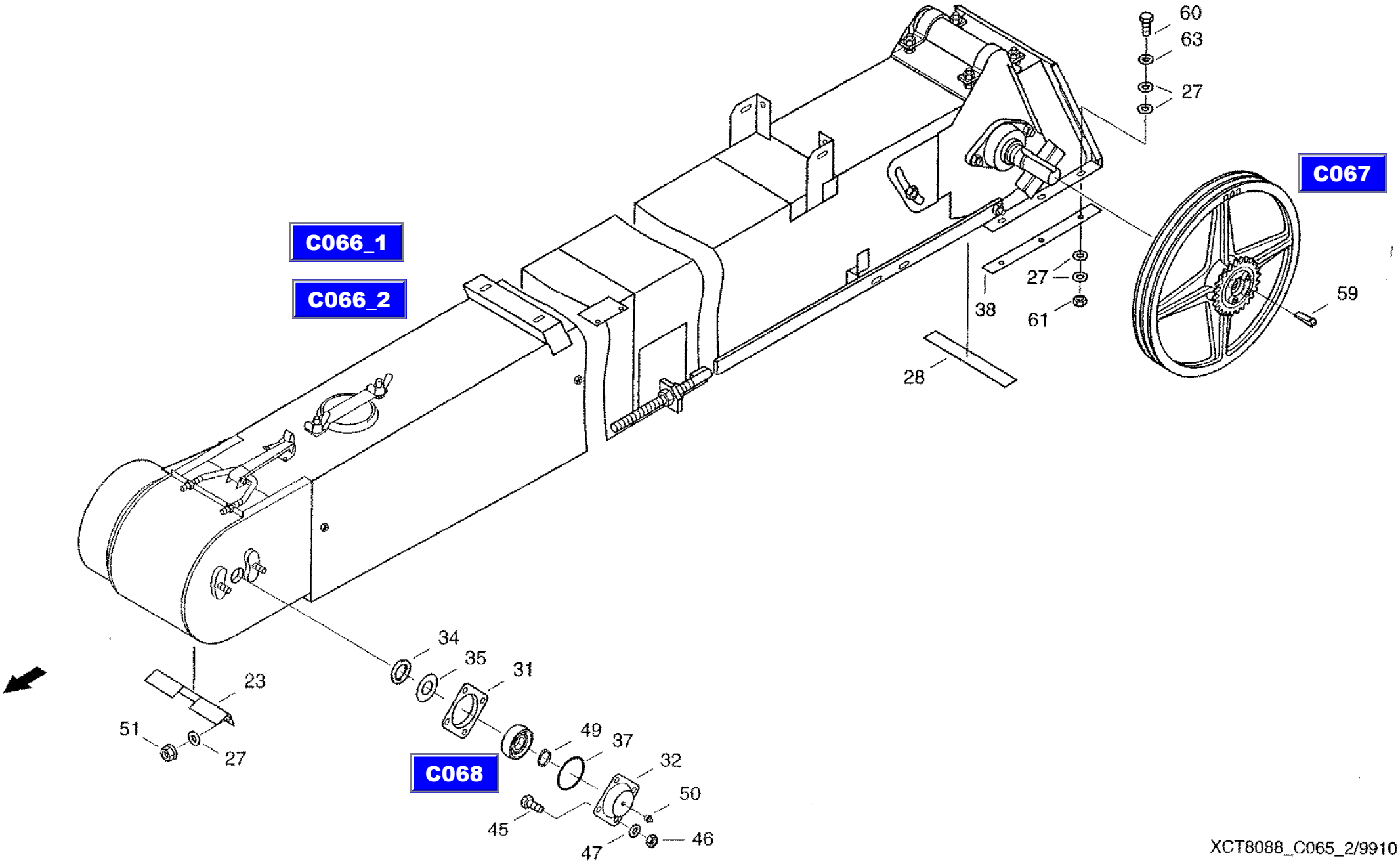

XCT8088_C065_2/9910

16.11.99

CF-80

Grain elevator
зерновой элеватор
Kornelevator

C065

REF.	PART NO.	ENGLISH	РУССКИЙ	DEUTSCH	REMARK	QTY
0095	072042490	Through bolt	стержень	Spille		1
0096	832-10410	Hex, Nut	шестигранная гайка	Sechskantmutter	M10 8-A3C	1
0097	072014614	Clamp	зажим	Schelle		1
0098	614-10030	Hex bolt	винт с шестигранной головкой	Sechskantschraube	M10X30 8.8-A3C	1
0099	825-1410	Hex nut	шестигранная гайка	Sechskantmutter	M10 8-A3C	1
0100	06577003	Locking washer	стопорная шайба	Sperrkantscheibe		1

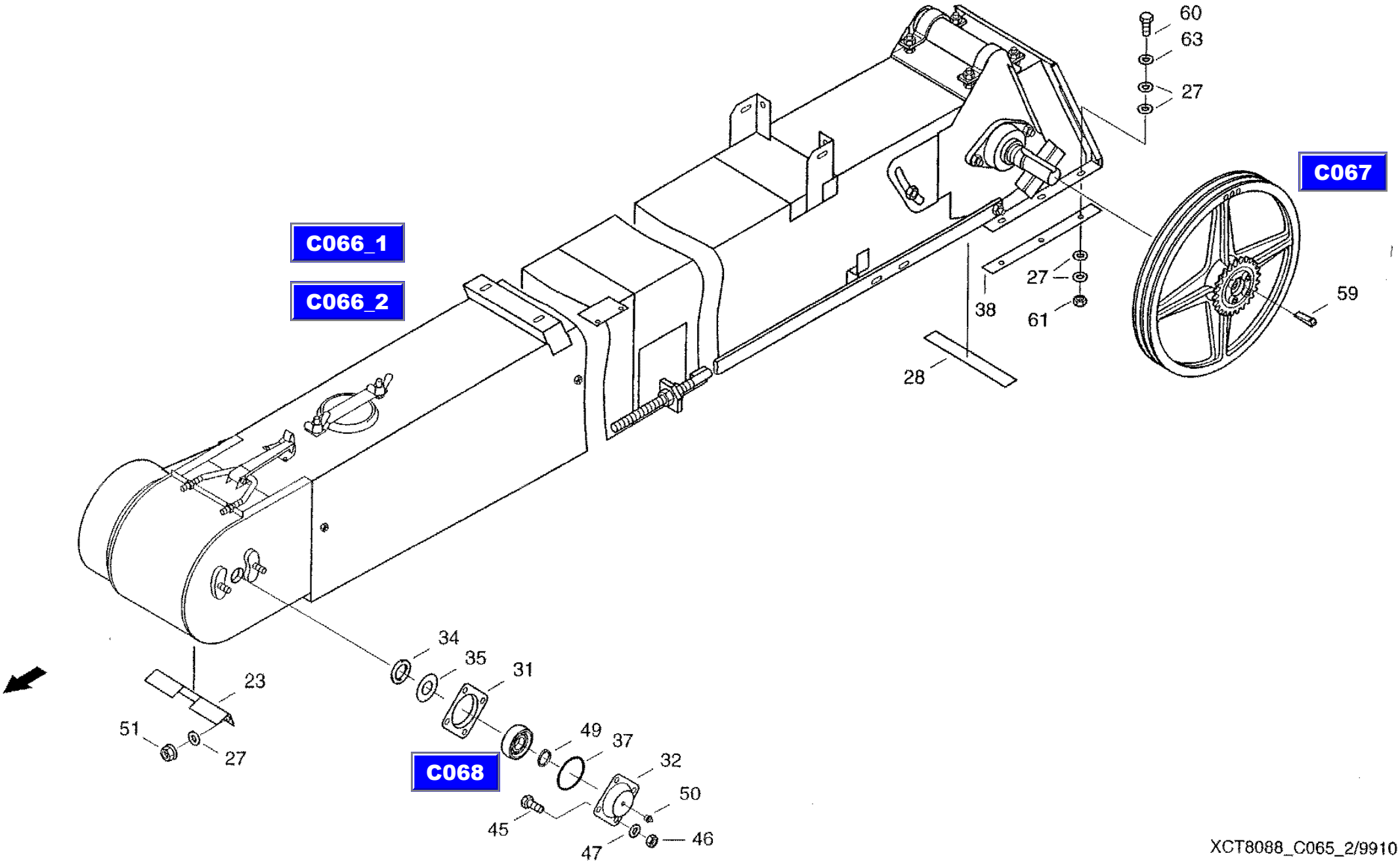

XCT8088_C065_2/9910

16.11.99

CF-80

Grain elevator, preassembled
зерновой элеватор, предварительно смонтированный
Kornelevator VM

C066

REF.	PART NO.	ENGLISH	РУССКИЙ	DEUTSCH	REMARK	QTY
0002	061074435	Housing	корпус	Gehaeuse		1
0003	061074402	Elevator Chain	нория	Elevatorkette		1
0004	061074484	Guide Rail	направляющая планка	Leitschiene		1
0006	061025958	Chain tensioner	натяжное устройство цепи	Kettenspannung		1
0008	060028978	Cover	крышка	Deckel		1
0009	061002613	Gasket	прокладка	Dichtung		1
0010	060113083	Screw	винт	Schraube		4
0012	061002621	Gasket	прокладка	Dichtung		1
0014	072061292	Through bolt	стержень	Spille		1
0015	061025941	Rail head	головка шины	Schienenkopf		1
0017	061002566	Bearing	подшипник	Lager		1
0019	060113147	Guide rail	направляющая планка	Leitschiene		1
0020	061002558	Bearing	подшипник	Lager		1
0021	31287983	Adjusting Spindle	установочный винт	Stellspindel		1
0022	060113155	Fishplate	накладка	Lasche		2
0023	060113067	Flap	заслонка	Klappe		1
0025	060029800	Bow	скоба	Buegel		1
0026	061002695	Driving shaft	приводной вал	Antriebswelle		1
0027	060029392	Washer	шайба	Scheibe		2
0028	006501380	Spring washer	пружинная шайба	Federscheibe	B8-FST-A3C	2
0029	006110213	Wing nut	гайка-барашек	Fluegelmutter	M8-ST-C-A3C	2
0033	825-1408	Hex nut	шестигранная гайка	Sechskantmutter	M8 8-A3C	4
0034	006576068	Locking washer	стопорная шайба	Sperrkantscheibe		8
0036	006269000	Hex nut	шестигранная гайка	Sechskantmutter	M10 SW16-8-A3C	1
0038	021426257	Washer	шайба	Scheibe		4
0040	895-11012	Washer	шайба	Scheibe	13 ST-A3C	2
0041	006501557	Spring washer	пружинная шайба	Federscheibe	B12-FST-A3C	2
0042	825-1412	Hex nut	шестигранная гайка	Sechskantmutter	M12 8-A3C	4
0043	829-4412	Hex, Nut	шестигранная гайка	Sechskantmutter	M12 05-A3C	2
0045	825-1408	Hex nut	шестигранная гайка	Sechskantmutter	M8 8-A3C	4

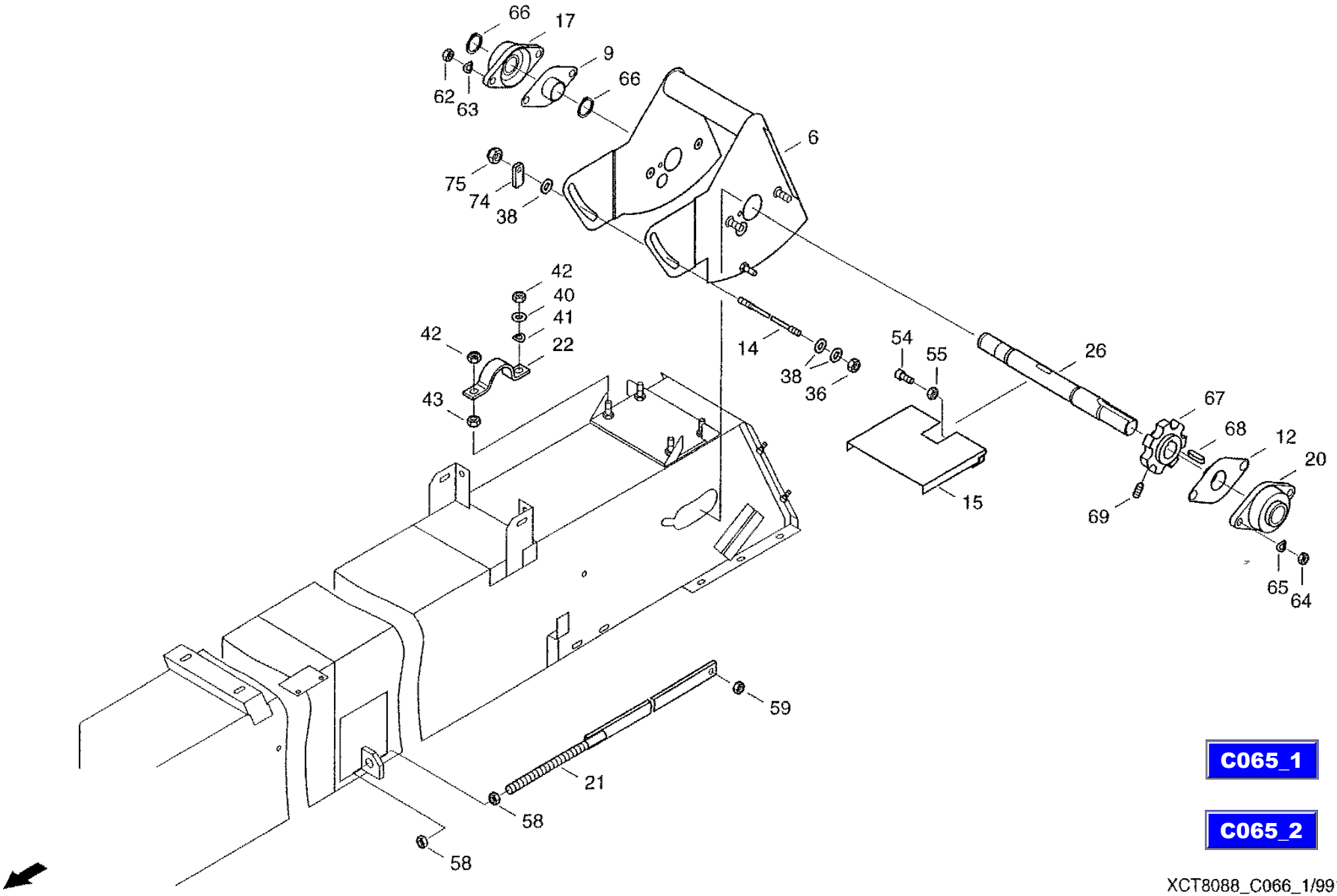

C065_1

C065_2

XCT8088_C066_1/9910

16.11.99

CF-80

Grain elevator, preassembled
зерновой элеватор, предварительно смонтированный
Kornelevator VM

C066

REF.	PART NO.	ENGLISH	РУССКИЙ	DEUTSCH	REMARK	QTY
0046	006501380	Spring washer	пружинная шайба	Federscheibe	B8-FST-A3C	4
0048	832-10408	Hex. nut	шестигранная гайка	Sechskantmutter	M8 8-A3C	2
0054	864-8035	Cheese-head Screw	болт с цилиндрической головкой	Zylinderschraube	M8X35 8.8-A3C	2
0055	825-1408	Hex nut	шестигранная гайка	Sechskantmutter	M8 8-A3C	2
0058	825-1416	Hex nut	шестигранная гайка	Sechskantmutter	M16 8-A3C	2
0059	832-10410	Hex, Nut	шестигранная гайка	Sechskantmutter	M10 8-A3C	1
0062	825-1410	Hex nut	шестигранная гайка	Sechskantmutter	M10 8-A3C	2
0063	006501163	Spring washer	пружинная шайба	Federscheibe	B10-FST-A3C	2
0064	825-1412	Hex nut	шестигранная гайка	Sechskantmutter	M12 8-A3C	2
0065	006501557	Spring washer	пружинная шайба	Federscheibe	B12-FST-A3C	2
0066	800-1130	Snap ring	стопорное кольцо	Sicherungsring	30X1, 5 FST	2
0067	021012390	Chain wheel	звездочка	Kettenrad		1
0068	003501342	Feather	призматическая шпонка	Passfeder	A10X8X36	1
0069	060512378	Threaded pin	установочный винт	Gewindestifl	M8X16 45H-A3C	1
0073	072061364	Cover	крышка	Deckel		1
0074	072061307	Fishplate	накладка	Lasche		1
0075	832-10410	Hex, Nut	шестигранная гайка	Sechskantmutter	M10 8-A3C	1

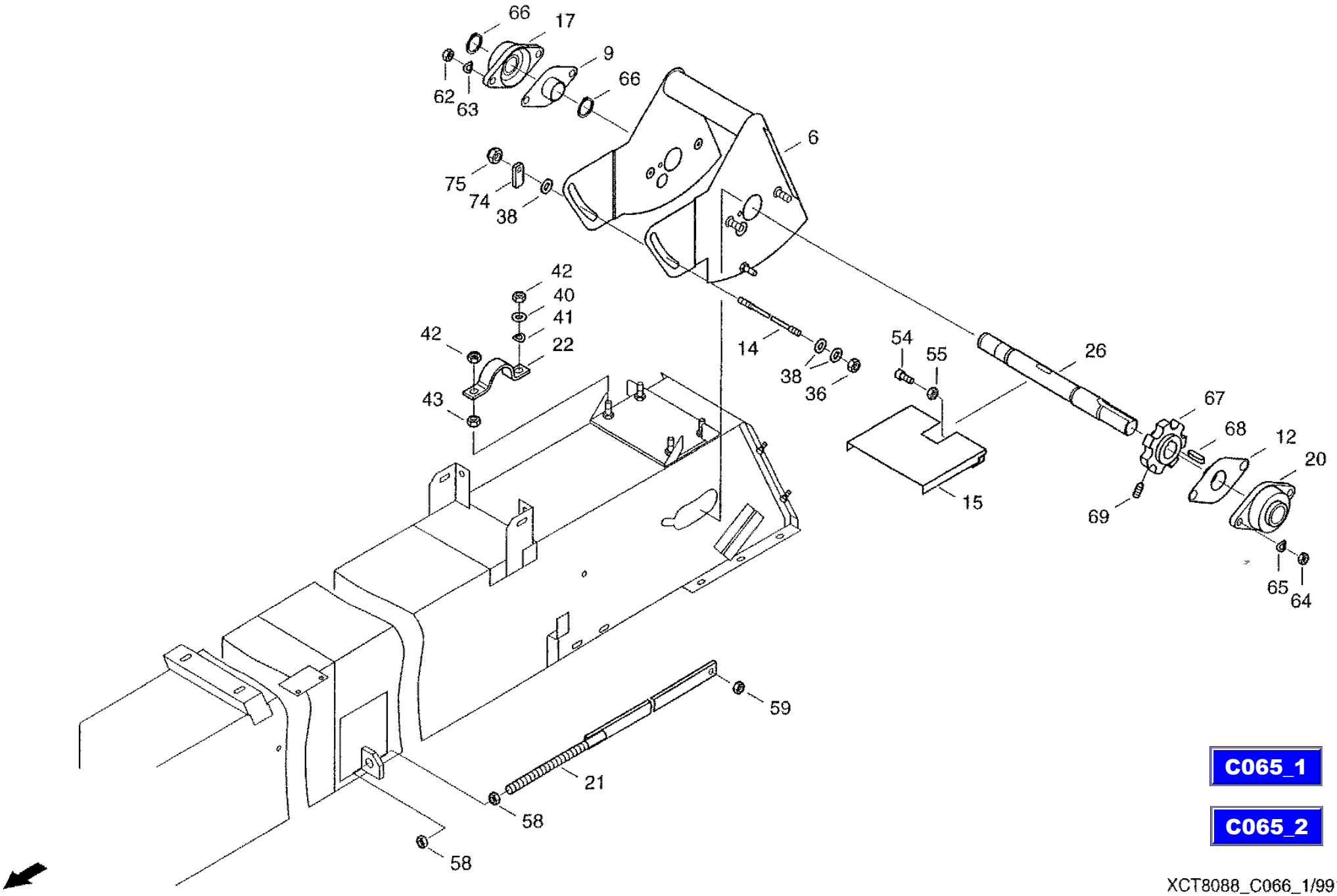

C065_1

C065_2

XCT8088_C066_1/9910

16.11.99

CF-80

Grain elevator, preassembled
зерновой элеватор, предварительно смонтированный
Kornelevator VM

C066

REF.	PART NO.	ENGLISH	РУССКИЙ	DEUTSCH	REMARK	QTY
0002	061074435	Housing	корпус	Gehaeuse		1
0003	061074402	Elevator Chain	нория	Elevatorkette		1
0004	061074484	Guide Rail	направляющая планка	Leitschiene		1
0006	061025958	Chain tensioner	натяжное устройство цепи	Kettenspannung		1
0008	060028978	Cover	крышка	Deckel		1
0009	061002613	Gasket	прокладка	Dichtung		1
0010	060113083	Screw	винт	Schraube		4
0012	061002621	Gasket	прокладка	Dichtung		1
0014	072061292	Through bolt	стержень	Spille		1
0015	061025941	Rail head	головка шины	Schienenkopf		1
0017	061002566	Bearing	подшипник	Lager		1
0019	060113147	Guide rail	направляющая планка	Leitschiene		1
0020	061002558	Bearing	подшипник	Lager		1
0021	31287983	Adjusting Spindle	установочный винт	Stellspindel		1
0022	060113155	Fishplate	накладка	Lasche		2
0023	060113067	Flap	заслонка	Klappe		1
0025	060029800	Bow	скоба	Buegel		1
0026	061002695	Driving shaft	приводной вал	Antriebswelle		1
0027	060029392	Washer	шайба	Scheibe		2
0028	006501380	Spring washer	пружинная шайба	Federscheibe	B8-FST-A3C	2
0029	006110213	Wing nut	гайка-барашек	Fluegelmutter	M8-ST-C-A3C	2
0033	825-1408	Hex nut	шестигранная гайка	Sechskantmutter	M8 8-A3C	4
0034	006576068	Locking washer	стопорная шайба	Sperrkantscheibe		8
0036	006269000	Hex nut	шестигранная гайка	Sechskantmutter	M10 SW16-8-A3C	1
0038	021426257	Washer	шайба	Scheibe		4
0040	895-11012	Washer	шайба	Scheibe	13 ST-A3C	2
0041	006501557	Spring washer	пружинная шайба	Federscheibe	B12-FST-A3C	2
0042	825-1412	Hex nut	шестигранная гайка	Sechskantmutter	M12 8-A3C	4
0043	829-4412	Hex, Nut	шестигранная гайка	Sechskantmutter	M12 05-A3C	2
0045	825-1408	Hex nut	шестигранная гайка	Sechskantmutter	M8 8-A3C	4

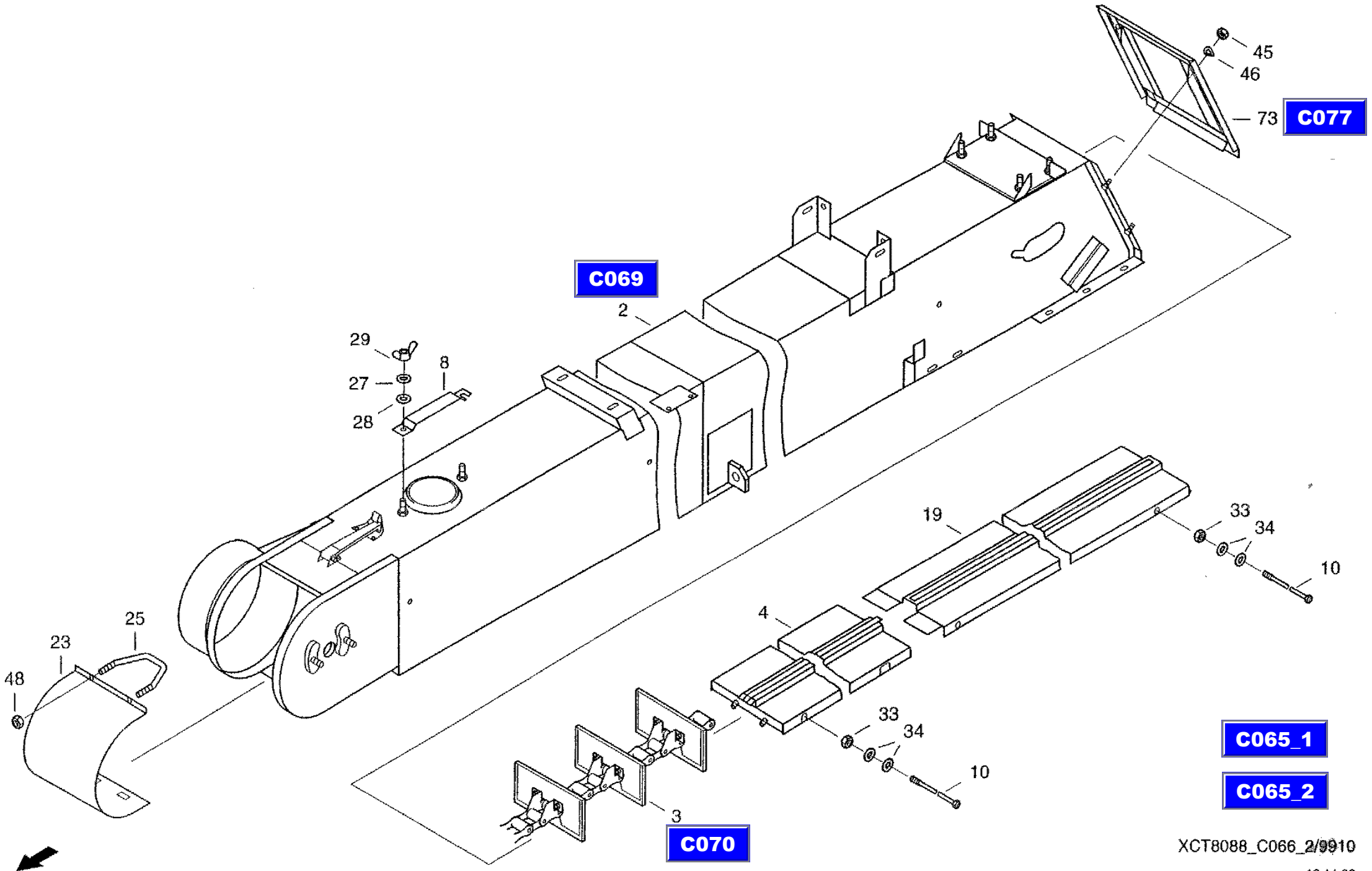
45
46
73
C077
C069
2
29
27
28
8
19
33
34
10
4
25
23
48
33
34
10
3
C070
C065_1
C065_2
XCT8088_C066_2/9910
16.11.99

CF-80

Grain elevator, preassembled
зерновой элеватор, предварительно смонтированный
Kornelevator VM

C066

REF.	PART NO.	ENGLISH	РУССКИЙ	DEUTSCH	REMARK	QTY
0046	006501380	Spring washer	пружинная шайба	Federscheibe	B8-FST-A3C	4
0048	832-10408	Hex. nut	шестигранная гайка	Sechskantmutter	M8 8-A3C	2
0054	864-8035	Cheese-head Screw	болт с цилиндрической головкой	Zylinderschraube	M8X35 8.8-A3C	2
0055	825-1408	Hex nut	шестигранная гайка	Sechskantmutter	M8 8-A3C	2
0058	825-1416	Hex nut	шестигранная гайка	Sechskantmutter	M16 8-A3C	2
0059	832-10410	Hex, Nut	шестигранная гайка	Sechskantmutter	M10 8-A3C	1
0062	825-1410	Hex nut	шестигранная гайка	Sechskantmutter	M10 8-A3C	2
0063	006501163	Spring washer	пружинная шайба	Federscheibe	B10-FST-A3C	2
0064	825-1412	Hex nut	шестигранная гайка	Sechskantmutter	M12 8-A3C	2
0065	006501557	Spring washer	пружинная шайба	Federscheibe	B12-FST-A3C	2
0066	800-1130	Snap ring	стопорное кольцо	Sicherungsring	30X1, 5 FST	2
0067	021012390	Chain wheel	звездочка	Kettenrad		1
0068	003501342	Feather	призматическая шпонка	Passfeder	A10X8X36	1
0069	060512378	Threaded pin	установочный винт	Gewindestifl	M8X16 45H-A3C	1
0073	072061364	Cover	крышка	Deckel		1
0074	072061307	Fishplate	накладка	Lasche		1
0075	832-10410	Hex, Nut	шестигранная гайка	Sechskantmutter	M10 8-A3C	1

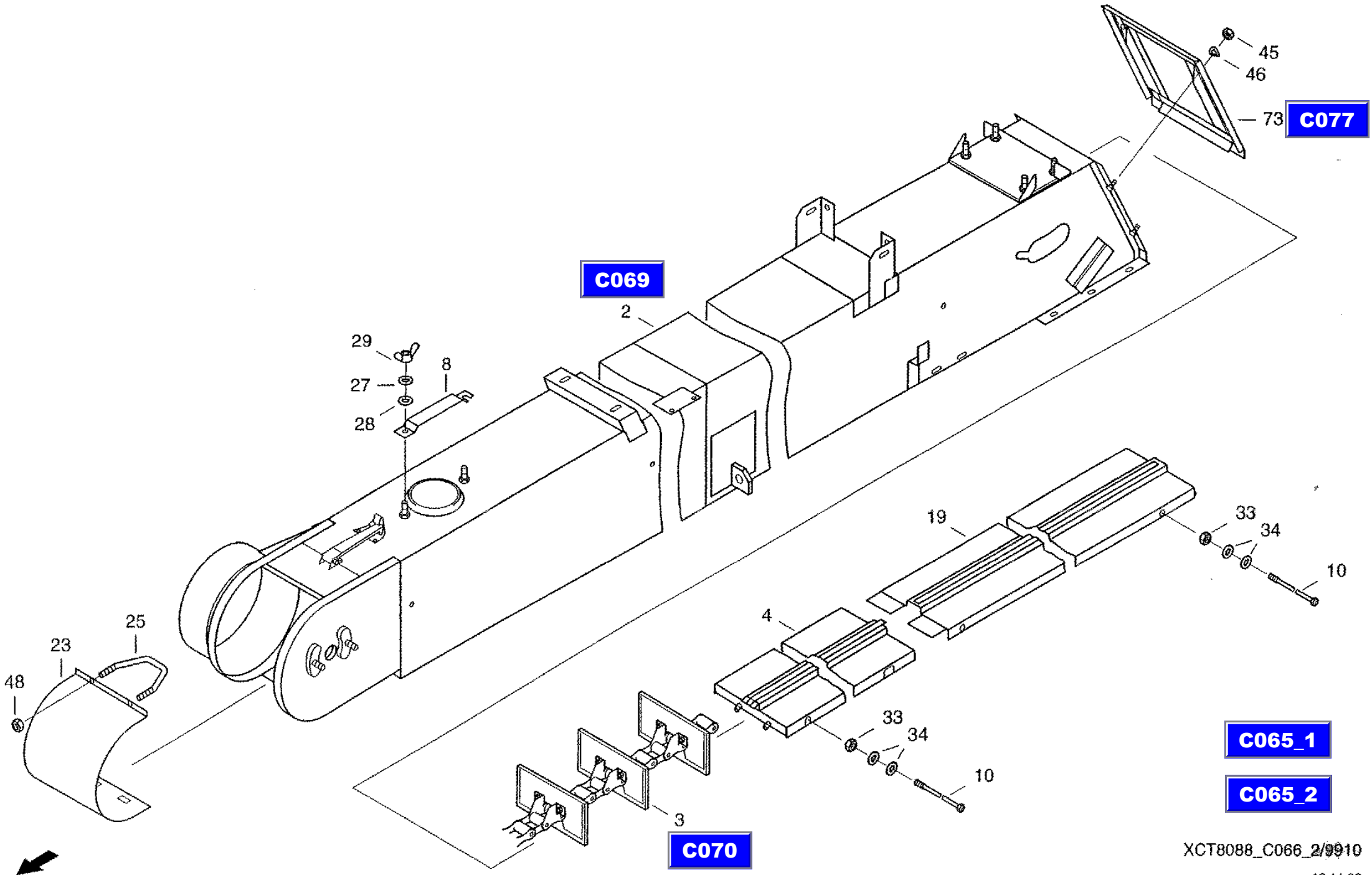

XCT8088_C066_2/9910

16.11.99

CF-80

Drive
привод
Antrieb

C067

REF.	PART NO.	ENGLISH	РУССКИЙ	DEUTSCH	REMARK	QTY
0001	060113733	Toothed rim	зубчатый венец	Zahnkranz		1
0002	060113741	V-Belt pulley	шкив клиноременной передачи	Keilriemenscheibe		1
0005	962-8025	Cheese-head Screw	болт с цилиндрической головкой	Zylinderschraube	M8X25 10.9-A3C	4
0006	892-11008	Spring Ring	пружинное кольцо	Federring	A8 FST-A3C	4
0007	006137055	Grooved pin	просечной штифт	Kerbstift	8X20-ST	2

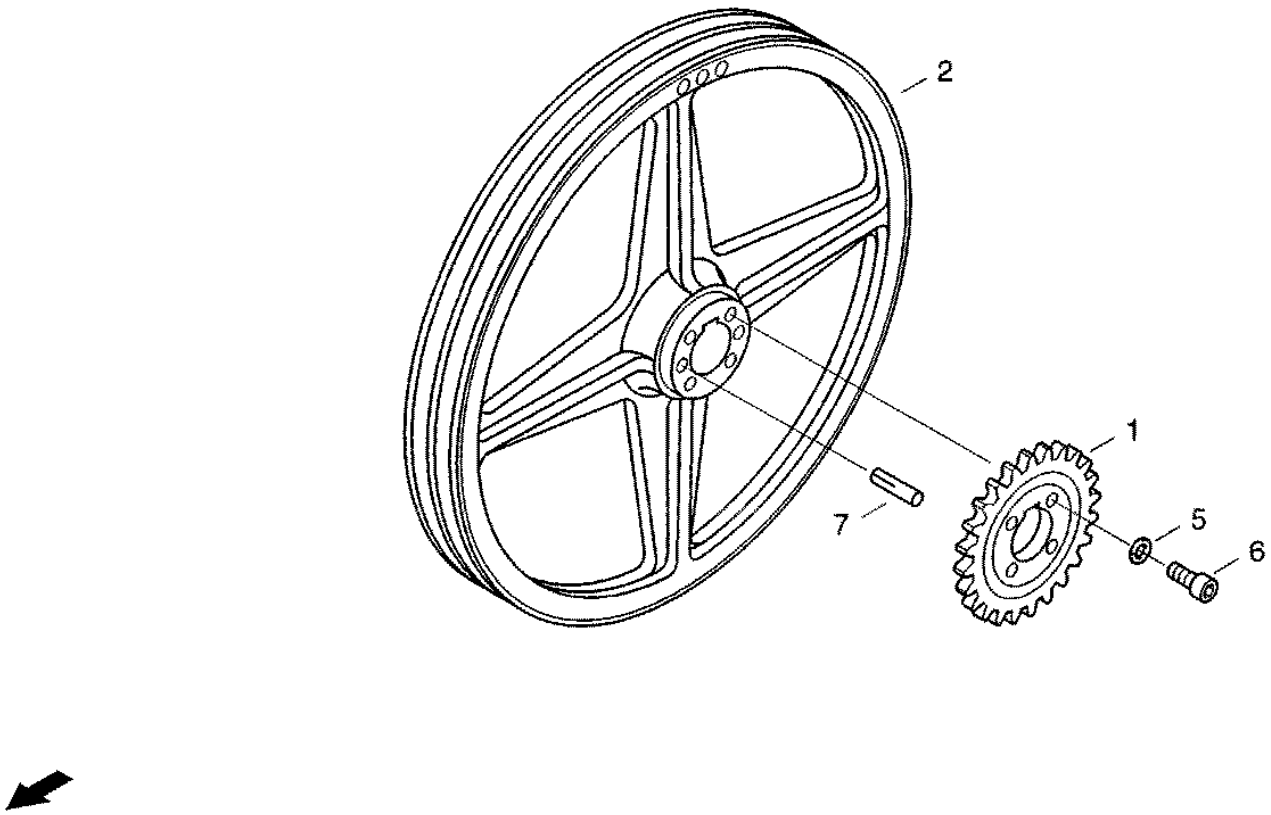

C065

XCT8088_C067/9910

16.11.99

CF-80

Bearing, cpl
подшипник в сборе
Lager komplett

C068

REF.	PART NO.	ENGLISH	РУССКИЙ	DEUTSCH	REMARK	QTY
0001	020221543	Intaking ring	установочное кольцо	Aufnahmering		1
0002	003652026	Grooved ball bearing	радиальный шарикоподшипник	Rillenkugellager	6205 FAG	1

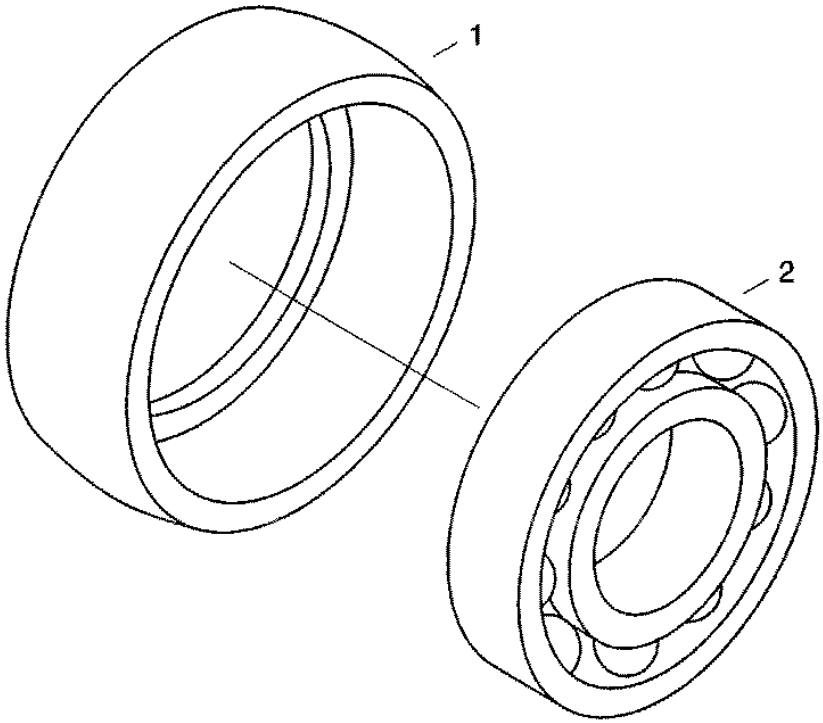

C065

XCT8088_C068/9910

11.07.99

CF-80

Housing
корпус
Gehaeuse

C069

REF.	PART NO.	ENGLISH	РУССКИЙ	DEUTSCH	REMARK	QTY
0019	060029825	Hand lever	рукоятка	Handhebel		1
0020	060029720	Spring	пружина	Feder		1

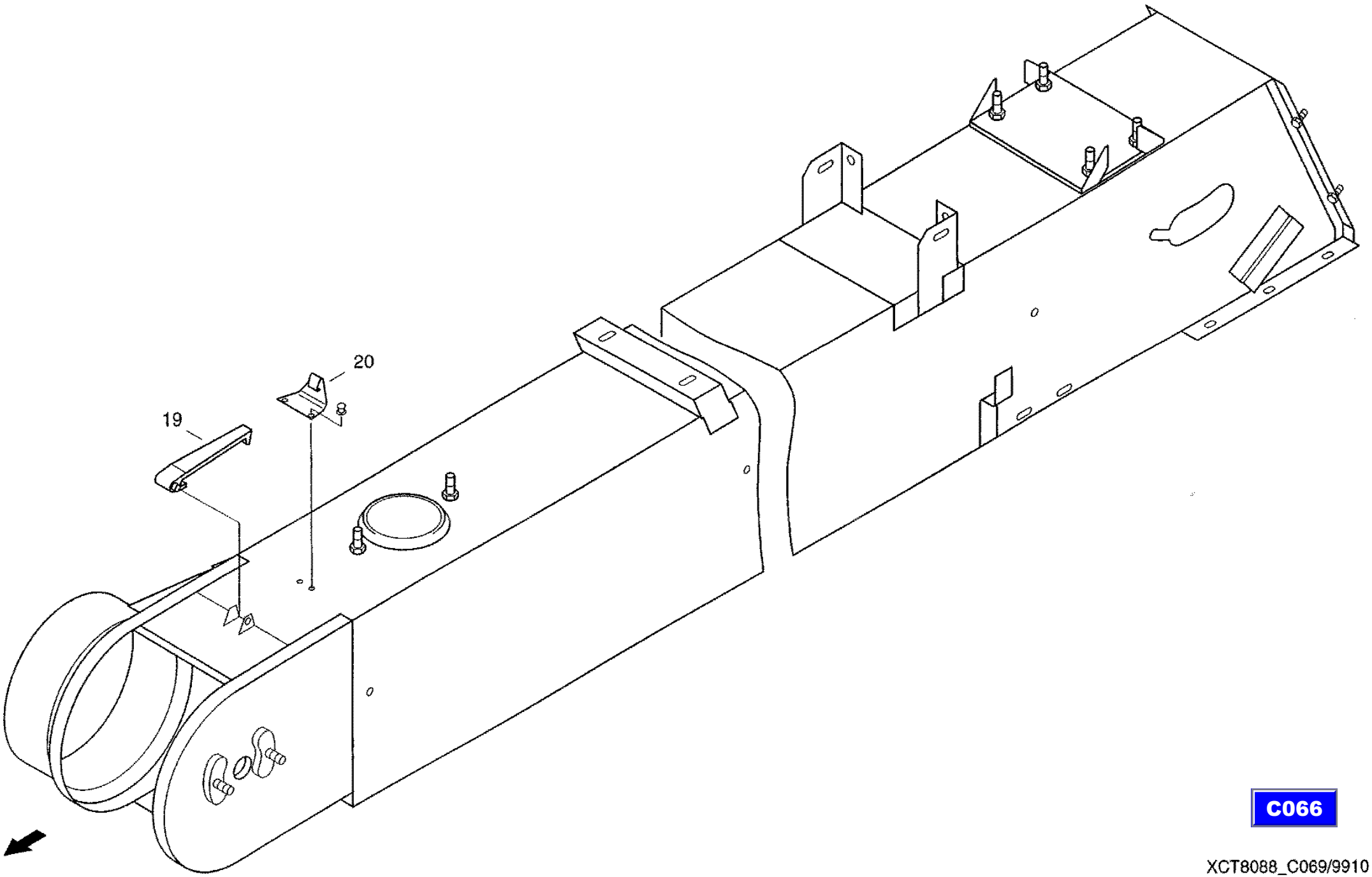

C066

XCT8088_C069/9910

13.07.99

CF-80

Elevator chain, 117GL
цепь элеватора 117GL
Elevatorkette117GL.

C070

REF.	PART NO.	ENGLISH	РУССКИЙ	DEUTSCH	REMARK	QTY
0002	060029786	Shim	прокладка	Beilage		28
0003	061002525	Driver	захват	Mitnehmer		28
0004	061002533	Shim	прокладка	Beilage		28
0007	614-6025	Hex bolt	винт с шестигранной головкой	Sechskantschraube	M6X25 8.8-A3C	56
0008	06116067	Hex, Nut	шестигранная гайка	Sechskantmutter	M6 10-A3C	56

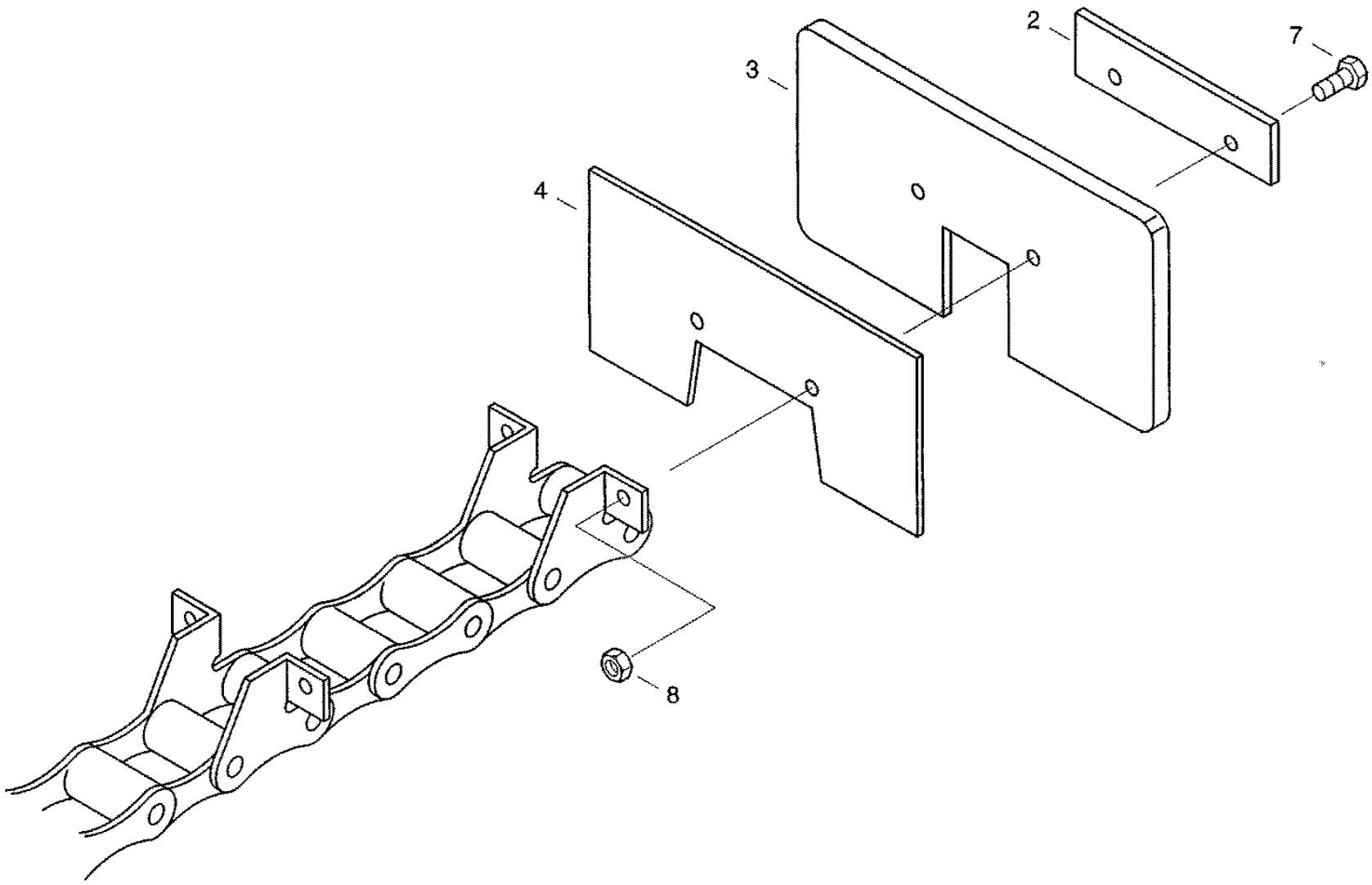

C066

XCT8088_C070/9910

13.07.99

CF-80

Tank filling auger
шнек для загрузки бункера
Tankfuellschnecke

C071

REF.	PART NO.	ENGLISH	РУССКИЙ	DEUTSCH	REMARK	QTY
0003	31298318	Roller Chain	роликовая цепь	Rollenkette		1
0004	31290882	Guide Plate	направляющий щиток	Leitblech		1
0005	31288340	Strut	распорка	Strebe		1
0008	061009306	Cover	крышка	Deckel		2
0009	31288357	Strut	распорка	Strebe		1
0010	31290913	Spindle	шпиндель	Spindel		1
0011	31290905	Spindle	шпиндель	Spindel		1
0012	060114203	Clamp	зажим	Schelle		2
0013	061009314	Rubber seal	резиновый уплотнитель	Dichtgummi		1
0014	061009322	Washer	шайба	Scheibe		2
0018	003506388	Gib-head key	шпонка с головкой	Nasenkeil	8X7X32	1
0019	061032104	Driving gear	ведущая шестерня	Antriebsrad		1
0021	825-1412	Hex nut	шестигранная гайка	Sechskantmutter	M12 8-A3C	2
0022	825-1416	Hex nut	шестигранная гайка	Sechskantmutter	M16 8-A3C	2
0023	614-8030	Hex bolt	винт с шестигранной головкой	Sechskantschraube	M8X30 8.8-A3C	2
0024	825-1408	Hex nut	шестигранная гайка	Sechskantmutter	M8 8-A3C	2
0025	06577028	Locking washer	стопорная шайба	Sperrkantscheibe		2
0065	31291520	Shim	прокладка	Beilage		2
0090	061075196	Bracket	крепление	Halter		1
0092	825-1410	Hex nut	шестигранная гайка	Sechskantmutter	M10 8-A3C	2
0093	006576076	Locking washer	стопорная шайба	Sperrkantscheibe		2
0094	01147656	Cable Grommet	эащит.колпач.наконеч. провода	Kabeltuelle		1
0095	006340000	Hex bolt	винт с шестигранной головкой	Sechskantschraube	M6X16 SK-8.8-A3C	4
0096	825-1406	Hex nut	шестигранная гайка	Sechskantmutter	M6 8-A3C	4
0097	06577124	Locking washer	стопорная шайба	Sperrkantscheibe		4
0098	614-8020	Hex bolt	винт с шестигранной головкой	Sechskantschraube	M8X20 8.8-A3C	6
0099	825-1408	Hex nut	шестигранная гайка	Sechskantmutter	M8 8-A3C	6
0100	06577044	Locking washer	стопорная шайба	Sperrkantscheibe		12

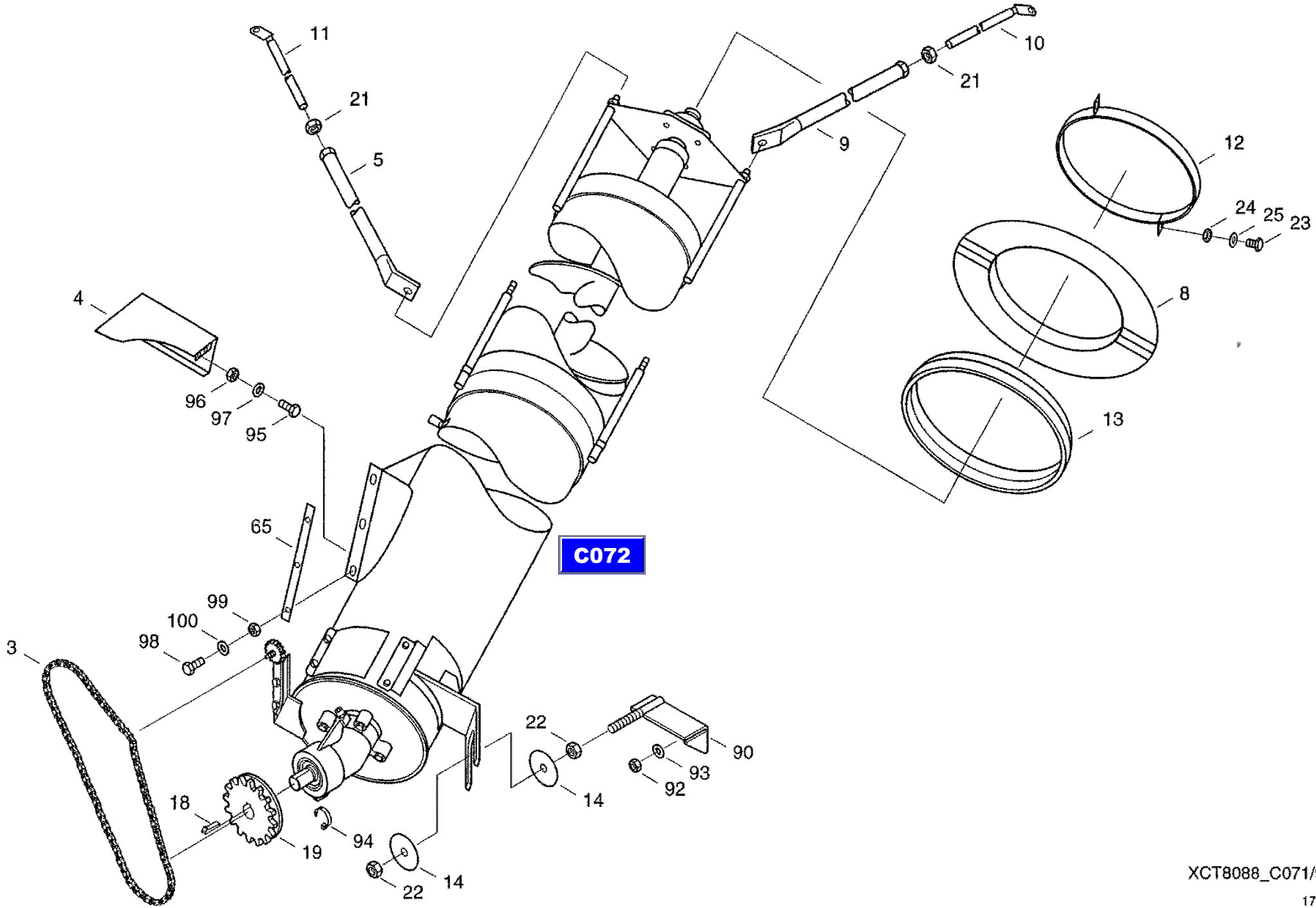

XCT8088_C071/9910

17.11.99

CF-80

Tank filling auger, preassembled
шнек для загрузки бункера, предварительно смонтир.
Tankfuellschnecke VM

C072

REF.	PART NO.	ENGLISH	РУССКИЙ	DEUTSCH	REMARK	QTY
0002	061079841	Funnel	горловина	Trichter		1
0007	061079800	Housing Head	верх корпуса	Gehaeusekopf		1
0011	060114076	Bearing plate	опорная плита	Lagerplatte		1
0012	31287838	Rocking Lever	поворотный рычаг	Schwenkhebel		1
0015	061080048	Cover	крышка	Verschlussdeckel		1
0016	061032073	Driver	захват	Mitnehmer		1
0017	061074660	Auger	шнек для загрузки бункера	Tankfuellschnecke		1
0021	060501961	Chain wheel	звездочка	Kettenrad		1
0023	825-1410	Hex nut	шестигранная гайка	Sechskantmutter	M10 8-A3C	2
0024	006576076	Locking washer	стопорная шайба	Sperrkantscheibe		2
0025	614-12040	Hex bolt	винт с шестигранной головкой	Sechskantschraube	M 12X40 8.8- A3C	2
0026	006576084	Locking washer	стопорная шайба	Sperrkantscheibe		2
0027	006502871	Washer	шайба	Scheibe	R14 ST-A3C	1
0028	825-1412	Hex nut	шестигранная гайка	Sechskantmutter	M12 8-A3C	2
0029	061081073	Cover	крышка	Deckel		1
0030	31285338	Ring	кольцо	Ring		1
0031	020058363	Bevel wheel transmission	коническая зубчатая передача	Kegelradgetriebe		1
0032	614-10050	Hex bolt	винт с шестигранной головкой	Sechskantschraube	M10X50 8.8-A3C	4
0033	006724667	Spring	дисковая пружина	Tellerfeder	A20-A3C	4
0035	060501978	Flange bearing housing	корпус фланцевого подшипника	Flanschlagergehaeuse		1
0037	614-10030	Hex bolt	винт с шестигранной головкой	Sechskantschraube	M10X30 8.8-A3C	4
0038	006576076	Locking washer	стопорная шайба	Sperrkantscheibe		4
0039	614-12060	Hex bolt	винт с шестигранной головкой	Sechskantschraube	M12X60 8.8-A3C	1
0040	06577011	Locking washer	стопорная шайба	Sperrkantscheibe		2
0041	829-4412	Hex, Nut	шестигранная гайка	Sechskantmutter	M12 05-A3C	3
0051	614-8030	Hex bolt	винт с шестигранной головкой	Sechskantschraube	M8X30 8.8-A3C	2
0052	825-1408	Hex nut	шестигранная гайка	Sechskantmutter	M8 8-A3C	2
0053	006576068	Locking washer	стопорная шайба	Sperrkantscheibe		2
0054	832-10408	Hex. nut	шестигранная гайка	Sechskantmutter	M8 8-A3C	2
0056	614-10016	Hex bolt	винт с шестигранной головкой	Sechskantschraube	M10X16 8.8-A3C	3

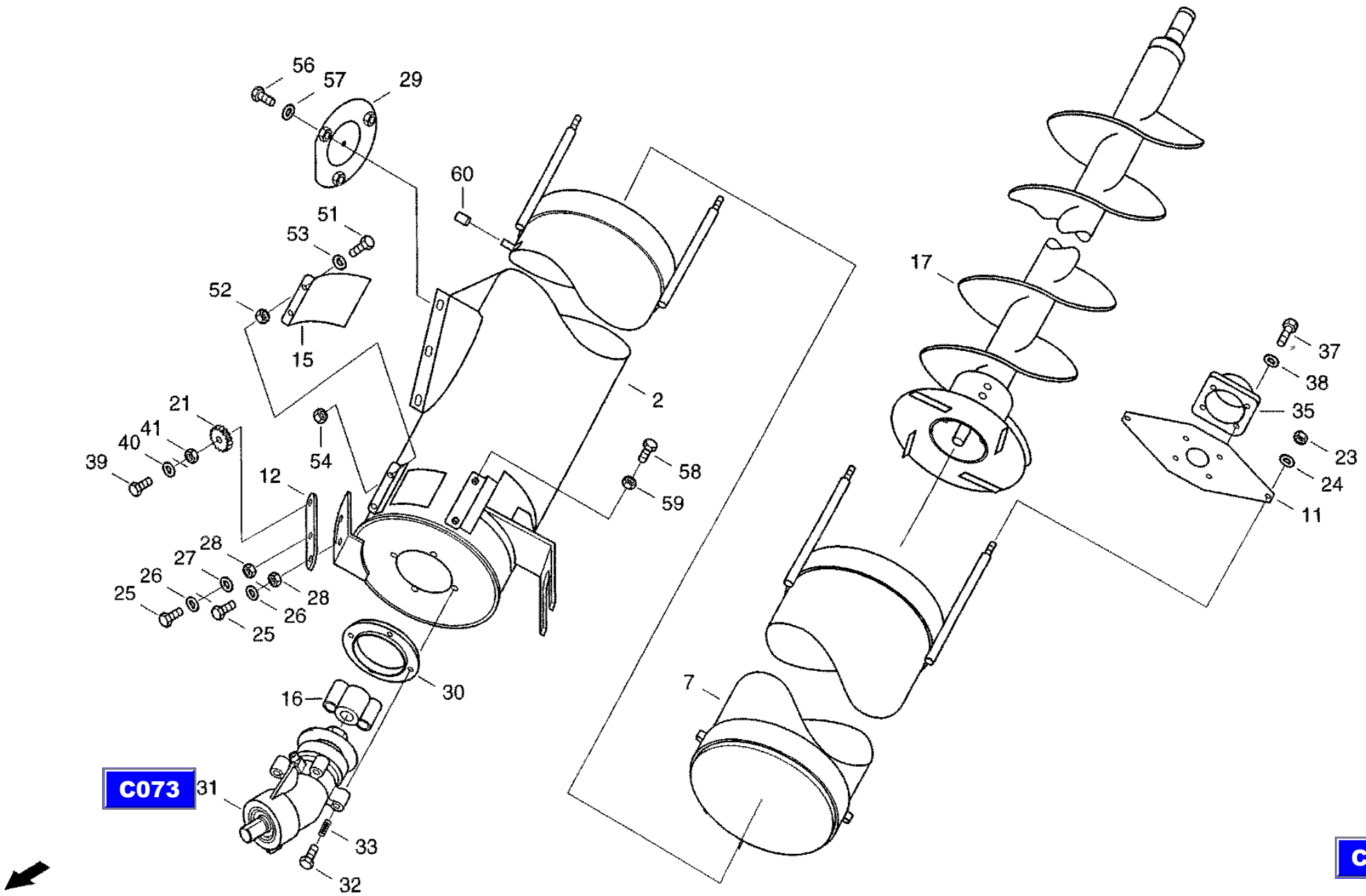

XCT8088_C072/9910

17.11.99

CF-80

Tank filling auger, preassembled
шнек для загрузки бункера, предварительно смонтир.
Tankfuellschnecke VM

C072

REF.	PART NO.	ENGLISH	РУССКИЙ	DEUTSCH	REMARK	QTY
0057	006576076	Locking washer	стопорная шайба	Sperrkantscheibe		3
0058	614-8016	Hex bolt	винт с шестигранной головкой	Sechskantschraube	M8X16 8.8-A3C	2
0059	829-4408	Hex nut	шестигранная гайка	Sechskantmutter	M8 05-A3C	2
0060	020513827	Sleeve	гильза	Huelse		4

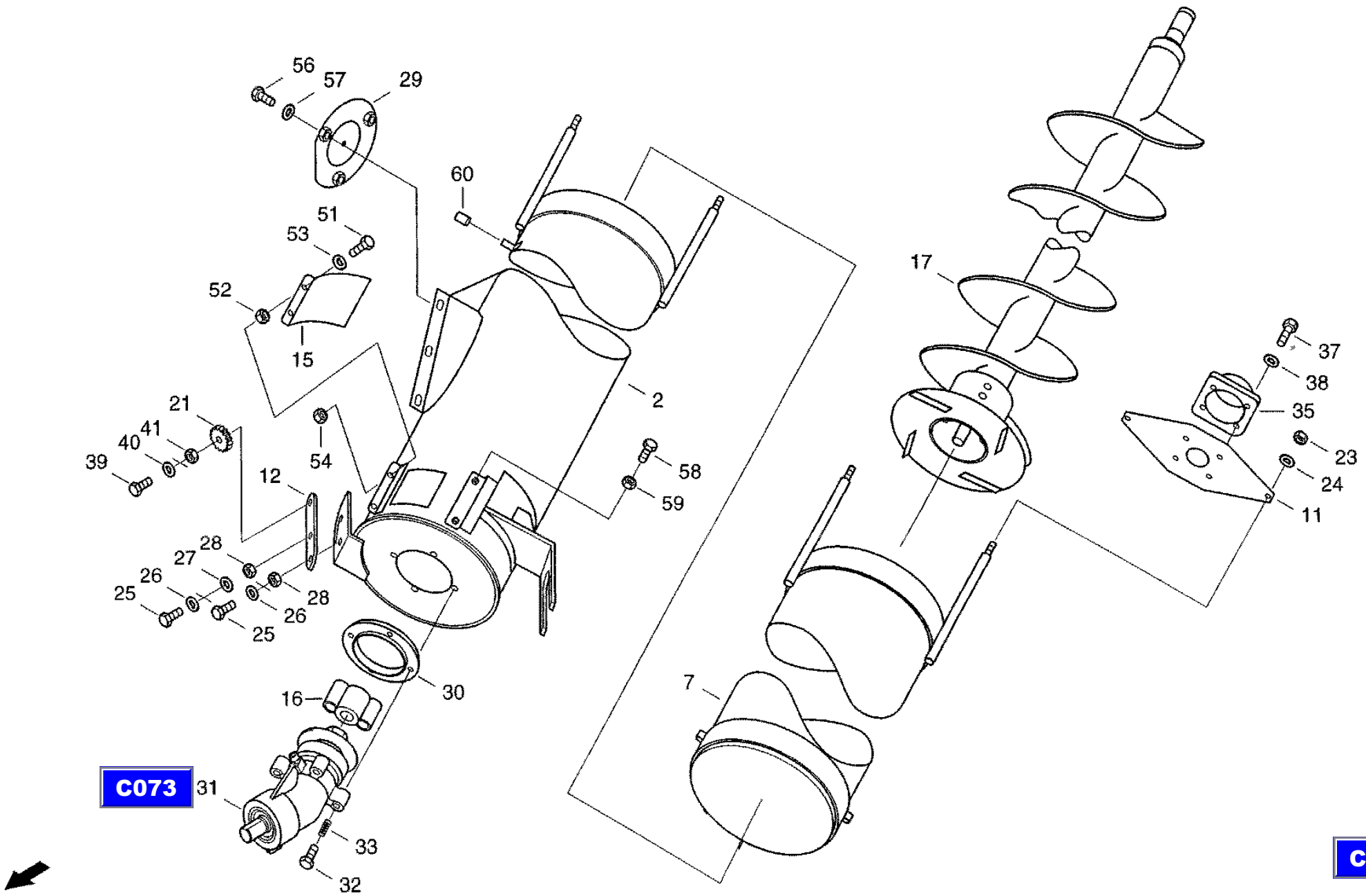

XCT8088_C072/9910

17.11.99

CF-80

Bevel gear drive
коническая зубчатая передача
Kegelradantrieb

C073

REF.	PART NO.	ENGLISH	РУССКИЙ	DEUTSCH	REMARK	QTY
0001	065501522	Cover	крышка	Deckel		1
0003	065501547	Housing	корпус	Gehaeuse		1
0004	065501563	Bevel wheel shaft	вал конического колеса	Kegelradwelle		1
0005	065501610	Bevel wheel shaft	вал конического колеса	Kegelradwelle		1
0006	065501588	Bush	втулка	Buchse		1
0009	065501596	Washer	шайба	Scheibe		1
0010	006226007	Hex nut	шестигранная гайка	Sechskantmutter	BM24-10	1
0015	003652042	Grooved ball bearing	радиальный шарикоподшипник	Rillenkugellager	6206	2
0016	003680632	Grooved ball bearing	радиальный шарикоподшипник	Rillenkugellager	6206N-2RS	1
0017	003652700	Grooved ball bearing	радиальный шарикоподшипник	Rillenkugellager	6306	1
0019	001128557	Shaft seal	кольцо для уплотнения вала	Wellendichtring	AS30X72X8-NBR	1
0020	001169524	V-Seal	V-образное уплотнение	V-seal		1
0021	001131552	O-ring	уплот. кольцо круглого сечения	Runddichtring	25X2-NBR60	1
0025	006108934	Bleed valve	воздушный клапан	Entlueftungsventil		1
0029	800-1130	Snap ring	стопорное кольцо	Sicherungsring	30X1,5 FST	3
0030	800-2162	Snap ring	стопорное кольцо	Sicherungsring	62X2 FST	1
0031	800-2172	Snap ring	стопорное кольцо	Sicherungsring	72X2,5 FST	1
0036	006608647	Precision washer	установочное кольцо	Passscheibe	30X42X0,5	1
0037	006609205	Precision washer	установочное кольцо	Passscheibe	30X42X0,2	2
0038	006608614	Precision washer	установочное кольцо	Passscheibe	30X42X0,1	2
0039	006609262	Precision washer	установочное кольцо	Passscheibe	50X62X2	1
0040	006609254	Precision washer	установочное кольцо	Passscheibe	50X62X0,5	1
0041	006609246	Precision washer	установочное кольцо	Passscheibe	50X62X0,2	2
0042	006609238	Precision washer	установочное кольцо	Passscheibe	50X62X0,1	2
0043	006628056	Precision washer	установочное кольцо	Passscheibe	(62X72X0,5)	2
0044	006628007	Precision washer	установочное кольцо	Passscheibe	(62X72X0,2)	4
0045	006627996	Precision washer	установочное кольцо	Passscheibe	(62X72X0,1)	3

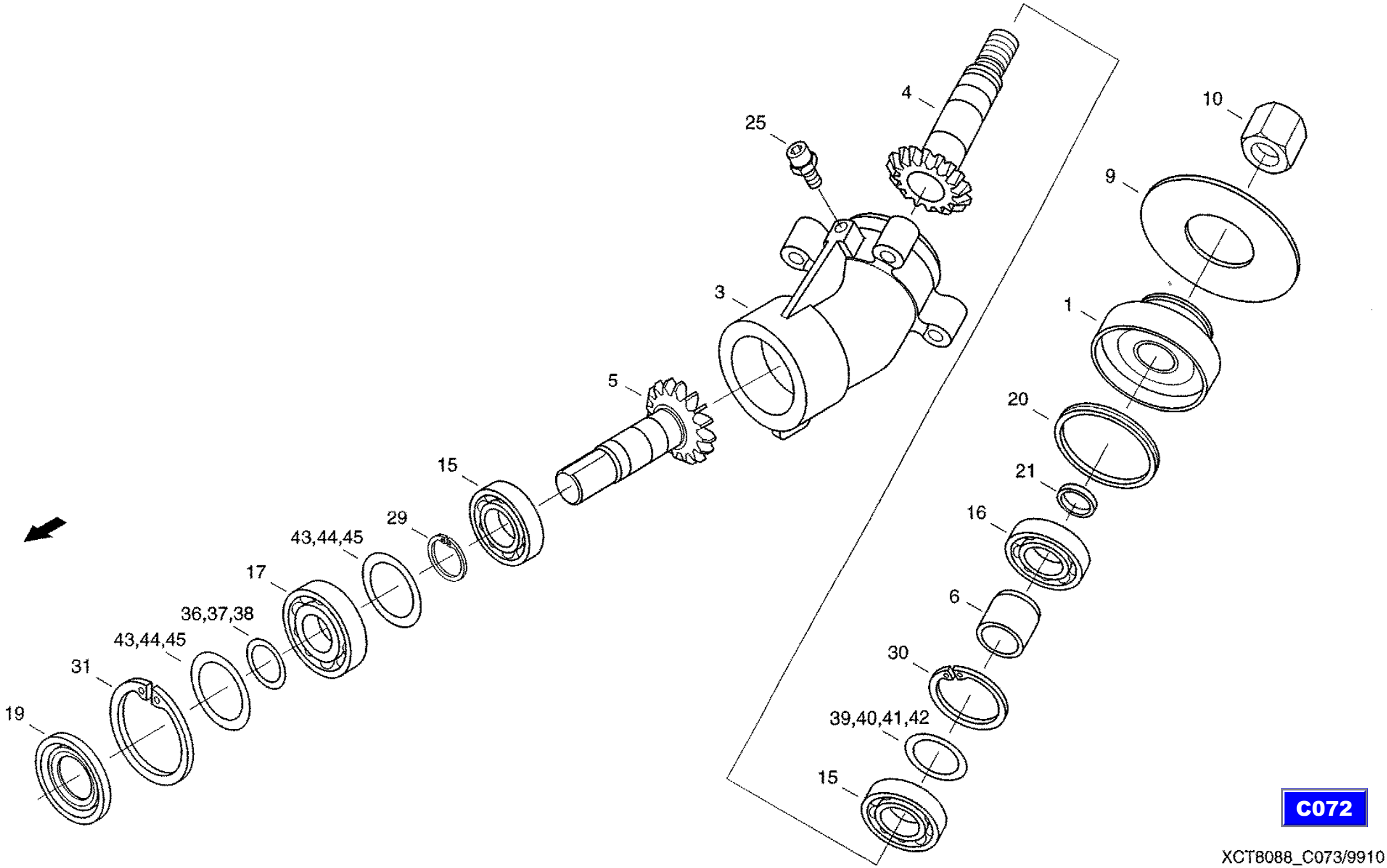

C072

XCT8088_C073/9910

16.11.99

CF-80

Bearing plate, r.h
опорная пластина справа
Lagerplatte RE

C074

REF.	PART NO.	ENGLISH	РУССКИЙ	DEUTSCH	REMARK	QTY
0005	006037092	Threaded pin	установочный винт	Gewindestift	M10X20-14H	2

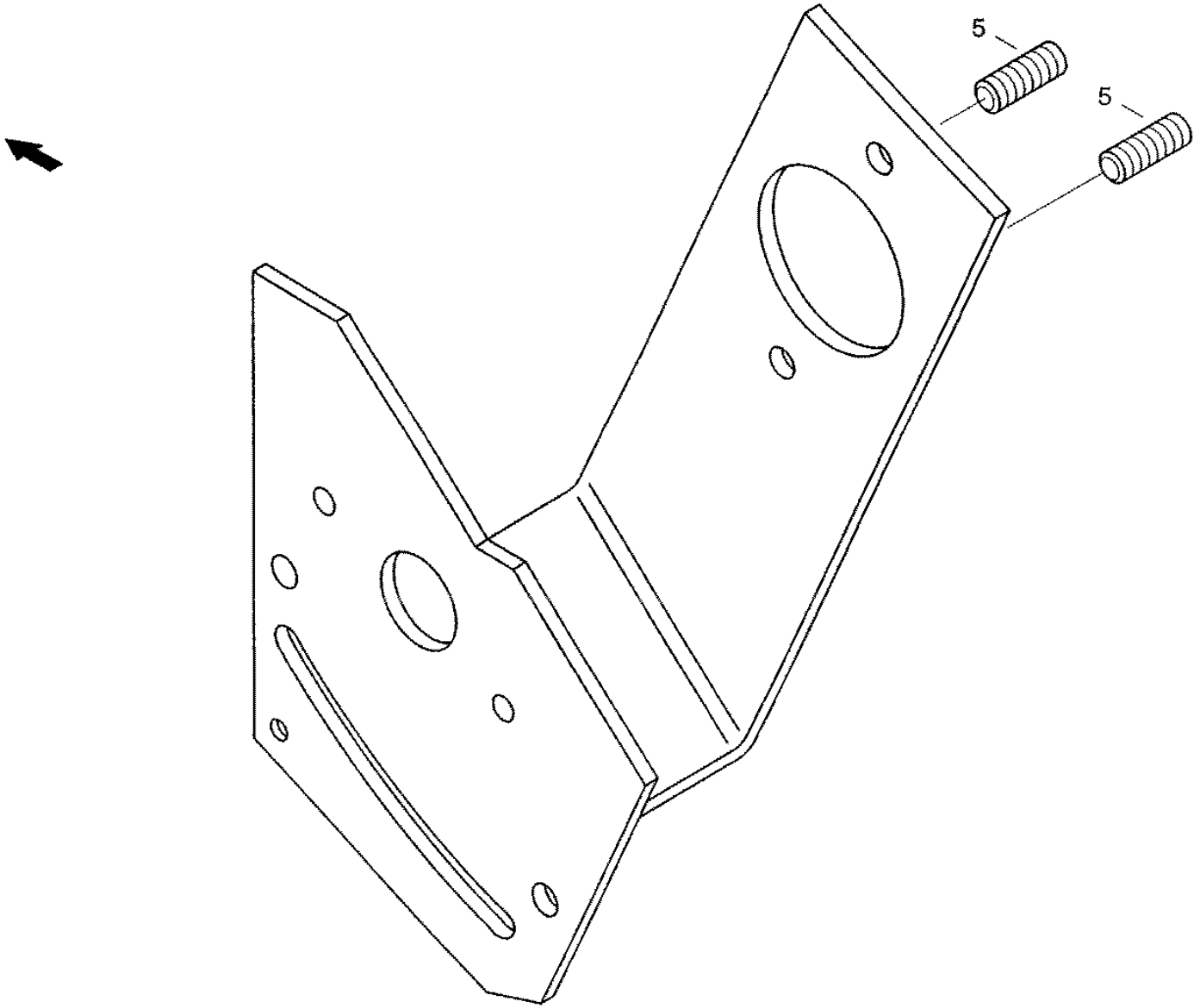

C031

CT8088_C074/9910

17.06.99

CF-80

Bearing plate, l.h.
опорная пластина слева
Lagerplatte Li

C075

REF.	PART NO.	ENGLISH	РУССКИЙ	DEUTSCH	REMARK	QTY
0005	006037092	Threaded pin	установочный винт	Gewindestift	M 10X20-14H	2

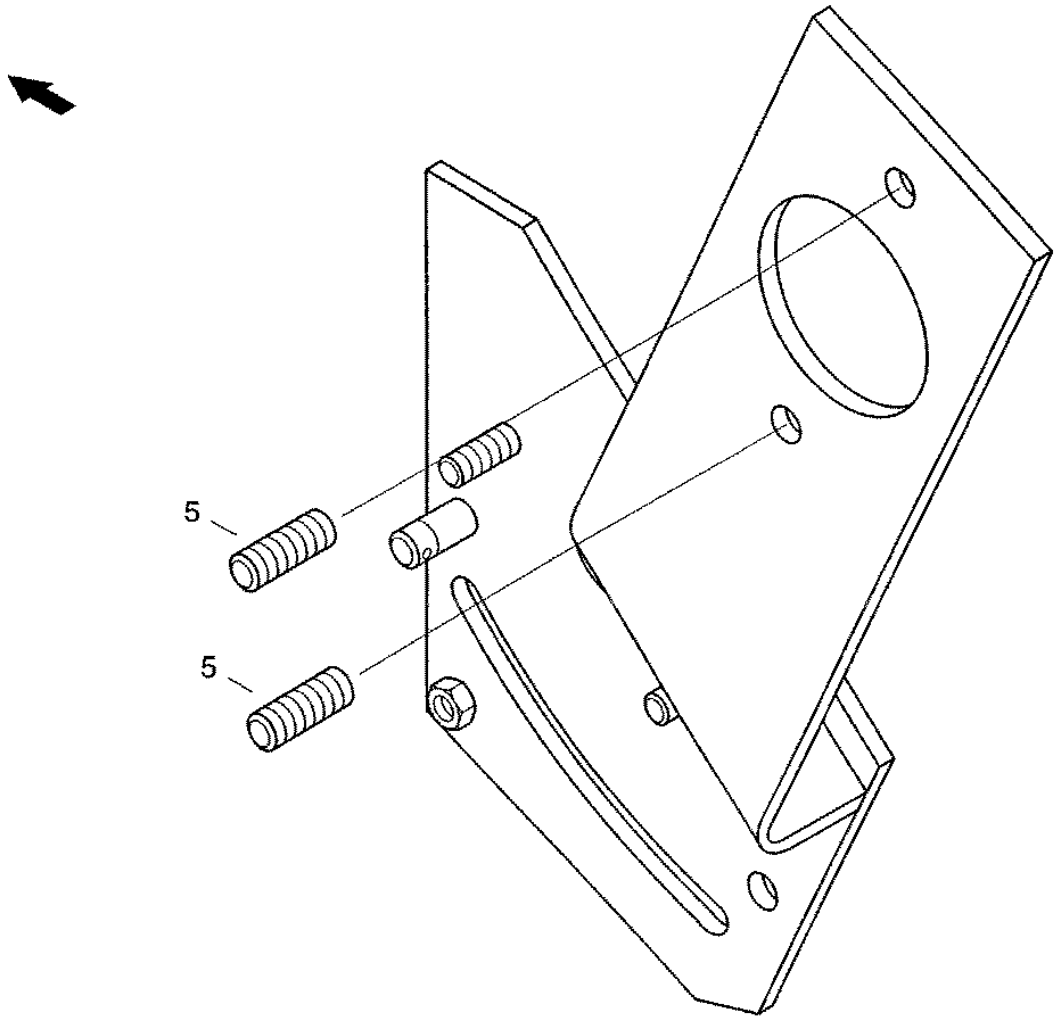

C031

CT8088_C075/9910

17.06.99

CF-80

Bearing
подшипник
Lager

C076

REF.	PART NO.	ENGLISH	РУССКИЙ	DEUTSCH	REMARK	QTY
0001	020221543	Intaking ring	установочное кольцо	Aufnahmering		1
0005	003652026	Grooved ball bearing	радиальный шарикоподшипник	Rillenkugellager	6205 FAG	1

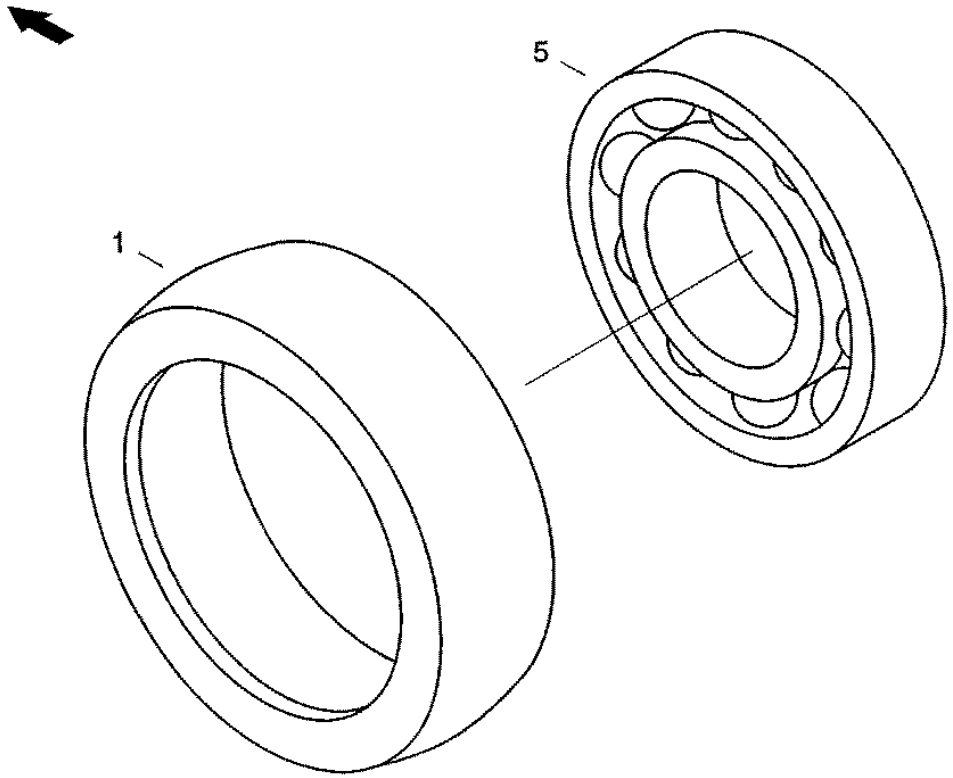

C050

CT8088_C076/9910

25.06.99

CF-80

Cover
крышка
Deckel

C077

REF.	PART NO.	ENGLISH	РУССКИЙ	DEUTSCH	REMARK	QTY
0077	061068726	Gasket	прокладка	Dichtung		2
0078	061068718	Gasket	прокладка	Dichtung		2

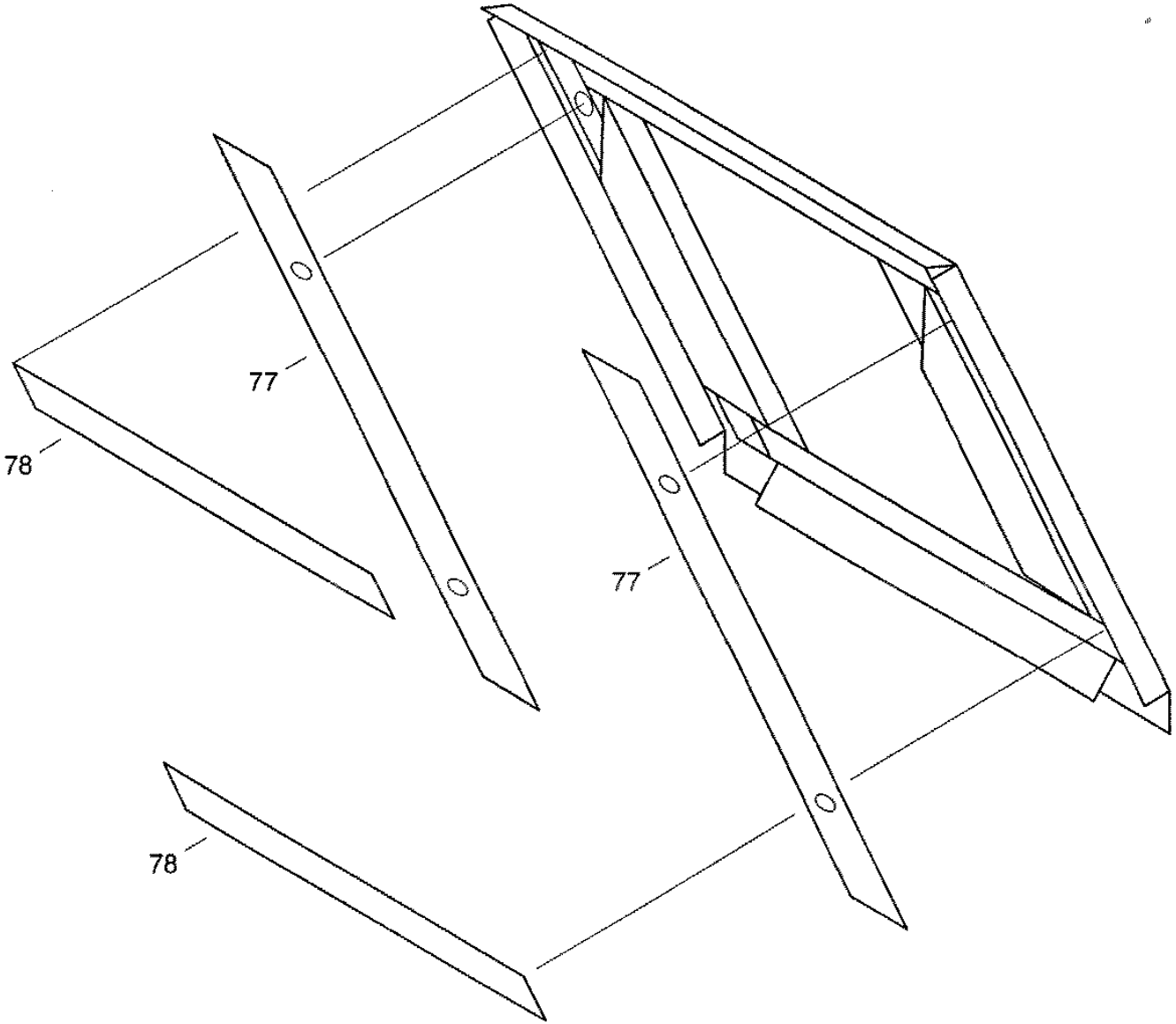

C066

XCT8088_C077/9910

13.07.99

CF-80

Tank cover, Tank upper part
верхняя часть зернового бункера
Korntankoberteil

C078

REF.	PART NO.	ENGLISH	РУССКИЙ	DEUTSCH	REMARK	QTY
0005	061072505	Corner Section	угловой профиль	Eckprofil		2
0007	061072216	Cover Plate	накладка	Deckblech		1
0015	061072554	Corner Plate	угловой лист	Eckblech		2
0018	061072546	Cross Member	поперечная опора	Quertraeger		1
0020	31305825	Angle	уголок	Winkel		1
0025	061011848	Bracket	крепление	Halter		2
0026	614-8016	Hex bolt	винт с шестигранной головкой	Sechskantschraube	M8X16 8.8-A3C	35
0027	825-1408	Hex nut	шестигранная гайка	Sechskantmutter	M8 8-A3C	44
0028	006576068	Locking washer	стопорная шайба	Sperrkantscheibe		112
0029	614-8020	Hex bolt	винт с шестигранной головкой	Sechskantschraube	M8X20 8.8-A3C	2
0032	614-8025	Hex bolt	винт с шестигранной головкой	Sechskantschraube	M8X25 8.8-A3C	4
0033	825-1408	Hex nut	шестигранная гайка	Sechskantmutter	M8 8-A3C	4
0034	006576068	Locking washer	стопорная шайба	Sperrkantscheibe		8
0040	31296830	Support	опора	Auflage		1
0043	31296822	Cover Plate	накладка	Deckblech		1
0044	614-8016	Hex bolt	винт с шестигранной головкой	Sechskantschraube	M8X16 8.8-A3C	4
0045	006576068	Locking washer	стопорная шайба	Sperrkantscheibe		4

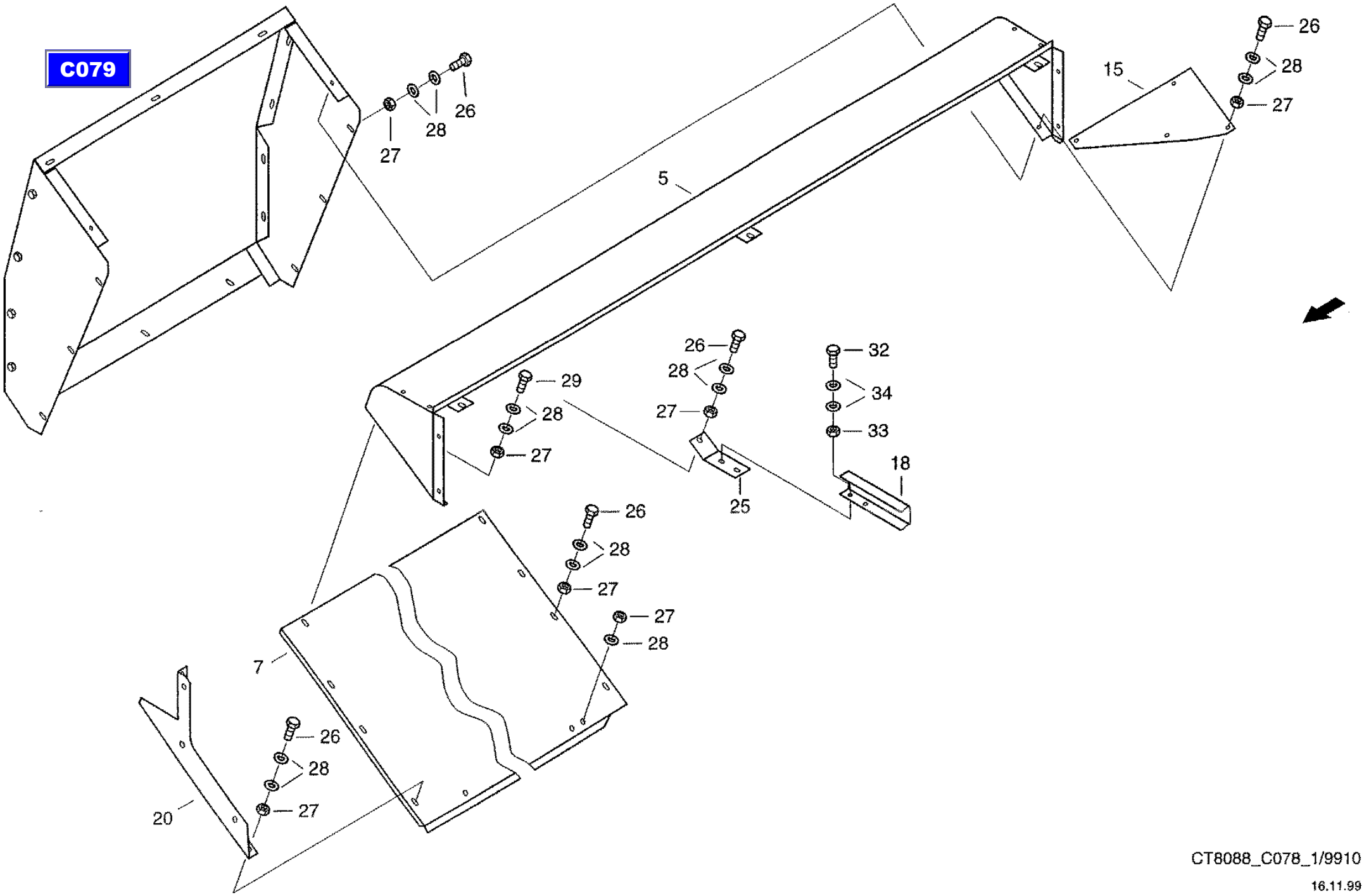
C079
26
28
27
5
15
26
28
27
29
28
27
26
28
27
25
32
34
33
18
26
28
27
27
28
7
26
28
27
20
CT8088_C078_1/9910
16.11.99

CF-80

Tank cover, Tank upper part
верхняя часть зернового бункера
Korntankoberteil

C078

REF.	PART NO.	ENGLISH	РУССКИЙ	DEUTSCH	REMARK	QTY
0005	061072505	Corner Section	угловой профиль	Eckprofil		2
0007	061072216	Cover Plate	накладка	Deckblech		1
0015	061072554	Corner Plate	угловой лист	Eckblech		2
0018	061072546	Cross Member	поперечная опора	Quertraeger		1
0020	31305825	Angle	уголок	Winkel		1
0025	061011848	Bracket	крепление	Halter		2
0026	614-8016	Hex bolt	винт с шестигранной головкой	Sechskantschraube	M8X16 8.8-A3C	35
0027	825-1408	Hex nut	шестигранная гайка	Sechskantmutter	M8 8-A3C	44
0028	006576068	Locking washer	стопорная шайба	Sperrkantscheibe		112
0029	614-8020	Hex bolt	винт с шестигранной головкой	Sechskantschraube	M8X20 8.8-A3C	2
0032	614-8025	Hex bolt	винт с шестигранной головкой	Sechskantschraube	M8X25 8.8-A3C	4
0033	825-1408	Hex nut	шестигранная гайка	Sechskantmutter	M8 8-A3C	4
0034	006576068	Locking washer	стопорная шайба	Sperrkantscheibe		8
0040	31296830	Support	опора	Auflage		1
0043	31296822	Cover Plate	накладка	Deckblech		1
0044	614-8016	Hex bolt	винт с шестигранной головкой	Sechskantschraube	M8X16 8.8-A3C	4
0045	006576068	Locking washer	стопорная шайба	Sperrkantscheibe		4

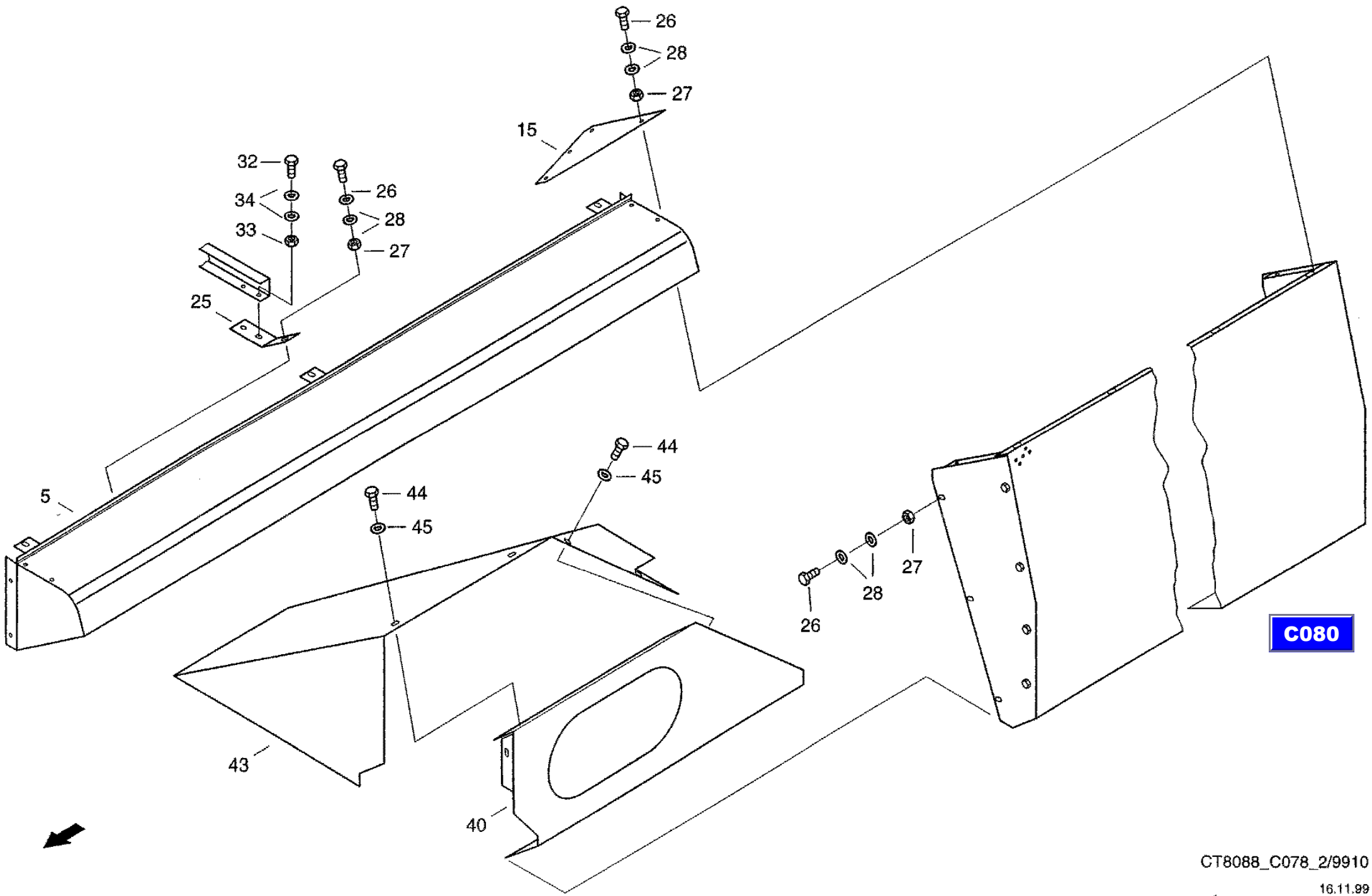

CT8088_C078_2/9910

16.11.99

CF-80

Side panel, left
боковая стенка слева
Seitenwand Links

C079

REF.	PART NO.	ENGLISH	РУССКИЙ	DEUTSCH	REMARK	QTY
0001	061072152	Side Panel	боковина	Seitenteil		1
0002	061072441	Stabilizing Plate	шпангоут	Spant		1
0003	061072458	Stabilizing Plate	шпангоут	Spant		1
0004	614-8016	Hex bolt	винт с шестигранной головкой	Sechskantschraube	M8X16 8.8-A3C	8
0005	006576068	Locking washer	стопорная шайба	Sperrkantscheibe		8
0006	825-1408	Hex nut	шестигранная гайка	Sechskantmutter	M8 8-A3C	8

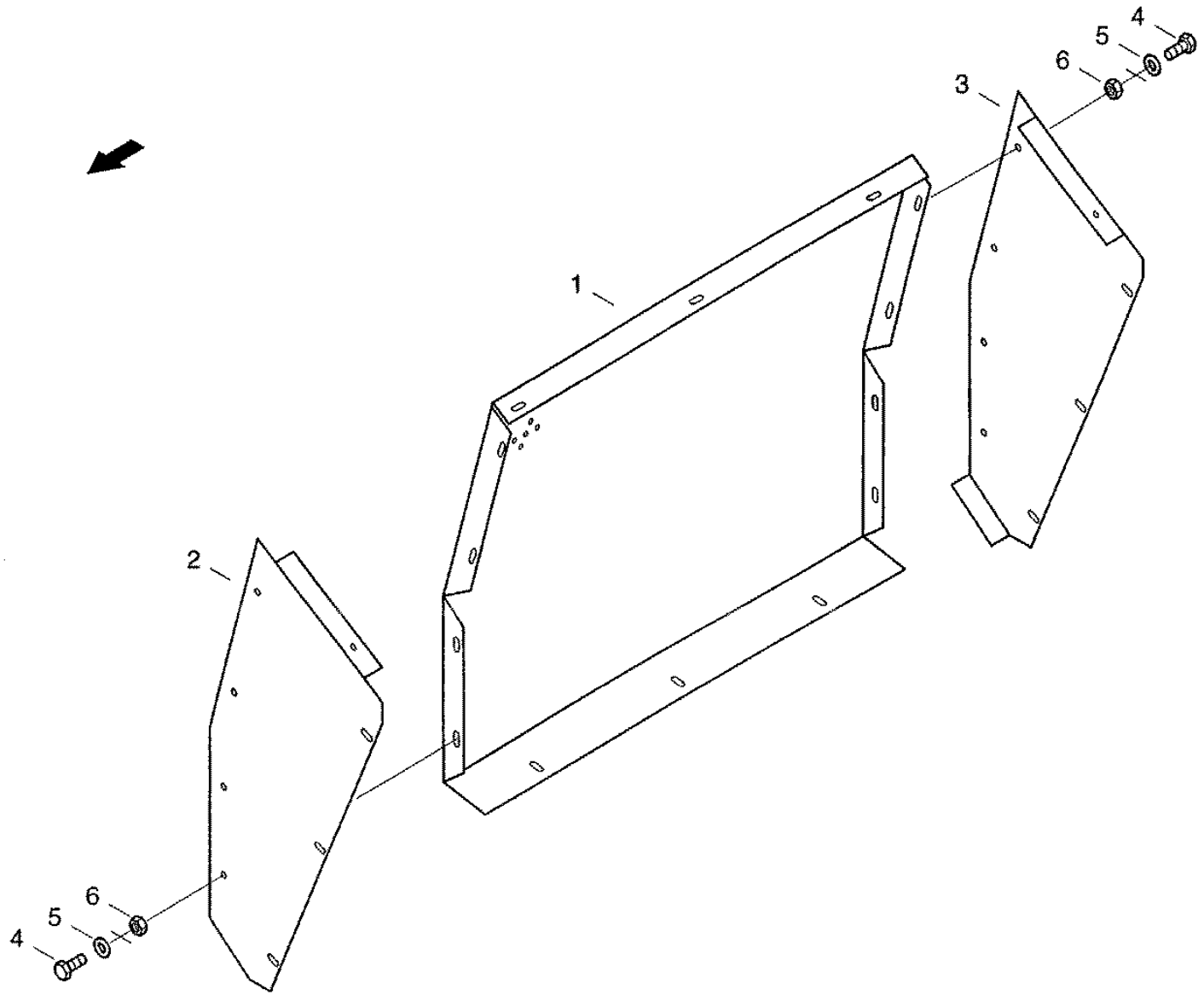

C078

CT8088_C079/9910

16.08.99

CF-80

Side panel, right
боковая стенка справа
Seitenwand Rechts

C080

REF.	PART NO.	ENGLISH	РУССКИЙ	DEUTSCH	REMARK	QTY
0001	061072160	Side Panel	боковина	Seitenteil		1
0002	061072441	Stabilizing Plate	шпангоут	Spant		1
0005	061072458	Stabilizing Plate	шпангоут	Spant		1
0006	614-8016	Hex bolt	винт с шестигранной головкой	Sechskantschraube	M8X16 8.8-A3C	8
0007	006576068	Locking washer	стопорная шайба	Sperrkantscheibe		8
0008	825-1408	Hex nut	шестигранная гайка	Sechskantmutter	M8 8-A3C	8

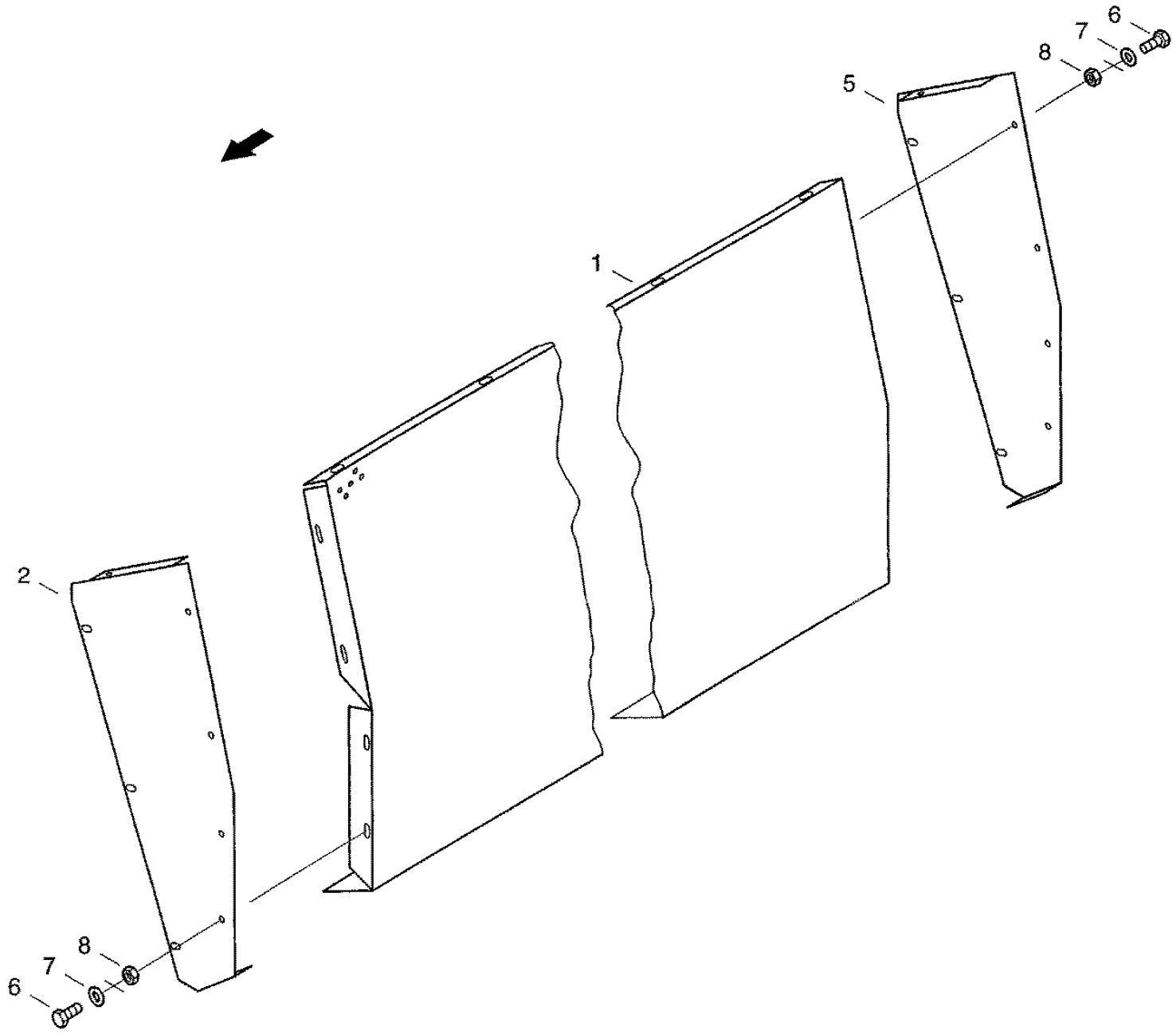

C078

CT8088_C080/9910

25.08.99

CF-80

Grain tank extension
надставка к зерновому бункеру
Korntankaufsatz

C081

REF.	PART NO.	ENGLISH	РУССКИЙ	DEUTSCH	REMARK	QTY
0003	061003864	Flap	заслонка	Klappe		1
0004	061003903	Flap	заслонка	Klappe		1
0007	061003198	Cover	крышка	Deckel		2
0008	061013640	Tension rod	тяга	Zugstange		1
0012	061003204	Bearing	опора	Lagerung		4
0016	060076198	Strap	шарнирная планка	Scharnierlasche		2
0019	060076220	Strap	шарнирная планка	Scharnierlasche		1
0020	061026887	Strap	шарнирная планка	Scharnierlasche		1
0026	614-8016	Hex bolt	винт с шестигранной головкой	Sechskantschraube	M8X16 8.8-A3C	8
0027	825-1408	Hex nut	шестигранная гайка	Sechskantmutter	M8 8-A3C	8
0028	006576068	Locking washer	стопорная шайба	Sperrkantscheibe		8
0029	895-25008	Washer	шайба	Scheibe	8,4 140HV-A3C	8
0033	614-8020	Hex bolt	винт с шестигранной головкой	Sechskantschraube	M8X20 8.8-A3C	18
0034	825-1408	Hex nut	шестигранная гайка	Sechskantmutter	M8 8-A3C	18
0035	006576068	Locking washer	стопорная шайба	Sperrkantscheibe		18
0036	895-25008	Washer	шайба	Scheibe	8.4 140HV-A3C	18
0040	825-1410	Hex nut	шестигранная гайка	Sechskantmutter	M10 8-A3C	10
0041	020925812	Washer	шайба	Scheibe		10
0042	006501163	Spring washer	пружинная шайба	Federscheibe	B10-FST-A3C	10
0046	825-1410	Hex nut	шестигранная гайка	Sechskantmutter	M10 8-A3C	8
0047	020925812	Washer	шайба	Scheibe		16
0048	006501163	Spring washer	пружинная шайба	Federscheibe	B10-FST-A3C	8
0051	825-1410	Hex nut	шестигранная гайка	Sechskantmutter	M10 8-A3C	8
0052	006576076	Locking washer	стопорная шайба	Sperrkantscheibe		8
0056	895-11012	Washer	шайба	Scheibe	13 ST-A3C	4
0057	733-4020	Splint Pin	шплинт	Splint	4X20 ST-A3C	4
0061	614-8025	Hex bolt	винт с шестигранной головкой	Sechskantschraube	M8X25 8.8-A3C	8
0063	825-1408	Hex nut	шестигранная гайка	Sechskantmutter	M8 8-A3C	8
0064	832-46408	Hex, Nut	шестигранная гайка	Sechskantmutter	VM8 8-A3C	8
0068	614-10025	Hex bolt	винт с шестигранной головкой	Sechskantschraube	M10X25 8.8-A3C	2

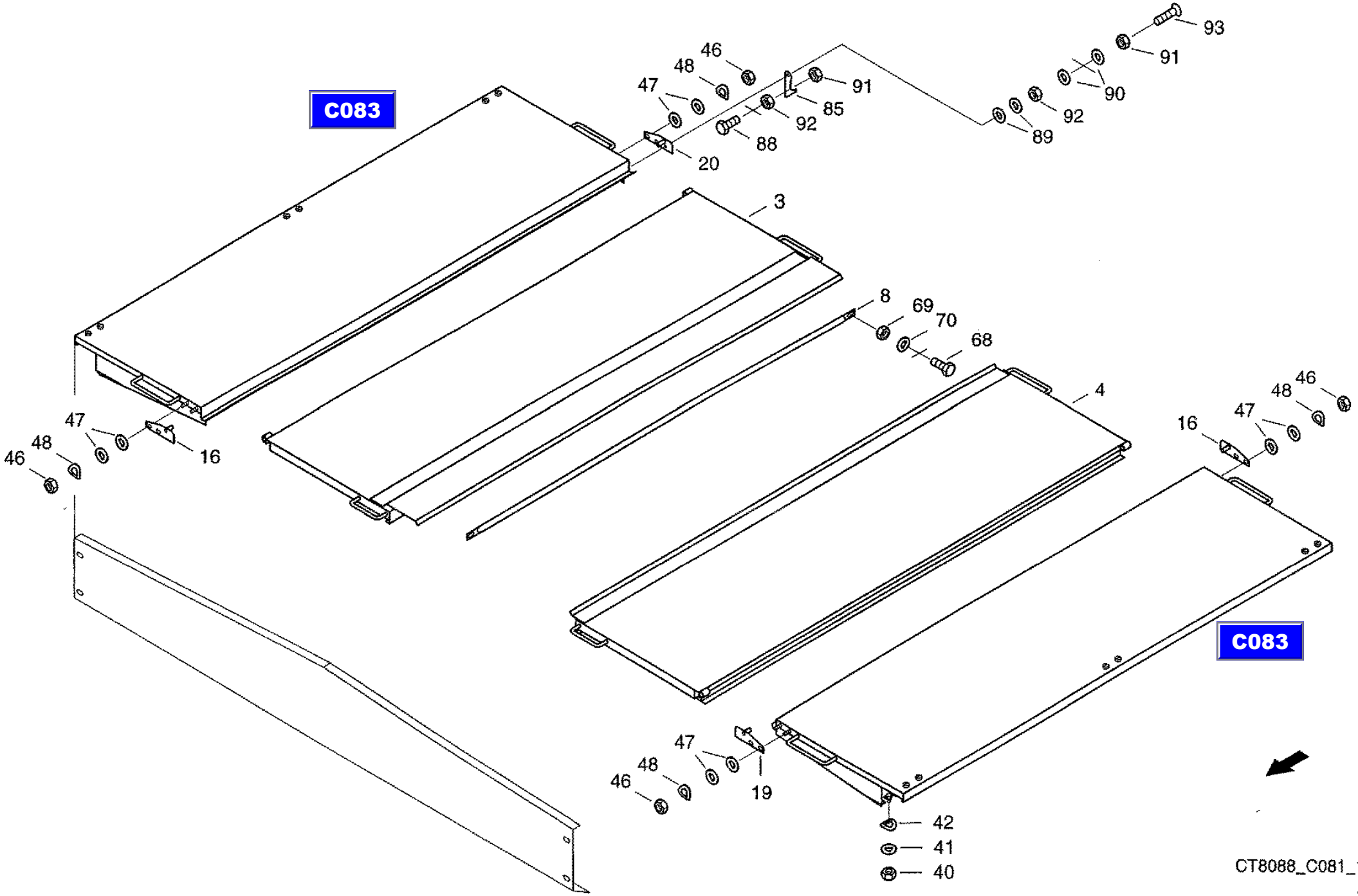

CT8088_C081_1/9910

18.08.99

CF-80

Grain tank extension
надставка к зерновому бункеру
Korntankaufsatz

C081

REF.	PART NO.	ENGLISH	РУССКИЙ	DEUTSCH	REMARK	QTY
0069	825-1410	Hex nut	шестигранная гайка	Sechskantmutter	M10 8-A3C	2
0070	006576076	Locking washer	стопорная шайба	Sperrkantscheibe		2
0080	061024057	Bracket	крепление	Halter		1
0085	060183617	Ratchet handle	защелка	Klinke		1
0088	614-8040	Hex bolt	винт с шестигранной головкой	Sechskantschraube	M8X40 8.8-A3C	1
0089	006502638	Washer	шайба	Scheibe	R9 ST-A3C	2
0090	895-25008	Washer	шайба	Scheibe	8,4 140HV-A3C	2
0091	832-10408	Hex. nut	шестигранная гайка	Sechskantmutter	M8 8-A3C	2
0092	825-1408	Hex nut	шестигранная гайка	Sechskantmutter	M8 8-A3C	2
0093	006071053	Countersunk screw	винт с потайной головкой	Senkschraube	M8X40-5.8-A3C	1

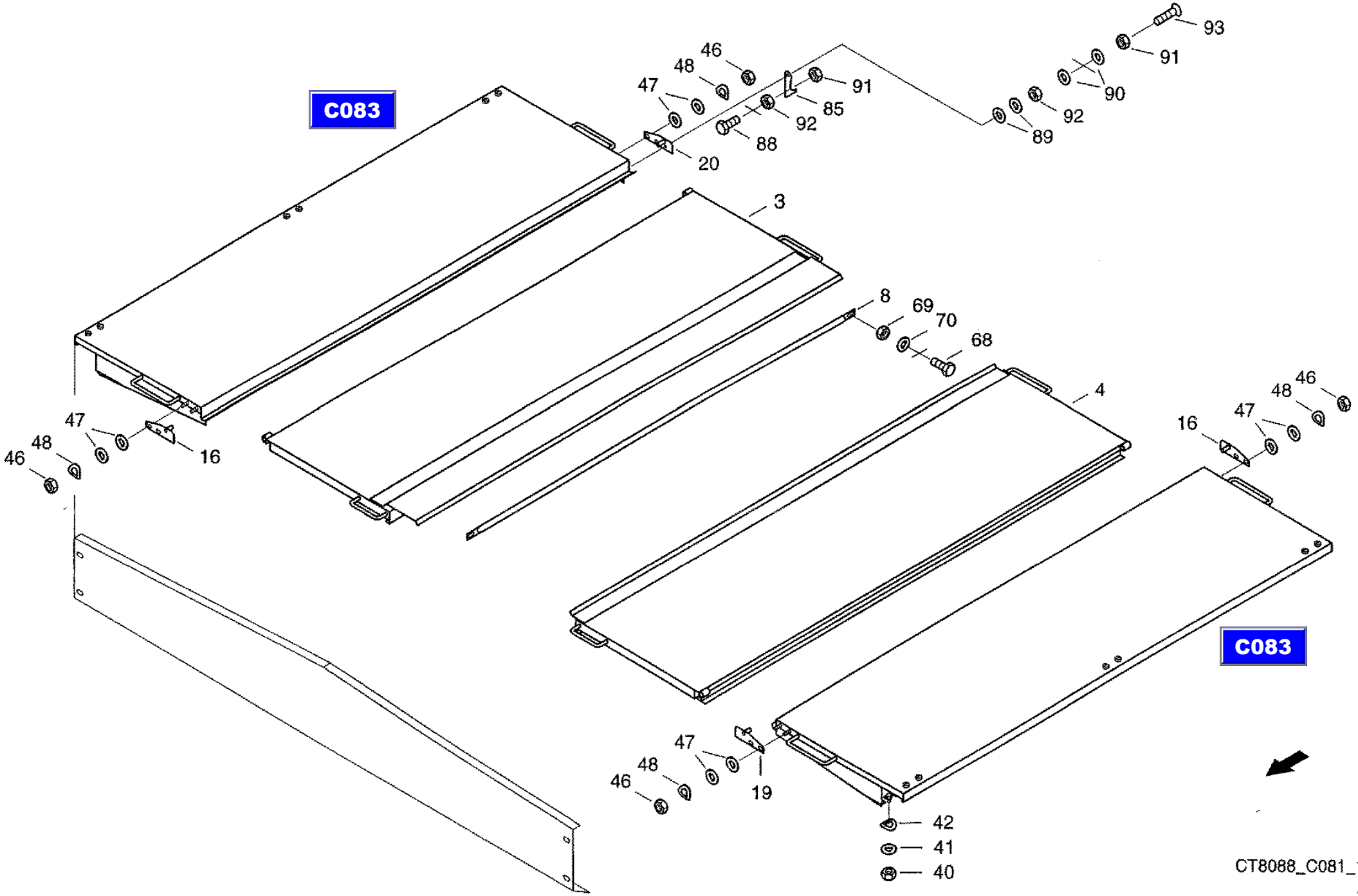

CT8088_C081_1/9910

18.08.99

CF-80

Grain tank extension
надставка к зерновому бункеру
Korntankaufsatz

C081

REF.	PART NO.	ENGLISH	РУССКИЙ	DEUTSCH	REMARK	QTY
0003	061003864	Flap	заслонка	Klappe		1
0004	061003903	Flap	заслонка	Klappe		1
0007	061003198	Cover	крышка	Deckel		2
0008	061013640	Tension rod	тяга	Zugstange		1
0012	061003204	Bearing	опора	Lagerung		4
0016	060076198	Strap	шарнирная планка	Scharnierlasche		2
0019	060076220	Strap	шарнирная планка	Scharnierlasche		1
0020	061026887	Strap	шарнирная планка	Scharnierlasche		1
0026	614-8016	Hex bolt	винт с шестигранной головкой	Sechskantschraube	M8X16 8.8-A3C	8
0027	825-1408	Hex nut	шестигранная гайка	Sechskantmutter	M8 8-A3C	8
0028	006576068	Locking washer	стопорная шайба	Sperrkantscheibe		8
0029	895-25008	Washer	шайба	Scheibe	8,4 140HV-A3C	8
0033	614-8020	Hex bolt	винт с шестигранной головкой	Sechskantschraube	M8X20 8.8-A3C	18
0034	825-1408	Hex nut	шестигранная гайка	Sechskantmutter	M8 8-A3C	18
0035	006576068	Locking washer	стопорная шайба	Sperrkantscheibe		18
0036	895-25008	Washer	шайба	Scheibe	8.4 140HV-A3C	18
0040	825-1410	Hex nut	шестигранная гайка	Sechskantmutter	M10 8-A3C	10
0041	020925812	Washer	шайба	Scheibe		10
0042	006501163	Spring washer	пружинная шайба	Federscheibe	B10-FST-A3C	10
0046	825-1410	Hex nut	шестигранная гайка	Sechskantmutter	M10 8-A3C	8
0047	020925812	Washer	шайба	Scheibe		16
0048	006501163	Spring washer	пружинная шайба	Federscheibe	B10-FST-A3C	8
0051	825-1410	Hex nut	шестигранная гайка	Sechskantmutter	M10 8-A3C	8
0052	006576076	Locking washer	стопорная шайба	Sperrkantscheibe		8
0056	895-11012	Washer	шайба	Scheibe	13 ST-A3C	4
0057	733-4020	Splint Pin	шплинт	Splint	4X20 ST-A3C	4
0061	614-8025	Hex bolt	винт с шестигранной головкой	Sechskantschraube	M8X25 8.8-A3C	8
0063	825-1408	Hex nut	шестигранная гайка	Sechskantmutter	M8 8-A3C	8
0064	832-46408	Hex, Nut	шестигранная гайка	Sechskantmutter	VM8 8-A3C	8
0068	614-10025	Hex bolt	винт с шестигранной головкой	Sechskantschraube	M10X25 8.8-A3C	2

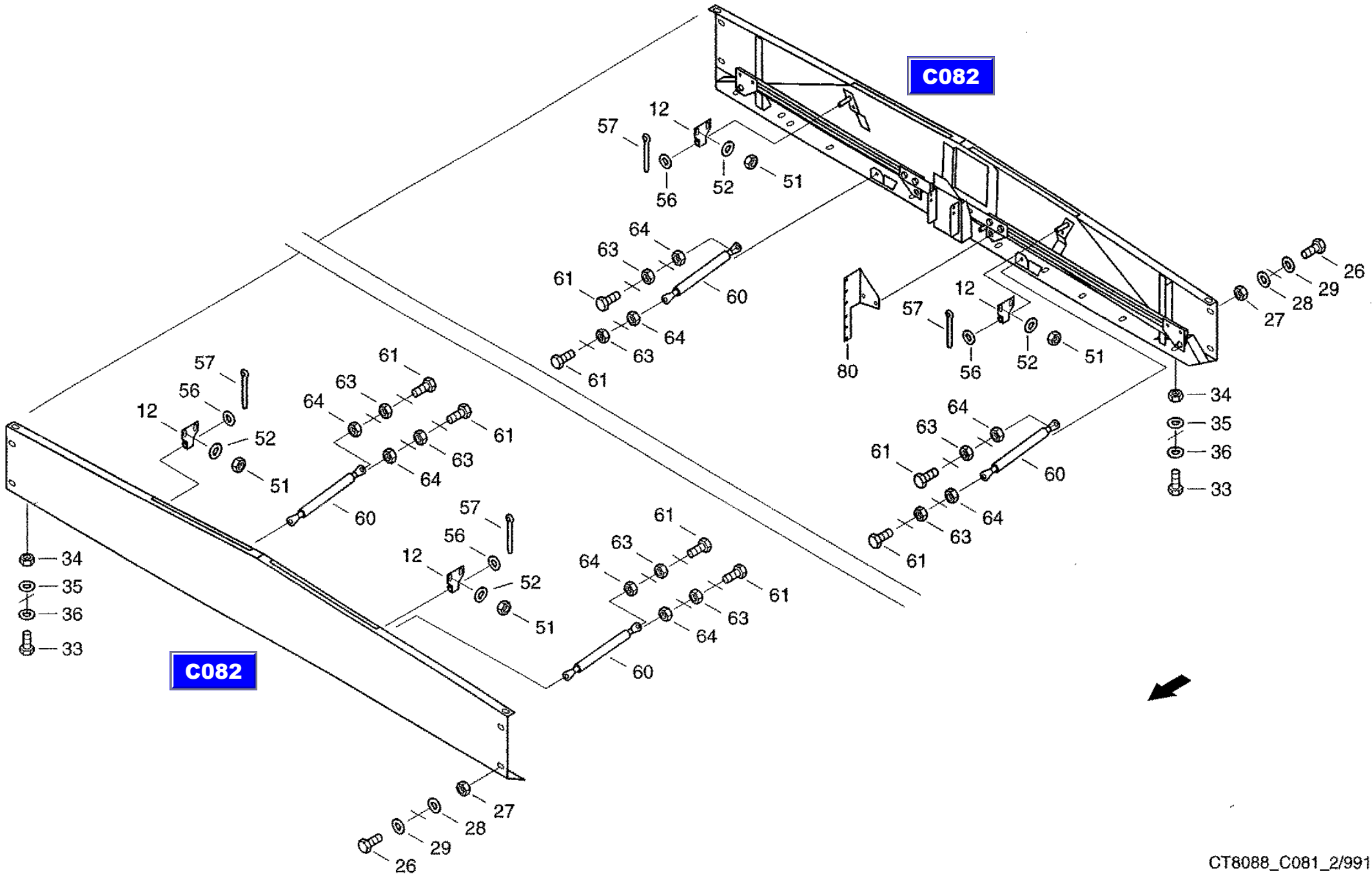

CT8088_C081_2/9910

18.08.99

CF-80

Grain tank extension
надставка к зерновому бункеру
Korntankaufsatz

C081

REF.	PART NO.	ENGLISH	РУССКИЙ	DEUTSCH	REMARK	QTY
0069	825-1410	Hex nut	шестигранная гайка	Sechskantmutter	M10 8-A3C	2
0070	006576076	Locking washer	стопорная шайба	Sperrkantscheibe		2
0080	061024057	Bracket	крепление	Halter		1
0085	060183617	Ratchet handle	защелка	Klinke		1
0088	614-8040	Hex bolt	винт с шестигранной головкой	Sechskantschraube	M8X40 8.8-A3C	1
0089	006502638	Washer	шайба	Scheibe	R9 ST-A3C	2
0090	895-25008	Washer	шайба	Scheibe	8,4 140HV-A3C	2
0091	832-10408	Hex. nut	шестигранная гайка	Sechskantmutter	M8 8-A3C	2
0092	825-1408	Hex nut	шестигранная гайка	Sechskantmutter	M8 8-A3C	2
0093	006071053	Countersunk screw	винт с потайной головкой	Senkschraube	M8X40-5.8-A3C	1

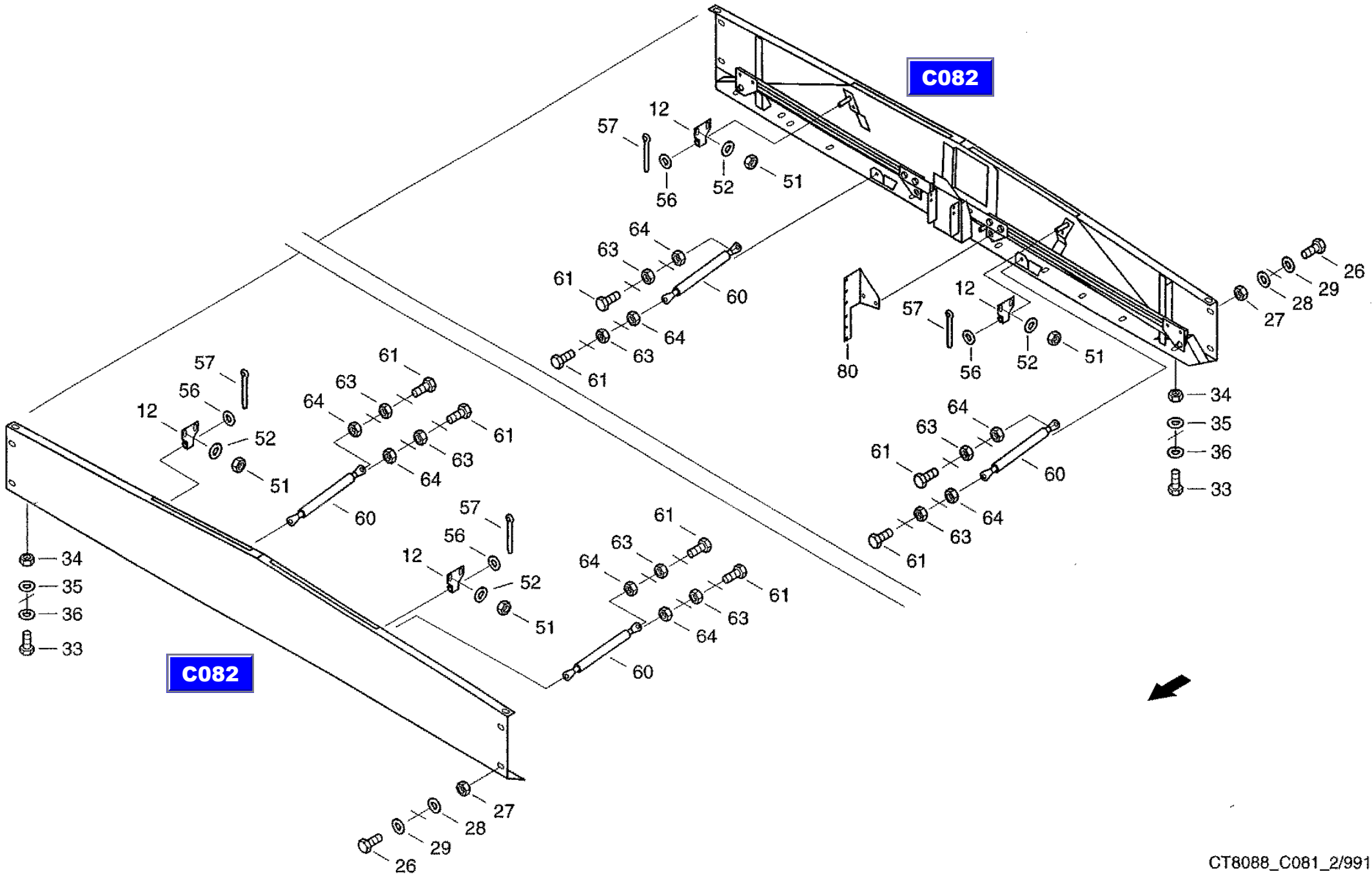

CT8088_C081_2/9910

18.08.99

CF-80

Front wall
передняя панель
Stirnwand

C082

REF.	PART NO.	ENGLISH	РУССКИЙ	DEUTSCH	REMARK	QTY
0001	061003936	Rear wall	задняя стенка	Rueckwand		1
0020	061003421	Slide	задвижка	Schieber		1
0040	061003438	Slide	задвижка	Schieber		1
0060	061003487	Lever	рычаг	Hebel		1
0070	061003526	Lever	рычаг	Hebel		1
0085	060131696	Fishplate	накладка	Lasche		1
0086	061003542	Lever	рычаг	Hebel		1
0090	614-10020	Hex bolt	винт с шестигранной головкой	Sechskantschraube	M10X20 8.8-A3C	4
0091	020925812	Washer	шайба	Scheibe		4
0092	006501163	Spring washer	пружинная шайба	Federscheibe	B10-FST-A3C	4
0096	895-11012	Washer	шайба	Scheibe	13 ST-A3C	5
0097	733-4020	Splint Pin	шплинт	Splint	4X20 ST-A3C	5

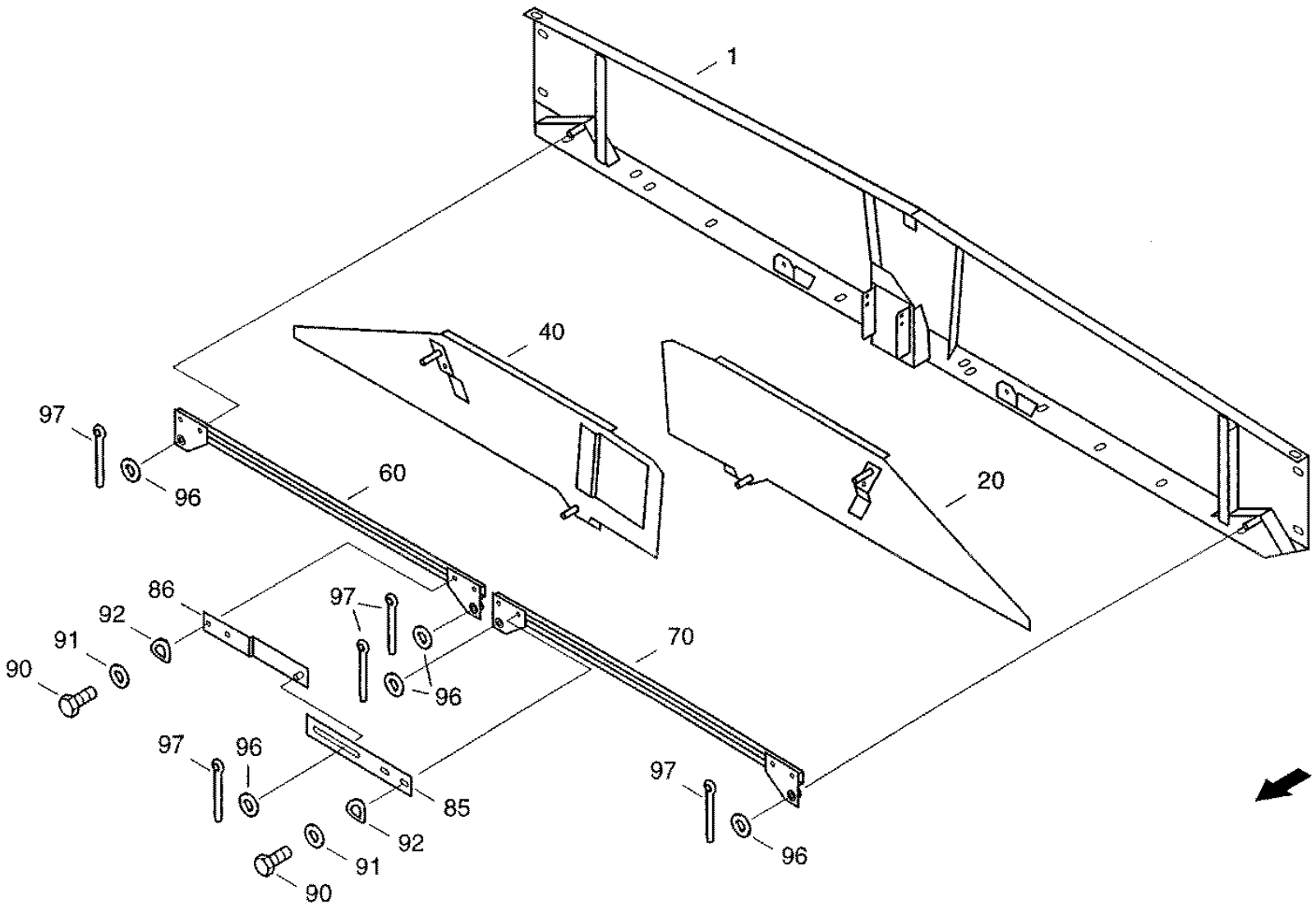

C081

CT8088_C082/9910

17.08.99

CF-80

Cover
крышка
Deckel

C083

REF.	PART NO.	ENGLISH	РУССКИЙ	DEUTSCH	REMARK	QTY
0001	061003220	Cover	крышка	Deckel		1
0018	061003278	Support	опора	Traeger		1
0024	060512216	Flat-round-head screw	болт с полупотайной головкой	Flachrundschraube		6
0025	895-25006	Washer	шайба	Scheibe	A6,4 ST-A3C	6
0026	006501397	Spring washer	пружинная шайба	Federscheibe	B6 FST-A3C	6
0027	825-1406	Hex nut	шестигранная гайка	Sechskantmutter	M6 8-A3C	6

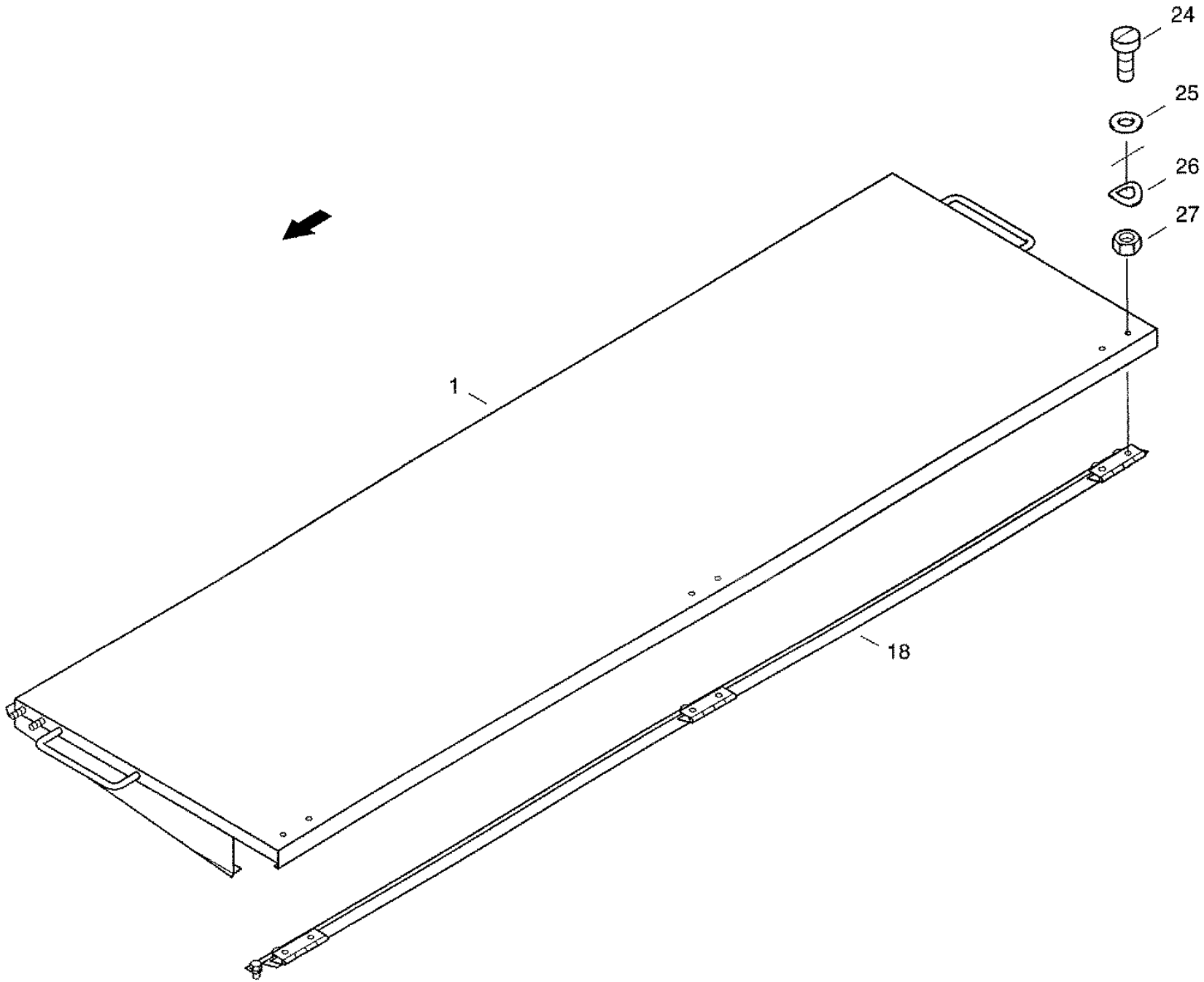

C081

CT8088_C083/9910

17.08.99

CF-80

Fan guards
защитный колпак вентилятора
Geblaeseschutze

C084

REF.	PART NO.	ENGLISH	РУССКИЙ	DEUTSCH	REMARK	QTY
0002	31289823	Guard	защитное приспособление	Schutz		1
0003	31289897	Guard	защитное приспособление	Schutz		1
0006	31289936	Cover	кожух	Abdeckung		1
0007	31290005	Flap	заслонка	Klappe		1
0008	31289944	Wall	стенка	Wand		1
0010	31289960	Cover	кожух	Abdeckung		1
0011	31290013	Flap	заслонка	Klappe		1
0012	31289985	Wall	стенка	Wand		1
0015	31298213	Angle	уголок	Winkel		1
0016	31298221	Angle	уголок	Winkel		1
0017	31298238	Angle	уголок	Winkel		1
0030	06606067	Tapered Handle	коническая ручка	Kegelgriff	N50	4
0031	06577124	Locking washer	стопорная шайба	Sperrkantscheibe		4
0033	006340000	Hex bolt	винт с шестигранной головкой	Sechskantschraube	M6X16 SK-8.8-A3C	15
0034	825-1406	Hex nut	шестигранная гайка	Sechskantmutter	M6 8-A3C	15
0035	06577124	Locking washer	стопорная шайба	Sperrkantscheibe		15
0038	614-10025	Hex bolt	винт с шестигранной головкой	Sechskantschraube	M10X25 8.8-A3C	4
0039	825-1410	Hex nut	шестигранная гайка	Sechskantmutter	M10 8-A3C	4
0040	06577052	Locking washer	стопорная шайба	Sperrkantscheibe		4
0042	06400431	Splint Pin	шплинт	Splint	4X56 ST-A3C	2

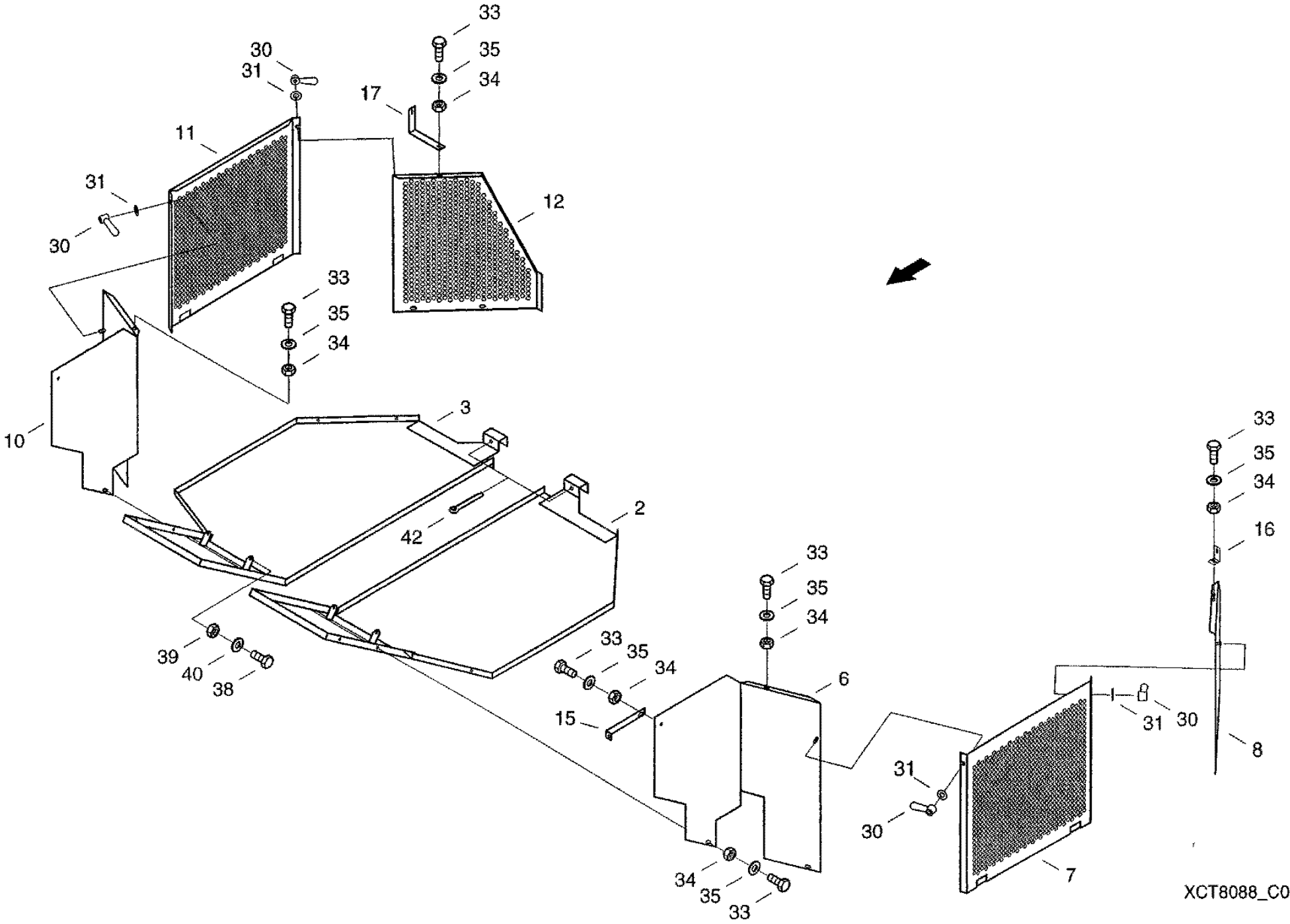
33
35
34
30
31
17
11
12
31
30
33
35
34
10
3
2
42
39
40
38
33
35
34
15
6
33
35
34
16
8
31
30
31
30
7
34
35
33
XCT8088_C084/9910
24.11.99

CF-80

Mower clutch
сцепление жатки
Schneidwerkkupplung

D001

REF.	PART NO.	ENGLISH	РУССКИЙ	DEUTSCH	REMARK	QTY
0002	021422792	Washer	шайба	Scheibe		4
0003	800-1140	Snap ring	стопорное кольцо	Sicherungsring	40X1.75FST	2
0005	061071520	Bow	скоба	Buegel		1
0006	061071561	Angle	уголок	Winkel		1
0007	614-8025	Hex boll	винт с шестигранной головкой	Sechskantschraube	M8X25 8.8-A3C	6
0008	006576068	Locking washer	стопорная шайба	Sperrkantscheibe		12
0009	825-1408	Hex nut	шестигранная гайка	Sechskantmutter	M8 8-A3C	6
0010	061071512	Belt Guide	направляющая ремня	Riemenfuehrung		1
0011	061071481	Angle	уголок	Winkel		2
0012	614-8025	Hex bolt	винт с шестигранной головкой	Sechskantschraube	M8X25 8.8-A3C	7
0013	614-8035	Hex bolt	винт с шестигранной головкой	Sechskantschraube	M8X35 8.8-A3C	3
0014	006576068	Locking washer	стопорная шайба	Sperrkantscheibe		20
0015	825-1408	Hex nut	шестигранная гайка	Sechskantmutter	M8 8-A3C	10
0016	020791051	Sleeve	гильза	Huelse		1
0017	814-8090	Hex bolt	винт с шестигранной головкой	Sechskantschraube	M8X90 8.8-A3C	1
0018	06577028	Locking washer	стопорная шайба	Sperrkantscheibe		1
0019	825-1408	Hex nut	шестигранная гайка	Sechskantmutter	M8 8-A3C	1
0020	061071537	Guard	защитное приспособление	Schutz		1
0021	061071498	Angle	уголок	Winkel		1
0022	614-8025	Hex bolt	винт с шестигранной головкой	Sechskantschraube	M8X25 8.8-A3C	4
0023	006576068	Locking washer	стопорная шайба	Sperrkantscheibe		8
0024	825-1408	Hex nut	шестигранная гайка	Sechskantmutter	M8 8-A3C	4
0029	07611545	Bolt	болт	Bolzen	B20 H11X90X74 ST-A3C	1
0030	007611416	Bolt	болт	Bolzen	B20 H11X70-ST-A3C	1
0031	06402730	Splint pin	шплинт	Splint	5X32 ST-A3C	4
0032	895-11020	Washer	шайба	Scheibe	21 ST-A3C	1
0040	31301130	Support	опора	Stuetze		1

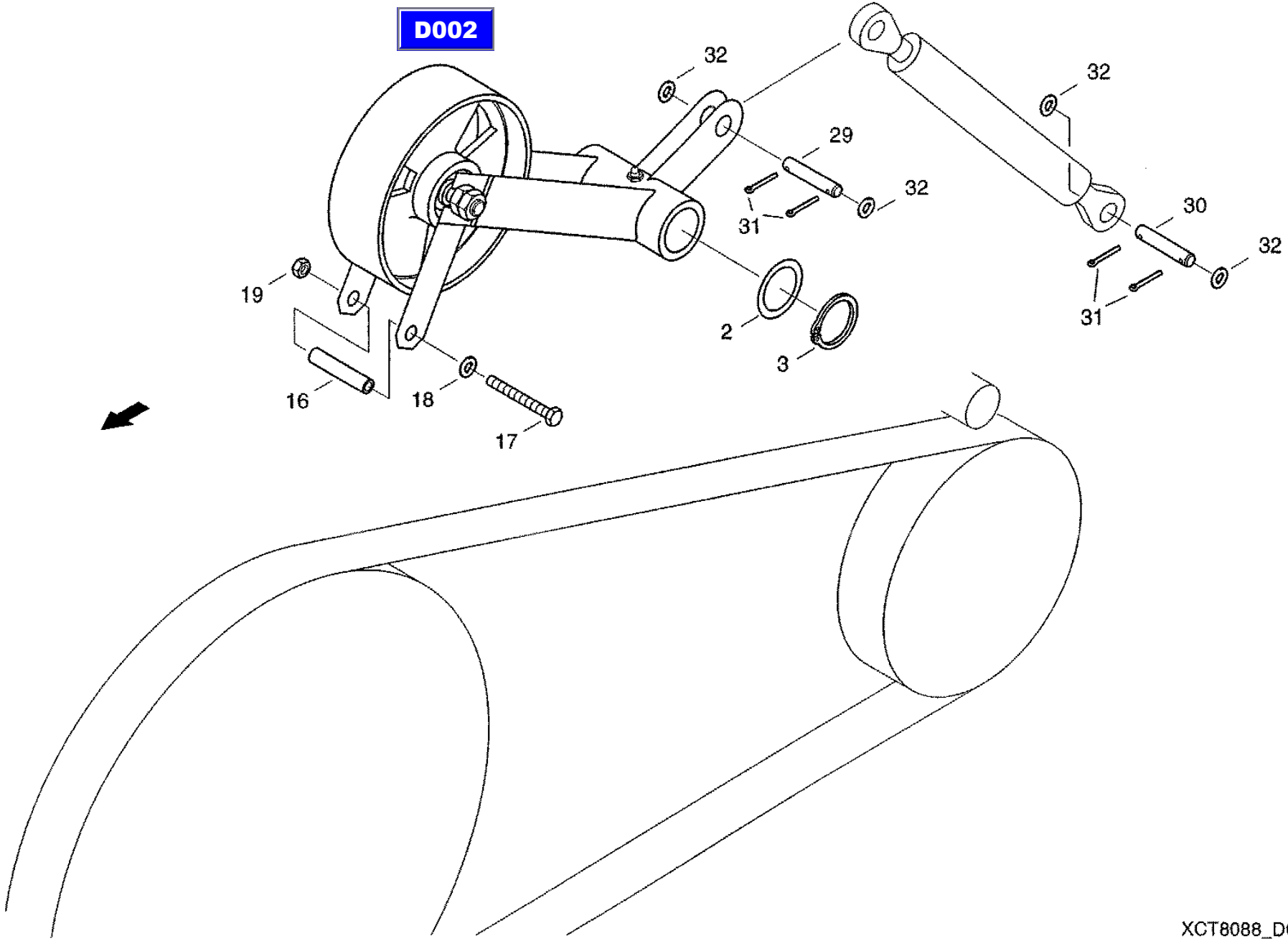

XCT8088_D001_1/9910

22.11.99

CF-80

Mower clutch
сцепление жатки
Schneidwerkkupplung

D001

REF.	PART NO.	ENGLISH	РУССКИЙ	DEUTSCH	REMARK	QTY
0002	021422792	Washer	шайба	Scheibe		4
0003	800-1140	Snap ring	стопорное кольцо	Sicherungsring	40X1.75FST	2
0005	061071520	Bow	скоба	Buegel		1
0006	061071561	Angle	уголок	Winkel		1
0007	614-8025	Hex boll	винт с шестигранной головкой	Sechskantschraube	M8X25 8.8-A3C	6
0008	006576068	Locking washer	стопорная шайба	Sperrkantscheibe		12
0009	825-1408	Hex nut	шестигранная гайка	Sechskantmutter	M8 8-A3C	6
0010	061071512	Belt Guide	направляющая ремня	Riemenfuehrung		1
0011	061071481	Angle	уголок	Winkel		2
0012	614-8025	Hex bolt	винт с шестигранной головкой	Sechskantschraube	M8X25 8.8-A3C	7
0013	614-8035	Hex bolt	винт с шестигранной головкой	Sechskantschraube	M8X35 8.8-A3C	3
0014	006576068	Locking washer	стопорная шайба	Sperrkantscheibe		20
0015	825-1408	Hex nut	шестигранная гайка	Sechskantmutter	M8 8-A3C	10
0016	020791051	Sleeve	гильза	Huelse		1
0017	814-8090	Hex bolt	винт с шестигранной головкой	Sechskantschraube	M8X90 8.8-A3C	1
0018	06577028	Locking washer	стопорная шайба	Sperrkantscheibe		1
0019	825-1408	Hex nut	шестигранная гайка	Sechskantmutter	M8 8-A3C	1
0020	061071537	Guard	защитное приспособление	Schutz		1
0021	061071498	Angle	уголок	Winkel		1
0022	614-8025	Hex bolt	винт с шестигранной головкой	Sechskantschraube	M8X25 8.8-A3C	4
0023	006576068	Locking washer	стопорная шайба	Sperrkantscheibe		8
0024	825-1408	Hex nut	шестигранная гайка	Sechskantmutter	M8 8-A3C	4
0029	07611545	Bolt	болт	Bolzen	B20 H11X90X74 ST-A3C	1
0030	007611416	Bolt	болт	Bolzen	B20 H11X70-ST-A3C	1
0031	06402730	Splint pin	шплинт	Splint	5X32 ST-A3C	4
0032	895-11020	Washer	шайба	Scheibe	21 ST-A3C	1
0040	31301130	Support	опора	Stuetze		1

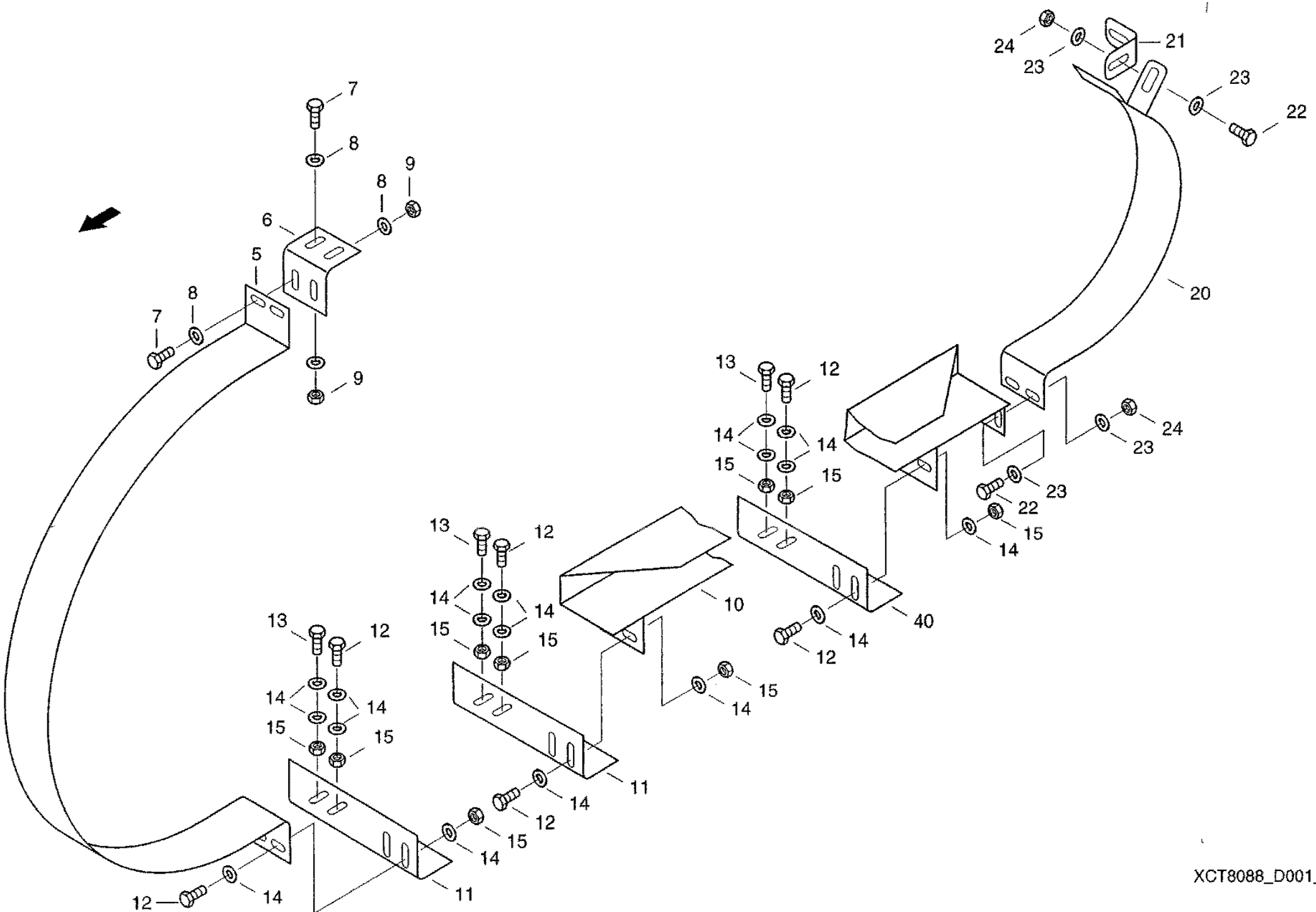

XCT8088_D001_2/9910

22.11.99

CF-80

Rocker
балансир
Schwinge

D002

REF.	PART NO.	ENGLISH	РУССКИЙ	DEUTSCH	REMARK	QTY
0001	061071432	Rocking Lever	поворотный рычаг	Schwenkhebel		1
0010	020508114	Tension roll	натяжной ролик	Spannrolle		1
0016	020508122	Bush	втулка	Buchse		2
0017	020472327	Sealing washer	уплотнительная шайба	Dichtscheibe		2
0019	020464544	Sliding bush	гильза	Gleitbuchse		2
0020	03617056	Grease nippel	пресс-масленка с конич. гол.	Kegelschmiernippel	AM8X1	1
0021	06222647	Hex nut	шестигранная гайка	Sechskantmutter	M16X1.5 05-A3C	2
0022	006509941	Washer	шайба	Scheibe	18-A3C	1

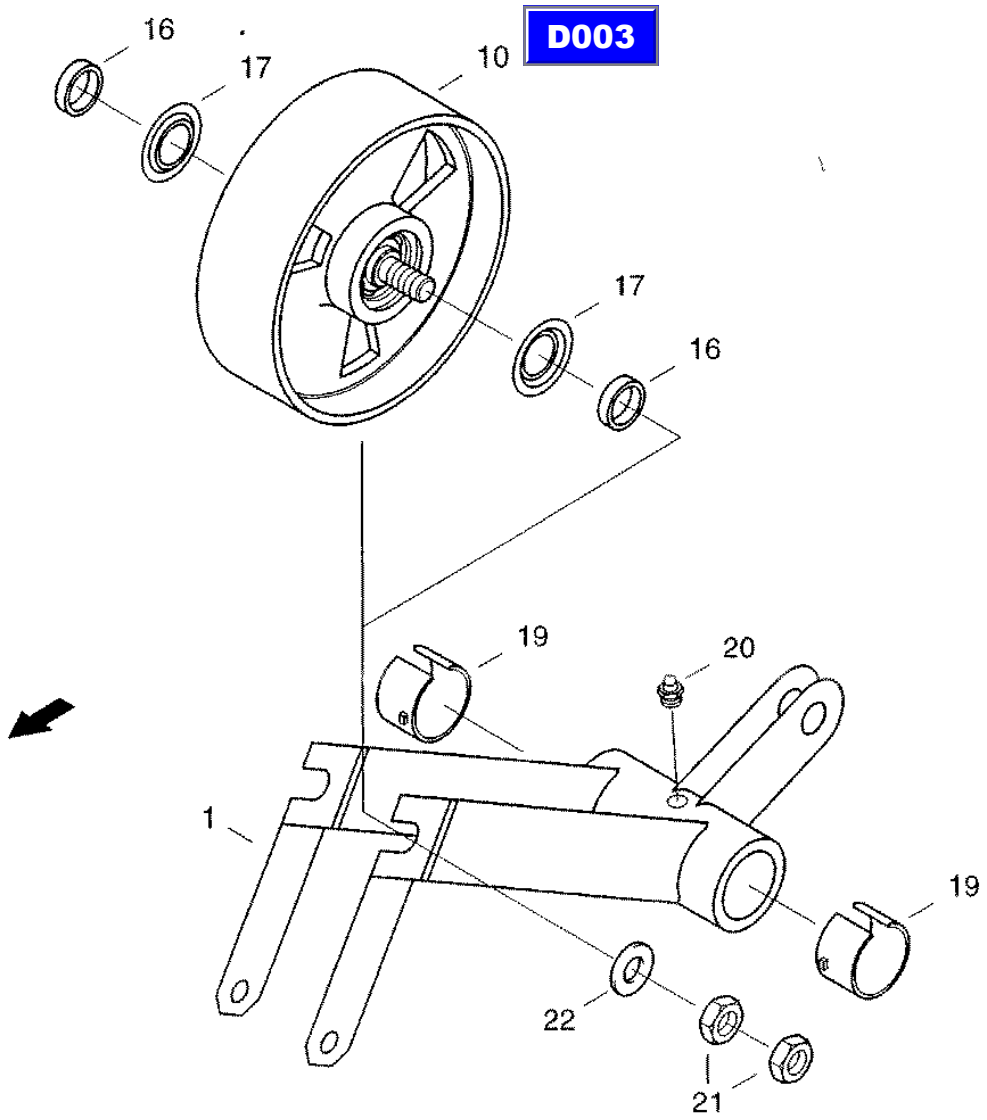

D001

XCT8088_D002/9910

22.11.99

CF-80

Tension roll
натяжной ролик
Spannrolle

D003

REF.	PART NO.	ENGLISH	РУССКИЙ	DEUTSCH	REMARK	QTY
0001	020508163	Pulley	ролик	Rolle		1
0002	020476798	Bolt	болт	Bolzen		1
0003	020476781	Bush	втулка	Buchse		1
0010	03652034	Grooved Ball Bearing	радиальный шарикоподшипник	Rillenkugellager	6205-RS DKFL	2
0011	800-2152	Snap ring	стопорное кольцо	Sicherungsring	52X2 FST	2

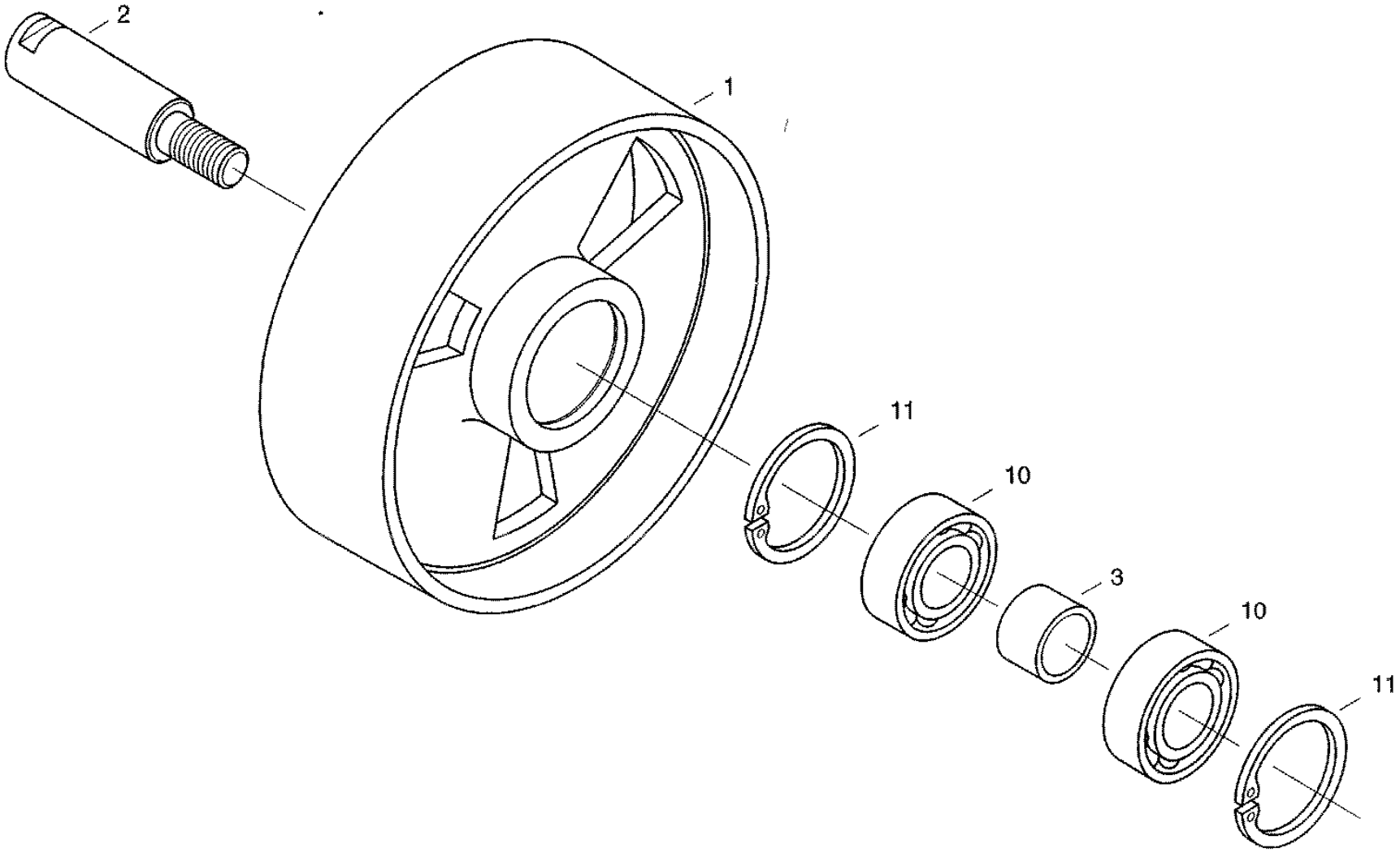

D002

XCT8088_D003/9910

26.07.99

CF-80

Treshing mechanism clutch
сцепление молотилки
Dreschwerkkupplung

D004

REF.	PART NO.	ENGLISH	РУССКИЙ	DEUTSCH	REMARK	QTY
0002	021422792	Washer	шайба	Scheibe		6
0003	800-1140	Snap ring	стопорное кольцо	Sicherungsring	40X1.75 FST	2
0004	003782277	Hex bolt	винт с шестигранной головкой	Sechskantschraube	M10X160 10.3-A3C	1
0005	061067612	Guard	защитное приспособление	Schutz		1
0006	614-8025	Hex boll	винт с шестигранной головкой	Sechskantschraube	M8X25 8.8-A3C	4
0007	006576068	Locking washer	стопорная шайба	Sperrkantscheibe		8
0008	825-1408	Hex nut	шестигранная гайка	Sechskantmutter	M8 8-A3C	4
0010	061067661	Belt Guide	направляющая ремня	Riemenfuehrung		1
0011	061067733	Angle	уголок	Winkel		2
0012	614-8025	Hex bolt	винт с шестигранной головкой	Sechskantschraube	M8X25 8.8-A3C	6
0013	006576068	Locking washer	стопорная шайба	Sperrkantscheibe		12
0014	825-1408	Hex nut	шестигранная гайка	Sechskantmutter	M8 8-A3C	6
0015	072010715	Sleeve	гильза	Huelse		3
0016	814-10150	Hex Bolt	винт с шестигранной головкой	Sechskantschraube	M10X150 8.8-A3C	3
0017	006576076	Locking washer	стопорная шайба	Sperrkantscheibe		4
0018	825-1410	Hex nut	шестигранная гайка	Sechskantmutter	M10 8-A3C	4
0020	061067700	Belt Guide	направляющая ремня	Riemenfuehrung		1
0021	061067717	Angle	уголок	Winkel		2
0022	614-8025	Hex bolt	винт с шестигранной головкой	Sechskantschraube	M8X25 8.8-A3C	8
0023	006576068	Locking washer	стопорная шайба	Sperrkantscheibe		16
0024	825-1408	Hex nut	шестигранная гайка	Sechskantmutter	M8 8-A3C	8
0025	072010715	Sleeve	гильза	Huelse		6
0026	814-10150	Hex Bolt	винт с шестигранной головкой	Sechskantschraube	M10X150 8.8-A3C	5
0027	006576076	Locking washer	стопорная шайба	Sperrkantscheibe		5
0028	825-1410	Hex nut	шестигранная гайка	Sechskantmutter	M10 8-A3C	5
0030	061067741	Guiding Pulley	направляющий ролик	Fuehrungsrolle		1
0031	614-10030	Hex bolt	винт с шестигранной головкой	Sechskantschraube	M10X30 8.8-A3C	4
0032	006576076	Locking washer	стопорная шайба	Sperrkantscheibe		4
0033	825-1410	Hex nut	шестигранная гайка	Sechskantmutter	M10 8-A3C	4
0035	07611545	Bolt	болт	Bolzen	B20 H11X90X74 ST-A3C	1

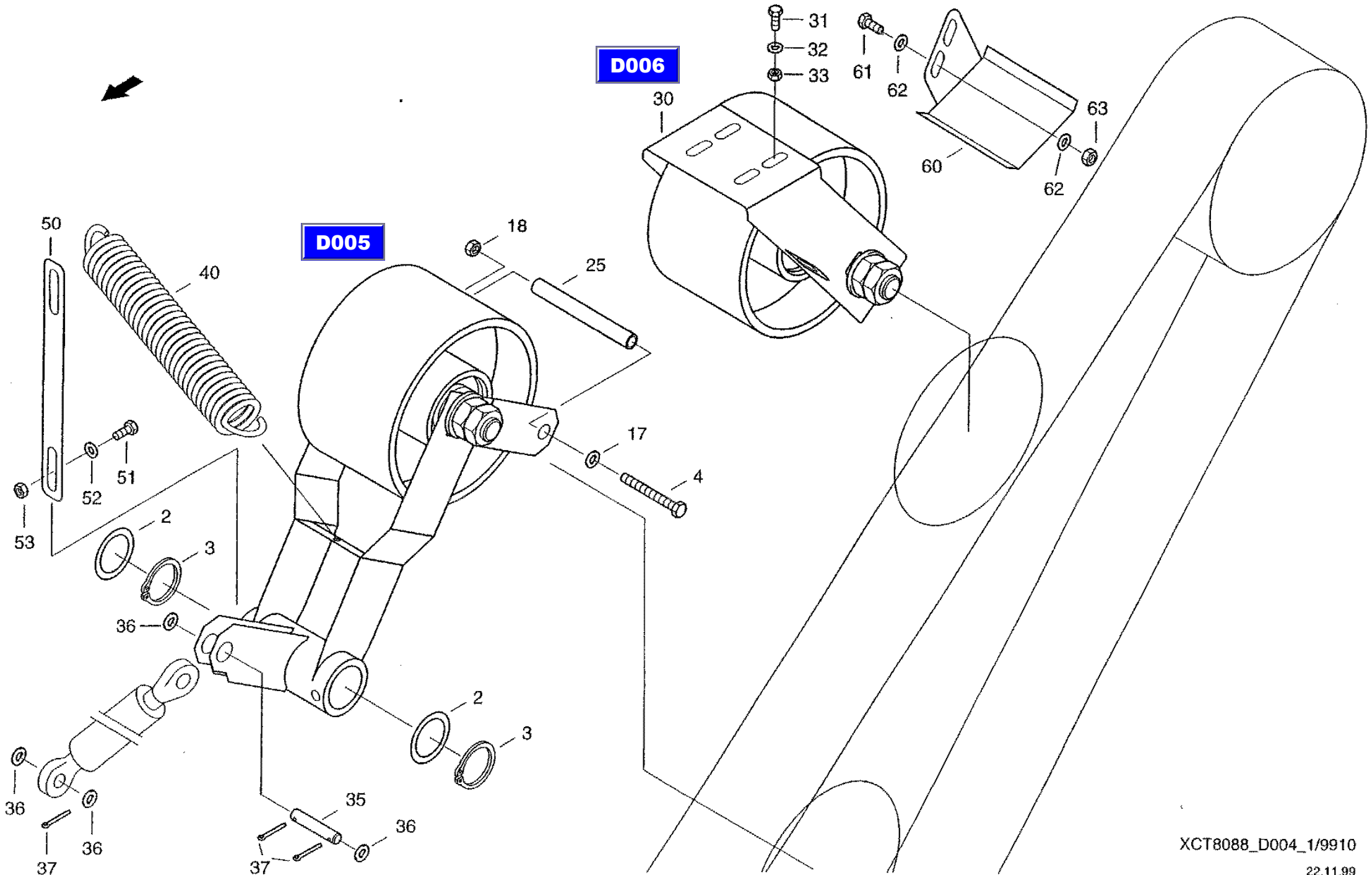
D006
D005
31
32
33
61
62
63
60
30
50
40
18
25
17
4
51
52
53
2
3
36
35
37
XCT8088_D004_1/9910
22.11.99

CF-80

Treshing mechanism clutch
сцепление молотилки
Dreschwerkkupplung

D004

REF.	PART NO.	ENGLISH	РУССКИЙ	DEUTSCH	REMARK	QTY
0036	895-11020	Washer	шайба	Scheibe	21 ST-A3C	5
0037	06402730	Splint pin	шплинт	Splint	5X32 ST-A3C	3
0040	006700811	Tension spring	пружина растяжения	Zugfeder		1
0050	31288076	Strut	распорка	Strebe		1
0051	614-10025	Hex bolt	винт с шестигранной головкой	Sechskantschraube	M10X25 8.8-A3C	2
0052	06577052	Locking washer	стопорная шайба	Sperrkantscheibe		4
0053	825-1410	Hex nut	шестигранная гайка	Sechskantmutter	M10 8-A3C	2
0060	31300740	Support	опора	Auflage		1
0061	614-8025	Hex bolt	винт с шестигранной головкой	Sechskantschraube	M8X25 8.8-A3C	2
0062	006576068	Locking washer	стопорная шайба	Sperrkantscheibe		4
0063	825-1408	Hex nut	шестигранная гайка	Sechskantmutter	M8 8-A3C	2

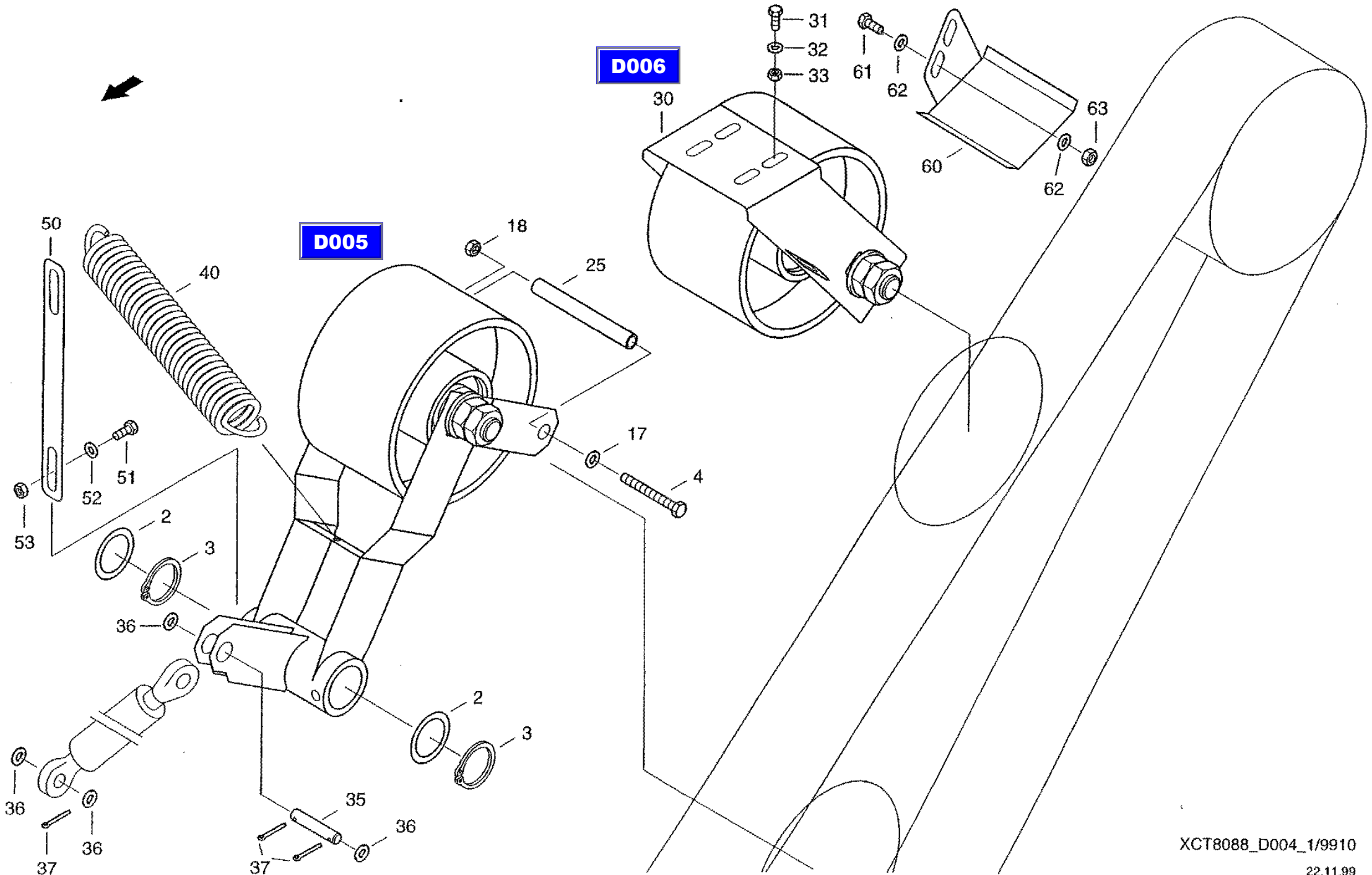
D006
D005
31
32
33
61
62
63
60
30
50
40
18
25
17
4
51
52
53
2
3
36
35
37
XCT8088_D004_1/9910
22.11.99

CF-80

Treshing mechanism clutch
сцепление молотилки
Dreschwerkkupplung

D004

REF.	PART NO.	ENGLISH	РУССКИЙ	DEUTSCH	REMARK	QTY
0002	021422792	Washer	шайба	Scheibe		6
0003	800-1140	Snap ring	стопорное кольцо	Sicherungsring	40X1.75 FST	2
0004	003782277	Hex bolt	винт с шестигранной головкой	Sechskantschraube	M10X160 10.3-A3C	1
0005	061067612	Guard	защитное приспособление	Schutz		1
0006	614-8025	Hex boll	винт с шестигранной головкой	Sechskantschraube	M8X25 8.8-A3C	4
0007	006576068	Locking washer	стопорная шайба	Sperrkantscheibe		8
0008	825-1408	Hex nut	шестигранная гайка	Sechskantmutter	M8 8-A3C	4
0010	061067661	Belt Guide	направляющая ремня	Riemenfuehrung		1
0011	061067733	Angle	уголок	Winkel		2
0012	614-8025	Hex bolt	винт с шестигранной головкой	Sechskantschraube	M8X25 8.8-A3C	6
0013	006576068	Locking washer	стопорная шайба	Sperrkantscheibe		12
0014	825-1408	Hex nut	шестигранная гайка	Sechskantmutter	M8 8-A3C	6
0015	072010715	Sleeve	гильза	Huelse		3
0016	814-10150	Hex Bolt	винт с шестигранной головкой	Sechskantschraube	M10X150 8.8-A3C	3
0017	006576076	Locking washer	стопорная шайба	Sperrkantscheibe		4
0018	825-1410	Hex nut	шестигранная гайка	Sechskantmutter	M10 8-A3C	4
0020	061067700	Belt Guide	направляющая ремня	Riemenfuehrung		1
0021	061067717	Angle	уголок	Winkel		2
0022	614-8025	Hex bolt	винт с шестигранной головкой	Sechskantschraube	M8X25 8.8-A3C	8
0023	006576068	Locking washer	стопорная шайба	Sperrkantscheibe		16
0024	825-1408	Hex nut	шестигранная гайка	Sechskantmutter	M8 8-A3C	8
0025	072010715	Sleeve	гильза	Huelse		6
0026	814-10150	Hex Bolt	винт с шестигранной головкой	Sechskantschraube	M10X150 8.8-A3C	5
0027	006576076	Locking washer	стопорная шайба	Sperrkantscheibe		5
0028	825-1410	Hex nut	шестигранная гайка	Sechskantmutter	M10 8-A3C	5
0030	061067741	Guiding Pulley	направляющий ролик	Fuehrungsrolle		1
0031	614-10030	Hex bolt	винт с шестигранной головкой	Sechskantschraube	M10X30 8.8-A3C	4
0032	006576076	Locking washer	стопорная шайба	Sperrkantscheibe		4
0033	825-1410	Hex nut	шестигранная гайка	Sechskantmutter	M10 8-A3C	4
0035	07611545	Bolt	болт	Bolzen	B20 H11X90X74 ST-A3C	1

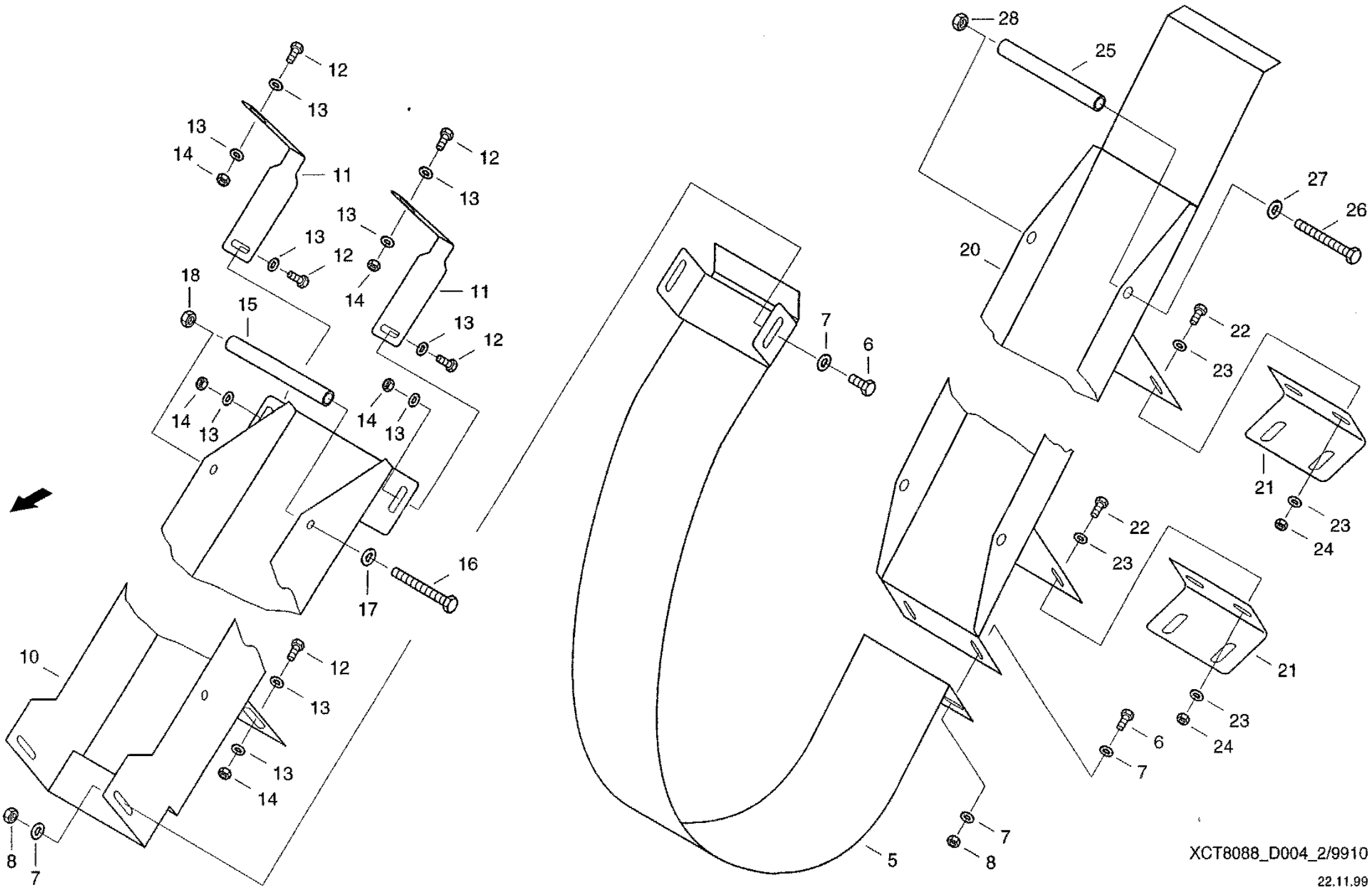
28
25
27
26
20
22
23
21
24
12
13
14
11
18
15
16
17
7
6
10
8
5
XCT8088_D004_2/9910
22.11.99

CF-80

Treshing mechanism clutch
сцепление молотилки
Dreschwerkkupplung

D004

REF.	PART NO.	ENGLISH	РУССКИЙ	DEUTSCH	REMARK	QTY
0036	895-11020	Washer	шайба	Scheibe	21 ST-A3C	5
0037	06402730	Splint pin	шплинт	Splint	5X32 ST-A3C	3
0040	006700811	Tension spring	пружина растяжения	Zugfeder		1
0050	31288076	Strut	распорка	Strebe		1
0051	614-10025	Hex bolt	винт с шестигранной головкой	Sechskantschraube	M10X25 8.8-A3C	2
0052	06577052	Locking washer	стопорная шайба	Sperrkantscheibe		4
0053	825-1410	Hex nut	шестигранная гайка	Sechskantmutter	M10 8-A3C	2
0060	31300740	Support	опора	Auflage		1
0061	614-8025	Hex bolt	винт с шестигранной головкой	Sechskantschraube	M8X25 8.8-A3C	2
0062	006576068	Locking washer	стопорная шайба	Sperrkantscheibe		4
0063	825-1408	Hex nut	шестигранная гайка	Sechskantmutter	M8 8-A3C	2

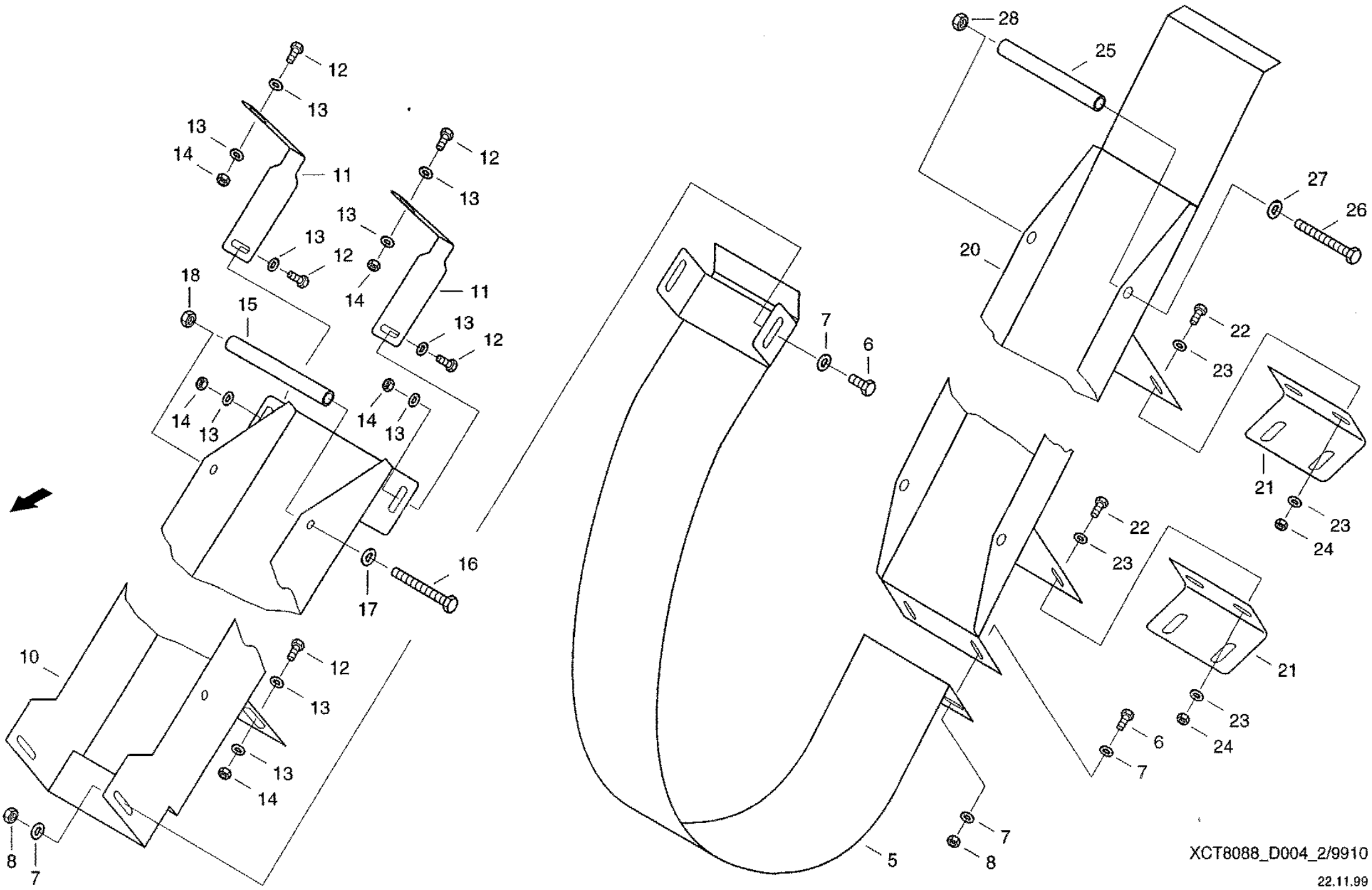
28
25
27
26
20
22
23
21
24
12
13
14
11
18
15
16
17
7
6
10
8
5
XCT8088_D004_2/9910
22.11.99

CF-80

Rocker
балансир
Schwinge

D005

REF.	PART NO.	ENGLISH	РУССКИЙ	DEUTSCH	REMARK	QTY
0001	061067598	Rocking Lever	поворотный рычаг	Schwenkhebel		1
0010	072010731	Tension roll	натяжной ролик	Spannrolle		1
0016	072010748	Bush	втулка	Buchse		2
0017	060105210	Sealing washer	уплотнительная шайба	Dichtscheibe		2
0019	020464544	Sliding bush	гильза	Gleitbuchse		2
0020	03617056	Grease nippel	пресс-масленка с конич. гол.	Kegelschmiernippel	AM8X1	1
0021	06222405	Hex. nut	шестигранная гайка	Sechskantmutter	M24X2 05-A3C	2
0022	895-11024	Washer	шайба	Scheibe	25 ST-A3C	1

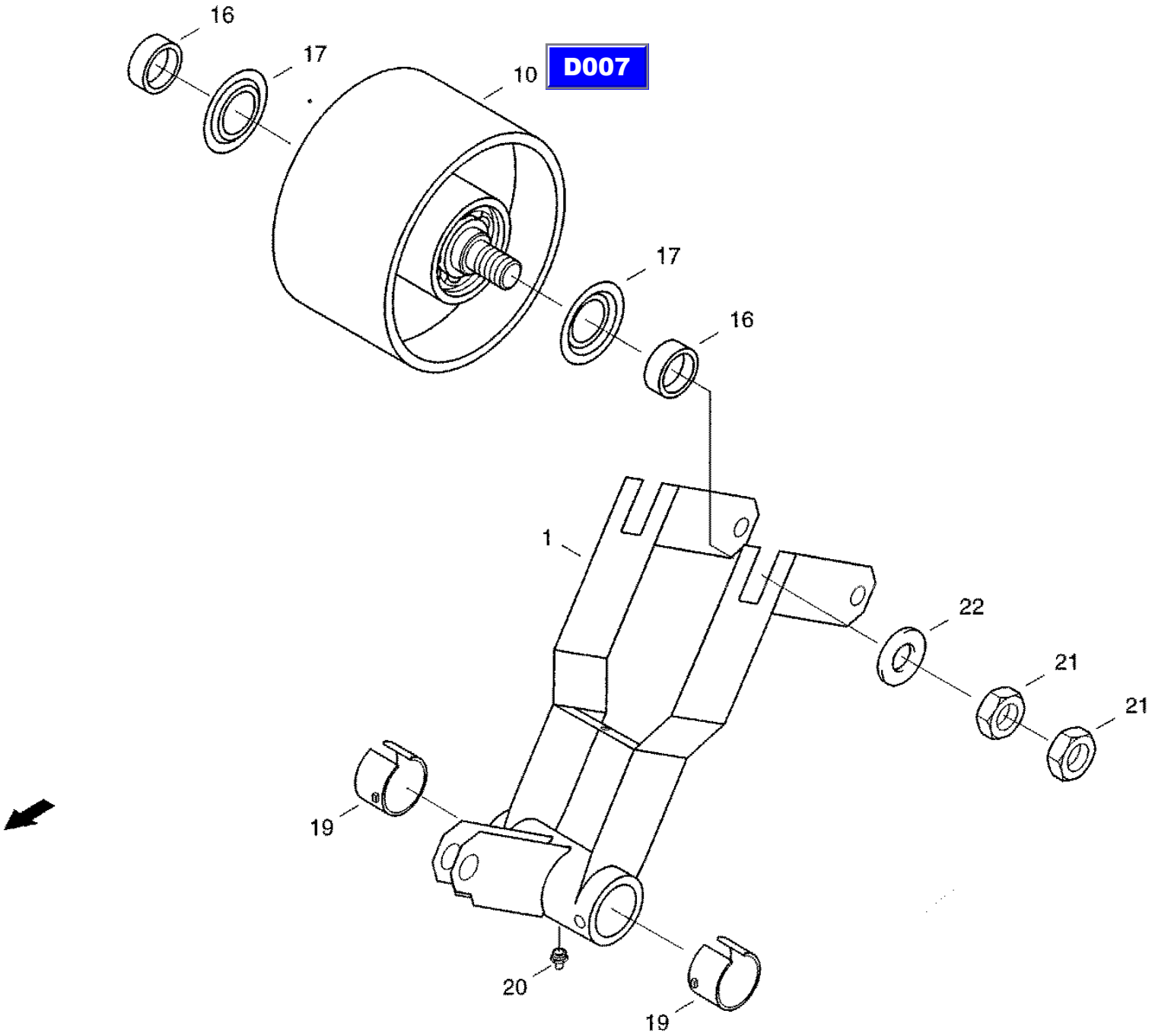

D004

XCT8088_D005/9910

22.11.99

CF-80

Guiding pulley
направляющий ролик
Fuehrungsrolle

D006

REF.	PART NO.	ENGLISH	РУССКИЙ	DEUTSCH	REMARK	QTY
0001	061067758	Coupling	базирующий элемент	Aufnahme		1
0010	072010731	Tension roll	натяжной ролик	Spannrolle		1
0016	072010748	Bush	втулка	Buchse		2
0017	060105210	Sealing washer	уплотнительная шайба	Dichtscheibe		2
0018	06222405	Hex. nut	шестигранная гайка	Sechskantmutter	M24X2 05-A3C	2
0019	895-11024	Washer	шайба	Scheibe	25 ST-A3C	1

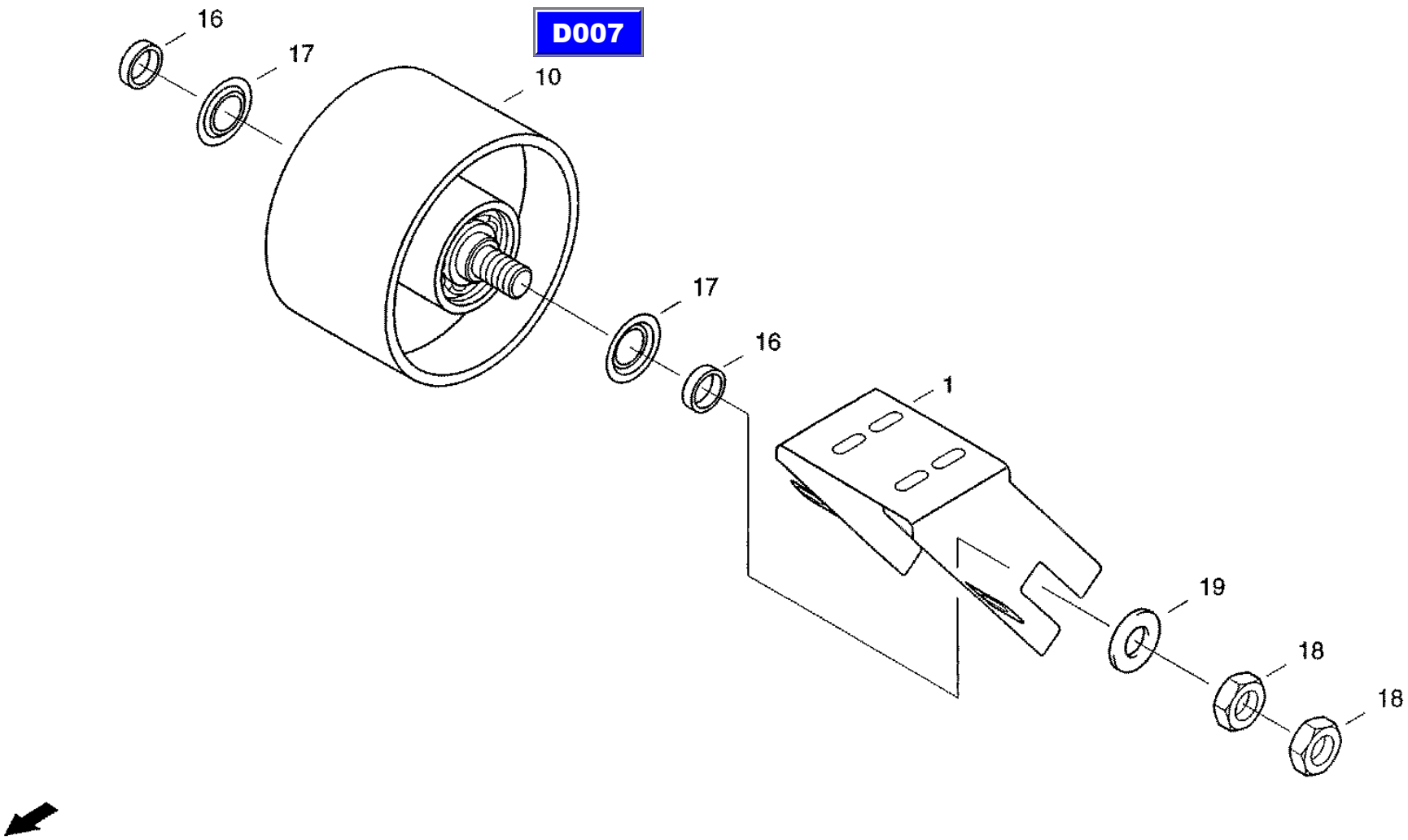

D004

XCT8088_D006/9910

22.11.99

CF-80

Tension roll
натяжной ролик
Spannrolle

D007

REF.	PART NO.	ENGLISH	РУССКИЙ	DEUTSCH	REMARK	QTY
0011	072010780	Pulley	ролик	Rolle		1
0012	072010797	Bolt	болт	Bolzen		1
0013	072010803	Spacer bush	распорная втулка	Distanzbuchse		1
0026	003671816	Grooved ball bearing	радиальный шарикоподшипник	Rillenkugellager	6207-RS FAG	2
0027	800-2172	Snap ring	стопорное кольцо	Sicherungsring	72X2,5 FST	2

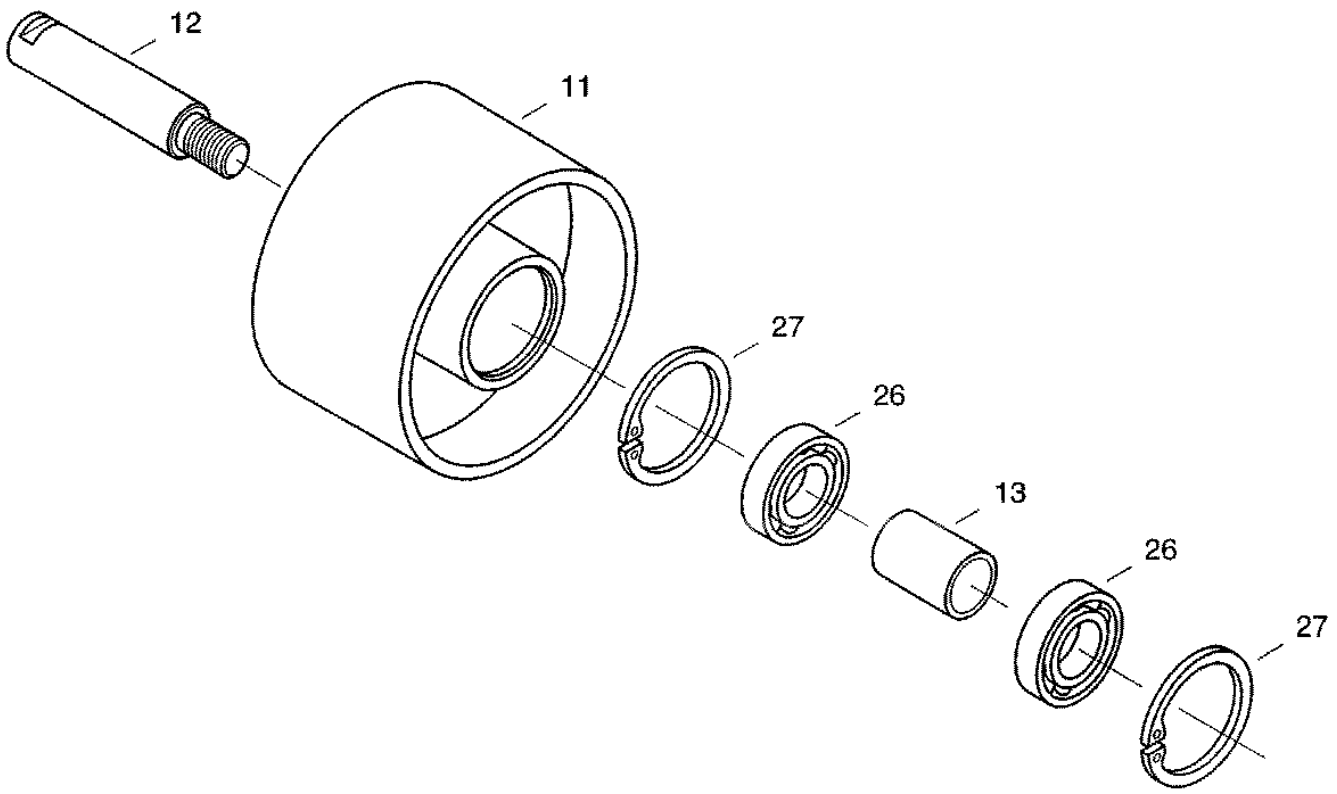

D006

D005

XCT8088_D007/9910

27.07.99

CF-80

Ear elevator-Assembly
промежуточная передача колосового элеватора
Aehrenelevator-Vorgelege

D008

REF.	PART NO.	ENGLISH	РУССКИЙ	DEUTSCH	REMARK	QTY
0002	614-10045	Hex bolt	винт с шестигранной головкой	Sechskantschraube	M10X45 8.8-A3C	4
0003	06577052	Locking washer	стопорная шайба	Sperrkantscheibe		4
0004	825-1410	Hex nut	шестигранная гайка	Sechskantmutter	M10 8-A3C	4
0005	31287411	Mount	крепление	Halterung		1
0006	31287774	Screw Plate	винтовая пластина	Schraubplatte		2
0007	06577052	Locking washer	стопорная шайба	Sperrkantscheibe		4
0008	825-1410	Hex nut	шестигранная гайка	Sechskantmutter	M10 8-A3C	4
0010	825-1412	Hex nut	шестигранная гайка	Sechskantmutter	M12 8-A3C	2

D009

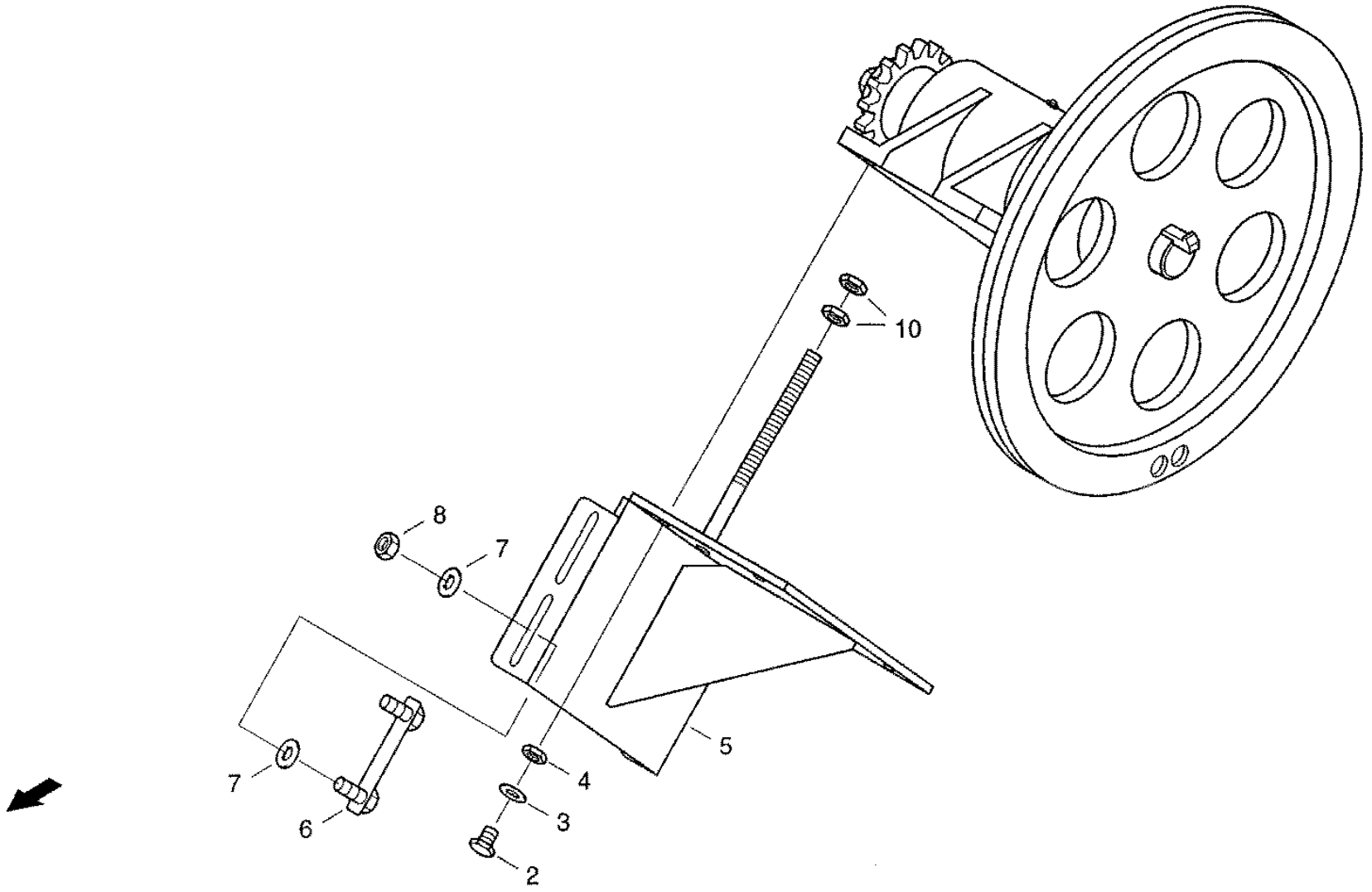

XCT8088_D008/9910

28.10.99

CF-80

Assembly, preassembled
промежуточная передача, предв. смонтированная
Vorgelege VM

D009

REF.	PART NO.	ENGLISH	РУССКИЙ	DEUTSCH	REMARK	QTY
0003	05305425	V-belt Pulley	шкив клиноременной передачи	Keilriemenscheibe		1
0009	060100327	Bearing bracket	стойка подшипника	Lagerbock		1
0010	31286982	Shaft	вал	Welle		1
0011	31287268	Ring	кольцо	Ring		1
0012	02846140	Chain Wheel	звездочка	Kettenrad		1
0014	97031085	key	призматическая шпонка	Passfeder	A10X8X40 ST50K	1
0020	003652114	Grooved ball bearing	радиальный шарикоподшипник	Rillenkugellager	6208-RS	1
0021	020216361	Sealing washer	уплотнительная шайба	Dichtscheibe		1
0022	800-2180	Snap ring	стопорное кольцо	Sicherungsring	80X2,5 FST	1
0026	003652067	Grooved ball bearing	радиальный шарикоподшипник	Rillenkugellager	6207	1
0027	020211742	Sealing washer	уплотнительная шайба	Dichtscheibe		1
0028	800-2172	Snap ring	стопорное кольцо	Sicherungsring	72X2,5 FST	1
0030	003502407	Gib-head key	шпонка с головкой	Nasenkeil	10X8X50	1
0032	614-10030	Hex bolt	винт с шестигранной головкой	Sechskantschraube	M10X30 8.8-A3C	1
0033	006602360	End washer	концевая шайба	Endscheibe		1
0034	006461226	Washer	шайба	Scheibe	10,5-ST	1
0035	006135535	Grooved pin	просечной штифт	Kerbstift	(4X14)-ST	1
0038	03617056	Grease nippel	пресс-масленка с конич. гол.	Kegelschmiernippel	AM8X1	1

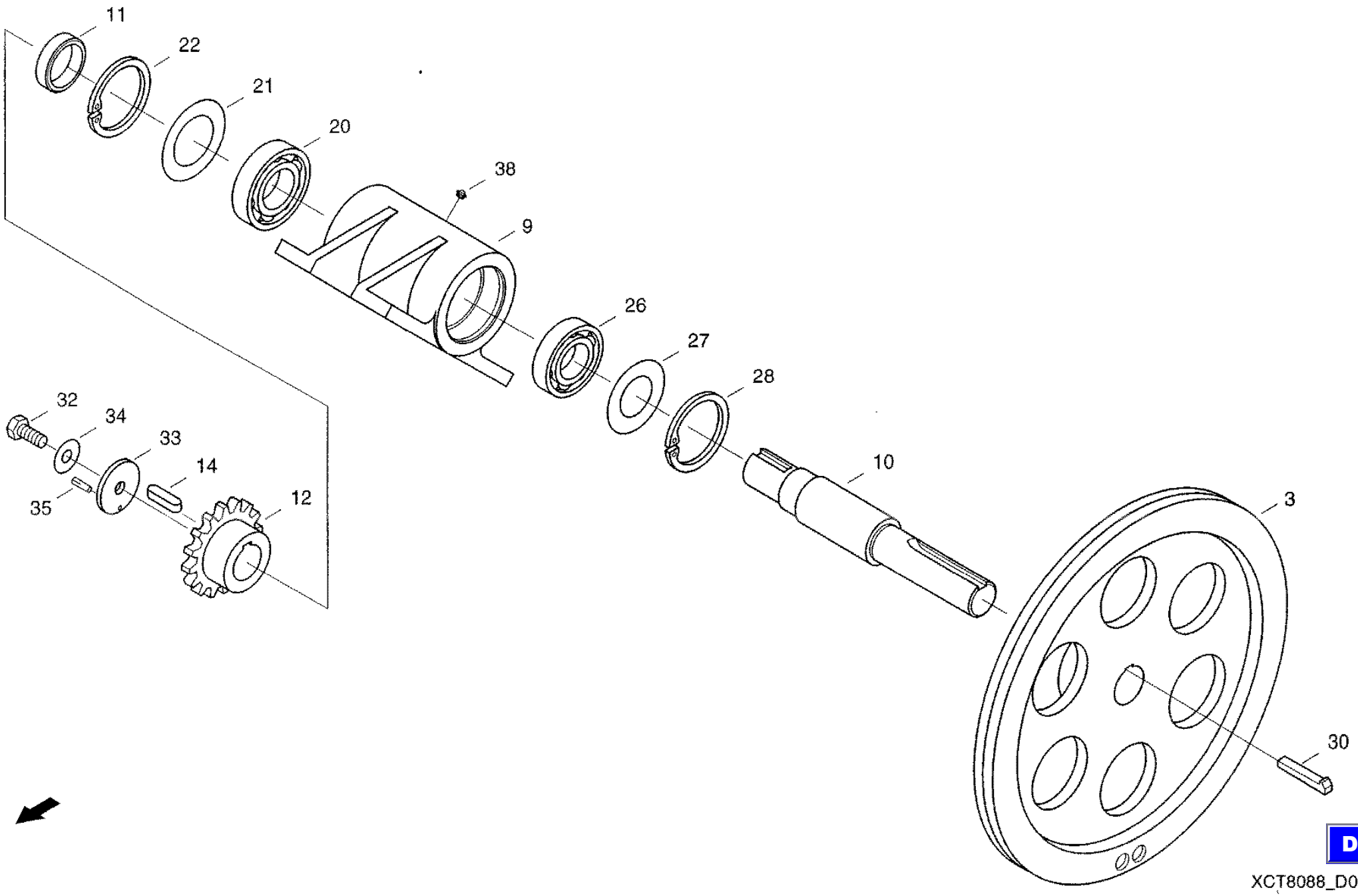

D008

XCT8088_D009/9910

22.11.99

CF-80

Assembly
промежуточная передача
Vorgelege

D010

REF.	PART NO.	ENGLISH	РУССКИЙ	DEUTSCH	REMARK	QTY
0001	061053664	Output Shaft Variator	вариатор отбора мощности	Abtriebsvariator		1
0020	825-1424	Hex nut	шестигранная гайка	Sechskantmutter	M24 8-A3C	1
0021	895-11024	Washer	шайба	Scheibe	25 ST-A3C	1
0022	061053680	Angle	уголок	Winkel		1
0023	614-12030	Hex bolt	винт с шестигранной головкой	Sechskantschraube	M 12X30 8.8-A3C	2
0024	825-1412	Hex nut	шестигранная гайка	Sechskantmutter	M12 8-A3C	2
0025	006576084	Locking washer	стопорная шайба	Sperrkantscheibe		4
0030	061053576	Sleeve	гильза	Huelse		1
0060	061053584	Shaft	вал	Welle		1
0061	006335366	Hex bolt	винт с шестигранной головкой	Sechskantschraube	M16X35 8.8-A3A	6
0062	006576043	Locking washer	стопорная шайба	Sperrkantscheibe		6

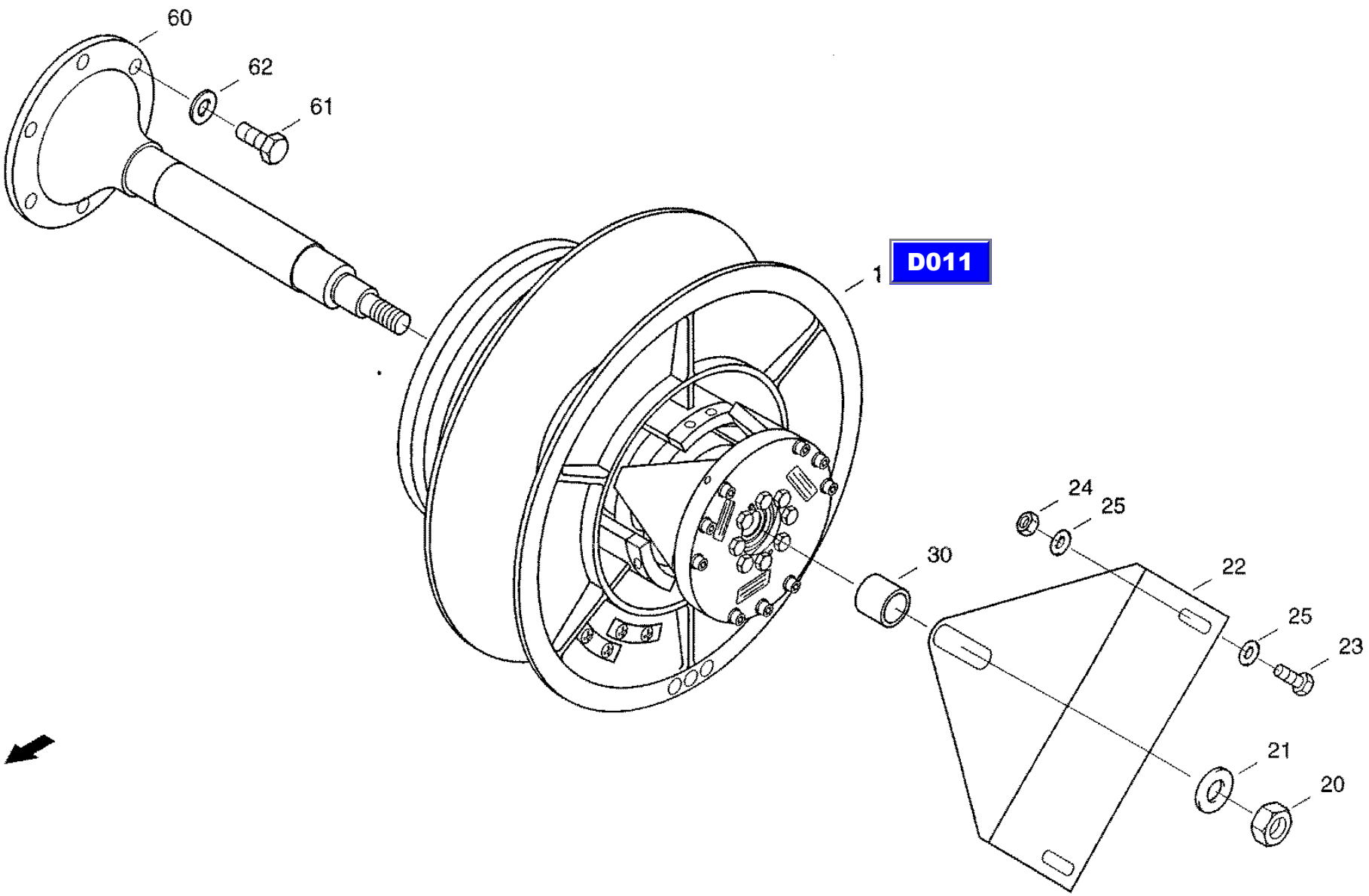

XCT8088_D010/9910

22.11.99

CF-80

Driving variator
вариатор отбора мощности
Abtriebsvariator

D011

REF.	PART NO.	ENGLISH	РУССКИЙ	DEUTSCH	REMARK	QTY
0001	061053592	Sliding bush	гильза	Gleitbuchse		1
0005	003653461	Grooved ball bearing	радиальный шарикоподшипник	Rillenkugellager	6311-RS	1
0006	061053607	Sealing washer	уплотнительная шайба	Dichtscheibe		1
0007	800-21120	Snap ring	стопорное кольцо	Sicherungsring	120X4FST	1
0008	003637285	Grease nipple	пресс-масленка с конич. гол.	Kegelschmiernippel	AM6	1
0009	060532814	Needle Bearing	игольчатый подшипник	Nadellager		1
0010	061053615	Sleeve	гильза	Huelse		1
0011	003651363	Grooved ball bearing	радиальный шарикоподшипник	Rillenkugellager	6007	1
0012	800-2162	Snap ring	стопорное кольцо	Sicherungsring	62X2 FST	1
0013	060532822	Shaft Seal	кольцо для уплотнения вала	Wellendichtring	A45X62X8-NBR	1
0020	061053623	V-Belt pulley	шкив клиноременной передачи	Keilriemenscheibe		1
0021	061053375	Fixed pulley, cpl.	заклиненный шкив	Festscheibe		1
0022	06372145	Hex Bolt	винт с шестигранной головкой	Sechskantschraube	M12X1,5X30 10.9-A3C	6
0023	893-11012	Toothed Washer	стопорная зубчатая шайба	Zahnscheibe	A13 FST-A3C	12
0024	006374403	Hex bolt	винт с шестигранной головкой	Sechskantschraube	M12X1,5X35 10.9-A3C	6
0030	061053551	Loose Pulley	холостой шкив	Losscheibe		1
0046	060502954	Roll pin	распорный штифт	Spannstift	8X30	2
0047	060532847	Hex Bolt	винт с шестигранной головкой	Sechskantschraube	M10X1X35 10.9-A3C	8
0048	06577003	Locking washer	стопорная шайба	Sperrkantscheibe		8
0049	03629381	Grease nippel	пресс-масленка с конич. гол.	Kegelschmiernippel	BM6	1
0050	061053568	Pressure spring	нажимная пружина	Druckfeder		1

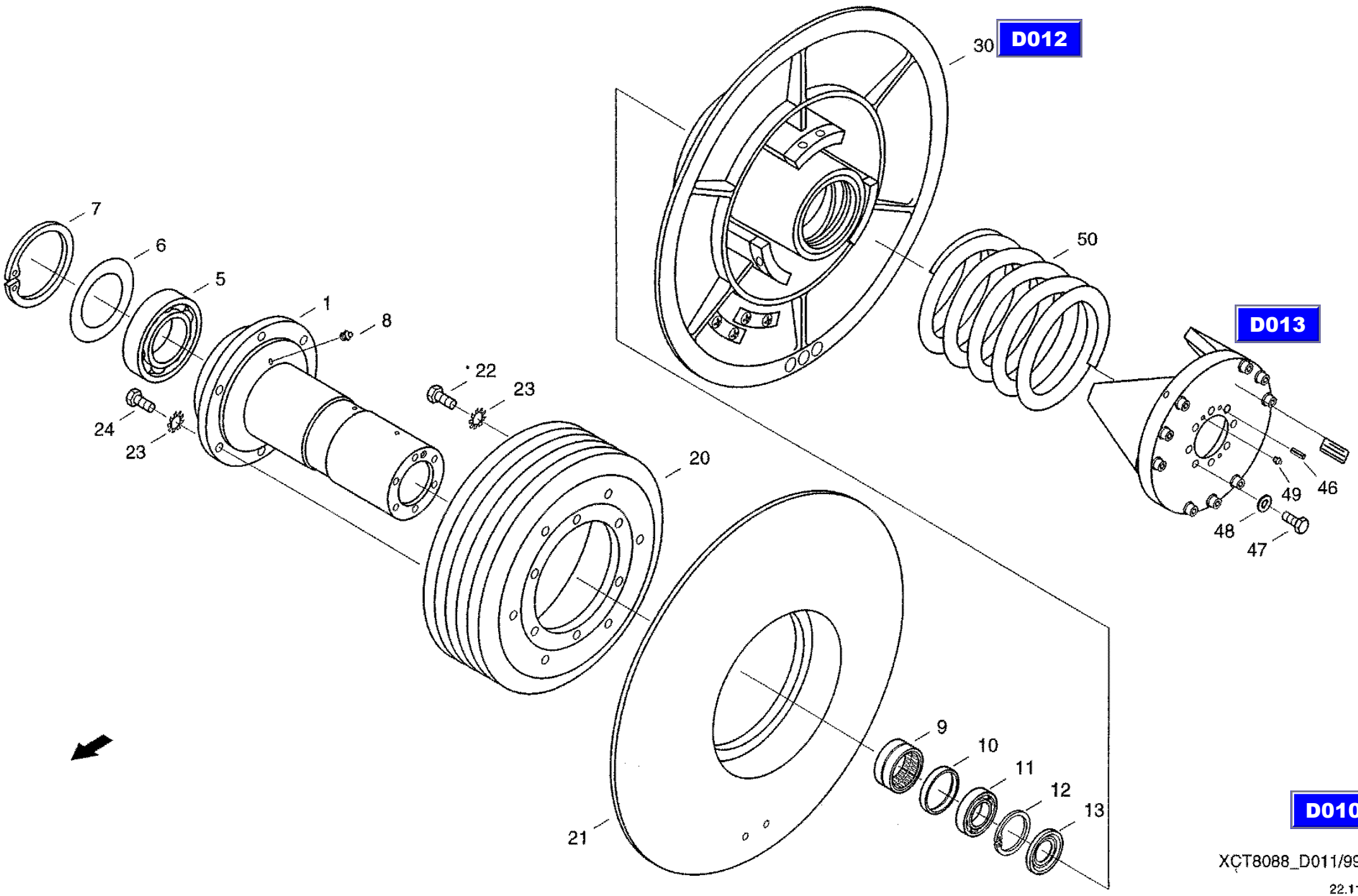
D012
30
50
D013
7
6
5
1
8
22
23
24
23
20
46
49
48
47
9
10
11
12
13
21
D010
XCT8088_D011/9910
22.11.99

CF-80

Loose pulley, cpl
холостой шкив в сборе
Losscheibe Kpl.

D012

REF.	PART NO.	ENGLISH	РУССКИЙ	DEUTSCH	REMARK	QTY
0032	061053535	Bush	втулка	Buchse		2
0035	061075251	Base	подкладка	Unterlage		1
0036	060502753	Countersunk screw	винт с потайной головкой	Senkschraube	M6X16-8.8-A3C	3
0037	061053543	Driver	захват	Mitnehmer		3
0038	060532855	Roll Pin	распорный штифт	Spannstift	6X16	6
0039	060532806	Scraper ring	маслосъемное кольцо	Abstreifring		2

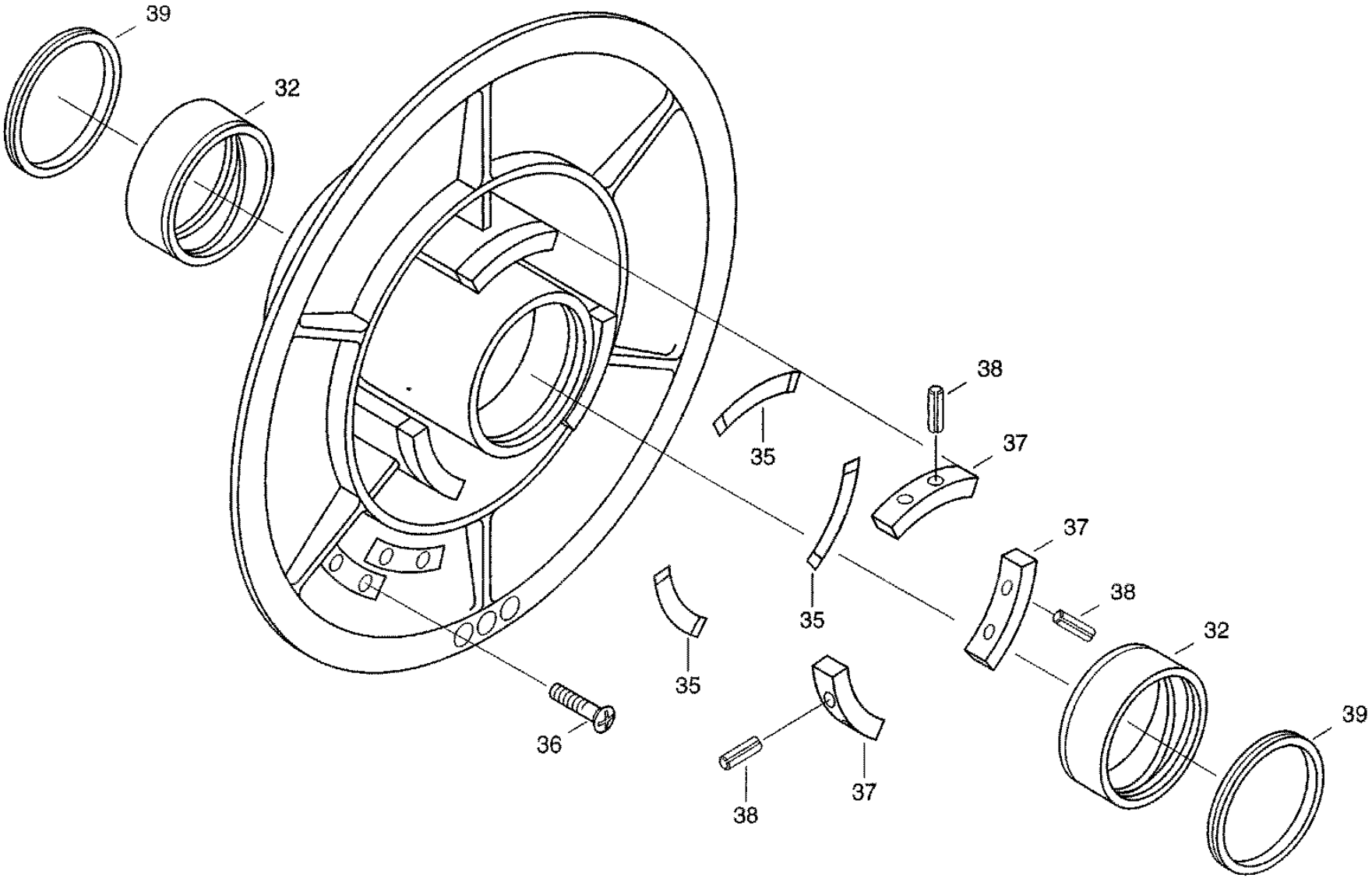

D011

XCT8088_D012/9910

04.08.99

CF-80

Spring retainer
диск пружины
Federteller

D013

REF.	PART NO.	ENGLISH	РУССКИЙ	DEUTSCH	REMARK	QTY
0041	061053648	Washer	шайба	Scheibe		1
0042	061053656	Segment	сегмент	Segment		3
0043	864-8040	Cheese-head screw	болт с цилиндрической головкой	Zylinderschraube	M8X40 8.8-A3C	9
0044	06577028	Locking washer	стопорная шайба	Sperrkantscheibe		9

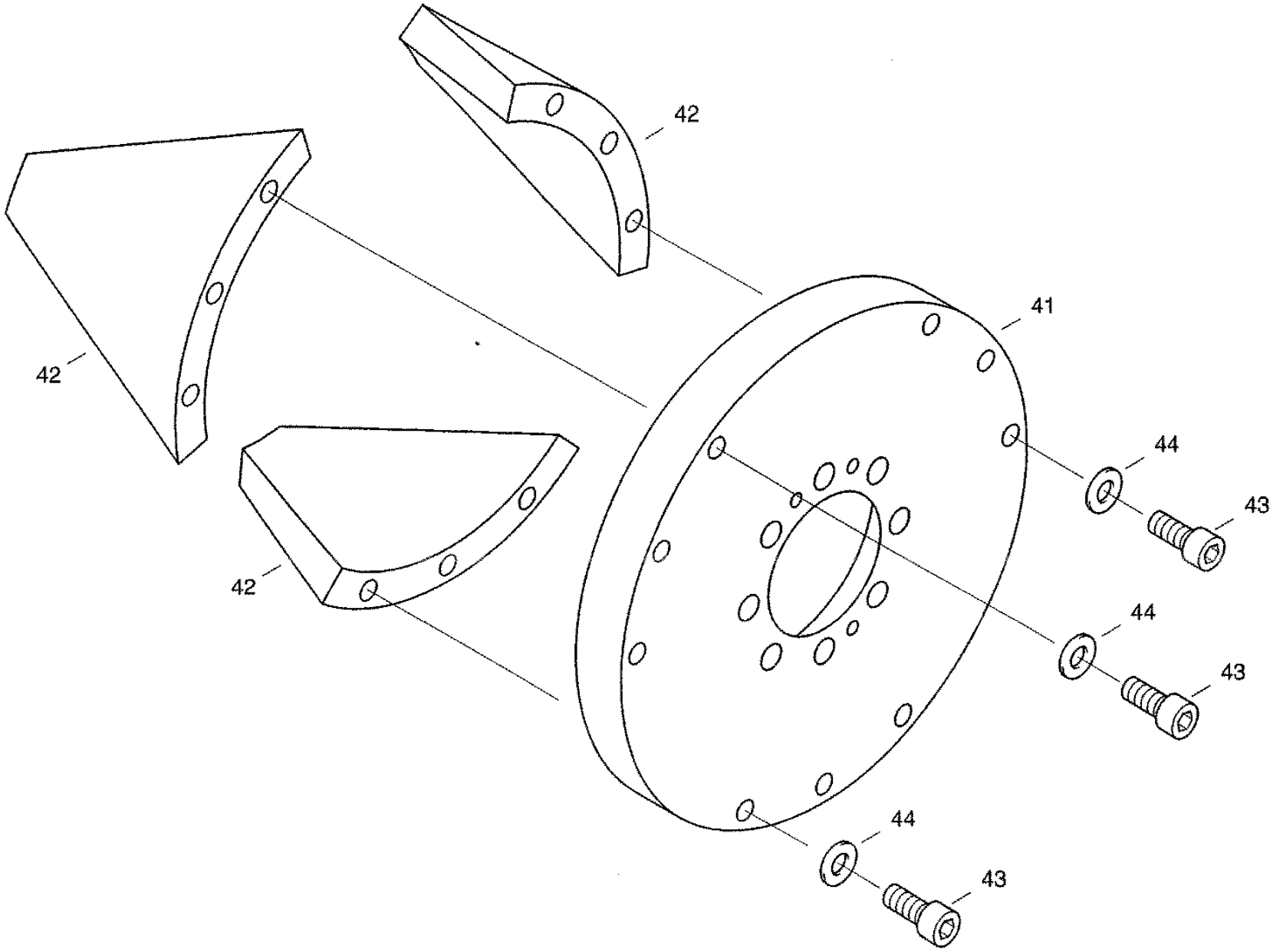

D011

XCT8088_D013/9910

22.11.99

CF-80

Counter shaft
промежуточный вал
Zwischenwelle

D014

REF.	PART NO.	ENGLISH	РУССКИЙ	DEUTSCH	REMARK	QTY
0011	06377592	Hex Bolt	винт с шестигранной головкой	Sechskantschraube	M16X1,5X35 10.9-A3C	1
0012	006135672	Grooved pin	просечной штифт	Kerbstift	4X25-ST	1
0013	006461322	Washer	шайба	Scheibe	17-ST-A3C	1
0014	072010387	End washer	концевая шайба	Endscheibe		1
0020	061067380	V-belt Pulley	шкив клиноременной передачи	Keilriemenscheibe		1
0021	072010475	Washer	шайба	Scheibe		2
0022	061067397	Bush	втулка	Buchse		2
0025	061067403	V-belt Pulley	шкив клиноременной передачи	Keilriemenscheibe		1
0026	060533413	Feather	призматическая шпонка	Passfeder	A18X11X50	1
0040	061053301	Variator	вариатор привода	Antriebsvariator		1
0041	06377592	Hex Bolt	винт с шестигранной головкой	Sechskantschraube	M16X1,5X35 10.9-A3C	1
0042	06577093	Looking washer	стопорная шайба	Sperrkantscheibe		1
0060	31286484	Engine Seat	крепление двигателя	Motoraufnahme		1
0061	614-10030	Hex bolt	винт с шестигранной головкой	Sechskantschraube	M10X30 8.8-A3C	4
0062	06577003	Locking washer	стопорная шайба	Sperrkantscheibe		8
0063	825-1410	Hex nut	шестигранная гайка	Sechskantmutter	M10 8-A3C	4
0065	060533405	Spindle Drive	привод верт. ходового винта	Hubspindeltrieb		1
0066	060521024	Bolt	болт	Bolzen	B12 H11X55-ST-A3C	2
0067	895-11012	Washer	шайба	Scheibe	13ST-A3C	4
0068	06402394	Splint pin	шплинт	Splint	3,2X22 ST-A3C	4
0070	31286515	Support	опора	Abstuetzung		1
0071	31286580	Shim	прокладка	Beilage		1
0072	614-12030	Hex bolt	винт с шестигранной головкой	Sechskantschraube	M12X30 8.8-A3C	4
0073	06577011	Locking washer	стопорная шайба	Sperrkantscheibe		8
0074	825-1412	Hex nut	шестигранная гайка	Sechskantmutter	M12 8-A3C	4
0089	31286837	Bow	скоба	Buegel		1
0090	614-10025	Hex bolt	винт с шестигранной головкой	Sechskantschraube	M10X25 8.8-A3C	2
0091	06577052	Locking washer	стопорная шайба	Sperrkantscheibe		2

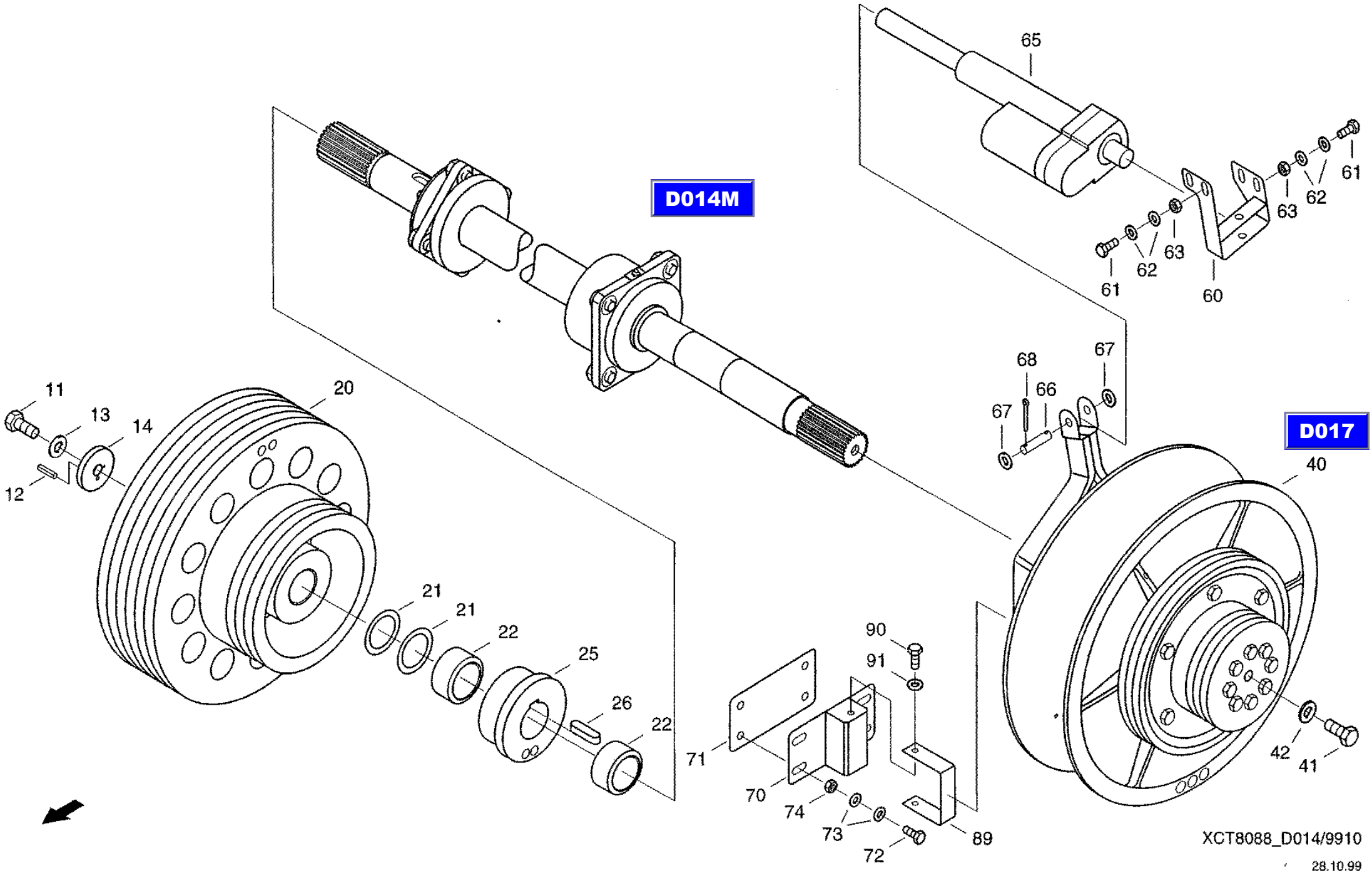
D014M
D017
65
61
62
63
63
62
61
60
68
67
67
66
11
13
14
12
20
21
21
22
25
26
22
90
91
71
70
74
73
72
89
40
42
41
XCT8088_D014/9910
28.10.99

CF-80

Shaft, preassembled
вал, предварительно смонтированный
Welle VM

D014M

REF.	PART NO.	ENGLISH	РУССКИЙ	DEUTSCH	REMARK	QTY
0001	061067210	Fixed Bearing	неподвижный подшипник	Festlager		1
0003	061067243	Bearing	плавающий подшипник	Loslager		1
0010	061067372	Shaft	вал	Welle		1
0030	061067411	Sleeve	гильза	Huelse		2

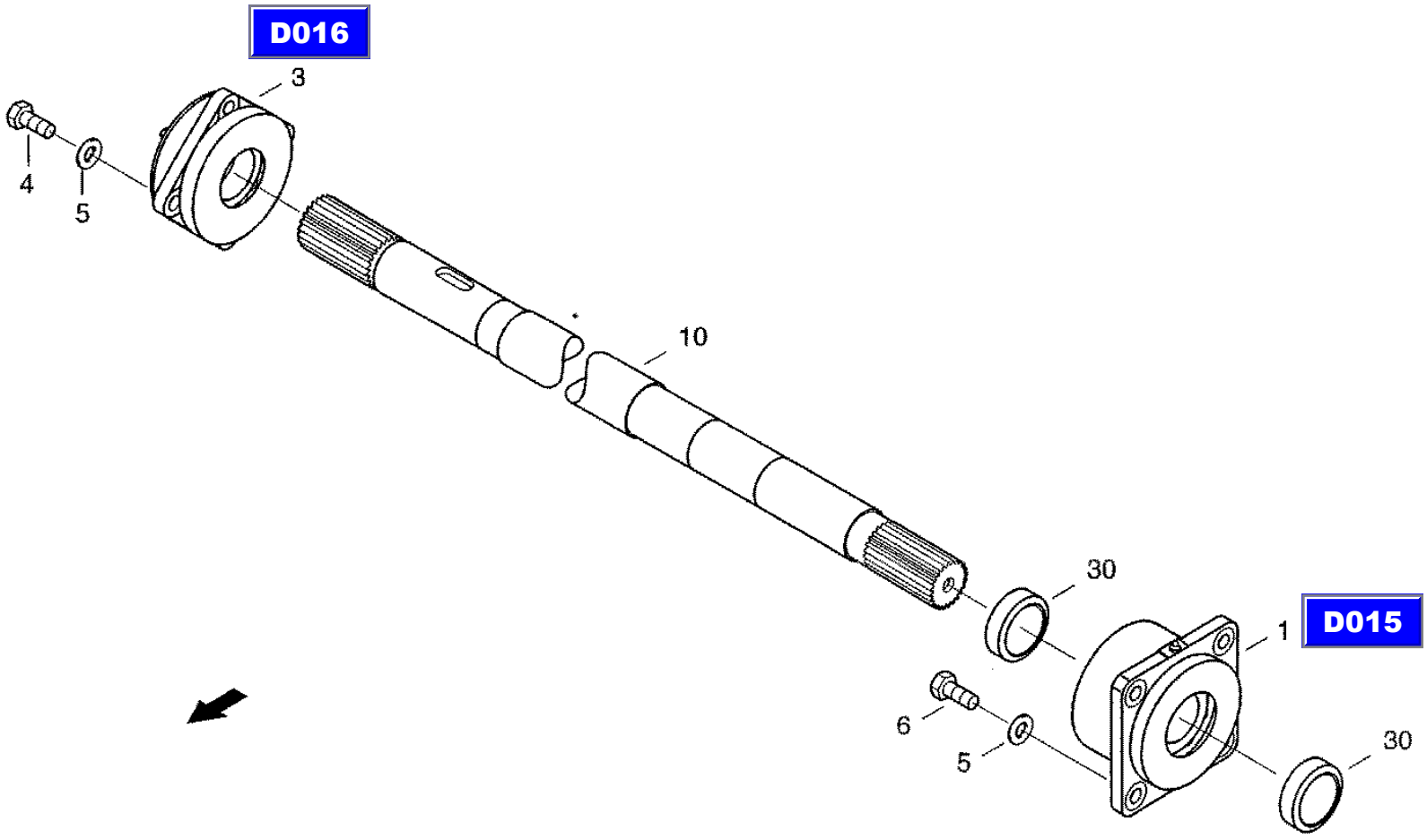

D014

XCT8088_D014M/9910

28.10.99

CF-80

Fixed bearing
неподвижный подшипник
Festlager

D015

REF.	PART NO.	ENGLISH	РУССКИЙ	DEUTSCH	REMARK	QTY
0001	061067227	Bearing Body	корпус подшипника	Lagerkoerper		1
0002	800-21130	Snap ring	стопорное кольцо	Sicherungsring	130X4FST	2
0003	061067276	Seal Holder	обойма уплотнителя	Dichtungshalter		1
0004	060530074	Felt ring	войлочное кольцо	Filzring	75-F2	2
0005	060533421	Grooved Ball Bearing	радиальный шарикоподшипник	Rillenkugellager	6312-RS	2
0006	061067235	Bush	втулка	Buchse		1
0007	003617064	Grease nipple	пресс-масленка с конич. гол.	Kegelschmiernippel	AM10X1	1

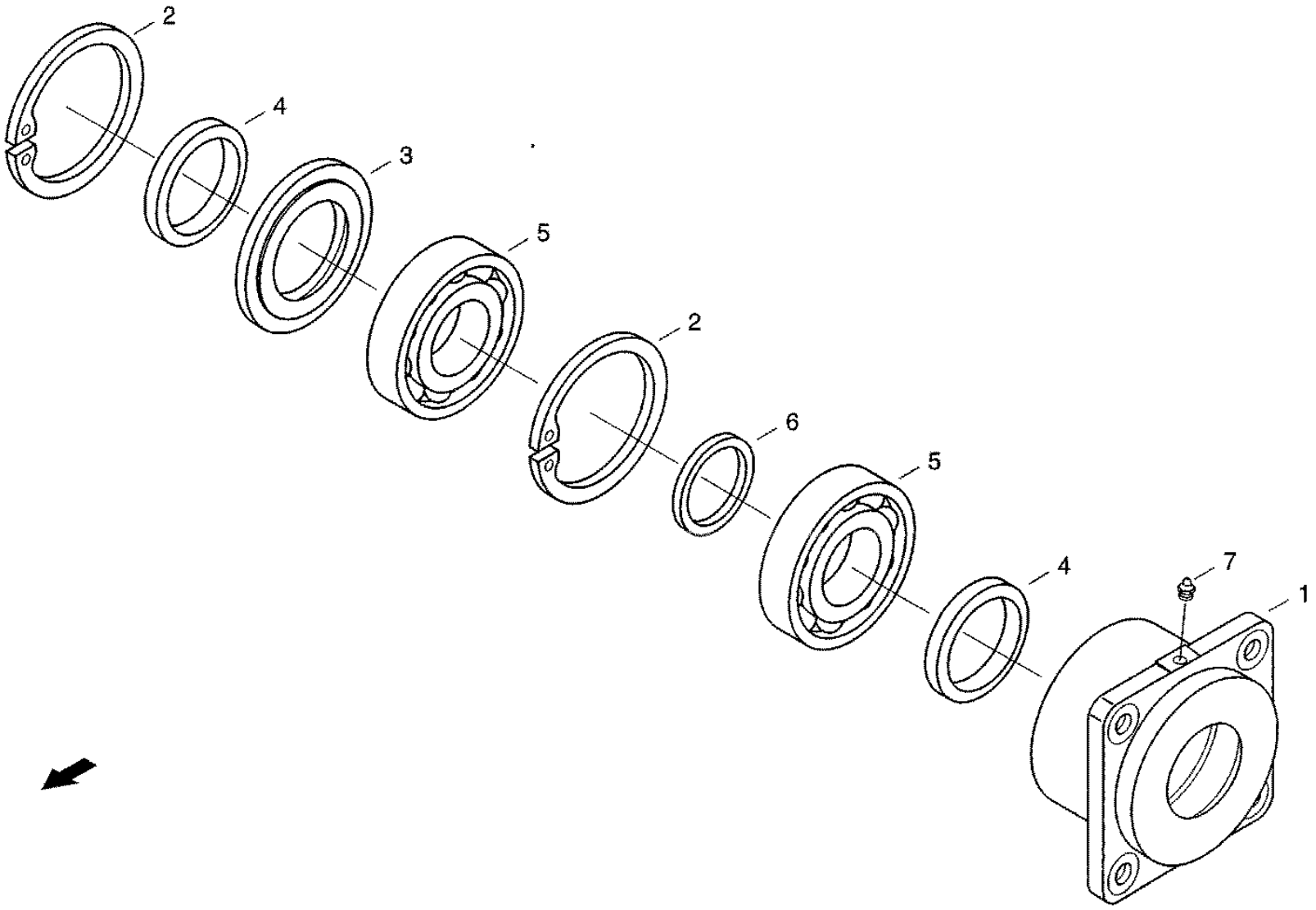

D014M

XCT8088_D015/9910

28.10.99

CF-80

Bearing
плавающий подшипник
Loslager

D016

REF.	PART NO.	ENGLISH	РУССКИЙ	DEUTSCH	REMARK	QTY
0001	061067251	Housing	корпус	Gehaeuse		1
0002	009160951	Felt ring	войлочное кольцо	Filzring	65-F2	1
0003	060532935	Spherical Roller Bearing	подшил, с бочкообр. роликами	Tonnenlager	2031 2T	1
0004	061067268	Bearing Cover	крышка подшипника	Lagerdeckel		1
0005	060530074	Felt ring	войлочное кольцо	Filzring	75-F2	1
0006	03617056	Grease nippel	пресс-масленка с конич. гол.	Kegelschmiernippel	AM8X1	1
0007	006334582	Hex bolt	винт с шестигранной головкой	Sechskantschraube	M5X148.8-A3C	4
0008	060505321	Locking washer	стопорная шайба	Sperrkantscheibe		4

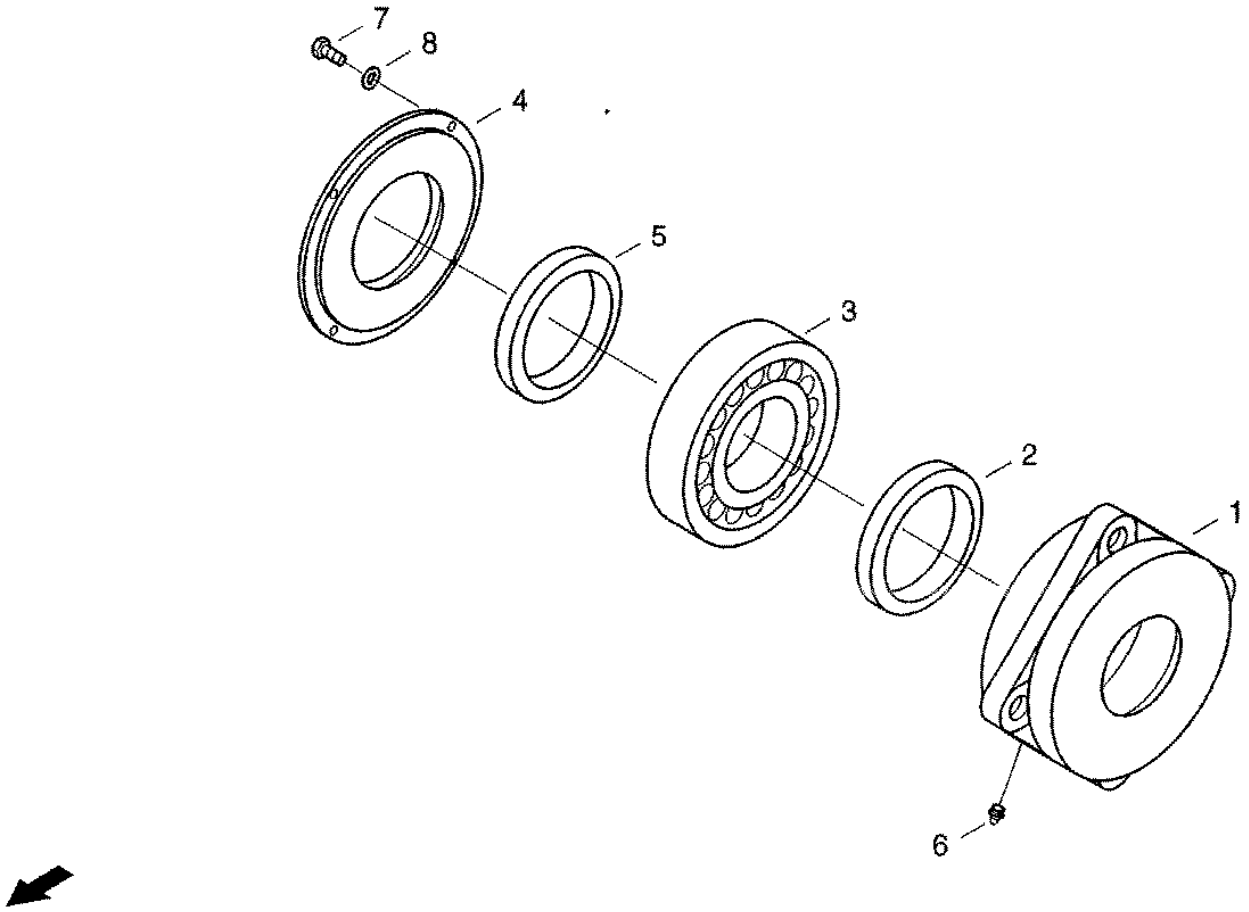

D014M

XCT8088_D016/9910

28.10.99

CF-80

Variator
приводной вариатор
Antriebsvariator

D017

REF.	PART NO.	ENGLISH	РУССКИЙ	DEUTSCH	REMARK	QTY
0060	061053406	Sliding bush	гильза	Gleitbuchse		1
0063	800-1190	Snap Ring	стопорное кольцо	Sicherungsring	90X3 FST	1
0090	31286427	Fork	вилка	Gabel		1
0091	020472126	Angle	уголок	Winkel		2
0092	614-10016	Hex bolt	винт с шестигранной головкой	Sechskantschraube	M10X16 8.8-A3C	4
0093	06577052	Locking washer	стопорная шайба	Sperrkantscheibe		4

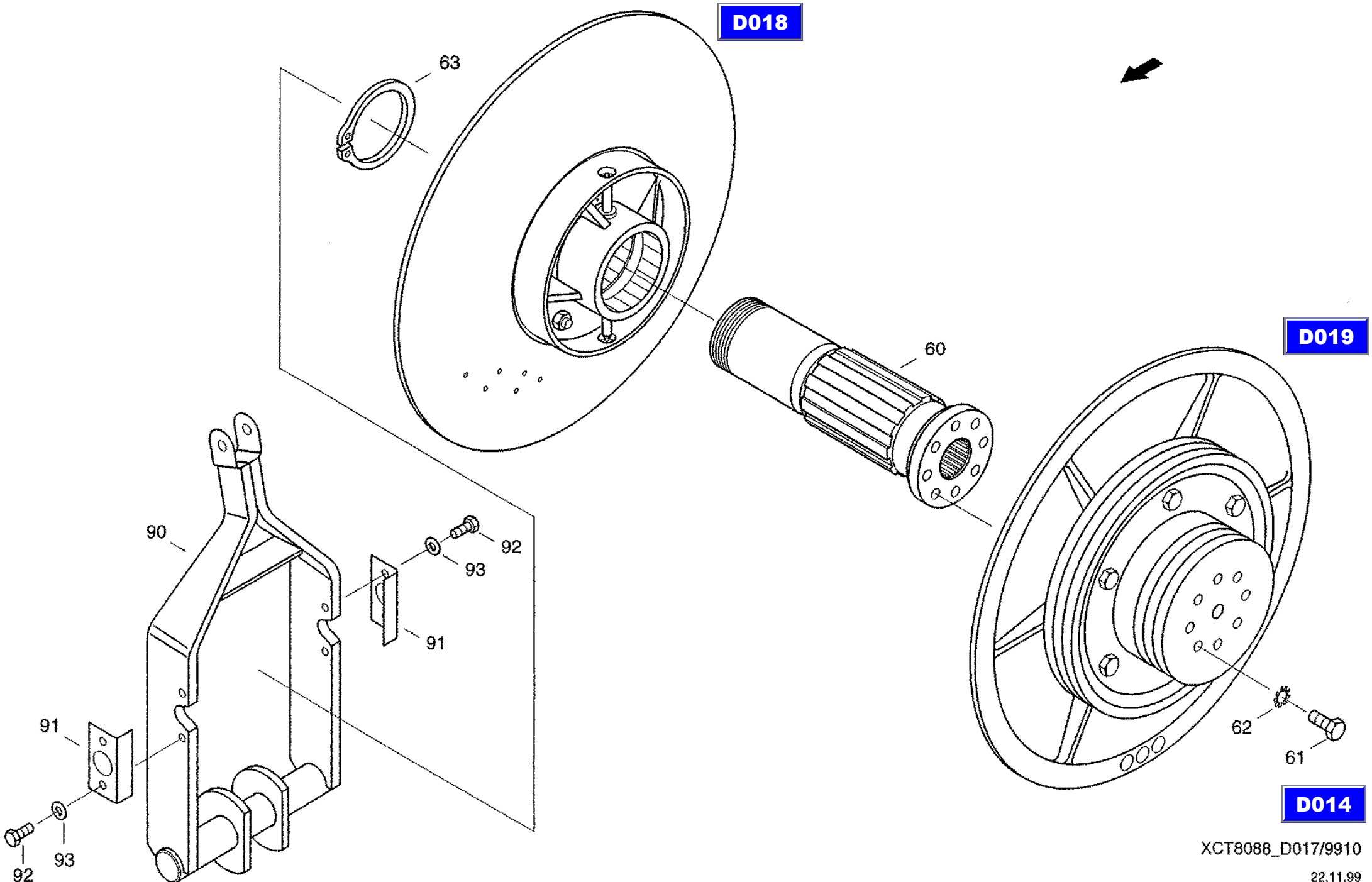

XCT8088_D017/9910

22.11.99

CF-80

Variator pulley half inside
полувариатор внутренний
Variatorhaelfte innen

D018

REF.	PART NO.	ENGLISH	РУССКИЙ	DEUTSCH	REMARK		QTY
0002	061053326	Loose Pulley	холостой шкив	Losscheibe			1
0015	061053350	Control Element	узел управления	Steuerteil			1
0030	020508645	Liner	втулка	Laufbuchse			1
0031	020508661	Shroud plate	передний диск	Deckscheibe			1
0032	061053510	Ring	кольцо	Ring			1
0033	800-11120	Snap Ring	стопорное кольцо	Sicherungsring	120X4 FST		1
0034	03617056	Grease nippel	пресс-масленка с конич. гол.	Kegelschmiernippel	AM8X1		2
0035	001142772	Scraper ring	маслосъемное кольцо	Abstreifring		0	1
0036	31286603	Tube	труба	Rohr			2

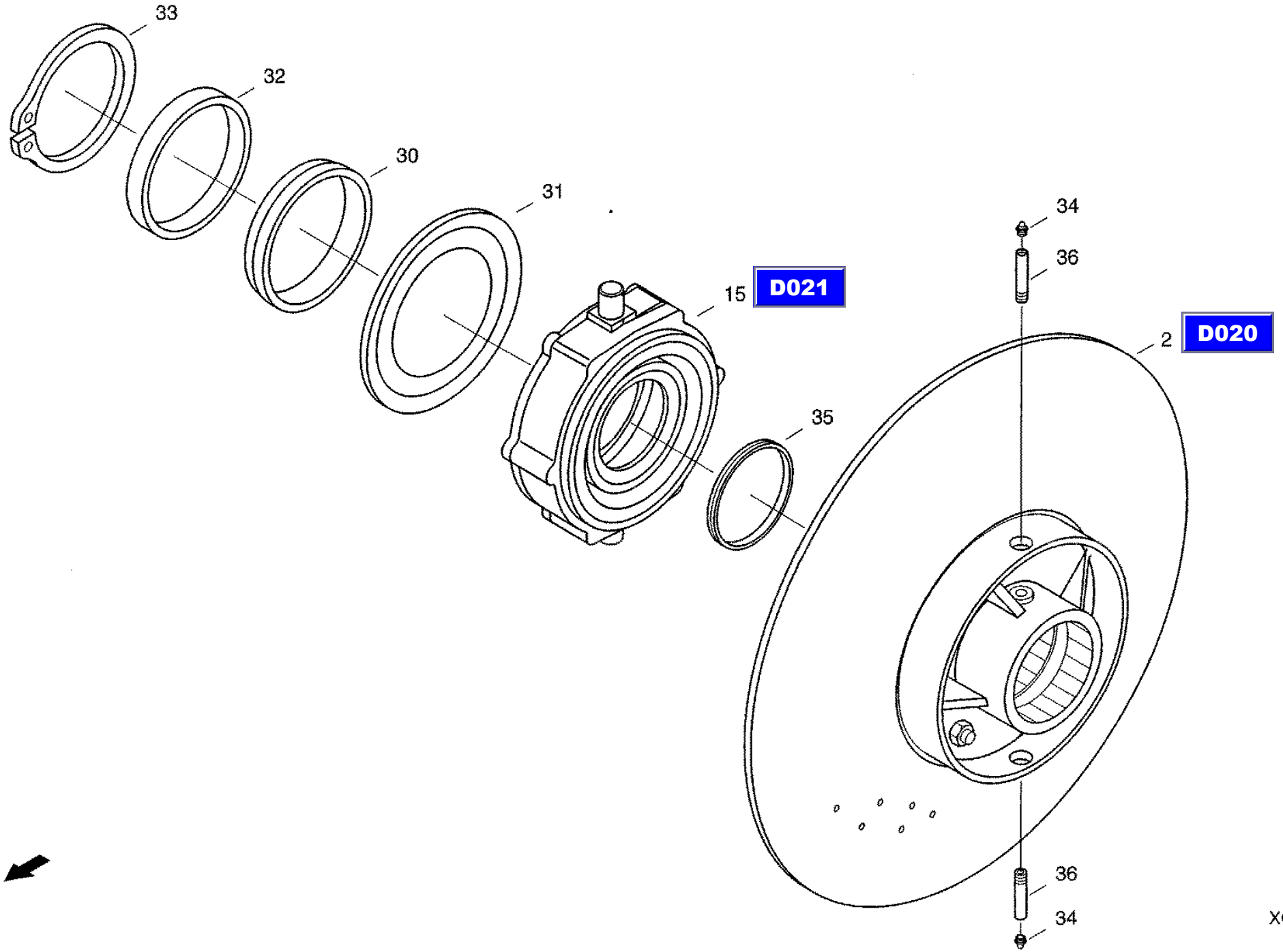

XCT8088_D018/9910

05.08.99

CF-80

Variator pulley half outside
полувариатор внешний
Variatorhaelfte aussen

D019

REF.	PART NO.	ENGLISH	РУССКИЙ	DEUTSCH	REMARK	QTY
0041	061053375	Fixed pulley, cpl.	заклиненный шкив	Festscheibe		1
0050	061053391	V-Belt pulley	шкив клиноременной передачи	Keilriemenscheibe		1
0051	006374171	Hex bolt	винт с шестигранной головкой	Sechskantschraube	M12X1.5X25 10.9-A3C	6

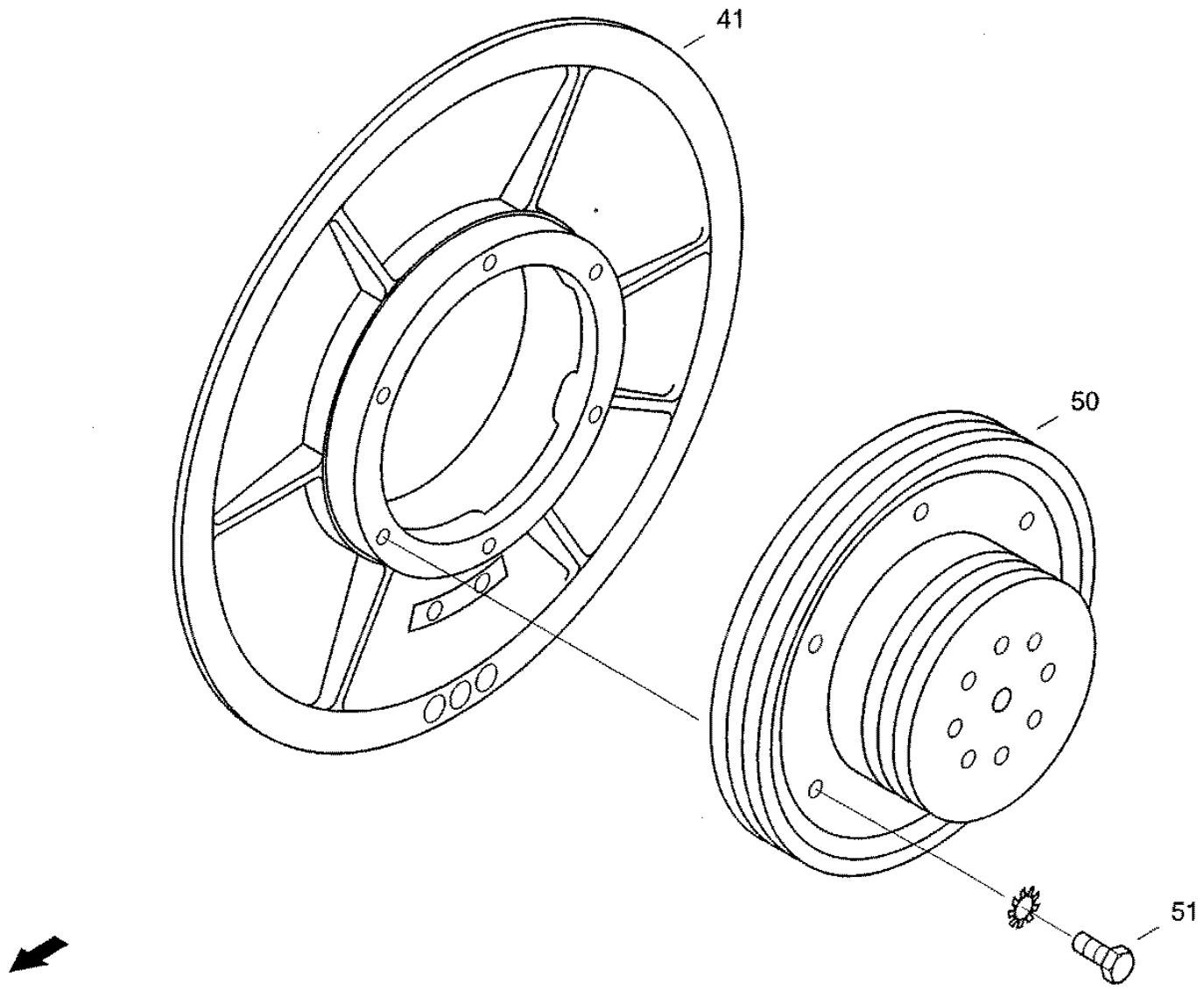

D017

XCT8088_D019/9910

22.11.99

CF-80

Loose pulley, cpl
холостой шкив в сборе
Losscheibe Kpl.

D020

REF.	PART NO.	ENGLISH	РУССКИЙ	DEUTSCH	REMARK	QTY
0005	31286861	Bush	втулка	Buchse		1

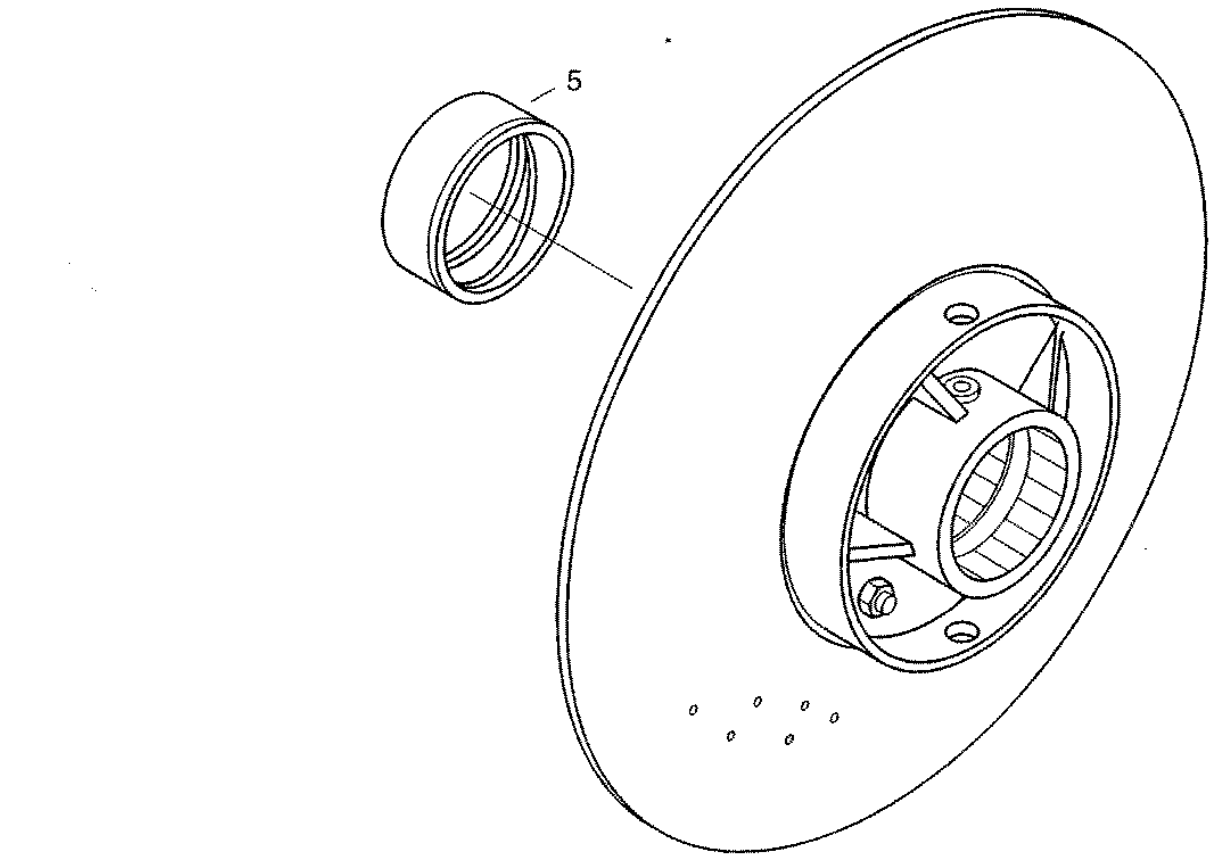

D018

XCT8088_D020/9910

05.08.99

CF-80

Control element
устройство управления
Steuerteil

D021

REF.	PART NO.	ENGLISH	РУССКИЙ	DEUTSCH	REMARK	QTY
0016	020472183	Housing	корпус	Gehaeuse		1
0017	020472206	Cover	крышка	Deckel		1
0018	020508686	Sealing washer	уплотнительная шайба	Dichtscheibe		1
0019	003651757	Grooved ball bearing	радиальный шарикоподшипник	Rillenkugellager	6024-C3	1
0020	001125675	Shaft seal	кольцо для уплотнения вала	Wellendichtring	0X14)-NBR	1
0021	614-8020	Hex bolt	винт с шестигранной головкой	Sechskantschraube	M8X20 8.8-A3C	6
0022	006576068	Locking washer	стопорная шайба	Sperrkantscheibe		6
0023	003617064	Grease nipple	пресс-масленка с конич. гол.	Kegelschmiernippel	AM10X1	1

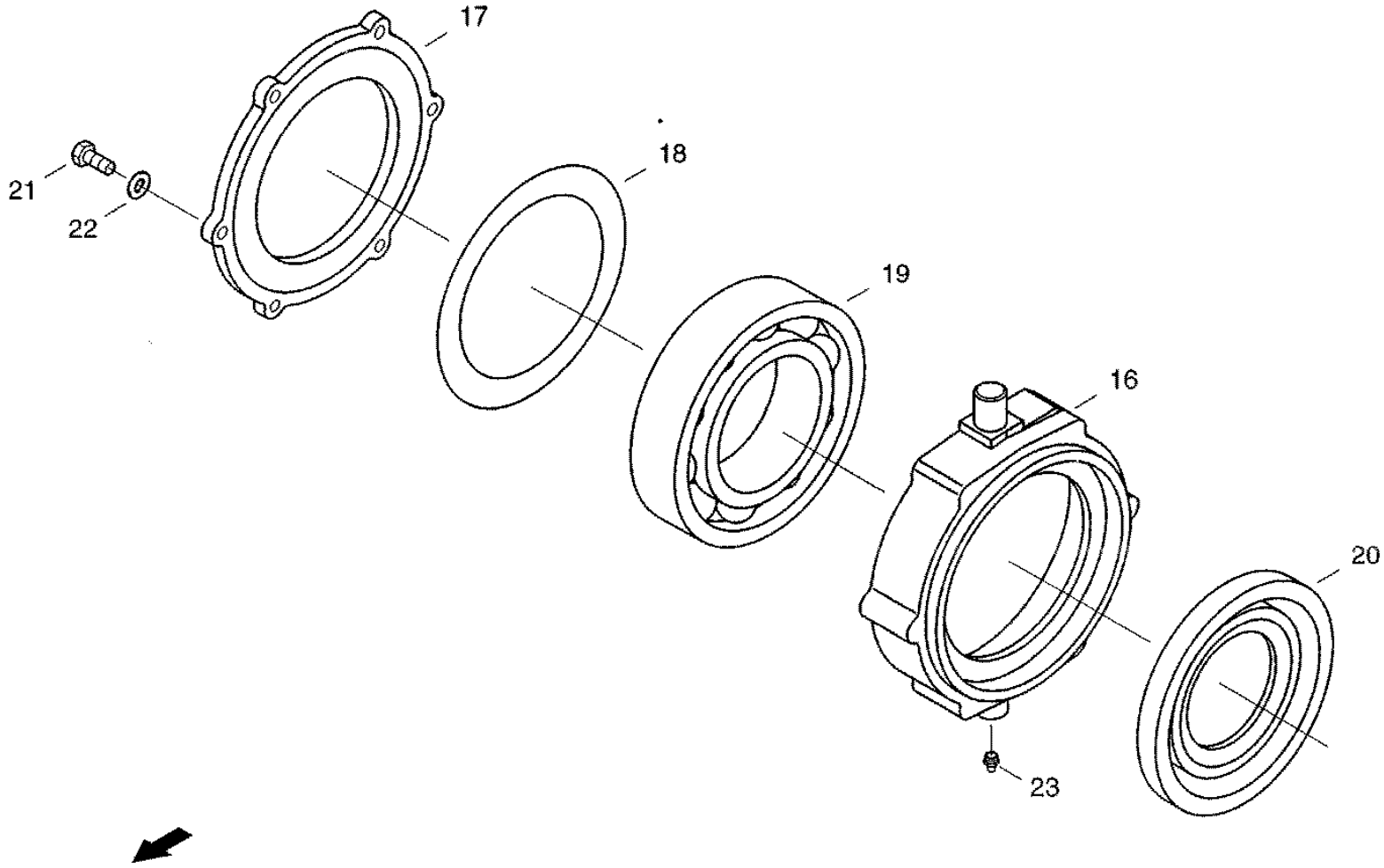

D018

XCT8088_D021/9910

22.11.99

CF-80

Unloading clutch
сцепление выгрузного механизма
Abtankkupplung

D022

REF.	PART NO.	ENGLISH	РУССКИЙ	DEUTSCH	REMARK	QTY
0002	020508508	Axle	ось	Achse		1
0003	614-10020	Hex bolt	винт с шестигранной головкой	Sechskantschraube	M10X20 8.8-A3C	1
0004	006576076	Locking washer	стопорная шайба	Sperrkantscheibe		9
0005	825-1410	Hex nut	шестигранная гайка	Sechskantmutter	M10 8-A3C	5
0006	614-10060	Hex Bolt	винт с шестигранной головкой	Sechskantschraube	M10X60 8.8-A3C	4
0007	31285194	Bearing	подшипник	Lager		1
0013	060051550	Sleeve	гильза	Huelse		1
0014	814-8080	Hex Bolt	винт с шестигранной головкой	Sechskantschraube	M8X80 8.8-A3C	1
0015	006501380	Spring washer	пружинная шайба	Federscheibe	B8-FST-A3C	1
0016	060029392	Washer	шайба	Scheibe		1
0017	825-1408	Hex nut	шестигранная гайка	Sechskantmutter	M8 8-A3C	1
0020	31285178	Belt Guide	направляющая ремня	Riemenfuehrung		1
0021	31300402	Angle	уголок	Winkel		1
0022	614-8025	Hex bolt	винт с шестигранной головкой	Sechskantschraube	M8X25 8.8-A3C	10
0023	006576068	Locking washer	стопорная шайба	Sperrkantscheibe		20
0024	825-1408	Hex nut	шестигранная гайка	Sechskantmutter	M8 8-A3C	10
0025	31285313	Angle	уголок	Winkel		1
0030	31296131	Bow	скоба	Buegel		1
0031	31296156	Angle	уголок	Winkel		1
0032	31296164	Angle	уголок	Winkel		2
0033	31296172	Coupling	базирующий элемент	Aufnahme		1
0034	31296180	Support	опора	Stuetze		1
0035	31296654	Bracket	держатель	Halter		1
0036	614-8025	Hex bolt	винт с шестигранной головкой	Sechskantschraube	M8X25 8.8-A3C	11
0037	006576068	Locking washer	стопорная шайба	Sperrkantscheibe		22
0038	825-1408	Hex nut	шестигранная гайка	Sechskantmutter	M8 8-A3C	11
0039	614-12020	Hex bolt	винт с шестигранной головкой	Sechskantschraube	M12X20 8.8-A3C	2
0040	06577011	Locking washer	стопорная шайба	Sperrkantscheibe		2
0041	895-11020	Washer	шайба	Scheibe	21 ST-A3C	4
0042	06402730	Splint pin	шплинт	Splint	5X32 ST-A3C	2

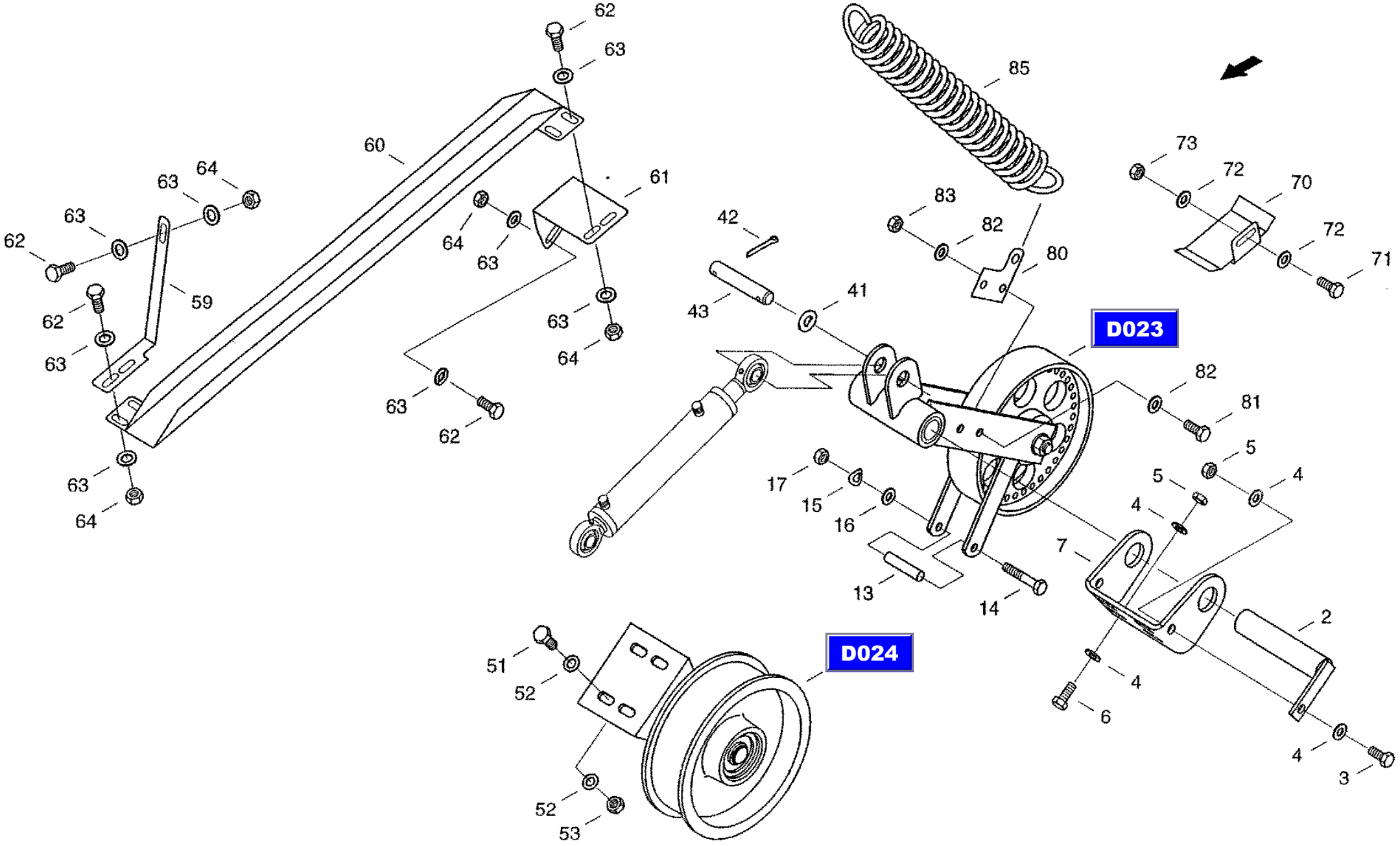

XCT8088_D022_1/9910

29.08.99

CF-80

Unloading clutch
сцепление выгрузного механизма
Abtankkupplung

D022

REF.	PART NO.	ENGLISH	РУССКИЙ	DEUTSCH	REMARK	QTY
0043	007611096	Bolt	болт	Bolzen	B16 H11X70-ST-A3C	1
0051	614-10030	Hex bolt	винт с шестигранной головкой	Sechskantschraube	M10X308.8-A3C	4
0052	006576076	Locking washer	стопорная шайба	Sperrkantscheibe		8
0053	825-1410	Hex nut	шестигранная гайка	Sechskantmutter	M108-A3C	4
0059	31296123	Angle	угопок	Winkel		1
0060	31285200	Guiding Groove	Направляющий паз	Fuehrungsrinne		1
0061	31285321	Angle	уголок	Winkel		1
0062	614-8025	Hex bolt	винт с шестигранной головкой	Sechskantschraube	M8X25 8.8-A3C	6
0063	006576068	Locking washer	стопорная шайба	Sperrkantscheibe		12
0064	825-1408	Hex nut	шестигранная гайка	Sechskantmutter	M8 8-A3C	6
0071	614-8025	Hex boll	винт с шестигранной головкой	Sechskantschraube	M8X25 8.8-A3C	1
0072	006576068	Locking washer	стопорная шайба	Sperrkantscheibe		2
0073	825-1408	Hex nut	шестигранная гайка	Sechskantmutter	M8 8-A3C	1
0080	31296670	Plate	пластина	Platte		1
0081	614-8025	Hex boll	винт с шестигранной головкой	Sechskantschraube	M8X25 8.8-A3C	2
0082	006576068	Locking washer	стопорная шайба	Sperrkantscheibe		4
0083	825-1408	Hex nut	шестигранная гайка	Sechskantmutter	M8 8-A3C	2
0085	006700811	Tension spring	пружина растяжения	Zugfeder		1

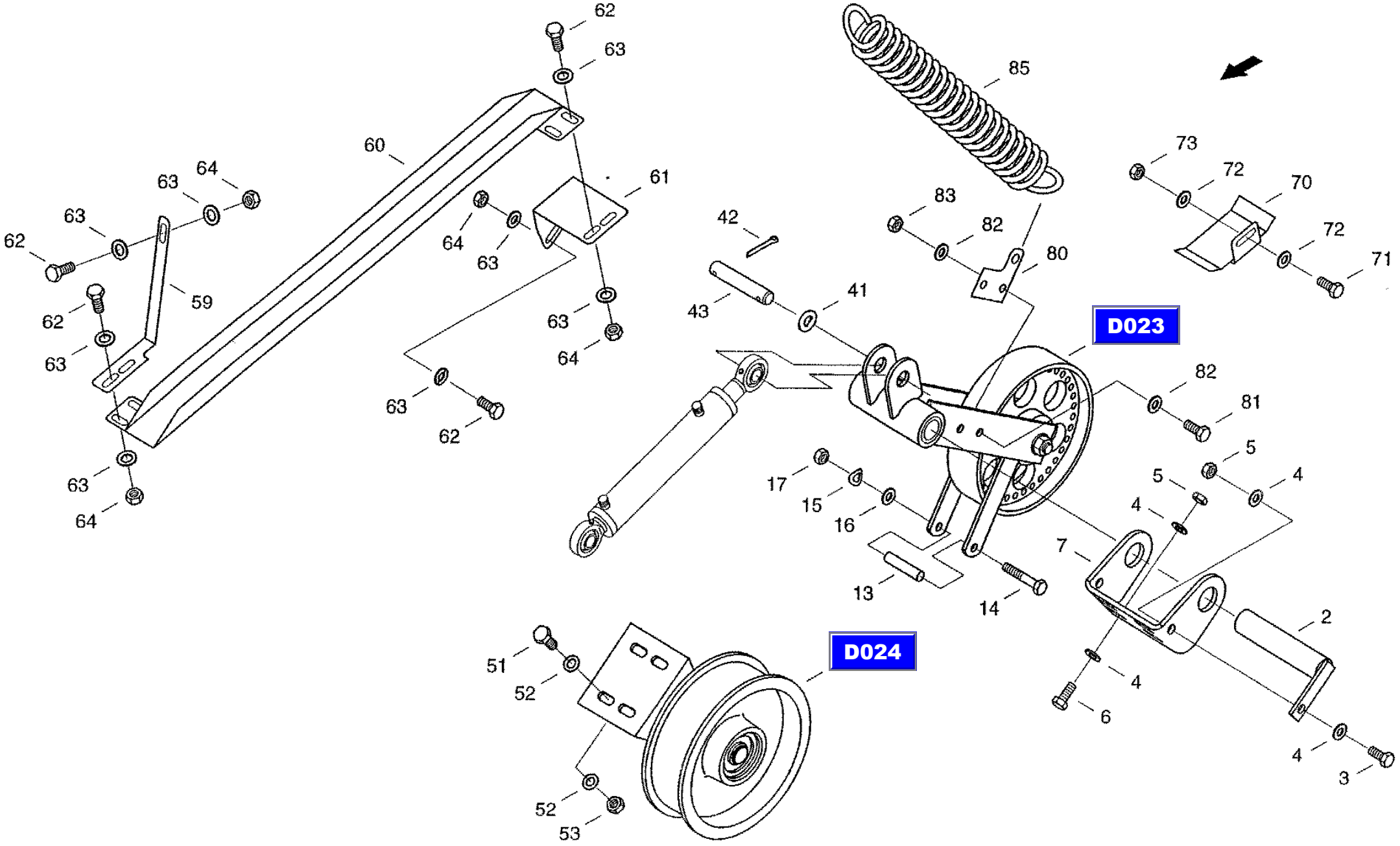
62
63
60
64
63
63
62
59
62
63
63
64
64
63
61
63
64
63
62
85
42
43
41
83
82
80
D023
73
72
70
72
71
82
81
5
5
4
4
17
15
16
7
13
14
D024
51
52
52
53
4
6
2
4
3
XCT8088_D022_1/9910

CF-80

Unloading clutch
сцепление выгрузного механизма
Abtankkupplung

D022

REF.	PART NO.	ENGLISH	РУССКИЙ	DEUTSCH	REMARK	QTY
0002	020508508	Axle	ось	Achse		1
0003	614-10020	Hex bolt	винт с шестигранной головкой	Sechskantschraube	M10X20 8.8-A3C	1
0004	006576076	Locking washer	стопорная шайба	Sperrkantscheibe		9
0005	825-1410	Hex nut	шестигранная гайка	Sechskantmutter	M10 8-A3C	5
0006	614-10060	Hex Bolt	винт с шестигранной головкой	Sechskantschraube	M10X60 8.8-A3C	4
0007	31285194	Bearing	подшипник	Lager		1
0013	060051550	Sleeve	гильза	Huelse		1
0014	814-8080	Hex Bolt	винт с шестигранной головкой	Sechskantschraube	M8X80 8.8-A3C	1
0015	006501380	Spring washer	пружинная шайба	Federscheibe	B8-FST-A3C	1
0016	060029392	Washer	шайба	Scheibe		1
0017	825-1408	Hex nut	шестигранная гайка	Sechskantmutter	M8 8-A3C	1
0020	31285178	Belt Guide	направляющая ремня	Riemenfuehrung		1
0021	31300402	Angle	уголок	Winkel		1
0022	614-8025	Hex bolt	винт с шестигранной головкой	Sechskantschraube	M8X25 8.8-A3C	10
0023	006576068	Locking washer	стопорная шайба	Sperrkantscheibe		20
0024	825-1408	Hex nut	шестигранная гайка	Sechskantmutter	M8 8-A3C	10
0025	31285313	Angle	уголок	Winkel		1
0030	31296131	Bow	скоба	Buegel		1
0031	31296156	Angle	уголок	Winkel		1
0032	31296164	Angle	уголок	Winkel		2
0033	31296172	Coupling	базирующий элемент	Aufnahme		1
0034	31296180	Support	опора	Stuetze		1
0035	31296654	Bracket	держатель	Halter		1
0036	614-8025	Hex bolt	винт с шестигранной головкой	Sechskantschraube	M8X25 8.8-A3C	11
0037	006576068	Locking washer	стопорная шайба	Sperrkantscheibe		22
0038	825-1408	Hex nut	шестигранная гайка	Sechskantmutter	M8 8-A3C	11
0039	614-12020	Hex bolt	винт с шестигранной головкой	Sechskantschraube	M12X20 8.8-A3C	2
0040	06577011	Locking washer	стопорная шайба	Sperrkantscheibe		2
0041	895-11020	Washer	шайба	Scheibe	21 ST-A3C	4
0042	06402730	Splint pin	шплинт	Splint	5X32 ST-A3C	2

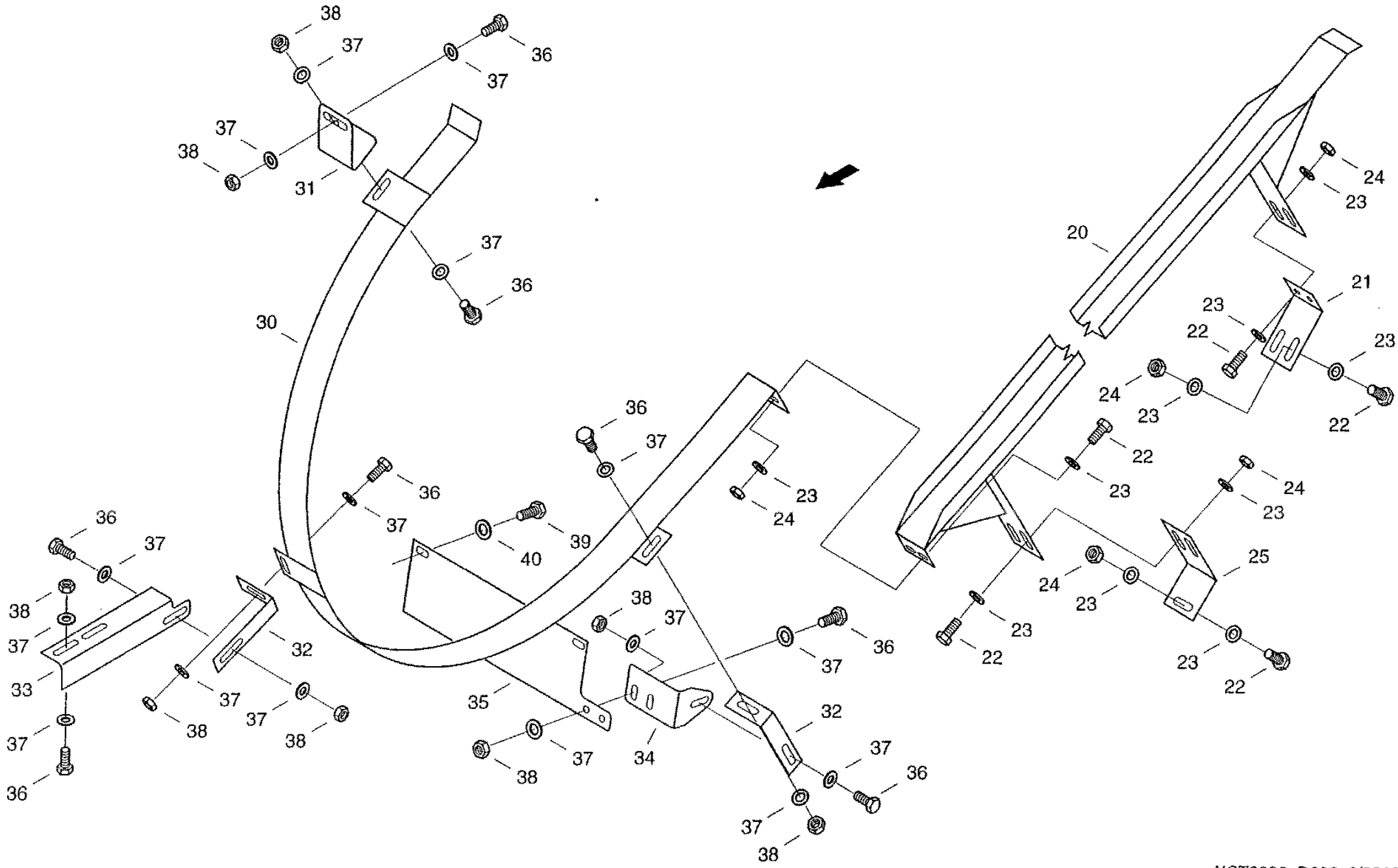

XCT8088_D022_2/9910

29.08.99

CF-80

Unloading clutch
сцепление выгрузного механизма
Abtankkupplung

D022

REF.	PART NO.	ENGLISH	РУССКИЙ	DEUTSCH	REMARK	QTY
0043	007611096	Bolt	болт	Bolzen	B16 H11X70-ST-A3C	1
0051	614-10030	Hex bolt	винт с шестигранной головкой	Sechskantschraube	M10X308.8-A3C	4
0052	006576076	Locking washer	стопорная шайба	Sperrkantscheibe		8
0053	825-1410	Hex nut	шестигранная гайка	Sechskantmutter	M108-A3C	4
0059	31296123	Angle	угопок	Winkel		1
0060	31285200	Guiding Groove	Направляющий паз	Fuehrungsrinne		1
0061	31285321	Angle	уголок	Winkel		1
0062	614-8025	Hex bolt	винт с шестигранной головкой	Sechskantschraube	M8X25 8.8-A3C	6
0063	006576068	Locking washer	стопорная шайба	Sperrkantscheibe		12
0064	825-1408	Hex nut	шестигранная гайка	Sechskantmutter	M8 8-A3C	6
0071	614-8025	Hex boll	винт с шестигранной головкой	Sechskantschraube	M8X25 8.8-A3C	1
0072	006576068	Locking washer	стопорная шайба	Sperrkantscheibe		2
0073	825-1408	Hex nut	шестигранная гайка	Sechskantmutter	M8 8-A3C	1
0080	31296670	Plate	пластина	Platte		1
0081	614-8025	Hex boll	винт с шестигранной головкой	Sechskantschraube	M8X25 8.8-A3C	2
0082	006576068	Locking washer	стопорная шайба	Sperrkantscheibe		4
0083	825-1408	Hex nut	шестигранная гайка	Sechskantmutter	M8 8-A3C	2
0085	006700811	Tension spring	пружина растяжения	Zugfeder		1

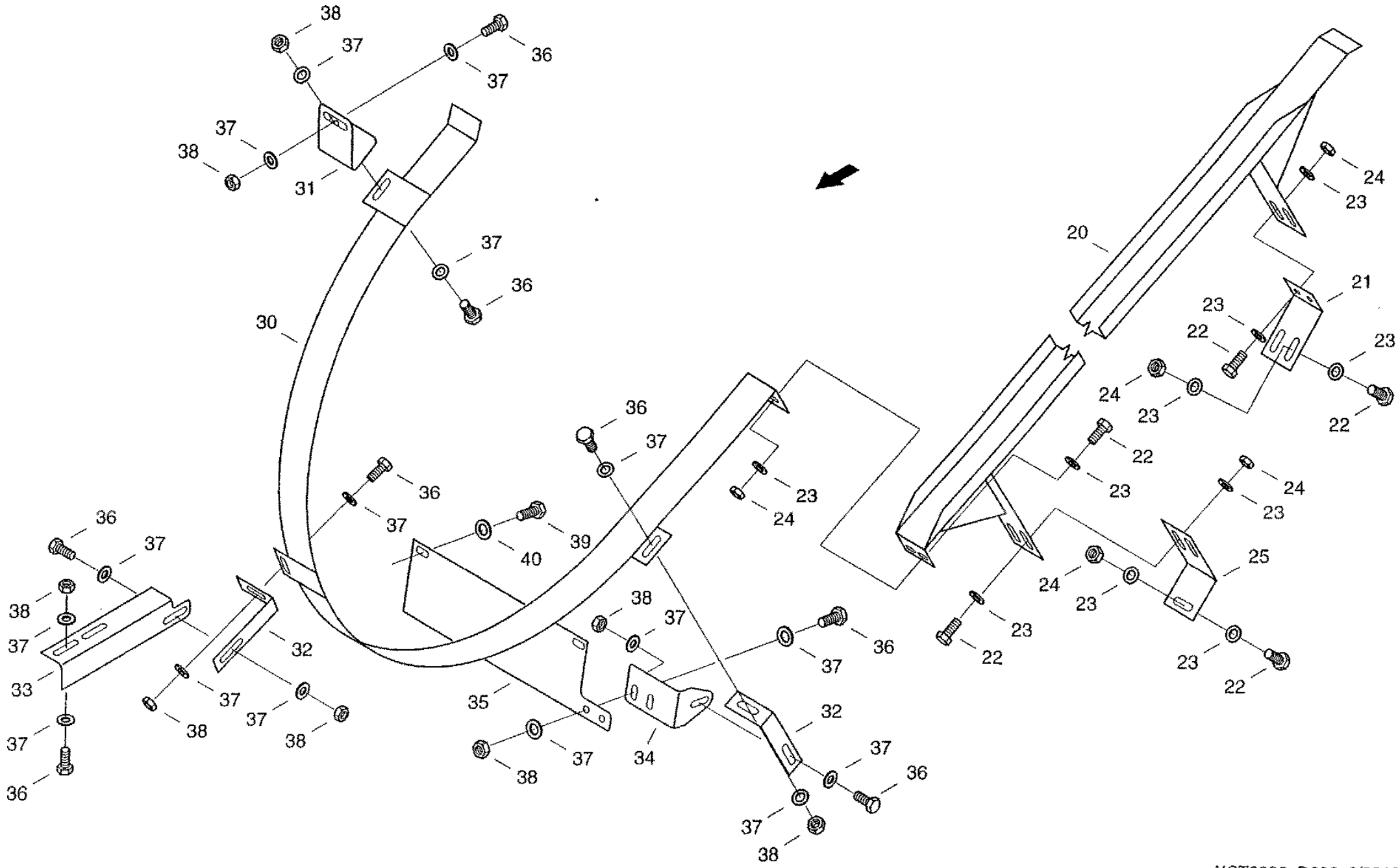

XCT8088_D022_2/9910

29.08.99

CF-80

Rocker
балансир
Schwinge

D023

REF.	PART NO.	ENGLISH	РУССКИЙ	DEUTSCH	REMARK	QTY
0001	061071625	Rocking Lever	поворотный рычаг	Schwenkhebel		1
0013	020942171	Bolt	болт	Bolzen		1
0014	020469653	Bush	втулка	Buchse		2
0015	825-13412	Hex, Nut	шестигранная гайка	Sechskantmutter	M12X1,58-A3C	1
0016	006576084	Locking washer	стопорная шайба	Sperrkantscheibe		1
0017	020517718	Bush	втулка	Buchse		2
0018	03640754	Grease nippel	пресс-масленка с конич. гол.	Kegelschmiernippel	CM8X1	1

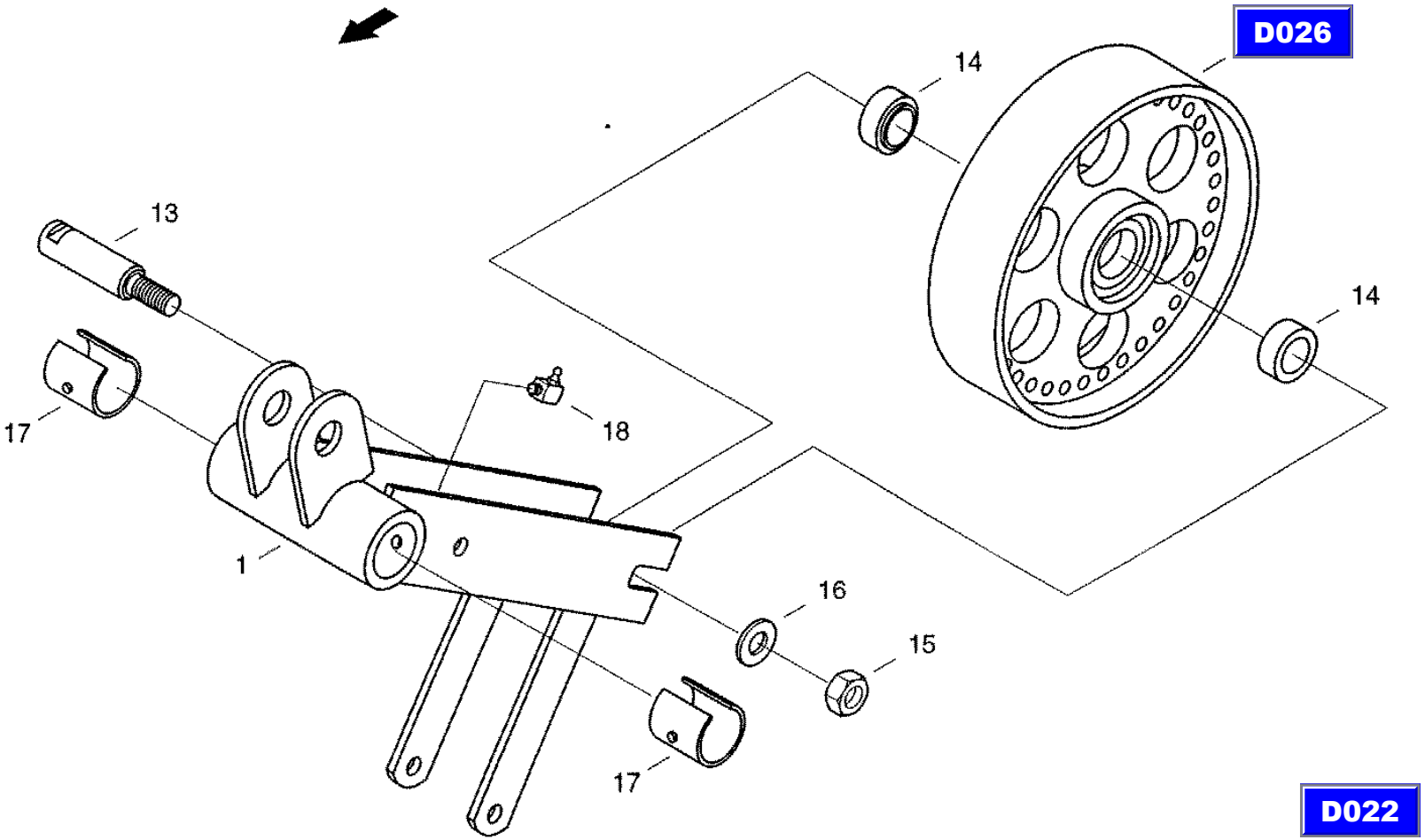

XCT8088_D023/9910

27.08.99

CF-80

Guiding pulley
направляющий ролик
Fuehrungsrolle

D024

REF.	PART NO.	ENGLISH	РУССКИЙ	DEUTSCH	REMARK	QTY
0001	31285233	Bracket	крепление	Halter	M12 8-A3C	1
0002	020215360	Tension roll	натяжной ролик	Spannrolle		1
0009	072024013	Bolt	болт	Bolzen		1
0010	021424905	Washer	шайба	Scheibe		1
0012	06577060	Locking washer	стопорная шайба	Sperrkantscheibe		1
0013	825-1412	Hex nut	шестигранная гайка	Sechskantmutter		1

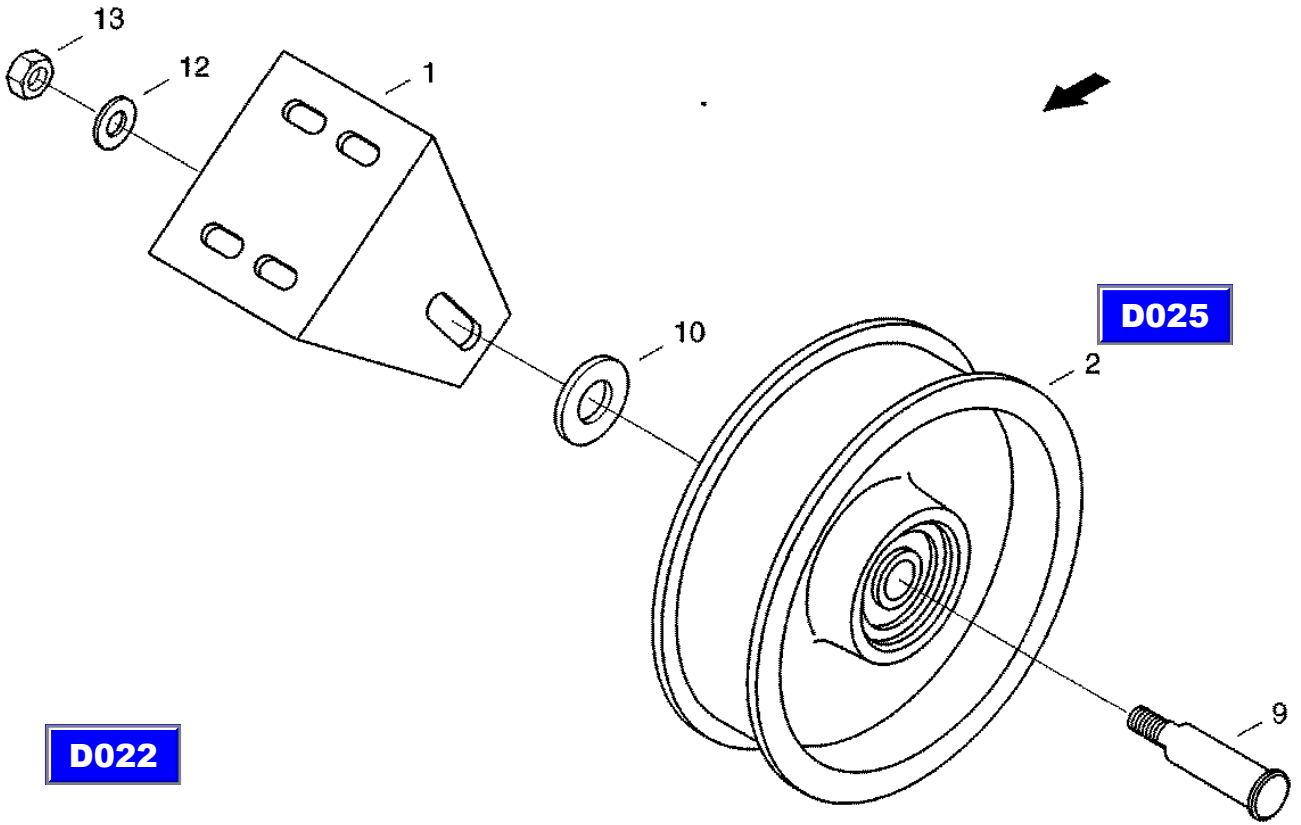

XCT8088_D024/9910

27.08.99

CF-80

Tension roll
натяжной ролик
Spannrolle

D025

REF.	PART NO.	ENGLISH	РУССКИЙ	DEUTSCH	REMARK	QTY
0001	020206343	Tension roll	натяжной ролик	Spannrolle		1
0004	800-1130	Snap ring	стопорное кольцо	Sicherungsring	30X1,5 FST	2
0005	020265997	Bush	втулка	Buchse		1
0012	003652050	Grooved ball bearing	радиальный шарикоподшипник	Rillenkugellager	6206-RS FAG	2
0013	020215465	Sealing washer	уплотнительная шайба	Dichtscheibe		2
0014	800-2162	Snap ring	стопорное кольцо	Sicherungsring	62X2 FST	2

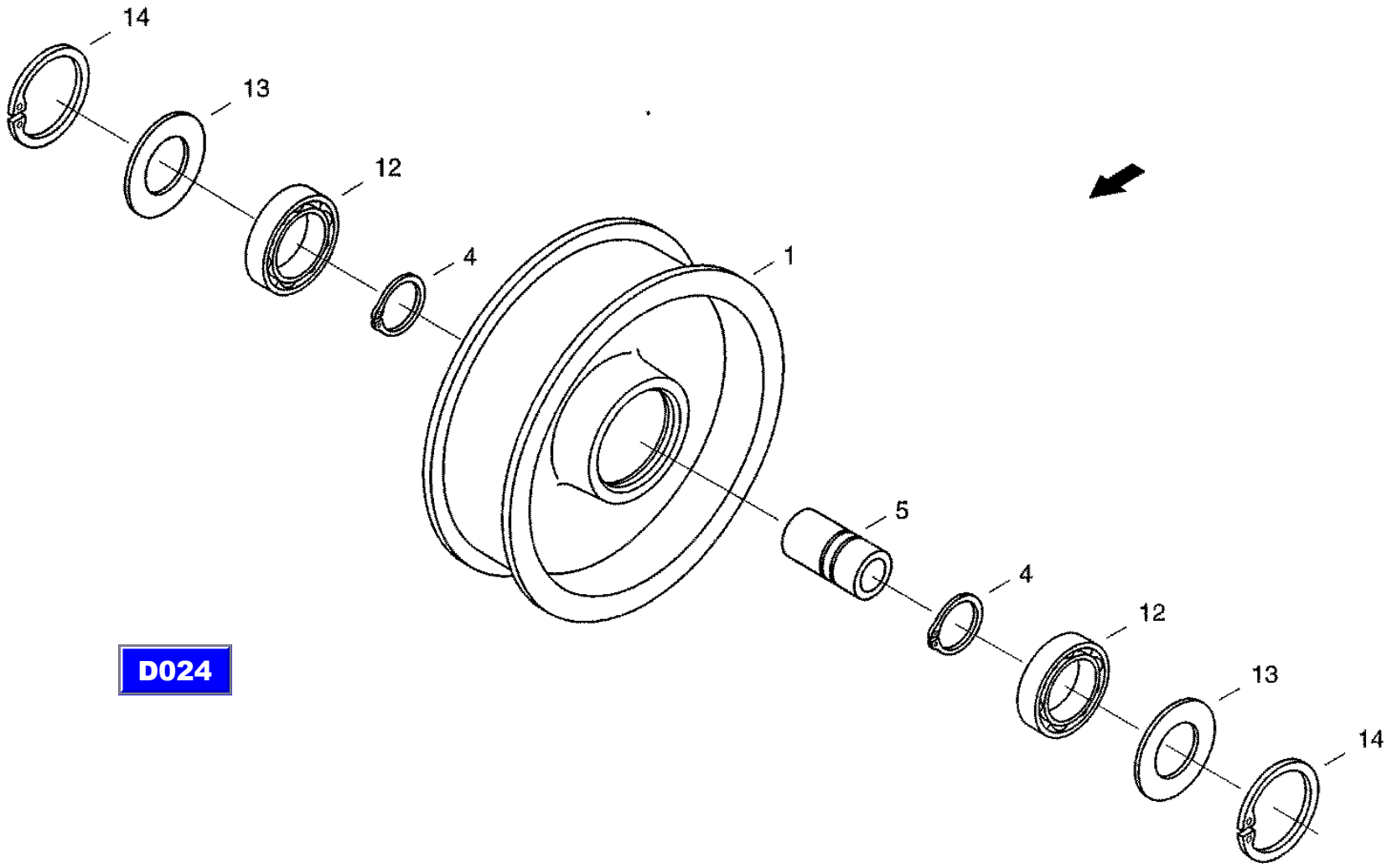

D024

XCT8088_D025/9910

27.08.99

CF-80

Tension roll
натяжной ролик
Spannrolle

D026

REF.	PART NO.	ENGLISH	РУССКИЙ	DEUTSCH	REMARK	QTY
0009	060051727	Pulley	ролик	Rolle		1
0010	020222302	Sealing washer	уплотнительная шайба	Dichtscheibe		2
0014	003671728	Grooved ball bearing	радиальный шарикоподшипник	Rillenkugellager	6304-RS FAG	2
0015	800-2152	Snap ring	стопорное кольцо	Sicherungsring	52X2 FST	2

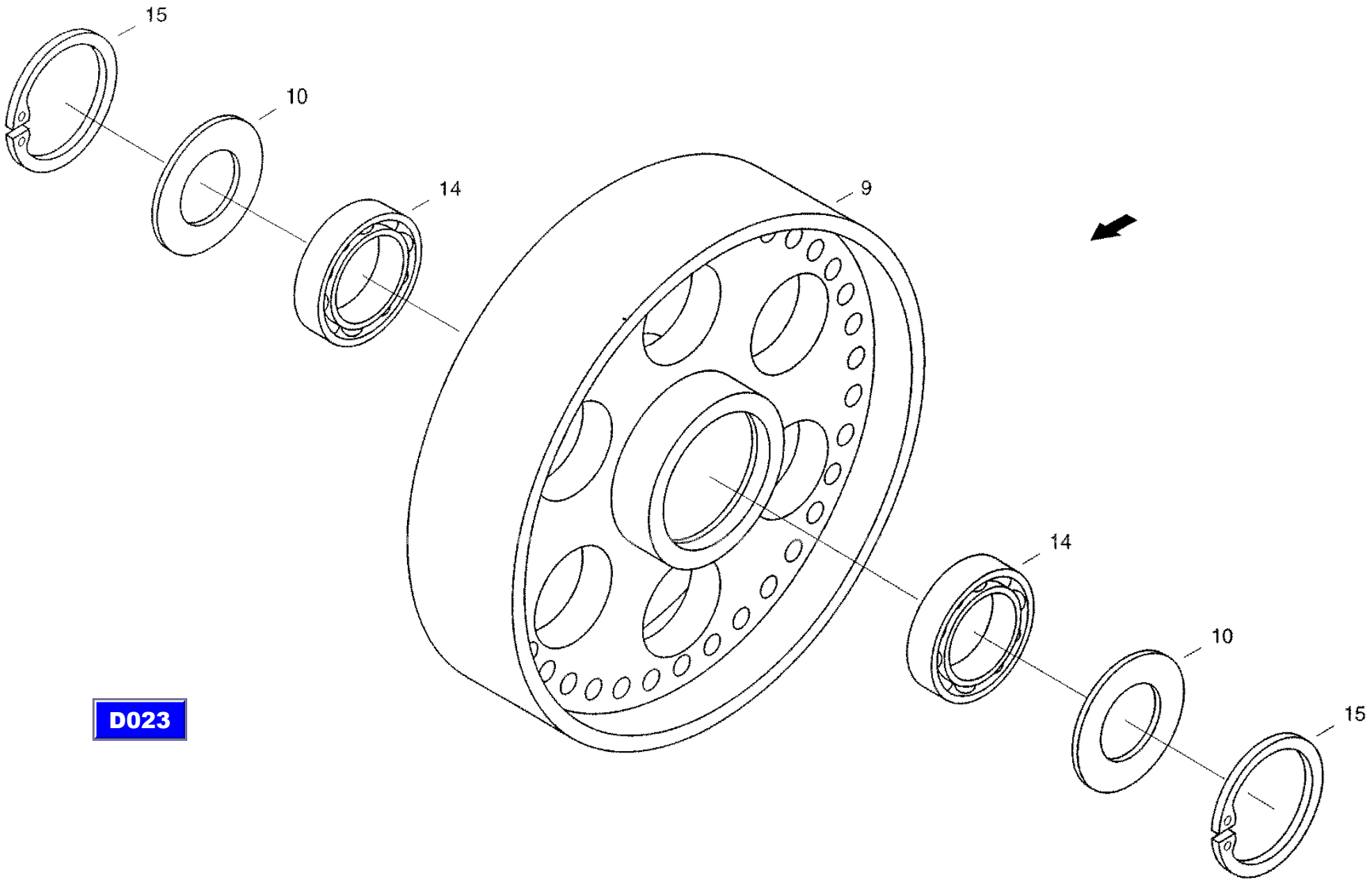

XCT8088_D026/9910

26.08.99

CF-80

Drive elements, left side
элементы привода слева
Antriebselemente, links

D027

REF.	PART NO.	ENGLISH	РУССКИЙ	DEUTSCH	REMARK	QTY
0001	061019863	Console	консоль	Konsol		1
0002	060160885	Tension roll	натяжной ролик	Spannrolle		1
0003	614-10025	Hex bolt	винт с шестигранной головкой	Sechskantschraube	M10X25 8.8-A3C	2
0004	006576076	Locking washer	стопорная шайба	Sperrkantscheibe		4
0005	825-1410	Hex nut	шестигранная гайка	Sechskantmutter	M10 8-A3C	2
0010	060121130	Tensioning bar	планка натяжного устройства	Spannschiene		1
0011	020797274	Tension roll	натяжной ролик	Spannrolle		1
0012	614-10030	Hex bolt	винт с шестигранной головкой	Sechskantschraube	M10X30 8.8-A3C	2
0013	006576076	Locking washer	стопорная шайба	Sperrkantscheibe		4
0014	825-1410	Hex nut	шестигранная гайка	Sechskantmutter	M10 8-A3C	2
0020	072024118	Tension roll	натяжной ролик	Spannrolle		2
0021	020797266	Bush	втулка	Buchse		2
0022	006576084	Locking washer	стопорная шайба	Sperrkantscheibe		2
0024	825-1412	Hex nut	шестигранная гайка	Sechskantmutter	M12 8-A3C	2
0030	31287967	Tensioner	натяжное приспособление	Spanner		1
0031	614-10025	Hex bolt	винт с шестигранной головкой	Sechskantschraube	M10X25 8.8-A3C	4
0032	06577003	Locking washer	стопорная шайба	Sperrkantscheibe		8
0033	825-1410	Hex nut	шестигранная гайка	Sechskantmutter	M10 8-A3C	4
0035	31300451	Tensioner	натяжное приспособление	Spanner		1
0036	825-1412	Hex nut	шестигранная гайка	Sechskantmutter	M12 8-A3C	1
0037	006511036	Washer	шайба	Scheibe	A13-ST	1
0101	061068968	Composite V-belt	поликлиновый ремень	Verbundkeilriemen		1
0103	061068943	Composite V-belt	поликлиновый ремень	Verbundkeilriemen		1
0104	31301147	Composite V-belt	поликлиновый ремень	Verbundkeilriemen		1
0105	061069036	Narrow V-belt	клиновой ремень узкого сечения	Schmalkeilriemen		1
0106	061068935	Composite V-belt	поликлиновый ремень	Verbundkeilriemen		1
0107	061069028	Narrow V-belt	клиновой ремень узкого сечения	Schmalkeilriemen		1
0108	01101811	Composite V-belt	поликлиновый ремень	Verbundkeilriemen		1
0109	061068984	Set Of V-belts	набор клин, ремней узкого сеч.	Schmalkeilriemensatz		1
0110	061068976	Set Of V-belts	набор клин, ремней узкого сеч.	Schmalkeilriemensatz		1

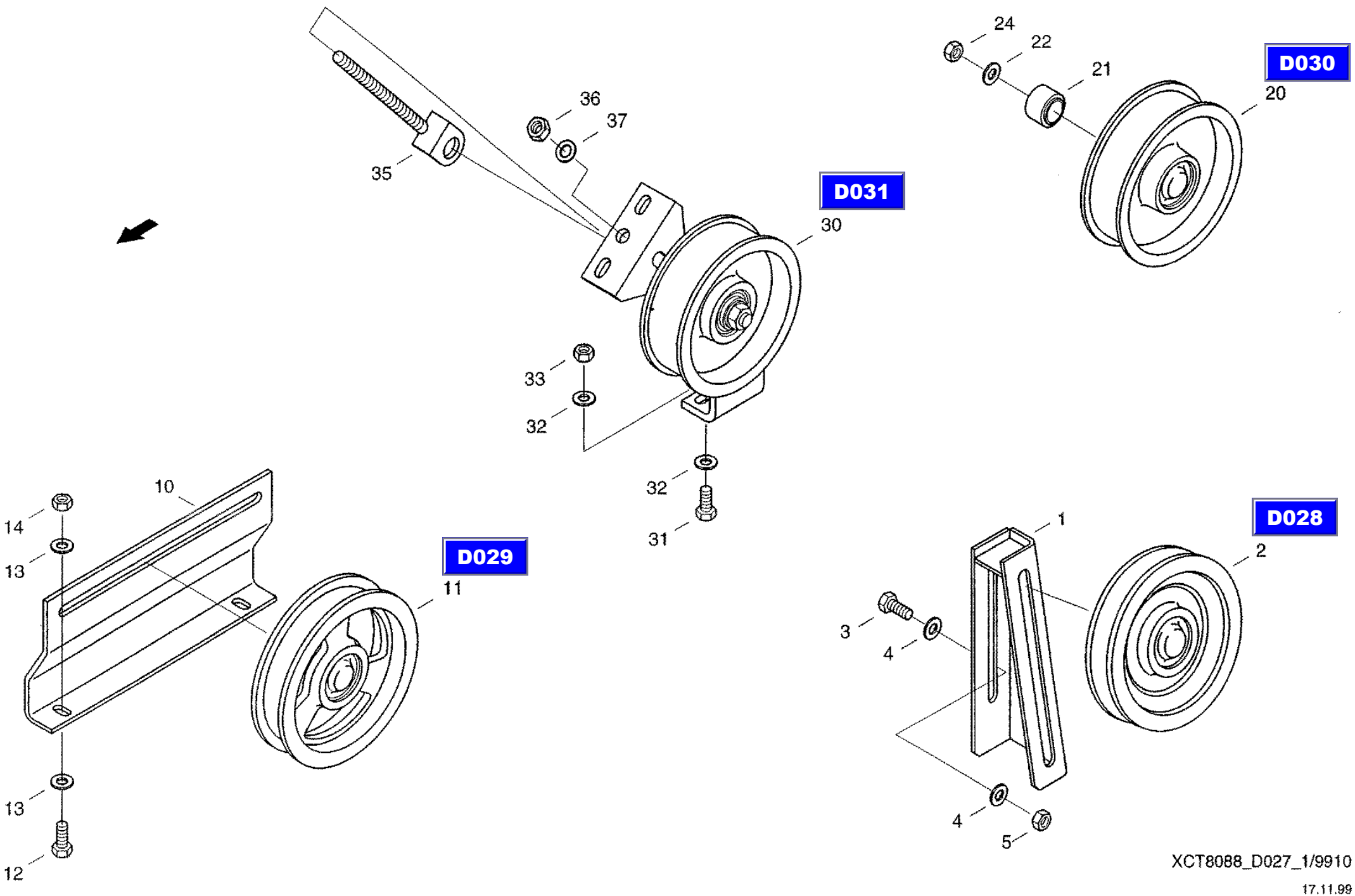

XCT8088_D027_1/9910

17.11.99

CF-80

Drive elements, left side
элементы привода слева
Antriebselemente, links

D027

REF.	PART NO.	ENGLISH	РУССКИЙ	DEUTSCH	REMARK	QTY
0001	061019863	Console	консоль	Konsol		1
0002	060160885	Tension roll	натяжной ролик	Spannrolle		1
0003	614-10025	Hex bolt	винт с шестигранной головкой	Sechskantschraube	M10X25 8.8-A3C	2
0004	006576076	Locking washer	стопорная шайба	Sperrkantscheibe		4
0005	825-1410	Hex nut	шестигранная гайка	Sechskantmutter	M10 8-A3C	2
0010	060121130	Tensioning bar	планка натяжного устройства	Spannschiene		1
0011	020797274	Tension roll	натяжной ролик	Spannrolle		1
0012	614-10030	Hex bolt	винт с шестигранной головкой	Sechskantschraube	M10X30 8.8-A3C	2
0013	006576076	Locking washer	стопорная шайба	Sperrkantscheibe		4
0014	825-1410	Hex nut	шестигранная гайка	Sechskantmutter	M10 8-A3C	2
0020	072024118	Tension roll	натяжной ролик	Spannrolle		2
0021	020797266	Bush	втулка	Buchse		2
0022	006576084	Locking washer	стопорная шайба	Sperrkantscheibe		2
0024	825-1412	Hex nut	шестигранная гайка	Sechskantmutter	M12 8-A3C	2
0030	31287967	Tensioner	натяжное приспособление	Spanner		1
0031	614-10025	Hex bolt	винт с шестигранной головкой	Sechskantschraube	M10X25 8.8-A3C	4
0032	06577003	Locking washer	стопорная шайба	Sperrkantscheibe		8
0033	825-1410	Hex nut	шестигранная гайка	Sechskantmutter	M10 8-A3C	4
0035	31300451	Tensioner	натяжное приспособление	Spanner		1
0036	825-1412	Hex nut	шестигранная гайка	Sechskantmutter	M12 8-A3C	1
0037	006511036	Washer	шайба	Scheibe	A13-ST	1
0101	061068968	Composite V-belt	поликлиновый ремень	Verbundkeilriemen		1
0103	061068943	Composite V-belt	поликлиновый ремень	Verbundkeilriemen		1
0104	31301147	Composite V-belt	поликлиновый ремень	Verbundkeilriemen		1
0105	061069036	Narrow V-belt	клиновой ремень узкого сечения	Schmalkeilriemen		1
0106	061068935	Composite V-belt	поликлиновый ремень	Verbundkeilriemen		1
0107	061069028	Narrow V-belt	клиновой ремень узкого сечения	Schmalkeilriemen		1
0108	01101811	Composite V-belt	поликлиновый ремень	Verbundkeilriemen		1
0109	061068984	Set Of V-belts	набор клин, ремней узкого сеч.	Schmalkeilriemensatz		1
0110	061068976	Set Of V-belts	набор клин, ремней узкого сеч.	Schmalkeilriemensatz		1

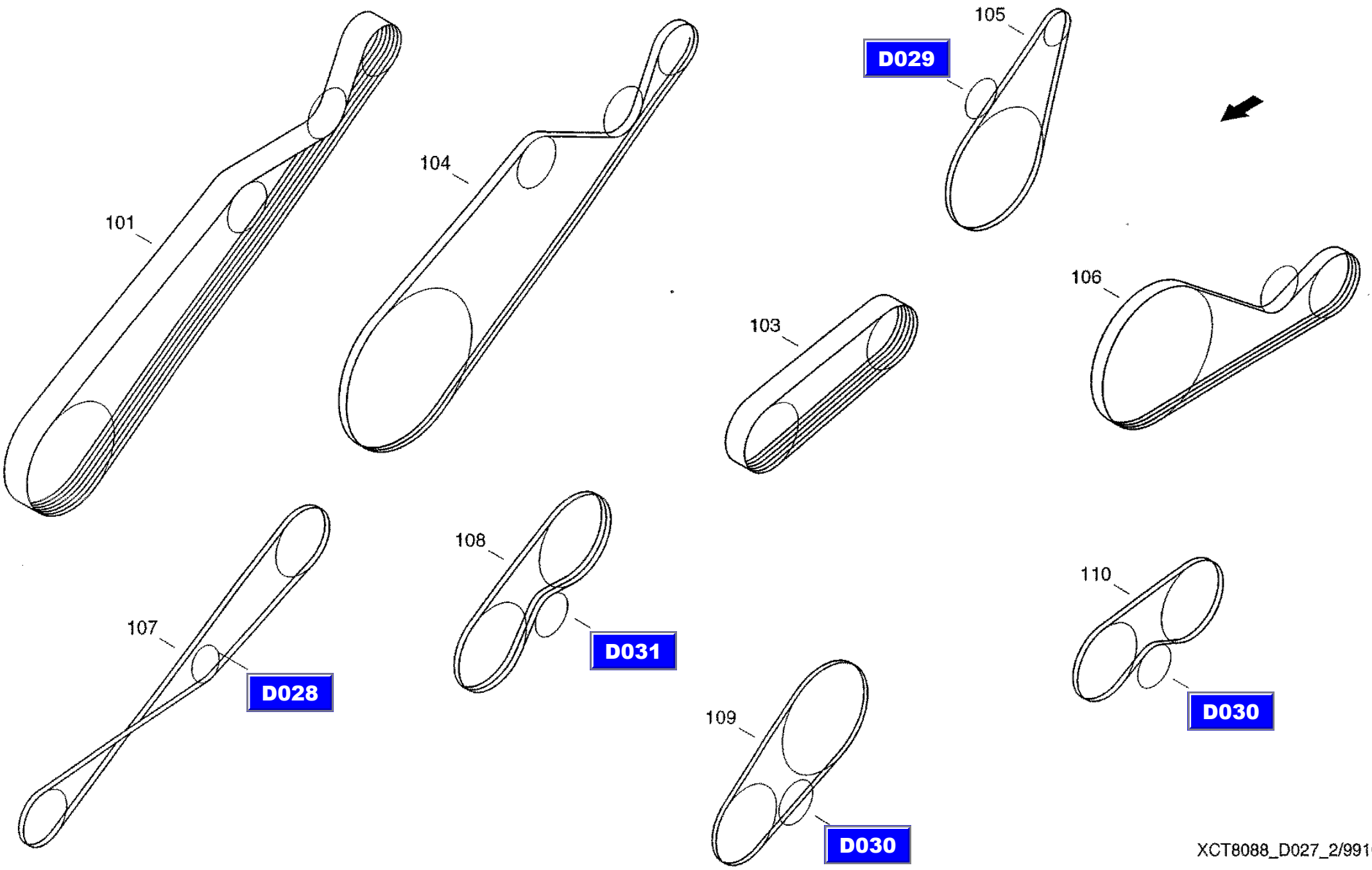

XCT8088_D027_2/9910

17.11.99

CF-80

Tension roll
натяжной ролик
Spannrolle

D028

REF.	PART NO.	ENGLISH	РУССКИЙ	DEUTSCH	REMARK	QTY
0001	060160893	Pulley	ролик	Rolle		1
0002	021421084	Bolt	болт	Bolzen		1
0003	020797266	Bush	втулка	Buchse		1
0004	003651878	Grooved ball bearing	радиальный шарикоподшипник	Rillenkugellager	6204-RS LE INA	1
0005	003500630	Cover	крышка	Deckel	NEU 03500630	1
0006	800-2147	Snap ring	стопорное кольцо	Sicherungsring	47X1,75 FST	2
0007	020087255	Sealing washer	уплотнительная шайба	Dichtscheibe		1
0008	825-1412	Hex nut	шестигранная гайка	Sechskantmutter	M12 8-A3C	1
0009	006576084	Locking washer	стопорная шайба	Sperrkantscheibe		1

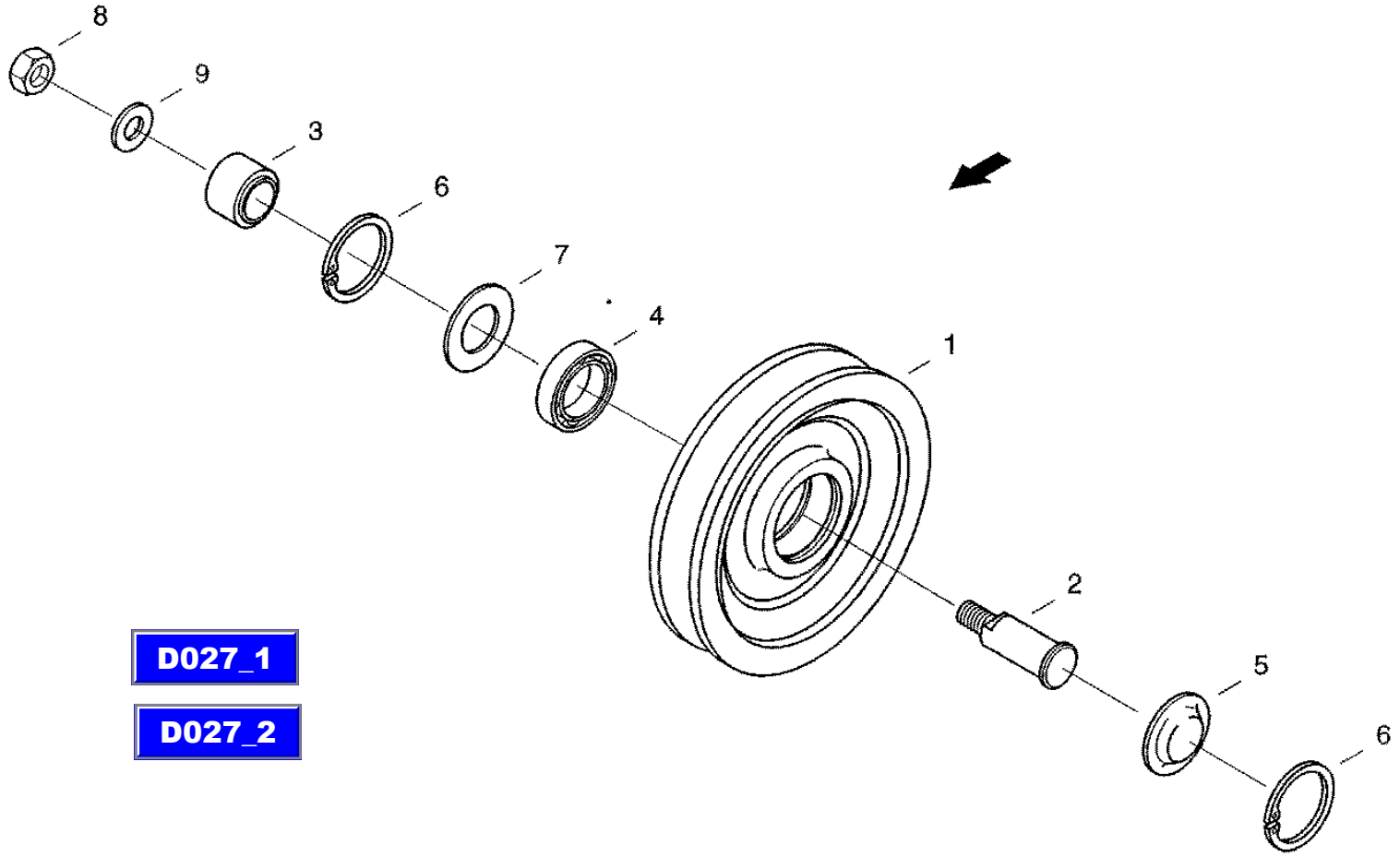

D027_1

D027_2

XCT8088_D028/9910

17.11.99

CF-80

Tension roll
натяжной ролик
Spannrolle

D029

REF.	PART NO.	ENGLISH	РУССКИЙ	DEUTSCH	REMARK	QTY
0001	020797282	Pulley	ролик	Rolle		1
0002	021421084	Boll	болт	Bolzen		1
0003	020797266	Bush	втулка	Buchse		1
0004	003651878	Grooved ball bearing	радиальный шарикоподшипник	Rillenkugellager	6204-RS LE INA	1
0005	003500630	Cover	крышка	Deckel	NEU 03500630	1
0006	800-2147	Snap ring	стопорное кольцо	Sicherungsring	47X1 ,75 FST	2
0007	020087255	Sealing washer	уплотнительная шайба	Dichtscheibe		1
0008	825-1412	Hex nut	шестигранная гайка	Sechskantmutter	M12 8-A3C	1
0009	006576084	Locking washer	стопорная шайба	Sperrkantscheibe		1

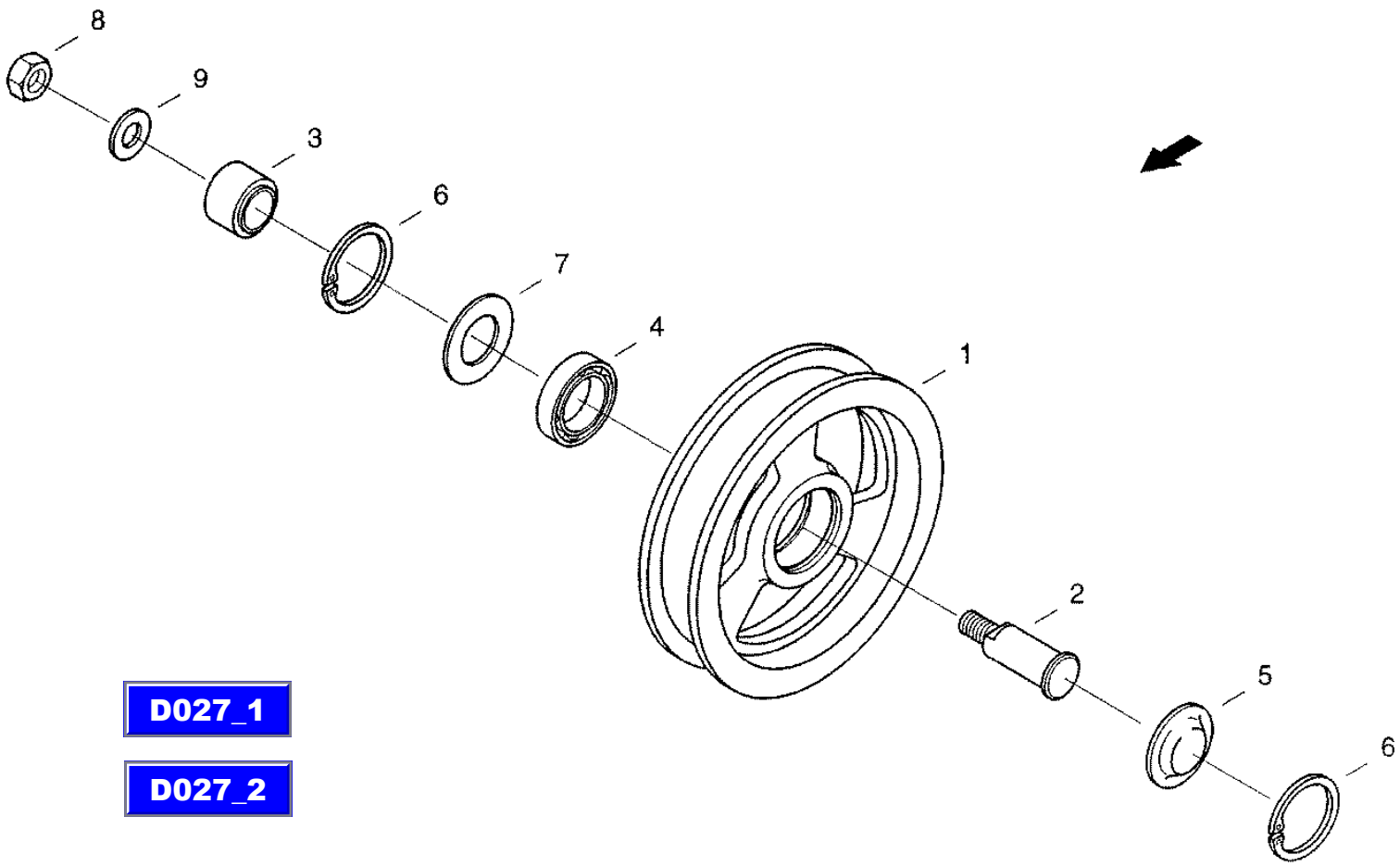

D027_1

D027_2

XCT8088_D029/9910

17.11.99

CF-80

Tension roll
натяжной ролик
Spannrolle

D030

REF.	PART NO.	ENGLISH	РУССКИЙ	DEUTSCH	REMARK	QTY
0008	072024101	Pulley	ролик	Rolle		1
0009	072024126	Bolt	болт	Bolzen		1
0010	003500630	Cover	крышка	Deckel	NEU 03500630	1
0011	800-2147	Snap ring	стопорное кольцо	Sicherungsring	47X1.75FST	2
0012	020087255	Sealing washer	уплотнительная шайба	Dichtscheibe		1
0013	003651878	Grooved ball bearing	радиальный шарикоподшипник	Rillenkugellager	6204-RS LE INA	1
0014	003652001	Grooved ball bearing	радиальный шарикоподшипник	Rillenkugellager	6204 FAG	1

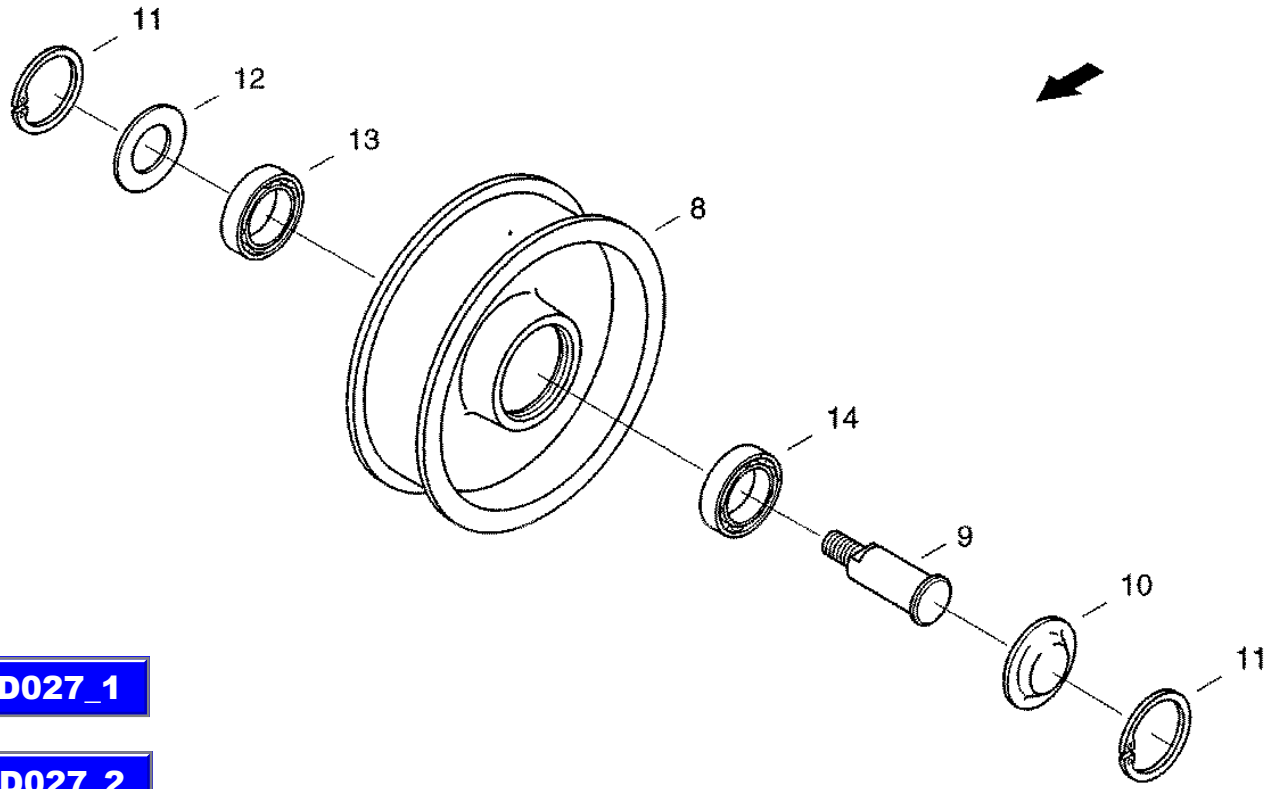

D027_1

D027_2

XCT8088_D030/9910

17.11.99

CF-80

Tensioner deflector drum
натяжное приспособление, направляющий барабан
Spanner LT

D031

REF.	PART NO.	ENGLISH	РУССКИЙ	DEUTSCH	REMARK	QTY
0001	31288035	Attaching	крепление	Befestigung		1
0010	31287991	Tension Roll	натяжной ролик	Spannrolle		1
0020	31288027	Bolt	болт	Bolzen		1
0021	31288002	Bush	втулка	Buchse		1
0022	31288010	Sleeve	гильза	Huelse		1
0023	06577060	Locking washer	стопорная шайба	Sperrkantscheibe		1
0024	825-1412	Hex nut	шестигранная гайка	Sechskantmutter	M12 8-A3C	1

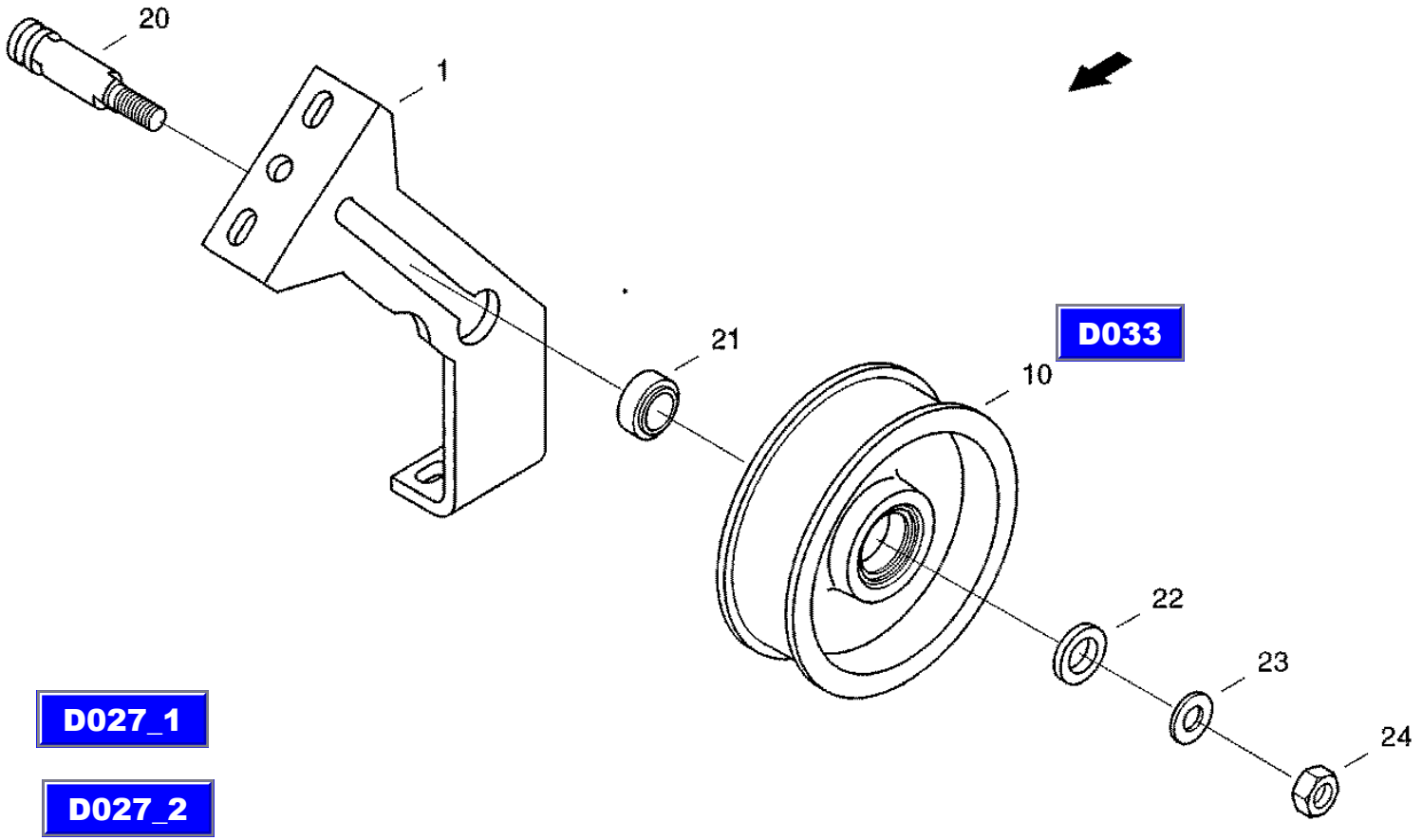

XCT8088_D031/9910

17.11.99

CF-80

Tension roll
натяжной ролик
Spannrolle

D033

REF.	PART NO.	ENGLISH	РУССКИЙ	DEUTSCH	REMARK	QTY
0011	31288043	Pulley	ролик	Rolle		1
0012	800-2147	Snap ring	стопорное кольцо	Sicherungsring	47X1.75FST	2
0013	020087255	Sealing washer	уплотнительная шайба	Dichtscheibe		2
0014	003651878	Grooved ball bearing	радиальный шарикоподшипник	Rillenkugellager	6204-RS LE INA	2

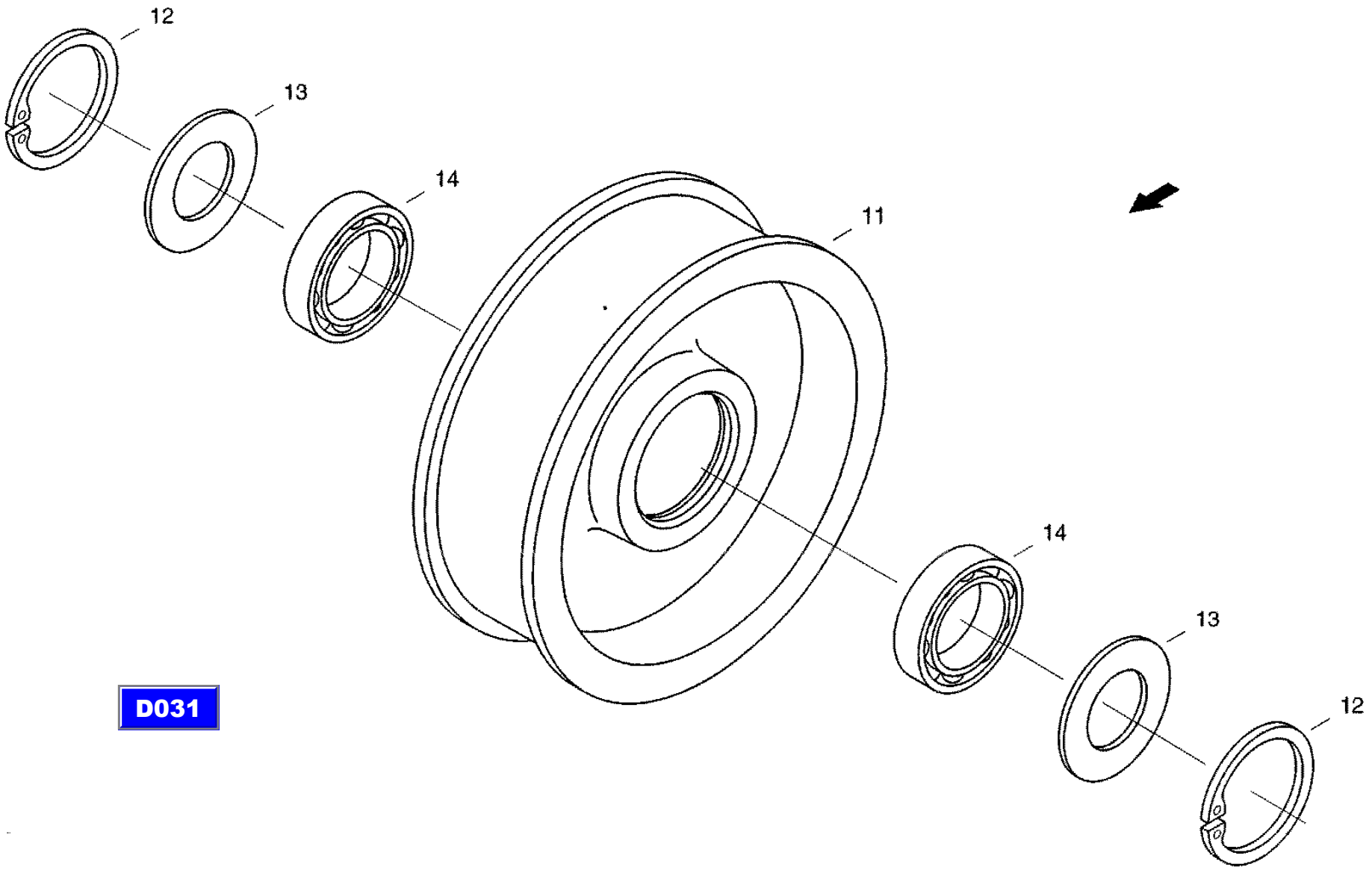

XCT8088_D033/9910

30.08.99

CF-80

Drive elements, right side
элементы привода справа
Antriebselemente, rechts

D034

REF.	PART NO.	ENGLISH	РУССКИЙ	DEUTSCH	REMARK	QTY
0002	614-8022	Hex bolt	винт с шестигранной головкой	Sechskantschraube	M8X22 8.8-A3C	7
0003	06577028	Locking washer	стопорная шайба	Sperrkantscheibe		14
0004	825-1408	Hex nut	шестигранная гайка	Sechskantmutter	M8 8-A3C	7
0005	061005392	Tension spring	пружина растяжения	Zugfeder		1
0006	020813653	Eyelet screw	винт с ушком	Oesenschraube		1
0007	072055124	Butt strap	тяга	Zuglasche		1
0008	825-1408	Hex nut	шестигранная гайка	Sechskantmutter	M8 8-A3C	3
0009	31289358	Angle	уголок	Winkel		1
0011	614-10025	Hex bolt	винт с шестигранной головкой	Sechskantschraube	M10X25 8.8-A3C	3
0012	06577003	Locking washer	стопорная шайба	Sperrkantscheibe		6
0013	825-1410	Hex nut	шестигранная гайка	Sechskantmutter	M10 8-A3C	3
0021	614-10030	Hex bolt	винт с шестигранной головкой	Sechskantschraube	M10X30 8.8-A3C	2
0022	006576076	Locking washer	стопорная шайба	Sperrkantscheibe		4
0023	825-1410	Hex nut	шестигранная гайка	Sechskantmutter	M10 8-A3C	2
0050	061074234	Tension Roll	натяжной ролик	Spannrolle		1
0051	061074242	Bolt	болт	Bolzen		1
0052	895-11024	Washer	шайба	Scheibe	25 ST-A3C	1
0053	06222647	Hex nut	шестигранная гайка	Sechskantmutter	M16X1,5 05-A3C	1
0054	006509941	Washer	шайба	Scheibe	18-A3C	1
0055	31301202	Pull Spindle	ходовой вал	Zugspindel		1
0056	895-11012	Washer	шайба	Scheibe	13ST-A3C	2
0057	825-1412	Hex nut	шестигранная гайка	Sechskantmutter	M12 8-A3C	2
0058	31307441	Pull Spindle	ходовой вал	Zugspindel		1
0060	061074250	Angle	уголок	Winkel		1
0061	061074267	Plate	пластина	Platte		1
0062	613-10025	Hexagon head bolt	винт с шестигранной головкой	Sechskantschraube	M10X25 8.8	2
0063	006570076	washer	стопорная шайба	Sperrkantscheibe		6
0064	825-1410	Hex nut	шестигранная гайка	Sechskantmutter	M10 8-A3C	4
0070	31291336	Strut	распорка	Strebe		1
0071	614-10025	Hex bolt	винт с шестигранной головкой	Sechskantschraube	M10X25 8.8-A3C	1

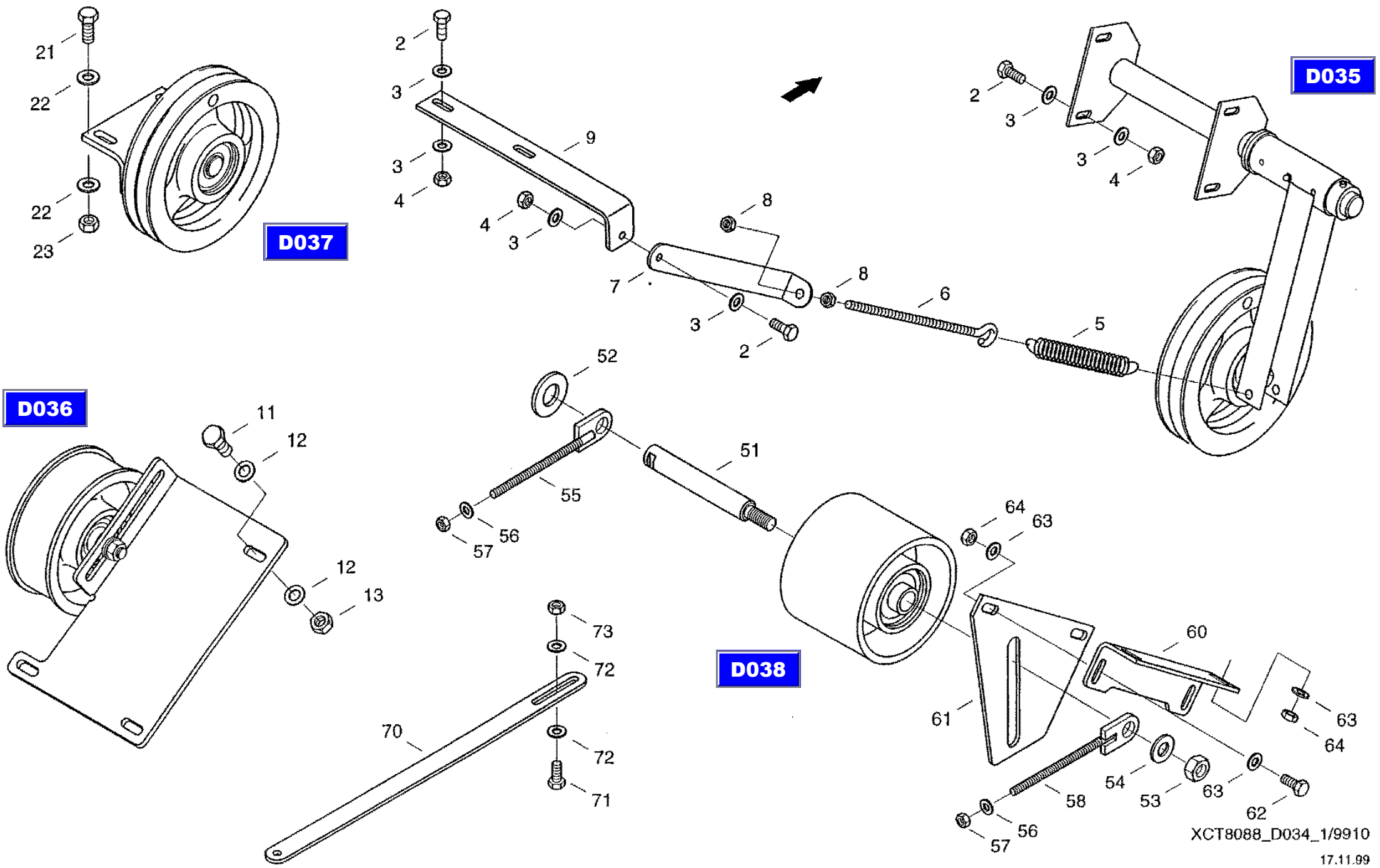
D037
D035
D036
D038
21
22
22
23
2
3
3
4
9
4
3
7
8
8
6
3
2
5
2
3
3
4
52
51
55
56
57
11
12
12
13
73
72
70
72
71
64
63
60
61
63
64
54
53
63
62
58
56
57
XCT8088_D034_1/9910
17.11.99

CF-80

Drive elements, right side
элементы привода справа
Antriebselemente, rechts

D034

REF.	PART NO.	ENGLISH	РУССКИЙ	DEUTSCH	REMARK	QTY
0072	06577052	Locking washer	стопорная шайба	Sperrkantscheibe		2
0073	825-1410	Hex nut	шестигранная гайка	Sechskantmutter	M10 8-A3C	1
0101	072049753	Large V-Belt	клин, ремень широкого сеч.	Breitkeilriemen		1
0102	061068927	Composite V-belt	поликлиновый ремень	Verbundkeilriemen		1
0103	061067790	Set Ot V-belts	комплект клиновых ремней	Keilriemensatz		1
0104	01111725	Narrow V-belt	клиновой ремень узкого сечения	Schmalkeilriemen		1
0111	06837513	Roller Chain	роликовая цепь	Rollenkette	12B-01-73L,E,EBEST.-ZEI	1

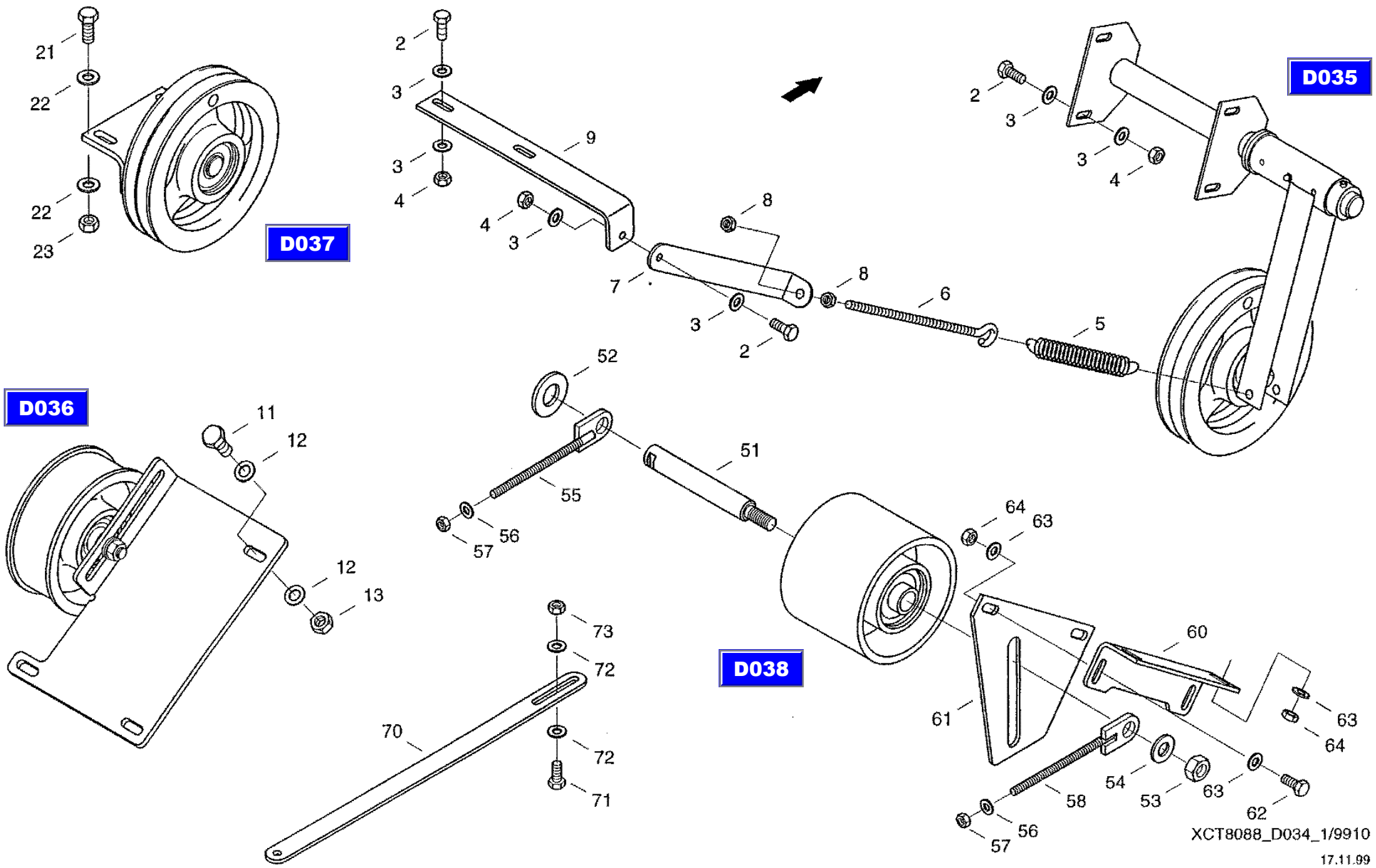
D037
D035
D036
D038
21
22
22
23
2
3
3
4
9
4
3
7
8
3
2
8
6
5
2
3
3
4
52
51
55
56
57
11
12
12
13
73
72
70
72
71
64
63
60
61
63
64
54
53
63
62
58
56
57
XCT8088_D034_1/9910
17.11.99

CF-80

Drive elements, right side
элементы привода справа
Antriebselemente, rechts

D034

REF.	PART NO.	ENGLISH	РУССКИЙ	DEUTSCH	REMARK	QTY
0002	614-8022	Hex bolt	винт с шестигранной головкой	Sechskantschraube	M8X22 8.8-A3C	7
0003	06577028	Locking washer	стопорная шайба	Sperrkantscheibe		14
0004	825-1408	Hex nut	шестигранная гайка	Sechskantmutter	M8 8-A3C	7
0005	061005392	Tension spring	пружина растяжения	Zugfeder		1
0006	020813653	Eyelet screw	винт с ушком	Oesenschraube		1
0007	072055124	Butt strap	тяга	Zuglasche		1
0008	825-1408	Hex nut	шестигранная гайка	Sechskantmutter	M8 8-A3C	3
0009	31289358	Angle	уголок	Winkel		1
0011	614-10025	Hex bolt	винт с шестигранной головкой	Sechskantschraube	M10X25 8.8-A3C	3
0012	06577003	Locking washer	стопорная шайба	Sperrkantscheibe		6
0013	825-1410	Hex nut	шестигранная гайка	Sechskantmutter	M10 8-A3C	3
0021	614-10030	Hex bolt	винт с шестигранной головкой	Sechskantschraube	M10X30 8.8-A3C	2
0022	006576076	Locking washer	стопорная шайба	Sperrkantscheibe		4
0023	825-1410	Hex nut	шестигранная гайка	Sechskantmutter	M10 8-A3C	2
0050	061074234	Tension Roll	натяжной ролик	Spannrolle		1
0051	061074242	Bolt	болт	Bolzen		1
0052	895-11024	Washer	шайба	Scheibe	25 ST-A3C	1
0053	06222647	Hex nut	шестигранная гайка	Sechskantmutter	M16X1,5 05-A3C	1
0054	006509941	Washer	шайба	Scheibe	18-A3C	1
0055	31301202	Pull Spindle	ходовой вал	Zugspindel		1
0056	895-11012	Washer	шайба	Scheibe	13ST-A3C	2
0057	825-1412	Hex nut	шестигранная гайка	Sechskantmutter	M12 8-A3C	2
0058	31307441	Pull Spindle	ходовой вал	Zugspindel		1
0060	061074250	Angle	уголок	Winkel		1
0061	061074267	Plate	пластина	Platte		1
0062	613-10025	Hexagon head bolt	винт с шестигранной головкой	Sechskantschraube	M10X25 8.8	2
0063	006570076	washer	стопорная шайба	Sperrkantscheibe		6
0064	825-1410	Hex nut	шестигранная гайка	Sechskantmutter	M10 8-A3C	4
0070	31291336	Strut	распорка	Strebe		1
0071	614-10025	Hex bolt	винт с шестигранной головкой	Sechskantschraube	M10X25 8.8-A3C	1

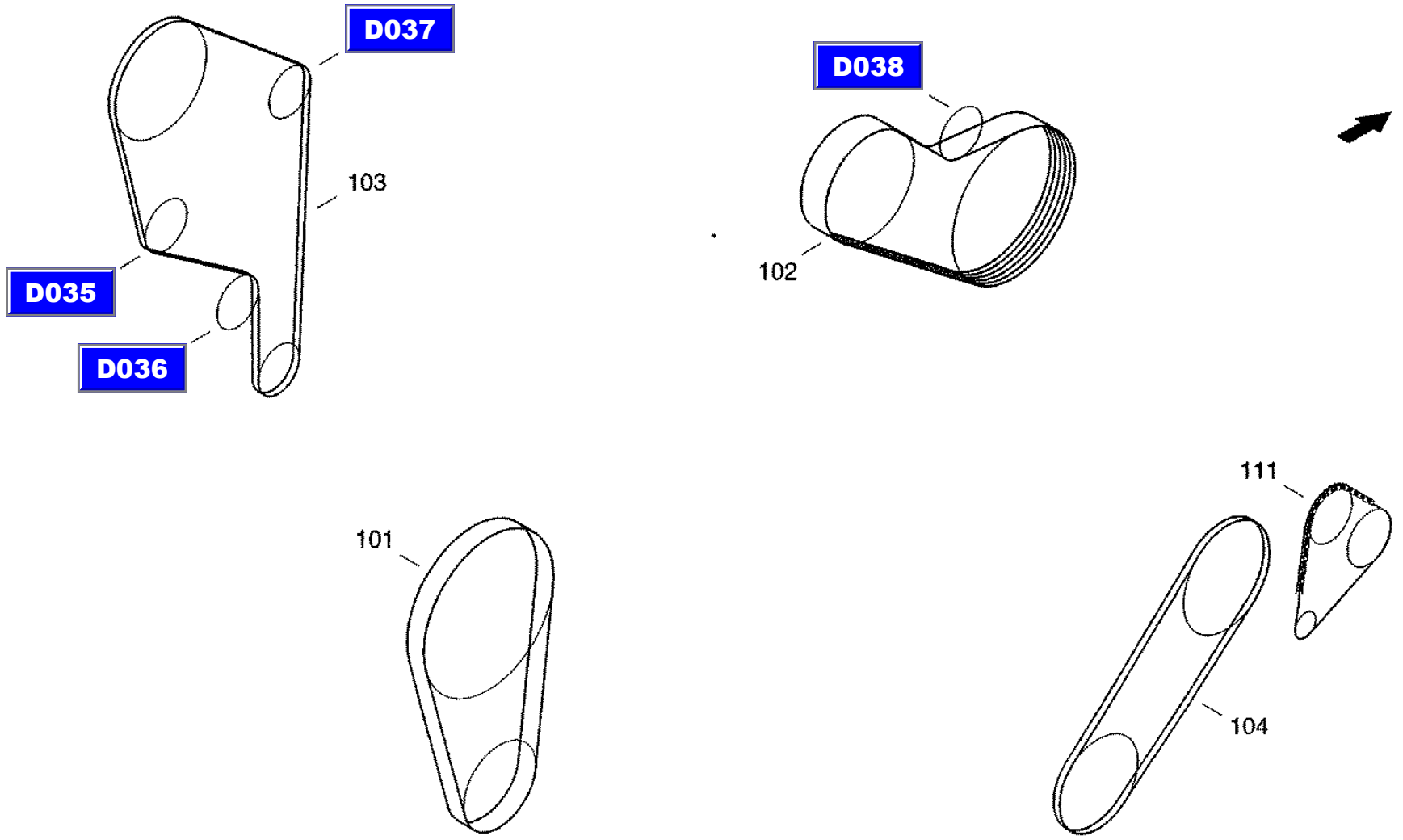

XCT8088_D034_2/9910

17.11.99

CF-80

Drive elements, right side
элементы привода справа
Antriebselemente, rechts

D034

REF.	PART NO.	ENGLISH	РУССКИЙ	DEUTSCH	REMARK	QTY
0072	06577052	Locking washer	стопорная шайба	Sperrkantscheibe		2
0073	825-1410	Hex nut	шестигранная гайка	Sechskantmutter	M10 8-A3C	1
0101	072049753	Large V-Belt	клин, ремень широкого сеч.	Breitkeilriemen		1
0102	061068927	Composite V-belt	поликлиновый ремень	Verbundkeilriemen		1
0103	061067790	Set Ot V-belts	комплект клиновых ремней	Keilriemensatz		1
0104	01111725	Narrow V-belt	клиновой ремень узкого сечения	Schmalkeilriemen		1
0111	06837513	Roller Chain	роликовая цепь	Rollenkette	12B-01-73L,E,EBEST.-ZEI	1

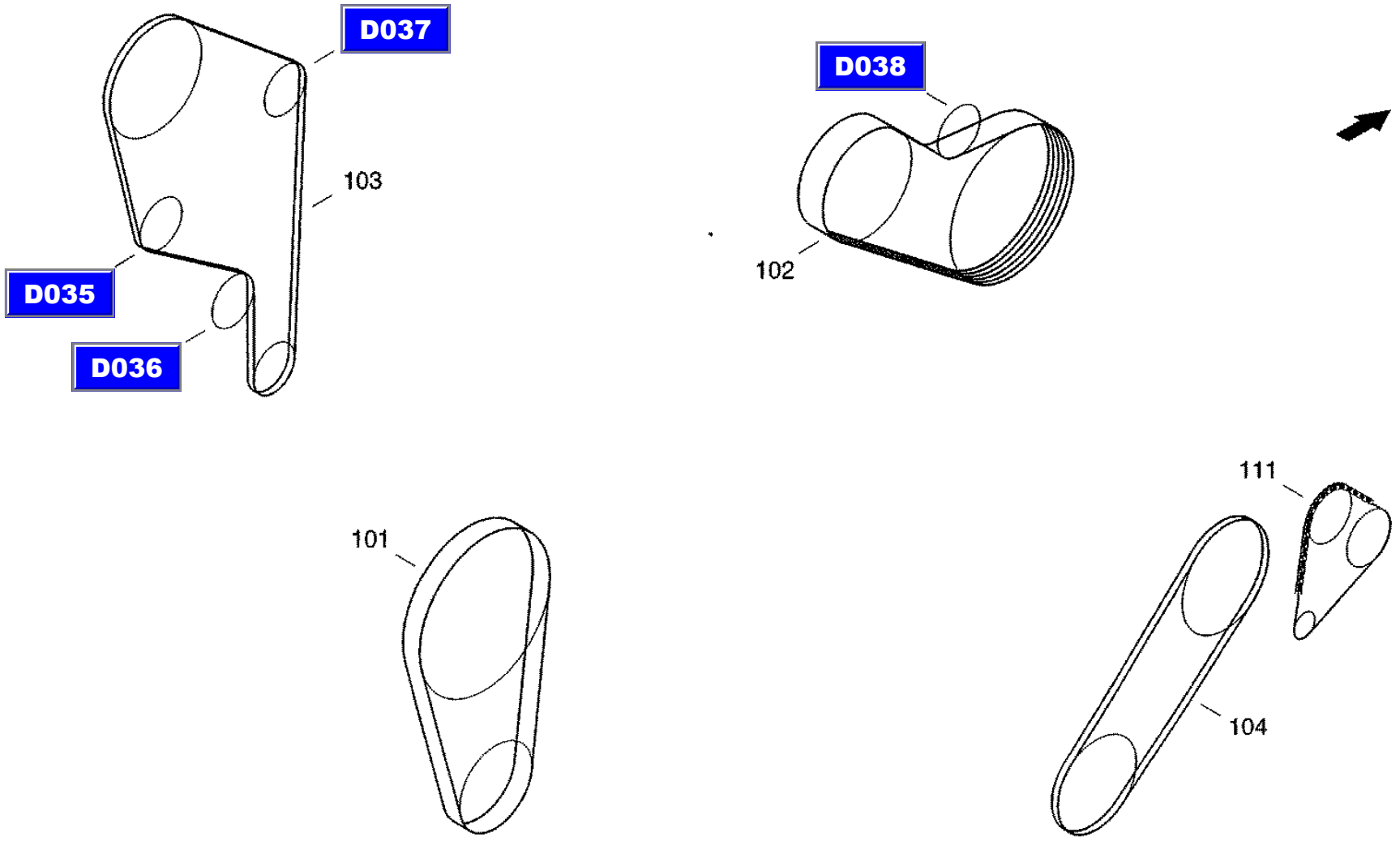

XCT8088_D034_2/9910

17.11.99

CF-80

Tensioner grain elevator inside
натяжное приспособление, внутри зернов. Элеватора
Spanner KEI

D035

REF.	PART NO.	ENGLISH	РУССКИЙ	DEUTSCH	REMARK	QTY
0020	060525341	Adjusting ring	установочное кольцо	Stellring	A28-A3C OHNE GEWINDESTIFT	2
0021	003784502	Threaded pin	установочный винт	Gewindestift	M8X10 45H-A3C	2
0022	060502183	Washer	шайба	Scheibe	31-ST-A3C	2
0030	061074082	Bearing	опора	Lagerung		1

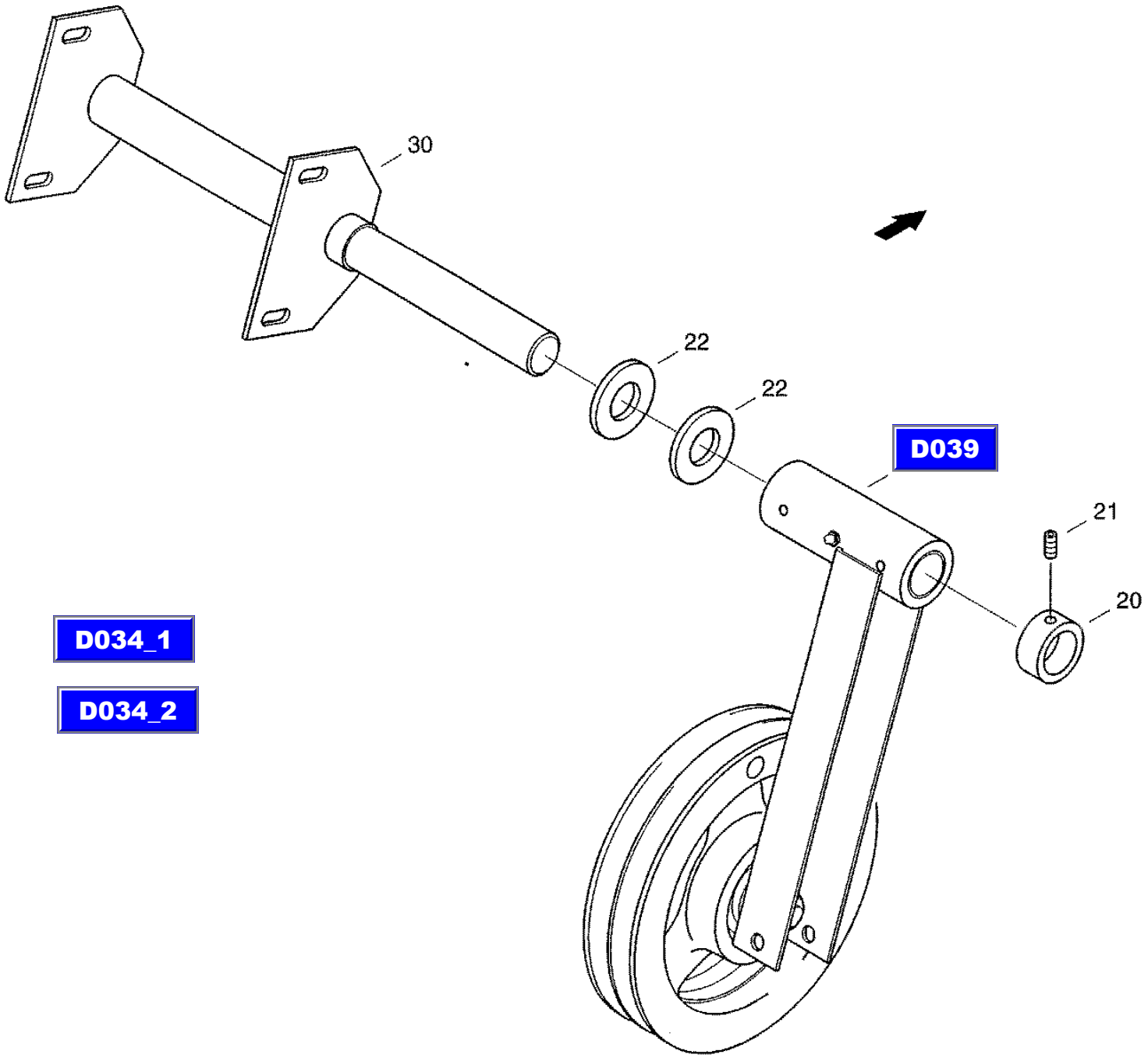

XCT8088_D035/9910

17.11.99

CF-80

Tensioner grain elevator outside
натяжное приспособление, снаружи зернов.
Spanner KEA

D036

REF.	PART NO.	ENGLISH	РУССКИЙ	DEUTSCH	REMARK	QTY
0001	31289173	Attaching	крепление	Befestigung		1
0010	072055028	Tension roll	натяжной ролик	Spannrolle		1

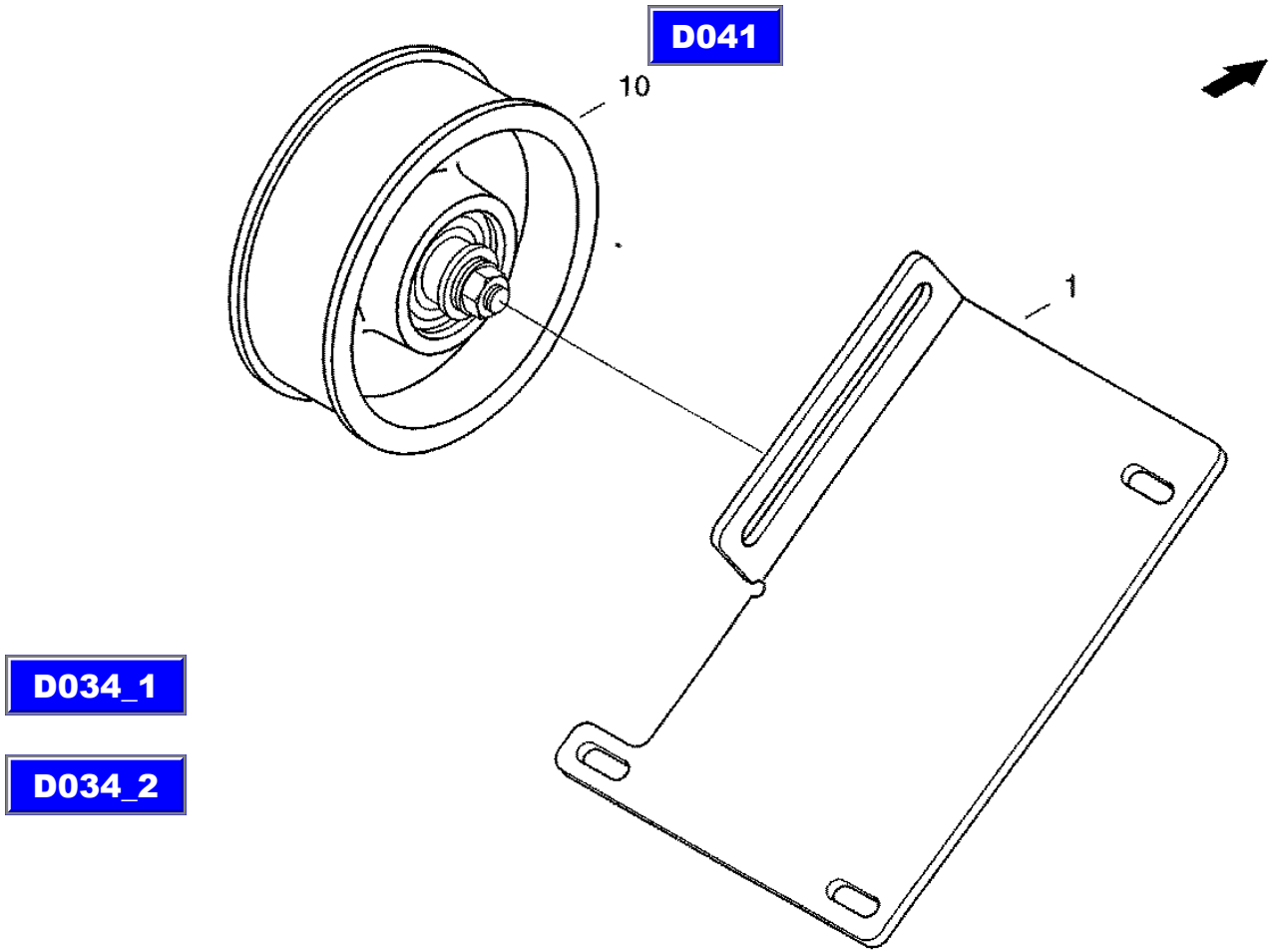

XCT8088_D036/9910

17.11.99

CF-80

Tensioner frame
зажимная стойка
Spannbock

D037

REF.	PART NO.	ENGLISH	РУССКИЙ	DEUTSCH	REMARK	QTY
0001	061074170	Attaching	крепление	Befestigung		1
0010	061074121	Tension Roll	натяжной ролик	Spannrolle		1
0016	072024013	Bolt	болт	Bolzen		1
0017	892-11012	Spring Ring	пружинное кольцо	Federring	A12 FST-A3C	1
0018	895-11012	Washer	шайба	Scheibe	13ST-A3C	1
0019	825-1412	Hex nut	шестигранная гайка	Sechskantmutter	M12 8-A3C	1
0020	021424905	Washer	шайба	Scheibe		1

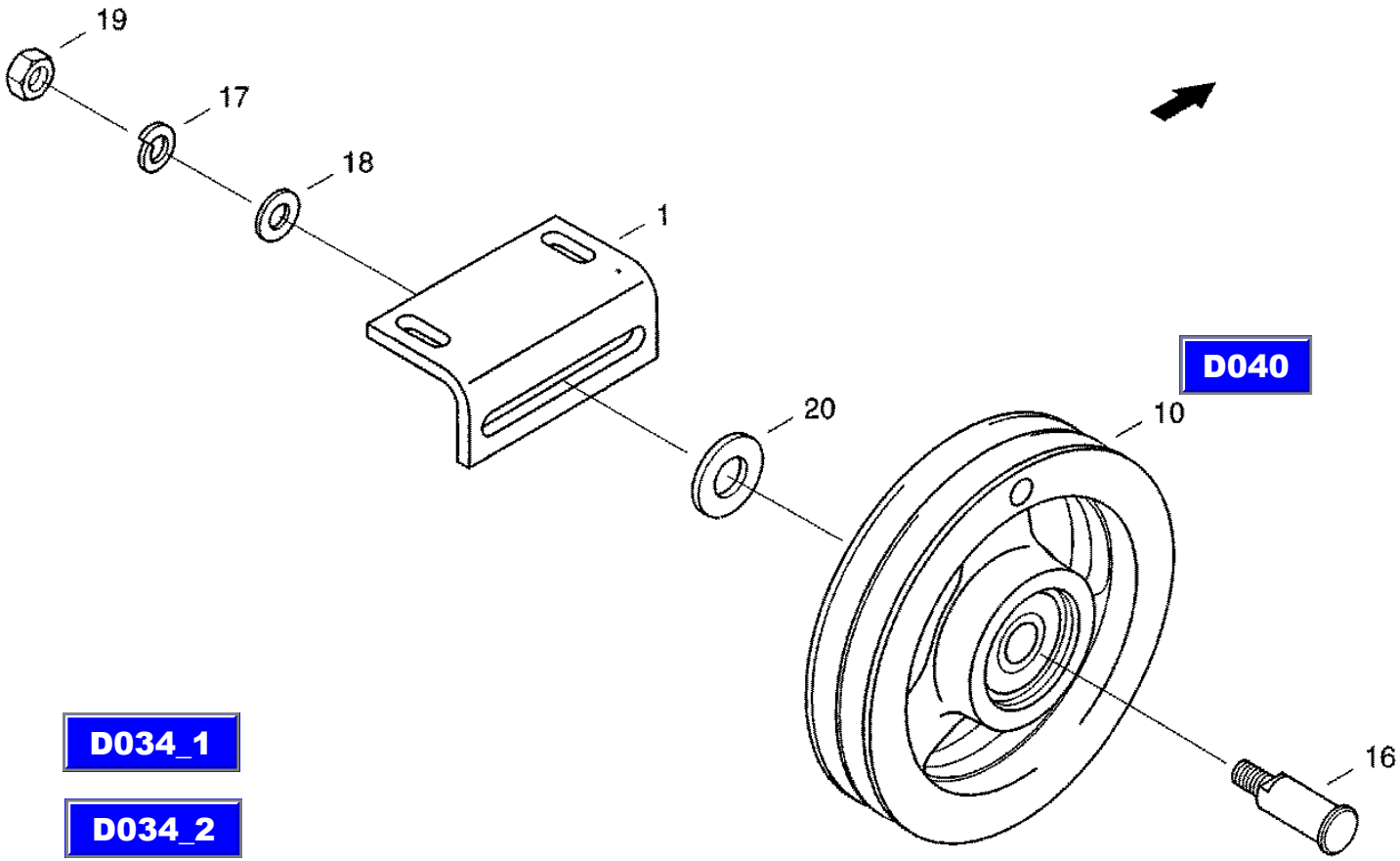

XCT8088_D037/9910

17.11.99

CF-80

Tension roll Separator
натяжной ролик молотилки
Spannrolle DW

D038

REF.	PART NO.	ENGLISH	РУССКИЙ	DEUTSCH	REMARK	QTY
0001	061074218	Pulley	ролик	Rolle		1
0002	061074226	Bush	втулка	Buchse		1
0003	003671816	Grooved ball bearing	радиальный шарикоподшипник	Rillenkugellager	6207-RS FAG	2
0004	800-2172	Snap ring	стопорное кольцо	Sicherungsring	72X2,5 FST	2
0005	020211742	Sealing washer	уплотнительная шайба	Dichtscheibe		2

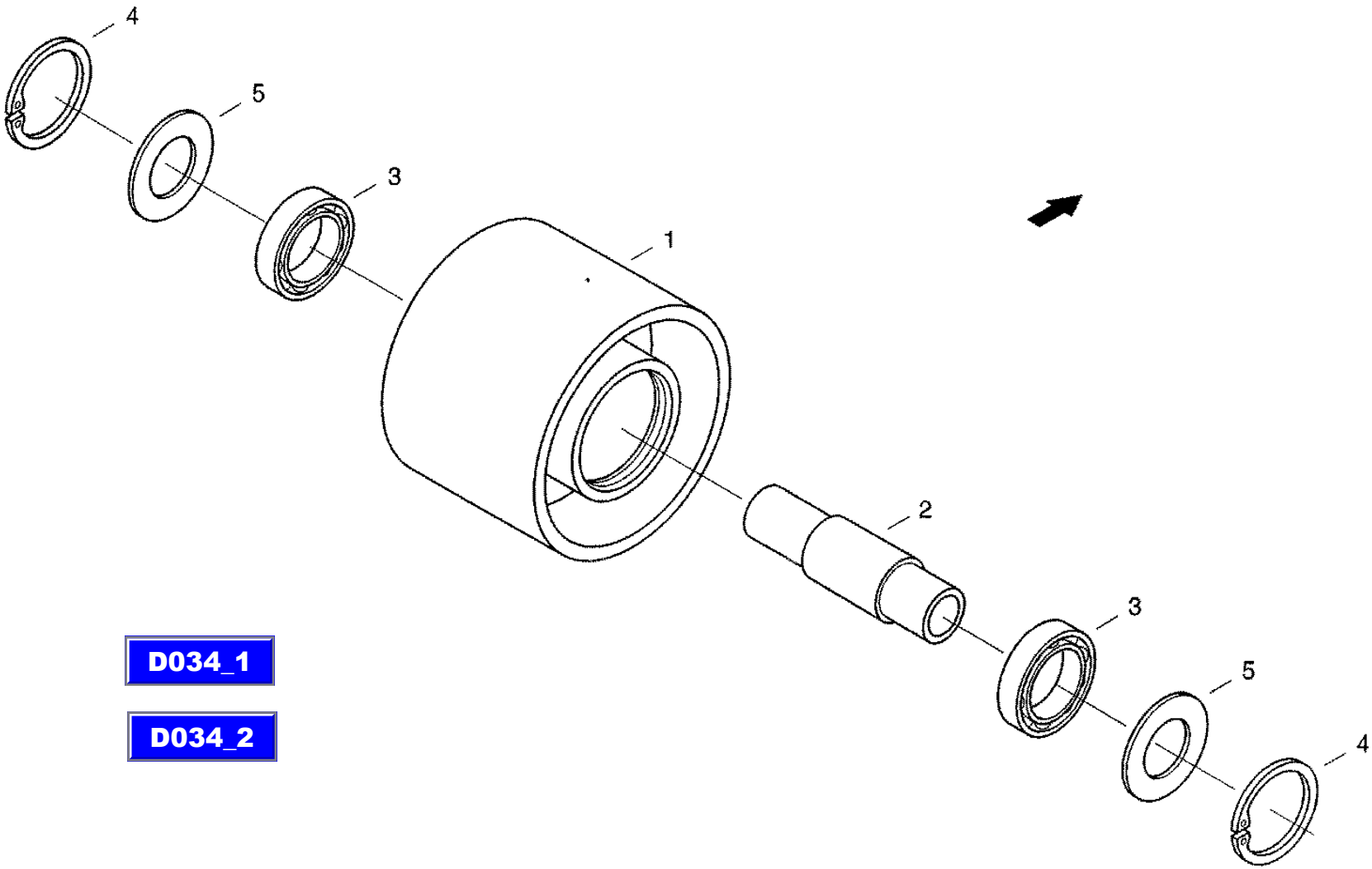

D034_1

D034_2

XCT8088_D038/9910

17.11.99

CF-80

Rocker arm grain elevator inside
балансир, внутри зернового элеватора
Schwinge KEI

D039

REF.	PART NO.	ENGLISH	РУССКИЙ	DEUTSCH	REMARK	QTY
0002	061074146	Rocking Lever-250	поворотный рычаг	Schwenkhebel-250		1
0008	061074121	Tension Roll	натяжной ролик	Spannrolle		1
0015	072024013	Bolt	бопт	Bolzen		1
0016	021424905	Washer	шайба	Scheibe		1
0017	895-11012	Washer	шайба	Scheibe	13 ST-A3C	1
0018	892-11012	Spring Ring	пружинное кольцо	Federring	A12 FST-A3C	1
0019	825-1412	Hex nut	шестигранная гайка	Sechskantmutter	M12 8-A3C	1
0025	020517718	Bush	втулка	Buchse		2
0026	03617056	Grease nippel	пресс-масленка с конич. гол.	Kegelschmiernippel	AM8X1	1

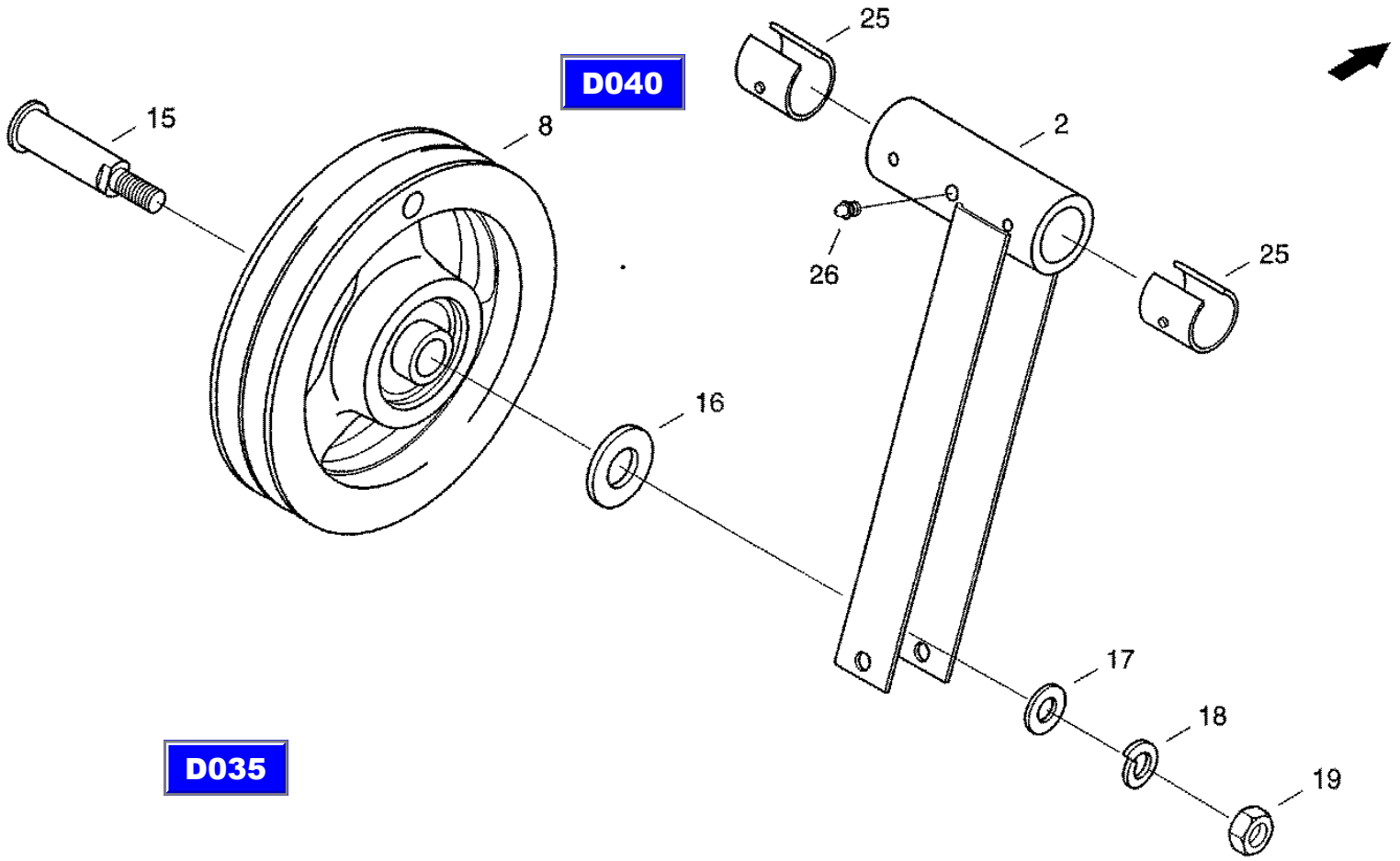

XCT8088_D039/9910

17.11.99

CF-80

Tension roll
натяжной ролик
Spannrolle

D040

REF.	PART NO.	ENGLISH	РУССКИЙ	DEUTSCH	REMARK	QTY
0009	061074275	Inner Tension Pulley	внутренний натяжной ролик	Innenspannrolle		1
0010	020265997	Bush	втулка	Buchse		1
0011	003652050	Grooved ball bearing	радиальный шарикоподшипник	Rillenkugellager	6206-RS FAG	2
0012	020215465	Sealing washer	уплотнительная шайба	Dichtscheibe		2
0013	800-2162	Snap ring	стопорное кольцо	Sicherungsring	62X2 FST	2
0014	800-1130	Snap ring	стопорное кольцо	Sicherungsring	30X1,5 FST	2

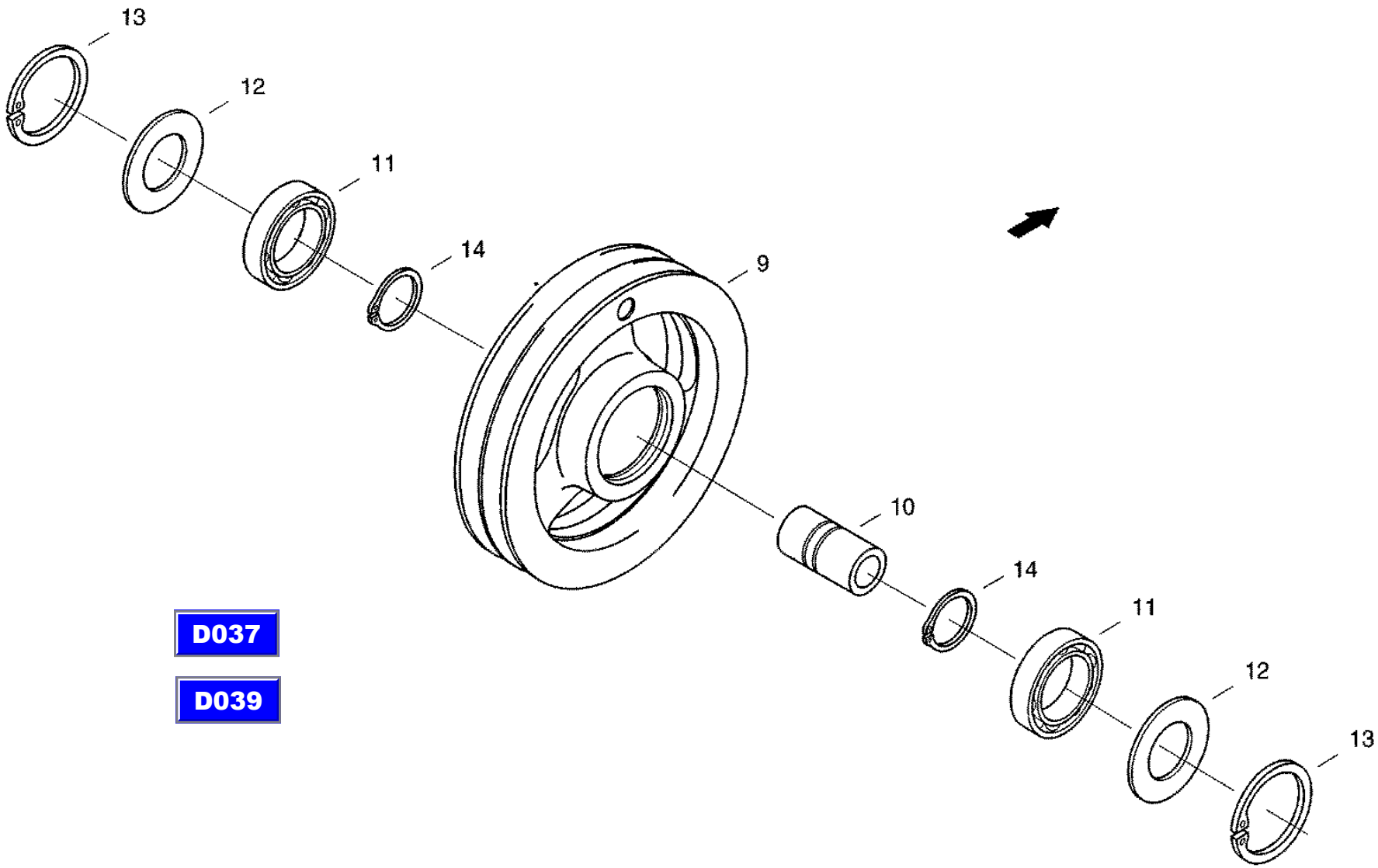

XCT8088_D040/9910

17.11.99

CF-80

Tension roll
натяжной ролик
Spannrolle

D041

REF.	PART NO.	ENGLISH	РУССКИЙ	DEUTSCH	REMARK	QTY
0011	072055036	Pulley	ролик	Rolle		1
0012	800-1130	Snap ring	стопорное кольцо	Sicherungsring	30X1,5 FST	2
0013	020265997	Bush	втулка	Buchse		1
0014	003652050	Grooved ball bearing	радиальный шарикоподшипник	Rillenkugellager	6206-RS FAG	2
0015	020215465	Sealing washer	уплотнительная шайба	Dichtscheibe		2
0016	800-2162	Snap ring	стопорное кольцо	Sicherungsring	62X2 FST	2
0017	072024013	Bolt	болт	Bolzen		1
0018	021424905	Washer	шайба	Scheibe		1
0019	892-11012	Spring Ring	пружинное кольцо	Federring	A12 FST-A3C	1
0020	895-11012	Washer	шайба	Scheibe	13ST-A3C	1
0021	825-1412	Hex nut	шестигранная гайка	Sechskantmutter	M12 8-A3C	1

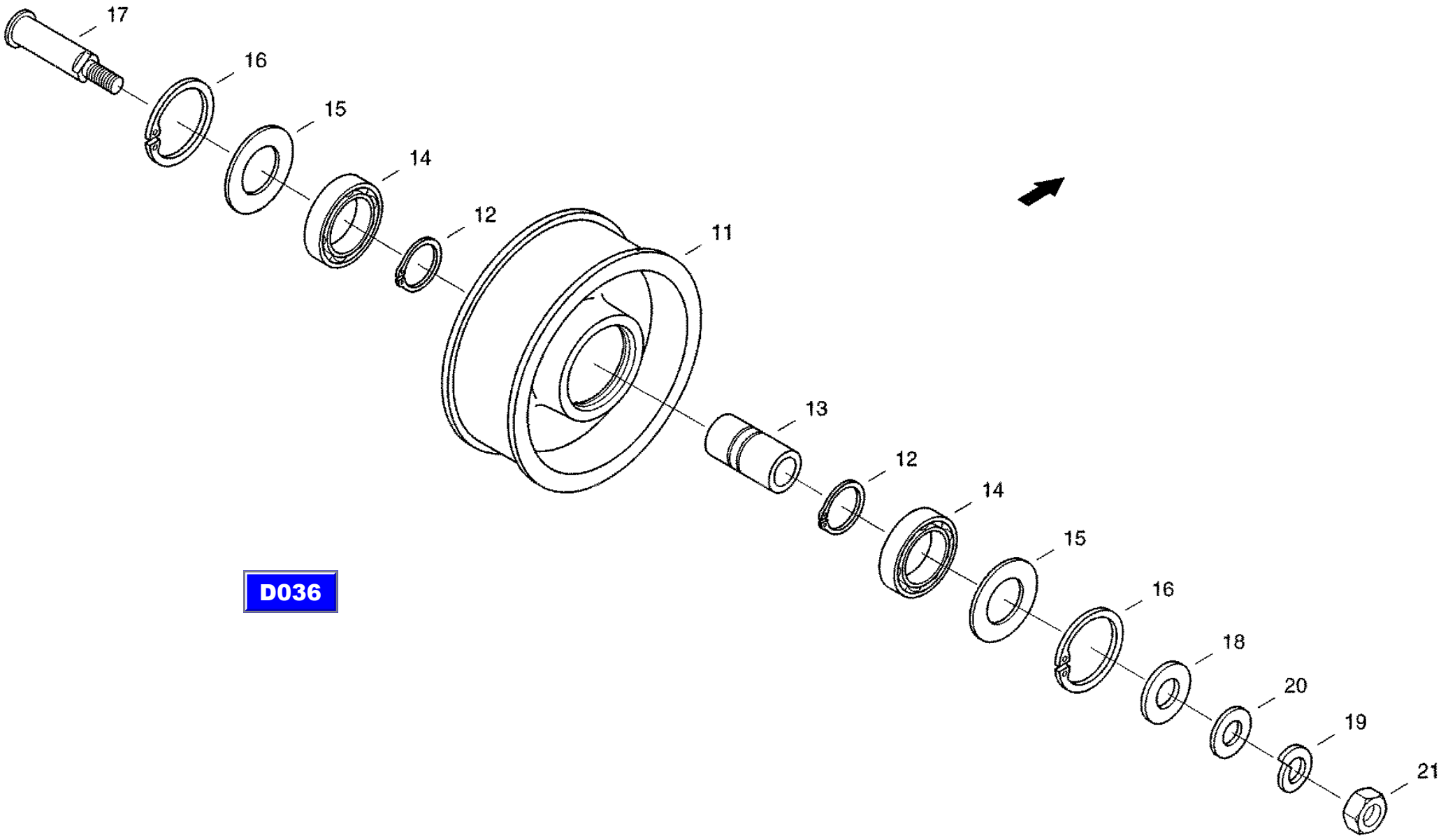

XCT8088_D041/9910

17.11.99

CF-80

Chassis
каркас
Gestell

E001

REF.	PART NO.	ENGLISH	РУССКИЙ	DEUTSCH	REMARK	QTY
0012	060102827	Drum flap	заслонка барабана	Trommelklappe		1
0013	061077212	Cover	крышка	Deckel		1
0014	061077567	Cover	крышка	Deckel		1
0017	061077237	Wall	стенка	Wand		1
0018	061077245	Wall	стенка	Wand		1
0019	061077591	Cover	крышка	Deckel		1
0020	31291770	Frame	рама	Rahmen		1
0021	061077606	Cover	крышка	Deckel		1
0022	061077622	Elevator Housing Holder	крепление канала	Schachthalter		1
0023	061077630	Elevator Housing Holder	крепление канала	Schachthalter		1
0130	060012608	Fishplate	накладка	Lasche		2
0136	614-10020	Hex bolt	винт с шестигранной головкой	Sechskantschraube	M10X20 8.8-A3C	4
0137	06577052	Locking washer	стопорная шайба	Sperrkantscheibe		4
0140	001147535	Cable grommet	защ. колпачок наконеч. провода	Kabeltuelle		1
0145	31295661	Closure	замок	Verschluss		4
0146	06577052	Locking washer	стопорная шайба	Sperrkantscheibe		4
0147	614-10022	Hex Bolt	винт с шестигранной головкой	Sechskantschraube	M10X22 8.8-A3C	4
0165	31306721	Cover	крышка	Deckel		1
0166	31306787	Cover	крышка	Deckel		1
0167	006026836	Wing bolt	барашковый винт	Fluegelschraube	M8X10-ST-C-A3C	8
0168	06577028	Locking washer	стопорная шайба	Sperrkantscheibe		8
0176	31287942	Fishplate	накладка	Lasche		1
0177	31287950	Fishplate	накладка	Lasche		1
0178	006501380	Spring washer	пружинная шайба	Federscheibe	B8-FST-A3C	2
0179	895-25008	Washer	шайба	Scheibe	8.4 140HV-A3C	2
0180	825-1408	Hex nut	шестигранная гайка	Sechskantmutter	M8 8-A3C	2
0185	614-10025	Hex bolt	винт с шестигранной головкой	Sechskantschraube	M10X25 8.8-A3C	14
0186	06577052	Locking washer	стопорная шайба	Sperrkantscheibe		14
0187	825-1410	Hex nut	шестигранная гайка	Sechskantmutter	M10 8-A3C	14
0258	006348186	Hex bolt	винт с шестигранной головкой	Sechskantschraube	M12X22 10.9-A3C	4

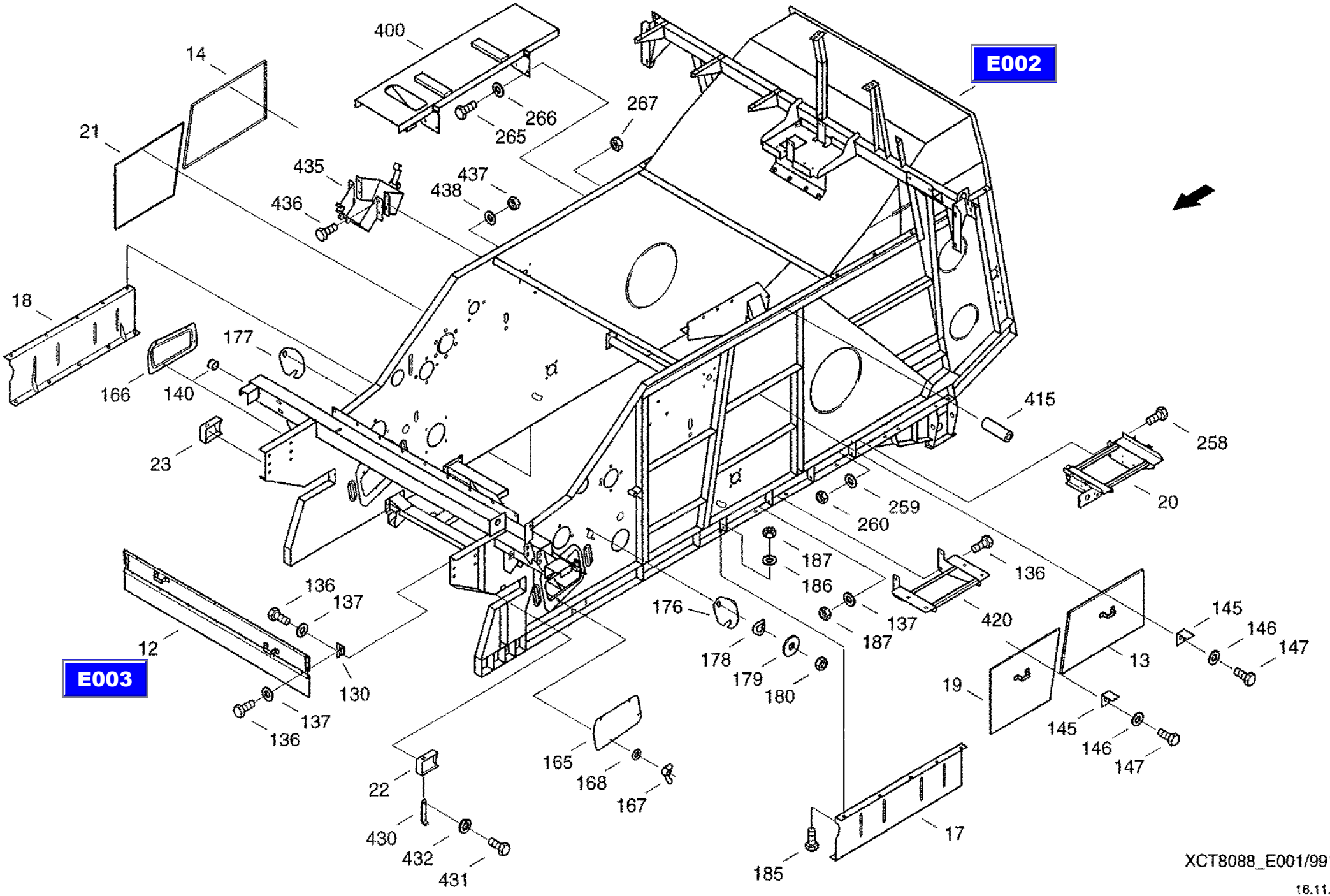
E002
E003
400
14
21
267
266
265
435
436
437
438
18
177
166
140
23
415
258
20
259
260
187
186
136
137
420
176
178
179
180
145
146
147
13
19
12
136
137
130
136
137
22
430
432
431
165
168
167
17
185
XCT8088_E001/9910
16.11.99

CF-80

Chassis
каркас
Gestell

E001

REF.	PART NO.	ENGLISH	РУССКИЙ	DEUTSCH	REMARK	QTY
0259	06577060	Locking washer	стопорная шайба	Sperrkantscheibe		4
0260	829-1412	Hex, Nut	шестигранная гайка	Sechskantmutter	M12 10-A3C	4
0265	614-12030	Hex bolt	винт с шестигранной головкой	Sechskantschraube	M12X30 8.8-A3C	8
0266	006576084	Locking washer	стопорная шайба	Sperrkantscheibe		8
0267	825-1412	Hex nut	шестигранная гайка	Sechskantmutter	M12 8-A3C	8
0400	061073684	Tank Support	опора бака	Tankauflage		1
0415	061013745	Connecting hose	соединительный шланг	Verbindungsschlauch		2
0420	31285643	Tool Box Support	ящик с инструментами	Auflage Werkzeugk.		1
0430	060032242	Hook	крюк	Haken		2
0431	614-8016	Hex bolt	винт с шестигранной головкой	Sechskantschraube	M8X16 8.8-A3C	2
0432	892-11008	Spring Ring	пружинное кольцо	Federring	A8 FST-A3C	2
0435	060519021	Bracket	держатель упора для колеса	Hemmschuhhalter	F53.BEST.-NR.110.653	2
0436	614-8020	Hex bolt	винт с шестигранной головкой	Sechskantschraube	M8X20 8.8-A3C	8
0437	825-1408	Hex nut	шестигранная гайка	Sechskantmutter	M8 8-A3C	8
0438	06577044	Locking washer	стопорная шайба	Sperrkantscheibe		8

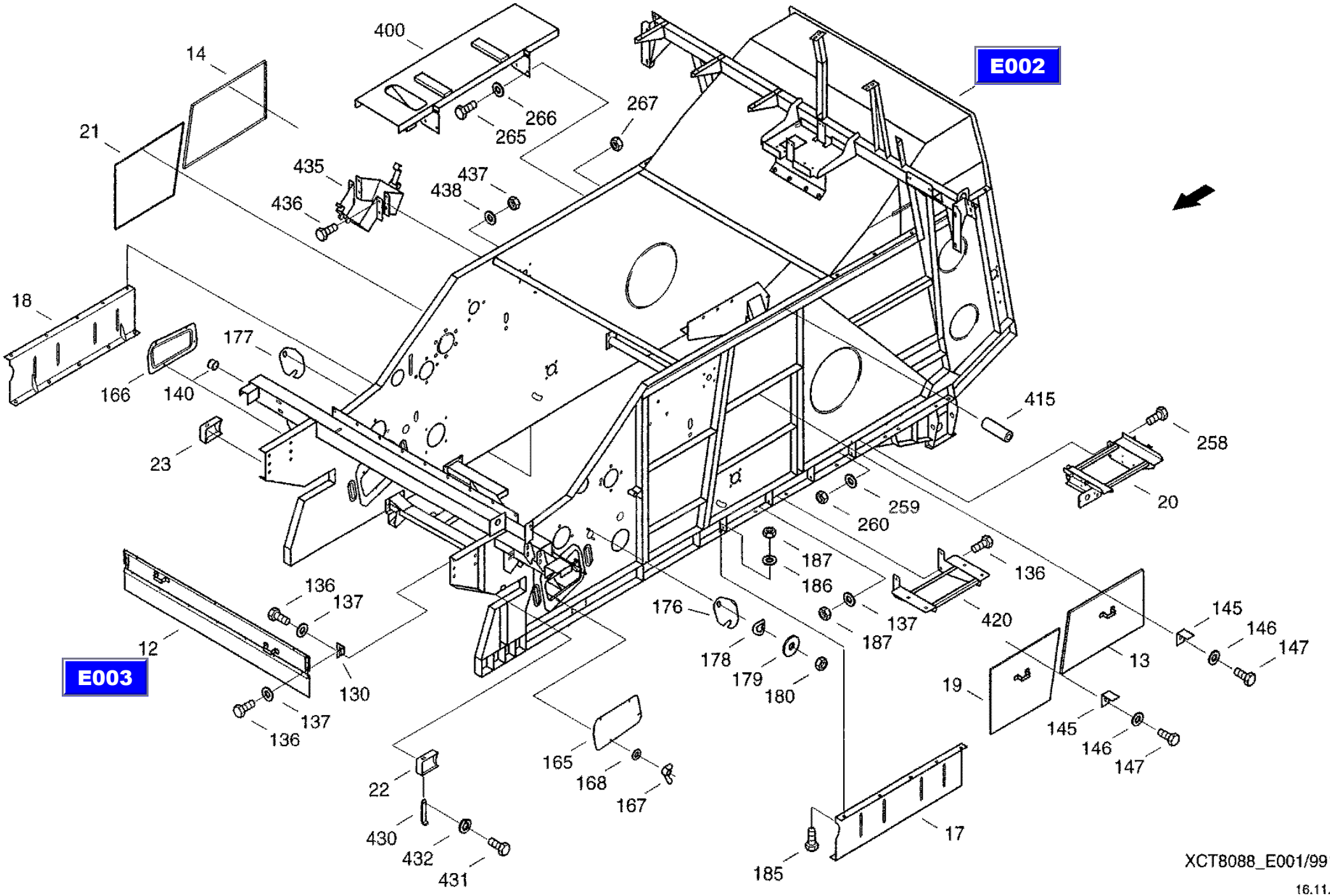
E002
E003
400
14
21
267
266
265
435
436
437
438
18
177
166
140
23
415
258
20
259
260
187
186
136
137
420
176
178
179
180
145
146
147
13
19
12
136
137
130
136
137
22
430
432
431
165
168
167
17
185
XCT8088_E001/9910
16.11.99

CF-80

Frame, preassembled
каркас, предварительно смонтированный
Gestell VM

E002

REF.	PART NO.	ENGLISH	РУССКИЙ	DEUTSCH	REMARK	QTY
0004	31287202	Steered Axle Support	опора управляемого моста	Lenkachstraeger		1
0005	061073707	Cross Member	поперечная опора	Quertraeger		1
0006	061077108	Bridge	мост	Bruecke		1
0007	061001895	Cross beam	поперечная траверса	Quertraverse		2
0008	061069696	Cross Connection	диагональная связь	Diagonalverbindung		1
0010	061077374	Shaker Hood	колпак соломотряса	Schuettlerhaube		1
0012	31287356	Cross Connection	поперечное соединение	Querverbindung		1
0029	31287210	Sleeve	гильза	Huelse		10
0032	825-1410	Hex nut	шестигранная гайка	Sechskantmutter	M10 8-A3C	8
0033	614-12030	Hex bolt	винт с шестигранной головкой	Sechskantschraube	M12X30 8.8-A3C	12
0034	825-1412	Hex nut	шестигранная гайка	Sechskantmutter	M12 8-A3C	20
0036	06577060	Locking washer	стопорная шайба	Sperrkantscheibe		2
0040	614-12035	Hex bolt	винт с шестигранной головкой	Sechskantschraube	M12X35 8.8-A3C	6
0041	006347618	Hex bolt	винт с шестигранной головкой	Sechskantschraube	M12X70 8.8-A3C	10
0042	825-1412	Hex nut	шестигранная гайка	Sechskantmutter	M12 8-A3C	16
0043	06577060	Locking washer	стопорная шайба	Sperrkantscheibe		32
0044	060503520	Washer	шайба	Scheibe	13-ST-A3C	10
0050	614-10022	Hex Bolt	винт с шестигранной головкой	Sechskantschraube	M10X22 8.8-A3C	16
0051	06577052	Locking washer	стопорная шайба	Sperrkantscheibe		16
0052	825-1410	Hex nut	шестигранная гайка	Sechskantmutter	M10 8-A3C	16
0055	061068051	Support Plate	опорный лист	Stuetzblech		1
0056	614-10016	Hex bolt	винт с шестигранной головкой	Sechskantschraube	M10X16 8.8-A3C	8
0057	06577003	Locking washer	стопорная шайба	Sperrkantscheibe		16
0060	614-10030	Hex bolt	винт с шестигранной головкой	Sechskantschraube	M10X30 8.8-A3C	12
0061	06577052	Locking washer	стопорная шайба	Sperrkantscheibe		12
0062	060012585	Holder-up	контропора	Gegenhalter		2
0068	614-12025	Hex bolt	винт с шестигранной головкой	Sechskantschraube	M12X25 8.8-A3C	6
0069	06577060	Locking washer	стопорная шайба	Sperrkantscheibe		6
0070	614-12025	Hex bolt	винт с шестигранной головкой	Sechskantschraube	M12X25 8.8-A3C	2
0071	06577060	Locking washer	стопорная шайба	Sperrkantscheibe		2

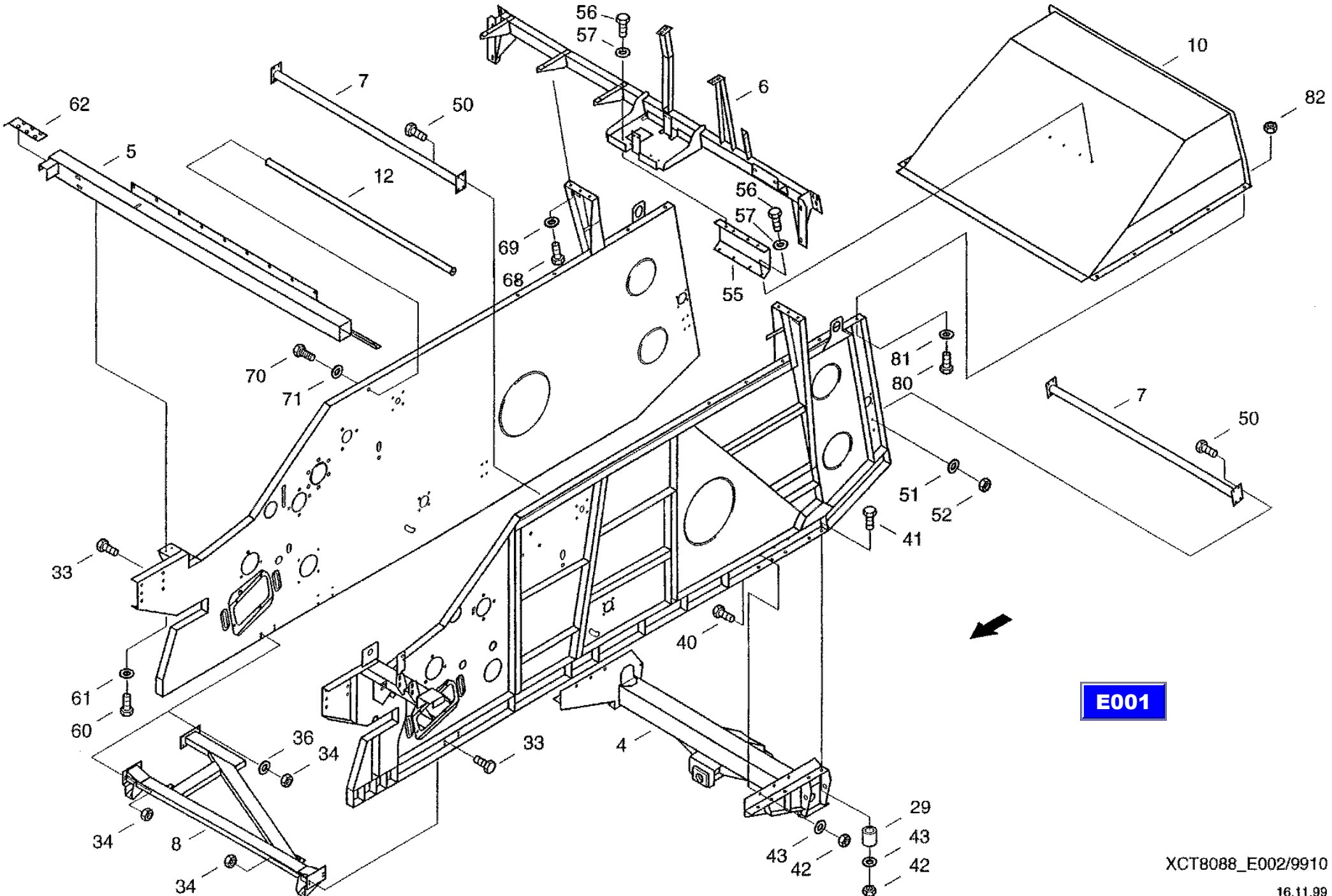
56
57
7
62
50
6
10
82
5
12
56
57
69
68
55
70
71
81
80
7
50
51
52
41
33
40
61
60
36
34
33
4
29
43
42
34
8
34
43
42
E001
XCT8088_E002/9910
16.11.99

CF-80

Frame, preassembled
каркас, предварительно смонтированный
Gestell VM

E002

REF.	PART NO.	ENGLISH	РУССКИЙ	DEUTSCH	REMARK	QTY
0080	614-8020	Hex bolt	винт с шестигранной головкой	Sechskantschraube	M8X20 8.8-A3C	10
0081	06577044	Locking washer	стопорная шайба	Sperrkantscheibe		10
0082	825-1408	Hex nut	шестигранная гайка	Sechskantmutter	M8 8-A3C	10

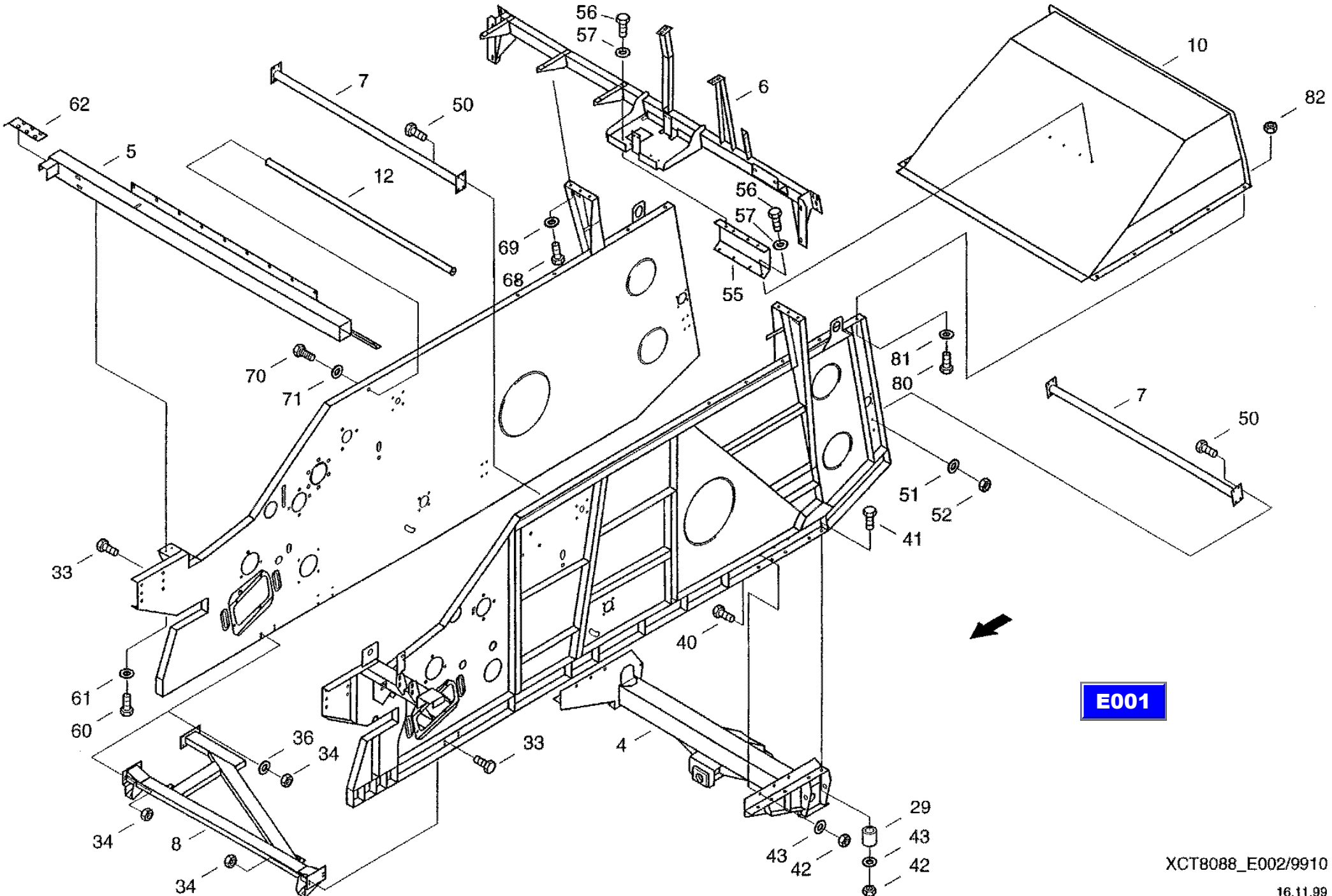
56
57
7
50
62
5
12
6
10
82
56
57
69
68
55
70
71
81
80
7
50
51
52
41
33
40
61
60
36
34
33
4
29
43
42
34
8
34
43
42
E001
XCT8088_E002/9910
16.11.99

CF-80

Drum flap
заслонка барабана
Trommelklappe

E003

REF.	PART NO.	ENGLISH	РУССКИЙ	DEUTSCH	REMARK	QTY
0011	614-6020	Hex Bolt	винт с шестигранной головкой	Sechskantschraube	M6X20 8.8-A3C	13
0012	825-1406	Hex nut	шестигранная гайка	Sechskantmutter	M6 8-A3C	13
0013	895-25006	Washer	шайба	Scheibe	A6,4 ST-A3C	13

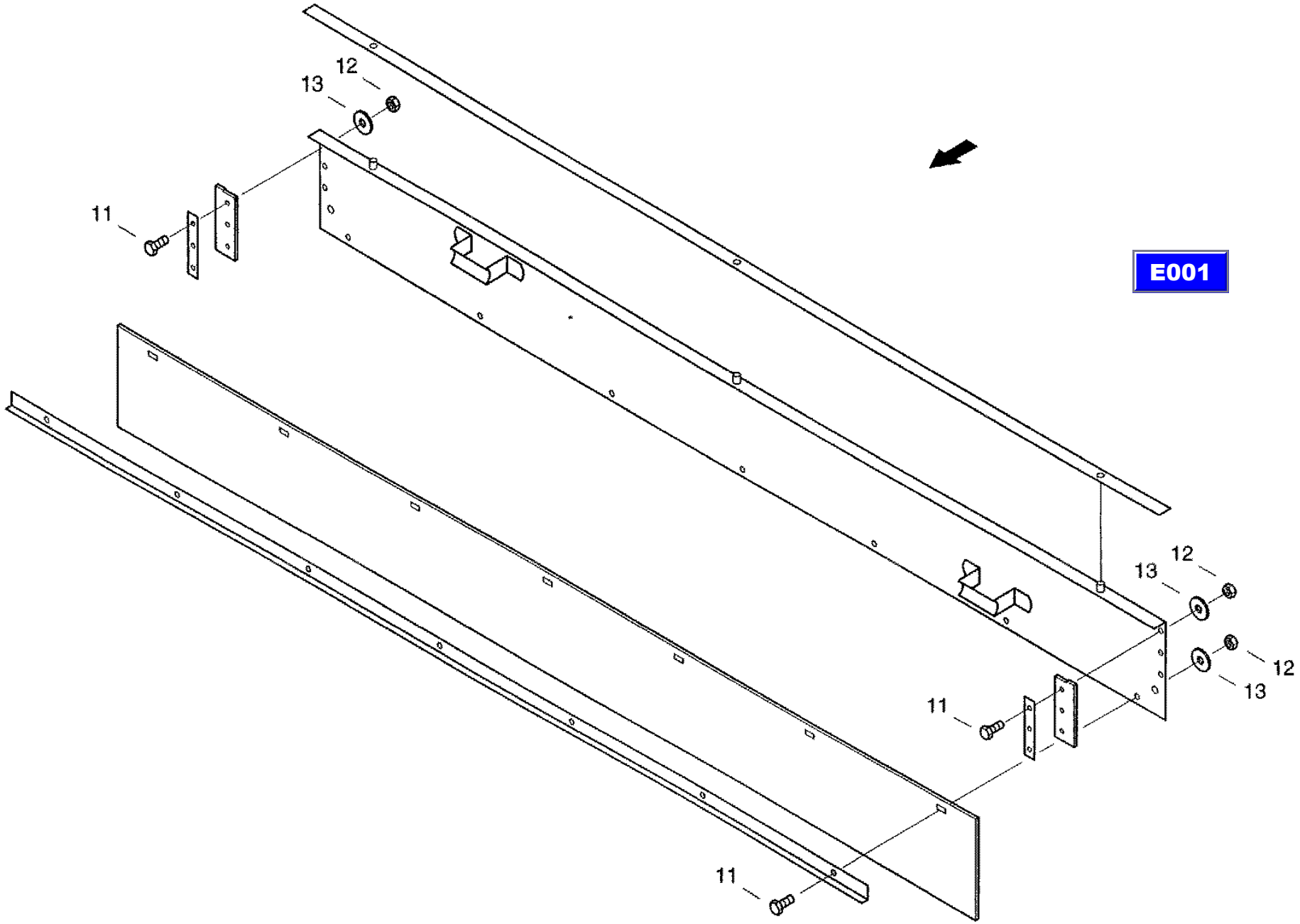

XCT8088_E003/9910

16.11.99

CF-80

Cowling, left
обшивка слева
Verkleidung, links

E005

REF.	PART NO.	ENGLISH	РУССКИЙ	DEUTSCH	REMARK	QTY
0005	31292505	Guard	защитное приспособление	Schulz		1
0010	061078920	Side Panel	боковина	Seitenteil		1
0020	061078986	Rear Wall	задняя стенка	Rueckwand		1
0100	061066355	Hinge	шарнир	Scharnier		3
0106	061073194	Angle	уголок	Winkel		1
0110	31293491	Angle	уголок	Winkel		1
0113	31301444	Angle	уголок	Winkel		1
0114	31299560	Holding Arm	кронштейн	Haltearm		1
0120	060184257	Mount	крепление	Halterung		1
0150	814-10080	Hex boll	винт с шестигранной головкой	Sechskantschraube	M10X80 8.8-A3C	3
0151	832-10410	Hex, Nut	шестигранная гайка	Sechskantmutter	M10 8-A3C	3
0152	895-11006	Washer	шайба	Scheibe	6,4 ST-A3C	2
0153	01139752	Rubber stop	резиновый буфер	Gummipuffer		2
0154	006004285	Cheese-head screw	болт с цилиндрической головкой	Zylinderschraube	M6X25-5.8-A3C	2
0155	825-1406	Hex nut	шестигранная гайка	Sechskantmutter	M6 8-A3C	2
0156	06577036	Locking washer	стопорная шайба	Sperrkantscheibe		2
0157	060533993	Gas Spring	газонаполненный амортизатор	Gasdruckfeder		2
0158	614-8040	Hex bolt	винт с шестигранной головкой	Sechskantschraube	M8X40 8.8-A3C	4
0159	825-1408	Hex nut	шестигранная гайка	Sechskantmutter	M8 8-A3C	2
0160	832-10408	Hex. nut	шестигранная гайка	Sechskantmutter	M8 8-A3C	4
0161	060508830	Locking	откидной запор	Klappenverschluss		1
0162	614-8020	Hex bolt	винт с шестигранной головкой	Sechskantschraube	M8X20 8.8-A3C	2
0163	825-1408	Hex nut	шестигранная гайка	Sechskantmutter	M8 8-A3C	2
0164	06577044	Locking washer	стопорная шайба	Sperrkantscheibe		2
0166	825-1410	Hex nut	шестигранная гайка	Sechskantmutter	M10 8-A3C	6
0167	06577003	Locking washer	стопорная шайба	Sperrkantscheibe		6
0175	614-10025	Hex bolt	винт с шестигранной головкой	Sechskantschraube	M10X25 8.8-A3C	6
0176	825-1410	Hex nut	шестигранная гайка	Sechskantmutter	M10 8-A3C	6
0177	06577003	Locking washer	стопорная шайба	Sperrkantscheibe		10
0180	614-8016	Hex bolt	винт с шестигранной головкой	Sechskantschraube	M8X16 8.8-A3C	12

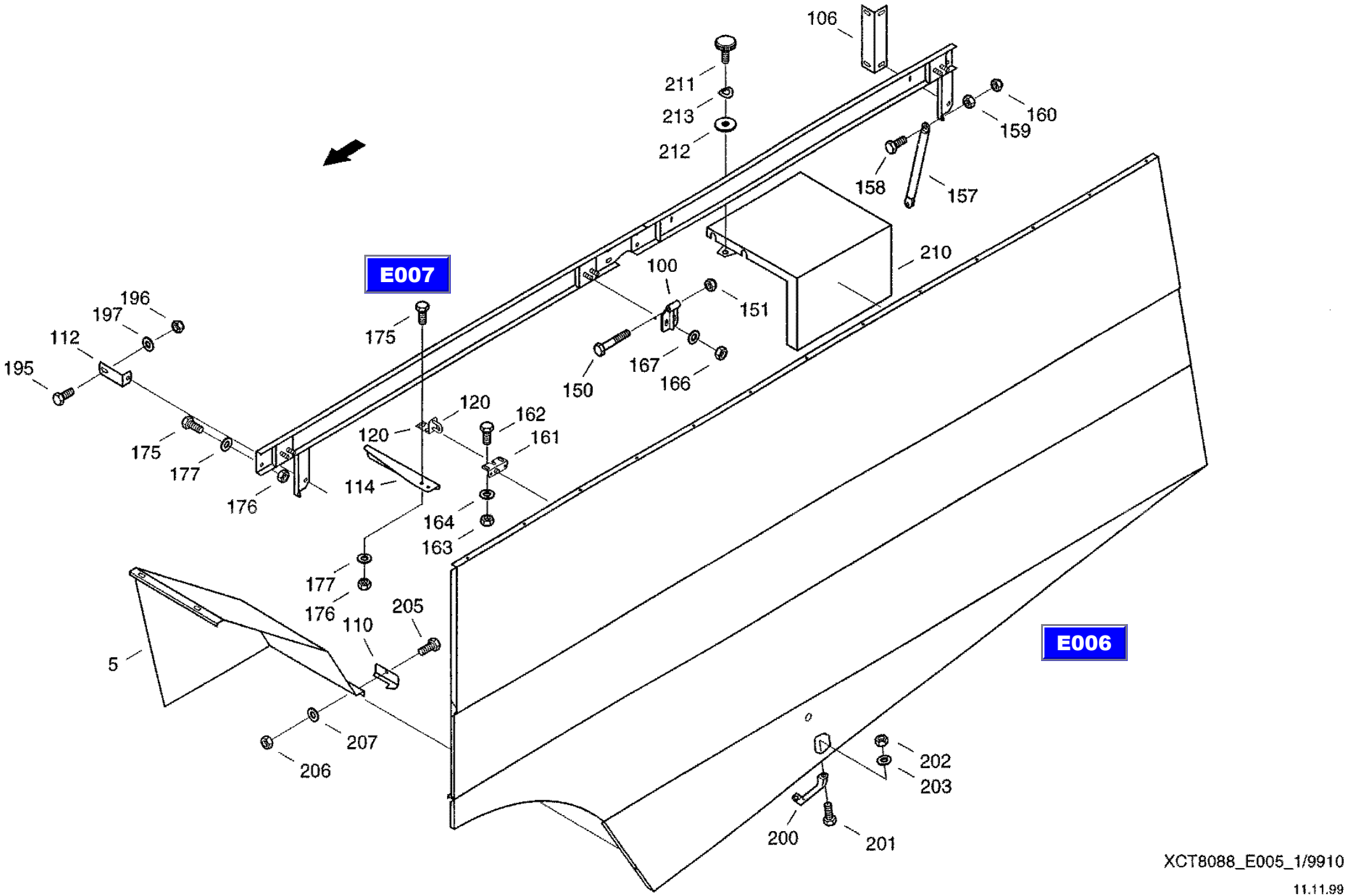

XCT8088_E005_1/9910

11.11.99

CF-80

Cowling, left
обшивка слева
Verkleidung, links

E005

REF.	PART NO.	ENGLISH	РУССКИЙ	DEUTSCH	REMARK	QTY
0181	614-8025	Hex bolt	винт с шестигранной головкой	Sechskantschraube	M8X25 8.8-A3C	3
0182	825-1408	Hex nut	шестигранная гайка	Sechskantmutter	M8 8-A3C	15
0183	06577028	Locking washer	стопорная шайба	Sperrkantscheibe		15
0195	614-10025	Hex bolt	винт с шестигранной головкой	Sechskantschraube	M10X25 8.8-A3C	4
0196	825-1410	Hex nut	шестигранная гайка	Sechskantmutter	M10 8-A3C	4
0197	06577003	Locking washer	стопорная шайба	Sperrkantscheibe		B
0200	060510415	Handle	ручка	Griff		1
0201	006340000	Hex bolt	винт с шестигранной головкой	Sechskantschraube	M6X16SK-8.8-A3C	2
0202	825-1406	Hex nut	шестигранная гайка	Sechskantmutter	M6 8-A3C	2
0203	06577036	Locking washer	стопорная шайба	Sperrkantscheibe		2
0205	614-8020	Hex bolt	винт с шестигранной головкой	Sechskantschraube	M8X20 8.8-A3C	4
0206	825-1408	Hex nut	шестигранная гайка	Sechskantmutter	M8 8-A3C	4
0207	06577044	Locking washer	стопорная шайба	Sperrkantscheibe		8
0210	061004125	Battery cover	защитный колпак батареи	Batterieabdeckung		1
0211	060501631	Knurled screw	винт с накатанной головкой	Raendelschraube	M6X12-ST	2
0212	895-25006	Washer	шайба	Scheibe	A6,4 ST-A3C	2
0213	006501397	Spring washer	пружинная шайба	Federscheibe	B6 FST-A3C	2

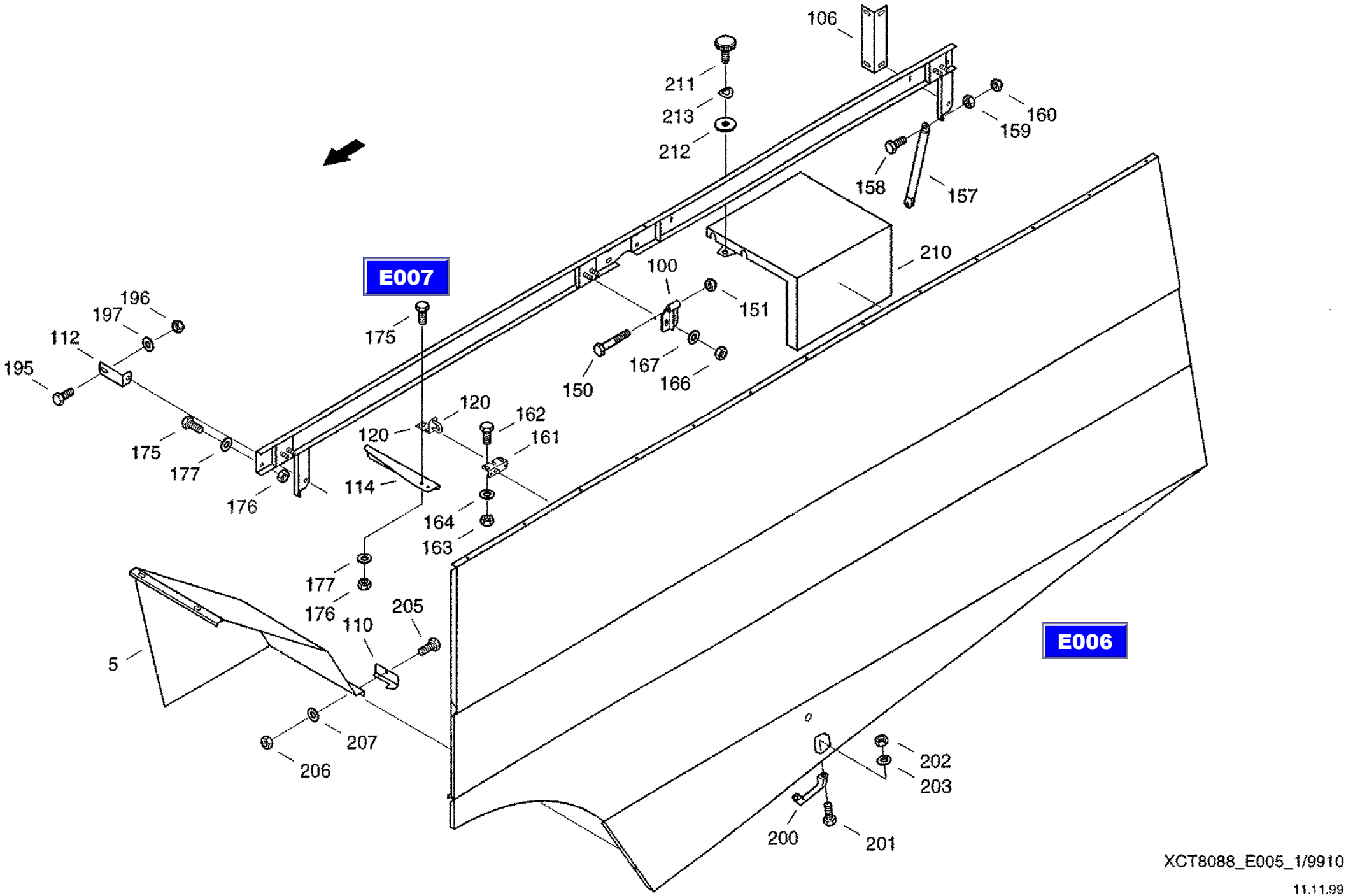

XCT8088_E005_1/9910

11.11.99

CF-80

Cowling, left
обшивка слева
Verkleidung, links

E005

REF.	PART NO.	ENGLISH	РУССКИЙ	DEUTSCH	REMARK	QTY
0005	31292505	Guard	защитное приспособление	Schulz		1
0010	061078920	Side Panel	боковина	Seitenteil		1
0020	061078986	Rear Wall	задняя стенка	Rueckwand		1
0100	061066355	Hinge	шарнир	Scharnier		3
0106	061073194	Angle	уголок	Winkel		1
0110	31293491	Angle	уголок	Winkel		1
0113	31301444	Angle	уголок	Winkel		1
0114	31299560	Holding Arm	кронштейн	Haltearm		1
0120	060184257	Mount	крепление	Halterung		1
0150	814-10080	Hex boll	винт с шестигранной головкой	Sechskantschraube	M10X80 8.8-A3C	3
0151	832-10410	Hex, Nut	шестигранная гайка	Sechskantmutter	M10 8-A3C	3
0152	895-11006	Washer	шайба	Scheibe	6,4 ST-A3C	2
0153	01139752	Rubber stop	резиновый буфер	Gummipuffer		2
0154	006004285	Cheese-head screw	болт с цилиндрической головкой	Zylinderschraube	M6X25-5.8-A3C	2
0155	825-1406	Hex nut	шестигранная гайка	Sechskantmutter	M6 8-A3C	2
0156	06577036	Locking washer	стопорная шайба	Sperrkantscheibe		2
0157	060533993	Gas Spring	газонаполненный амортизатор	Gasdruckfeder		2
0158	614-8040	Hex bolt	винт с шестигранной головкой	Sechskantschraube	M8X40 8.8-A3C	4
0159	825-1408	Hex nut	шестигранная гайка	Sechskantmutter	M8 8-A3C	2
0160	832-10408	Hex. nut	шестигранная гайка	Sechskantmutter	M8 8-A3C	4
0161	060508830	Locking	откидной запор	Klappenverschluss		1
0162	614-8020	Hex bolt	винт с шестигранной головкой	Sechskantschraube	M8X20 8.8-A3C	2
0163	825-1408	Hex nut	шестигранная гайка	Sechskantmutter	M8 8-A3C	2
0164	06577044	Locking washer	стопорная шайба	Sperrkantscheibe		2
0166	825-1410	Hex nut	шестигранная гайка	Sechskantmutter	M10 8-A3C	6
0167	06577003	Locking washer	стопорная шайба	Sperrkantscheibe		6
0175	614-10025	Hex bolt	винт с шестигранной головкой	Sechskantschraube	M10X25 8.8-A3C	6
0176	825-1410	Hex nut	шестигранная гайка	Sechskantmutter	M10 8-A3C	6
0177	06577003	Locking washer	стопорная шайба	Sperrkantscheibe		10
0180	614-8016	Hex bolt	винт с шестигранной головкой	Sechskantschraube	M8X16 8.8-A3C	12

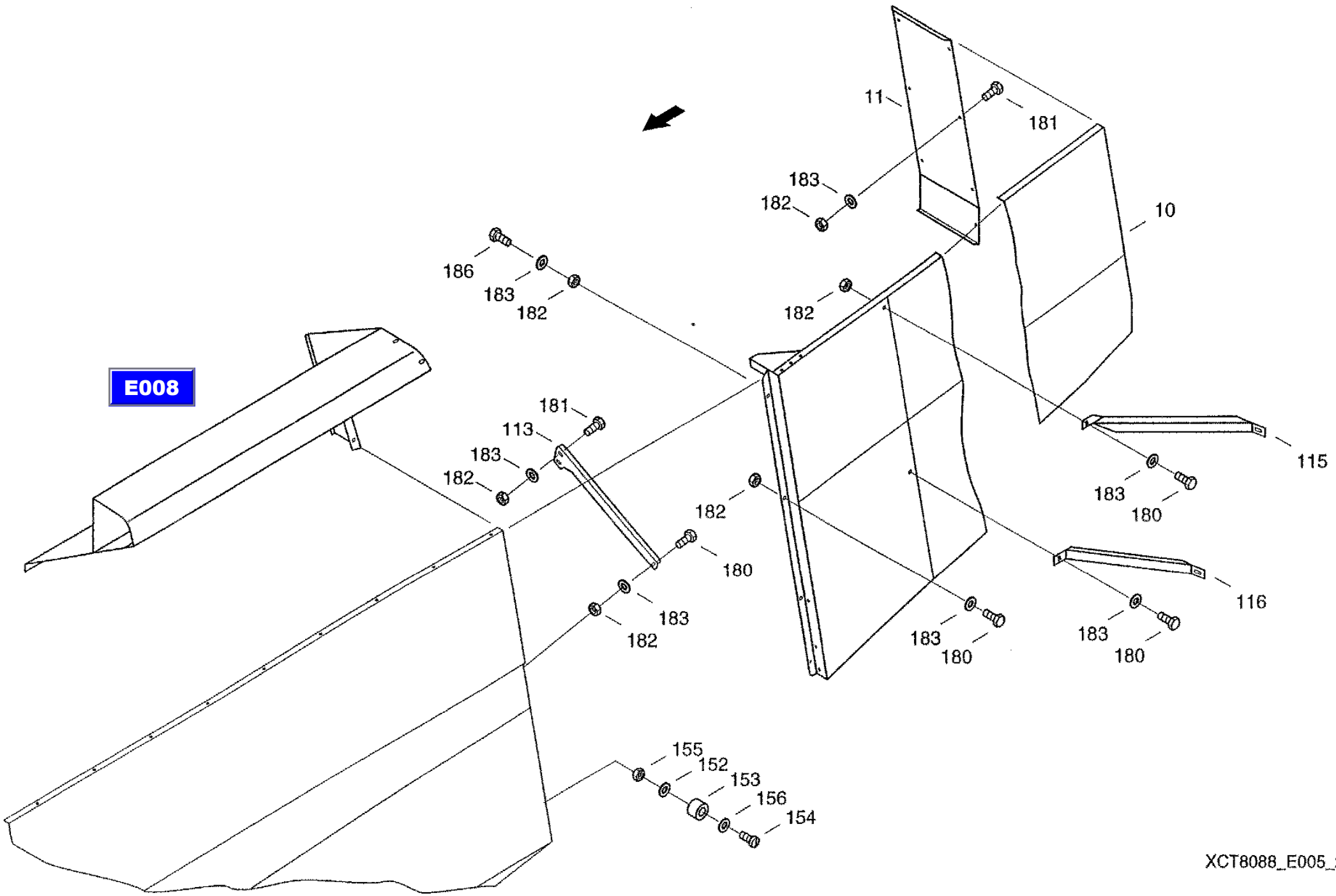

XCT8088_E005_2/9910

11.11.99

CF-80

Cowling, left
обшивка слева
Verkleidung, links

E005

REF.	PART NO.	ENGLISH	РУССКИЙ	DEUTSCH	REMARK	QTY
0181	614-8025	Hex bolt	винт с шестигранной головкой	Sechskantschraube	M8X25 8.8-A3C	3
0182	825-1408	Hex nut	шестигранная гайка	Sechskantmutter	M8 8-A3C	15
0183	06577028	Locking washer	стопорная шайба	Sperrkantscheibe		15
0195	614-10025	Hex bolt	винт с шестигранной головкой	Sechskantschraube	M10X25 8.8-A3C	4
0196	825-1410	Hex nut	шестигранная гайка	Sechskantmutter	M10 8-A3C	4
0197	06577003	Locking washer	стопорная шайба	Sperrkantscheibe		B
0200	060510415	Handle	ручка	Griff		1
0201	006340000	Hex bolt	винт с шестигранной головкой	Sechskantschraube	M6X16SK-8.8-A3C	2
0202	825-1406	Hex nut	шестигранная гайка	Sechskantmutter	M6 8-A3C	2
0203	06577036	Locking washer	стопорная шайба	Sperrkantscheibe		2
0205	614-8020	Hex bolt	винт с шестигранной головкой	Sechskantschraube	M8X20 8.8-A3C	4
0206	825-1408	Hex nut	шестигранная гайка	Sechskantmutter	M8 8-A3C	4
0207	06577044	Locking washer	стопорная шайба	Sperrkantscheibe		8
0210	061004125	Battery cover	защитный колпак батареи	Batterieabdeckung		1
0211	060501631	Knurled screw	винт с накатанной головкой	Raendelschraube	M6X12-ST	2
0212	895-25006	Washer	шайба	Scheibe	A6,4 ST-A3C	2
0213	006501397	Spring washer	пружинная шайба	Federscheibe	B6 FST-A3C	2

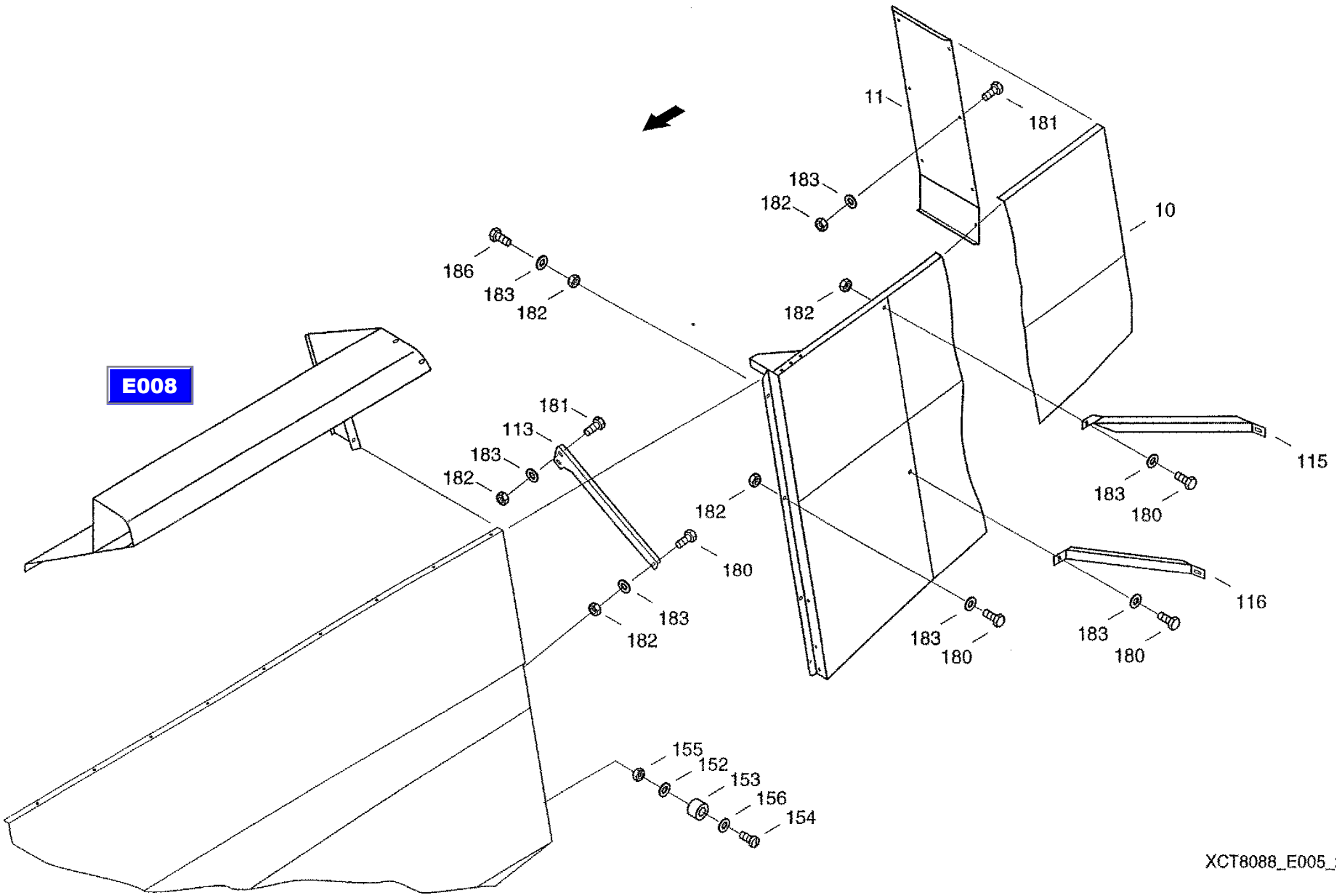

XCT8088_E005_2/9910

11.11.99

CF-80

Side flap
боковая заслонка
Seitenklappe

E006

REF.	PART NO.	ENGLISH	РУССКИЙ	DEUTSCH	REMARK	QTY
0001	061081602	Upper Part	верх	Oberteil		1
0020	061081684	Bottom	низ	Unterteil		1
0035	061081772	Angle	уголок	Winkel		4
0036	31287235	Fishplate	накладка	Lasche		1
0037	31293483	Fishplate	накладка	Lasche		1
0040	614-8018	Hex Bolt	винт с шестигранной головкой	Sechskantschraube	M8X18 8.8-A3C	27
0041	825-1408	Hex nut	шестигранная гайка	Sechskantmutter	M8 8-A3C	27
0042	06577028	Locking washer	стопорная шайба	Sperrkantscheibe		27
0045	06085083	Fillister Head Screw	винт со сферо-цилиндрич. гол.	Linsenschraube	M8X20 8.8-A3C	2
0046	825-1408	Hex nut	шестигранная гайка	Sechskantmutter	M8 8-A3C	2
0047	06577028	Locking washer	стопорная шайба	Sperrkantscheibe		2
0050	006704052	Pressure spring	нажимная пружина	Druckfeder		1
0051	614-6030	Hex bolt	винт с шестигранной головкой	Sechskantschraube	M6X30 8.8-A3C	1
0052	832-10406	Hex, Nut	шестигранная гайка	Sechskantmutter	M6 8-A3C	1
0053	06577036	Locking washer	стопорная шайба	Sperrkantscheibe		1

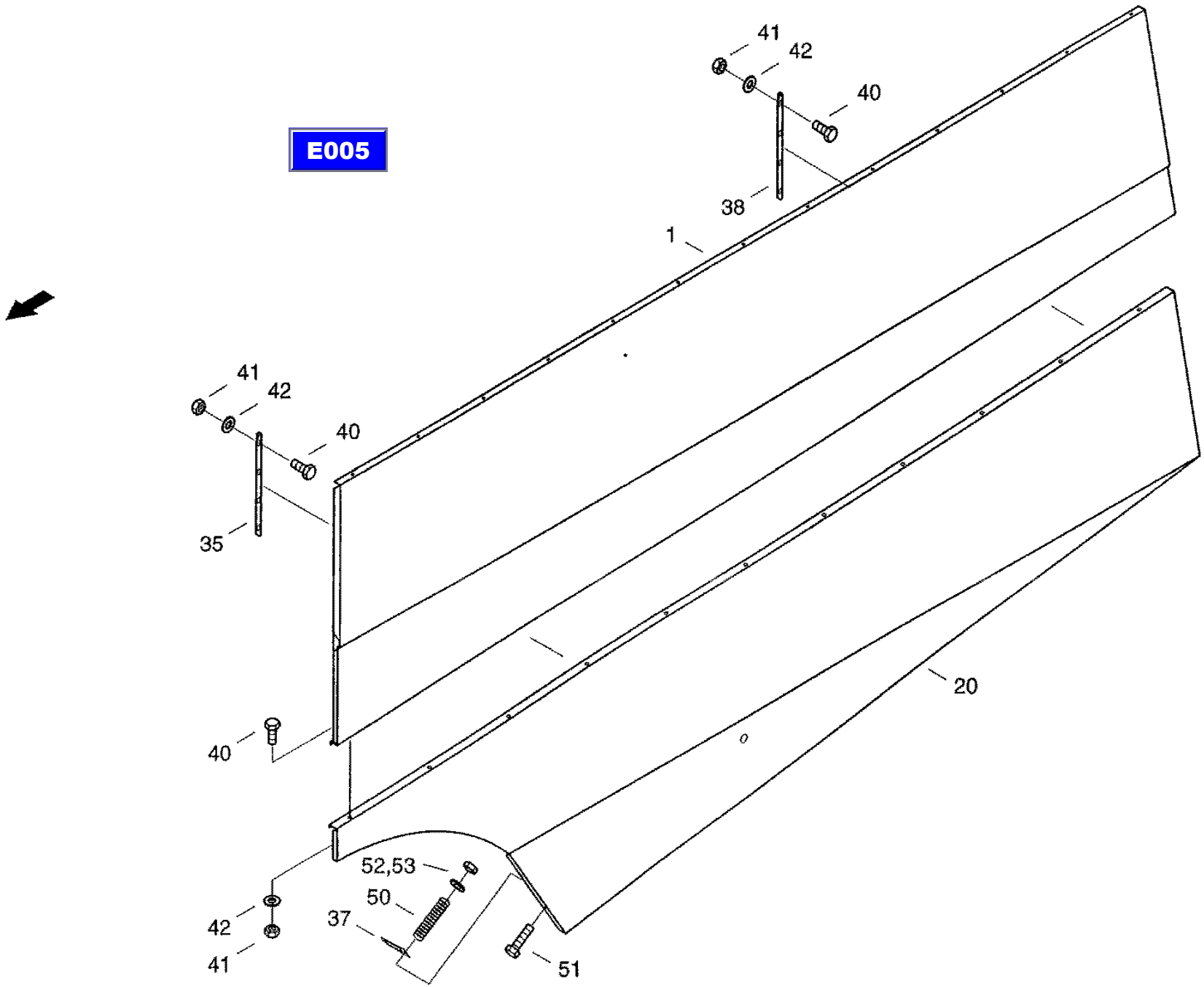

XCT8088_E006/9910

11.11.99

CF-80

Support, left
левая опора
Traeger Li

E007

REF.	PART NO.	ENGLISH	РУССКИЙ	DEUTSCH	REMARK	QTY
0001	31289028	Support Element	часть опоры	Traegerteil		1
0020	31289036	Support Element	часть опоры	Traegerteil		1
0035	614-10025	Hex bolt	винт с шестигранной головкой	Sechskantschraube	M10X25 8.8-A3C	2
0036	825-1410	Hex nut	шестигранная гайка	Sechskantmutter	M10 8-A3C	2
0037	06577003	Locking washer	стопорная шайба	Sperrkantscheibe		2

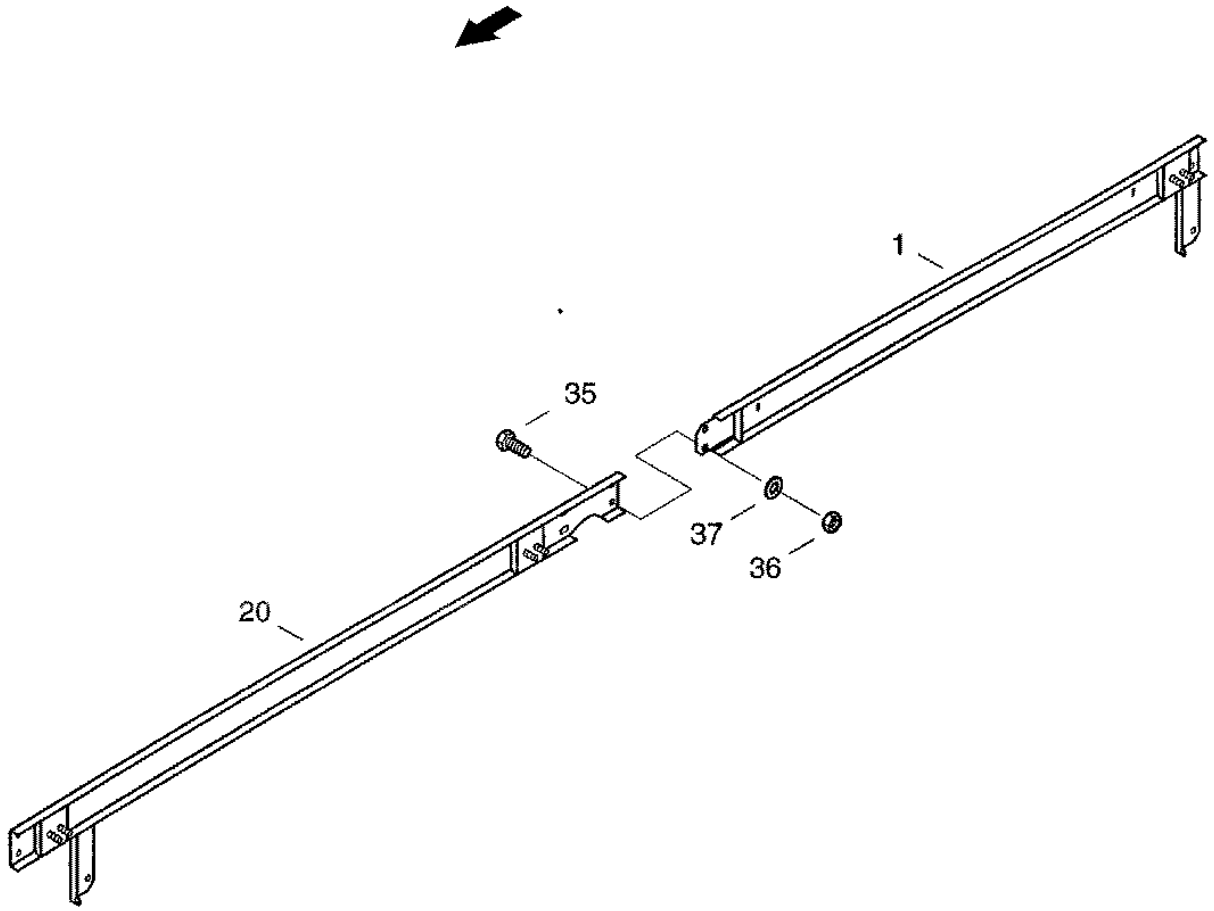

E005

CT8088_E007/9910

27.10.99

CF-80

Engine panelling
предохранительный кожух двигателя
Motorverkleidung

E008

REF.	PART NO.	ENGLISH	РУССКИЙ	DEUTSCH	REMARK	QTY
0001	061079536	Panel	заслонка	Blende		1
0002	31288084	Cover	кожух	Abdeckung		1
0005	31288107	Rear Wall	задняя стенка	Rueckwand		1
0008	31301050	Side Panel	боковина	Seltenteil		1
0010	614-8020	Hex bolt	винт с шестигранной головкой	Sechskantschraube	M8X20 8.8-A3C	11
0011	825-1408	Hex nut	шестигранная гайка	Sechskantmutter	M8 8-A3C	11
0012	006576068	Looking washer	стопорная шайба	Sperrkantscheibe		11
0013	895-11008	Washer	шайба	Scheibe	8,4 ST-A3C	11
0016	060512216	Flat-round-head screw	болт с полупотайной головкой	Flachrundschraube		13
0017	825-1406	Hex nut	шестигранная гайка	Sechskantmutter	M6 8-A3C	2
0018	06577124	Locking washer	стопорная шайба	Sperrkantscheibe		13

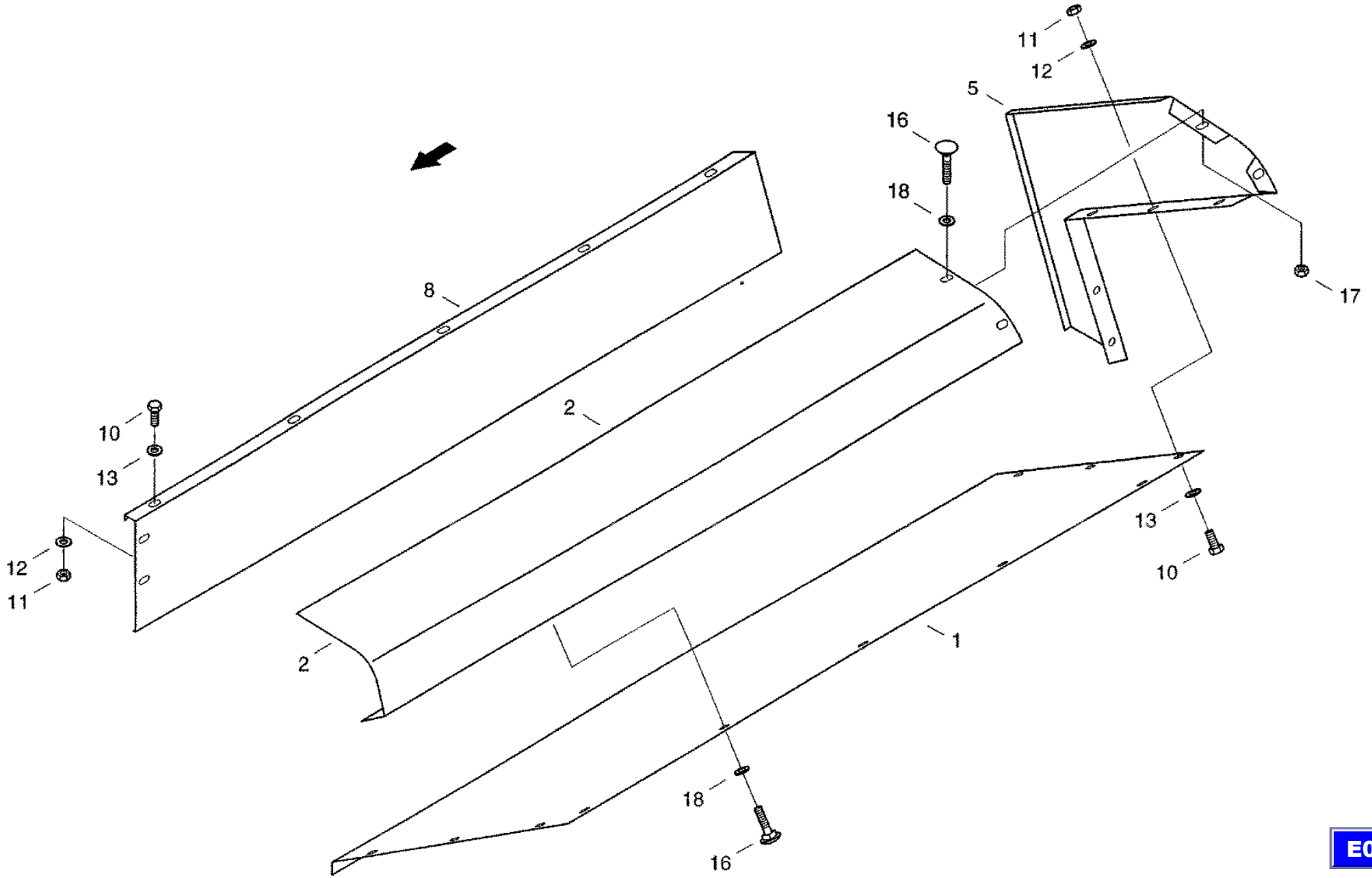

E005

XCT8088_E008/9910

27.10.99

CF-80

Steering axle
управляемый мост
Lenkachse

E009

REF.	PART NO.	ENGLISH	РУССКИЙ	DEUTSCH	REMARK	QTY
0011	061031843	Steered axle boll	болт управляемого моста	Lenkachsbolzen		1
0015	061031851	Lock plate	стопорная пластина	Sicherungsplatte		1
0017	006379303	Hex boll	винт с шестигранной головкой	Sechskantschraube	M20X1,5X45 8.8-A3C	1
0018	006461410	Washer	шайба	Scheibe	21-ST	1
0019	060160844	Grooved pin	просечной штифт	Kerbstift	10X20-ST	1
0021	614-10025	Hex bolt	винт с шестигранной головкой	Sechskantschraube	M10X25 8.8-A3C	2
0022	006501163	Spring washer	пружинная шайба	Federscheibe	B10-FST-A3C	2
0025	03617056	Grease nippel	пресс-масленка с конич. гол.	Kegelschmiernippel	AM8X1	1

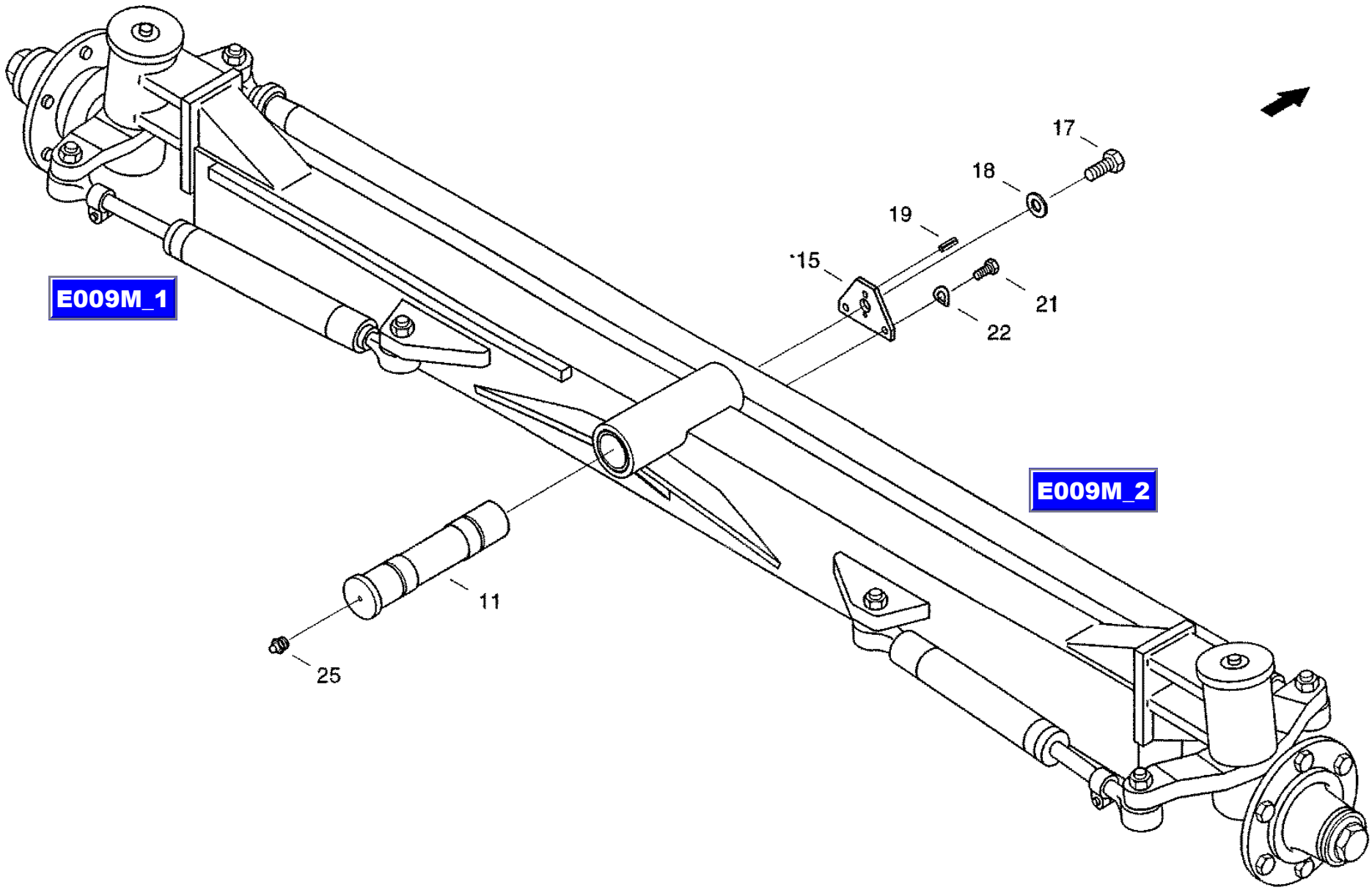

XCT8088_E009/9910

12.11.99

CF-80

Steering axle, preassembled
управляемый мост, предварительно смонтированный
Lenkachse VM

E009M

REF.	PART NO.	ENGLISH	РУССКИЙ	DEUTSCH	REMARK	QTY
0018	215776N0	Taper roller bearing	конический роликоподшипник	Kegelrollenlager	33207 BNR.215776.0	2
0019	233820N0	Precision Washer	установочное кольцо	Passscheibe		2
0020	211053N1	Castllated Nut	корончатая гайка	Kronenmutter	M33X1.5 BNR.211053.1	2
0021	235667N2	Roll Pin	распорный штифт	Spannstift	6X45B BNR.260458.0	2
0022	211442N0	Packing Ring	кольцо круглого сечения	O-ring	76X2-N BNR.211442.0	2
0023	669418N0	Threaded Cap	навинчивающийся колпачок	Schraubkappe		2
0024	669417N2	Track Rod	тяга рулевой трапеции	Spurstange		1
0025	669899N0	Ball Joint	шариковый шарнир	Kugelgelenk		1
0026	669911N0	Cpl. Clamp	зажимная скоба	Klemmschelle		2
0027	669903N0	Intermediate Tube	соединительная труба	Zwischenrohr		1
0028	060159545	Hex bolt	винт с шестигранной головкой	Sechskantschraube	M12X1,5X70 10.9-A3C	2
0029	97019655	hex, nut	шестигранная гайка	Sechskantmutter	M12X1.5 8-A3C	2
0030	694264N0	Ball Joint	шариковый шарнир	Kugelgelenk		1
0031	669912N0	Sealing Band	уплотнительная лента	Dichtungsband		1
0032	06267298	Hex, Nut	шестигранная гайка	Sechskantmutter	M20X1.5 6-A3C	2
0033	260457N0	Wheel Hub	ступица колеса	Radnabe		1
0034	06242064	Hex nut	шестигранная гайка	Sechskantmutter	M16 8-A3C	2
0035	614-16050	Hex bolt	винт с шестигранной головкой	Sechskantschraube	M16X50 8.8-A3C	2
0036	614-12020	Hex bolt	винт с шестигранной головкой	Sechskantschraube	M12X20 8.8-A3C	2
0037	235134N1	Spring washer	пружинное кольцо	Federring		2
0038	669525N1	Shroud Plate	передний диск	Dackscheibe		2
0039	669487N0	Bush	втулка	Buchse		4
0040	03617056	Grease nippel	пресс-масленка с конич. гол.	Kegelschmiernippel	AM8X1	4
0041	215942N0	Cylindrical Roller Bearing	подшипник с цилиндр, роликами	Zylinderrollenlager		2
0042	260489N0	Steering Knuckle	поворотный кулак	Achschenkel		1
0043	260478N0	Steering Knuckle	поворотный кулак	Achschenkel		1
0044	084783N0	Hydraulic Cylinder	гидроцилиндр	Hydraulikzylinder		2

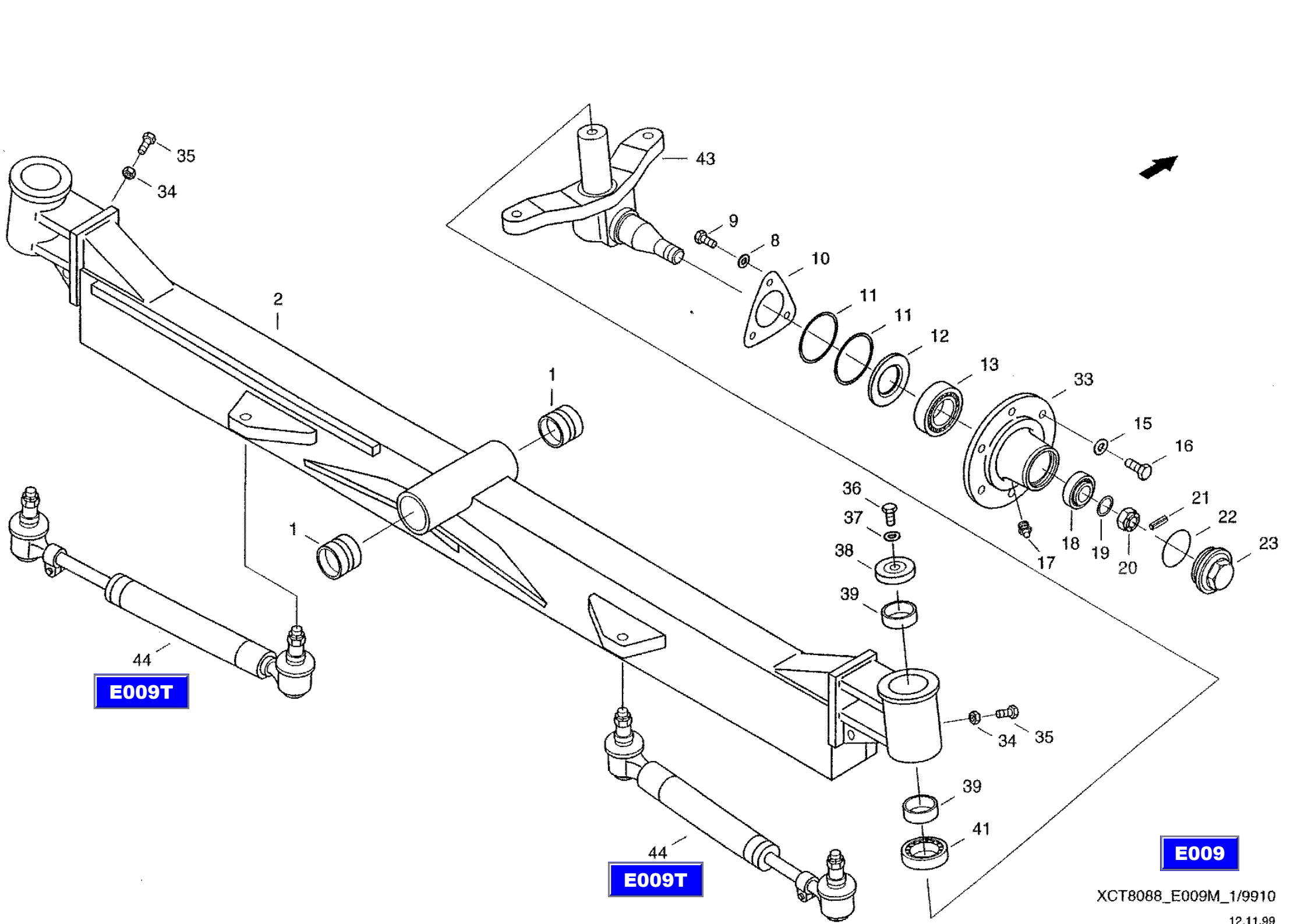
35
34
2
43
9
8
10
11
11
12
13
33
15
16
1
1
36
37
38
39
18
19
20
21
22
23
17
44
E009T
34
35
39
41
44
E009T
E009
XCT8088_E009M_1/9910
12.11.99

CF-80

Steering axle, preassembled
управляемый мост, предварительно смонтированный
Lenkachse VM

E009M

REF.	PART NO.	ENGLISH	РУССКИЙ	DEUTSCH	REMARK	QTY
0018	215776N0	Taper roller bearing	конический роликоподшипник	Kegelrollenlager	33207 BNR.215776.0	2
0019	233820N0	Precision Washer	установочное кольцо	Passscheibe		2
0020	211053N1	Castllated Nut	корончатая гайка	Kronenmutter	M33X1.5 BNR.211053.1	2
0021	235667N2	Roll Pin	распорный штифт	Spannstift	6X45B BNR.260458.0	2
0022	211442N0	Packing Ring	кольцо круглого сечения	O-ring	76X2-N BNR.211442.0	2
0023	669418N0	Threaded Cap	навинчивающийся колпачок	Schraubkappe		2
0024	669417N2	Track Rod	тяга рулевой трапеции	Spurstange		1
0025	669899N0	Ball Joint	шариковый шарнир	Kugelgelenk		1
0026	669911N0	Cpl. Clamp	зажимная скоба	Klemmschelle		2
0027	669903N0	Intermediate Tube	соединительная труба	Zwischenrohr		1
0028	060159545	Hex bolt	винт с шестигранной головкой	Sechskantschraube	M12X1,5X70 10.9-A3C	2
0029	97019655	hex, nut	шестигранная гайка	Sechskantmutter	M12X1.5 8-A3C	2
0030	694264N0	Ball Joint	шариковый шарнир	Kugelgelenk		1
0031	669912N0	Sealing Band	уплотнительная лента	Dichtungsband		1
0032	06267298	Hex, Nut	шестигранная гайка	Sechskantmutter	M20X1.5 6-A3C	2
0033	260457N0	Wheel Hub	ступица колеса	Radnabe		1
0034	06242064	Hex nut	шестигранная гайка	Sechskantmutter	M16 8-A3C	2
0035	614-16050	Hex bolt	винт с шестигранной головкой	Sechskantschraube	M16X50 8.8-A3C	2
0036	614-12020	Hex bolt	винт с шестигранной головкой	Sechskantschraube	M12X20 8.8-A3C	2
0037	235134N1	Spring washer	пружинное кольцо	Federring		2
0038	669525N1	Shroud Plate	передний диск	Dackscheibe		2
0039	669487N0	Bush	втулка	Buchse		4
0040	03617056	Grease nippel	пресс-масленка с конич. гол.	Kegelschmiernippel	AM8X1	4
0041	215942N0	Cylindrical Roller Bearing	подшипник с цилиндр, роликами	Zylinderrollenlager		2
0042	260489N0	Steering Knuckle	поворотный кулак	Achschenkel		1
0043	260478N0	Steering Knuckle	поворотный кулак	Achschenkel		1
0044	084783N0	Hydraulic Cylinder	гидроцилиндр	Hydraulikzylinder		2

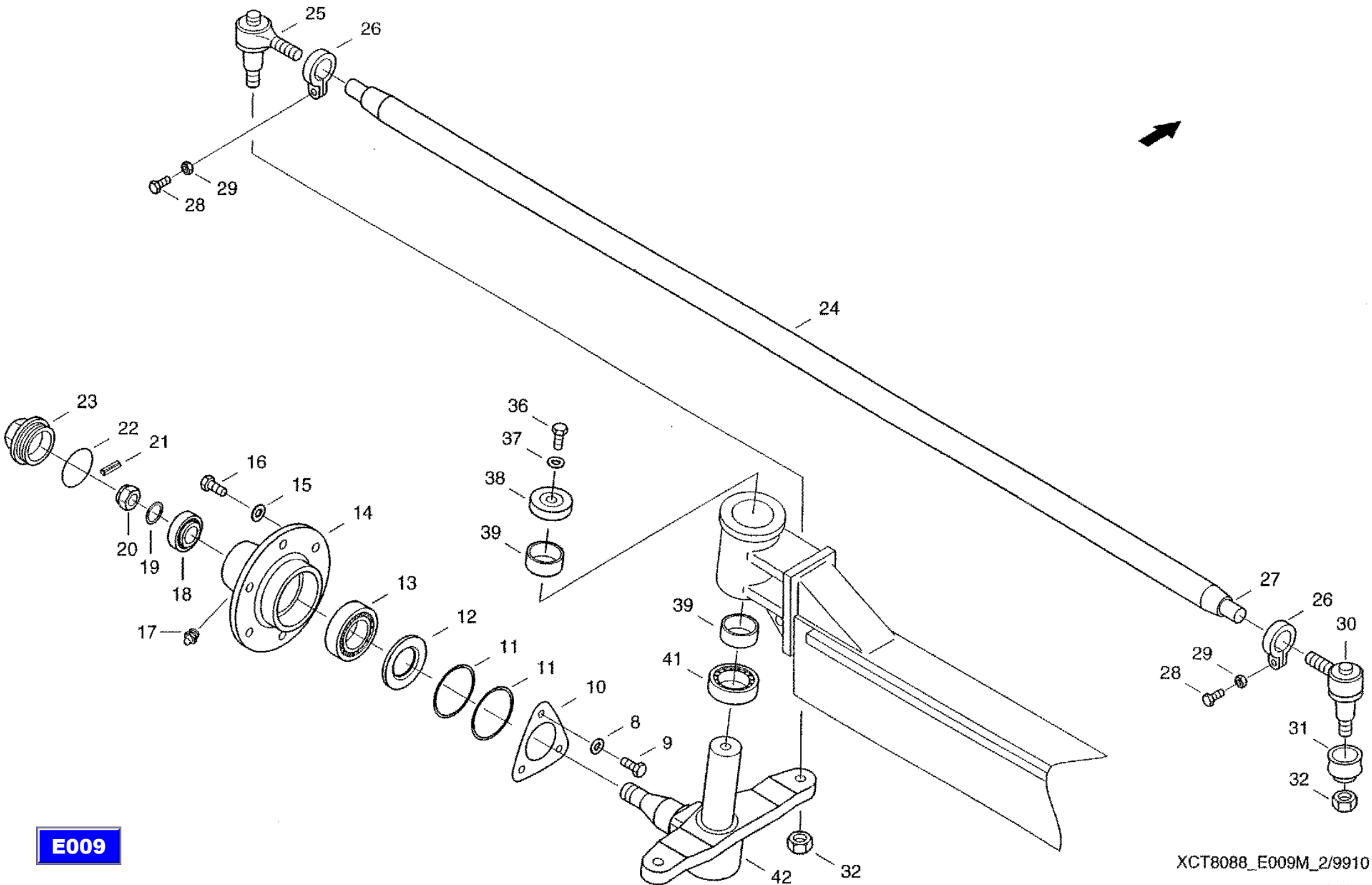
25
26
29
28
24
23
22
21
16
15
20
19
18
14
17
13
12
11
11
10
8
9
36
37
38
39
39
41
42
32
27
26
30
29
28
31
32
XCT8088_E009M_2/9910

E009

CF-80

Hydraulic cylinder, cpl
гидравлический цилиндр, в сборе
Hydraulikzylinder KPL

E009T

REF.	PART NO.	ENGLISH	РУССКИЙ	DEUTSCH	REMARK	QTY
0001	074303N0	Sealing Bellows	уплотнительный чехол	Dichtungsbalg		4
0002	97017046	nut.cap	корончатая гайка	Kronenmutter	M20X1,5 8-A3C	4
0003	733-4036	Splint Pin	шплинт	Splint	4X36 ST-A3C	4
0004	668998N0	Ball Joint	шариковый шарнир	Kugelgelenk		2
0005	239008N0	Mud Scraper	грязеуловитель	Schmutzabstreifer		2
0006	239009N0	Groove Ring	шлицевое кольцо	Nutring		2
0007	215917N0	Screwing Connection	резьбовой штуцер	Einschraubstutzen		4
0008	215838N0	Packing Ring	кольцо круглого сечений	O-ring		4
0009	668996N1	Cylinder Head	головка цилиндра	Zylinderkopf		2
0010	683259N1	Securing wire	шплинт-проволока	Sicherungsdraht		2
0011	712349N0	Back-up ring	опорное кольцо	Backring		2
0012	238774N0	O-ring	уплотнит, кольцо круглого сеч.	Runddichtring	44,2X3 N-NBR70	2
0013	087266N0	Piston Rod	шатун	Kolbenstange		2
0014	213220N0	Piston seal	уплотнение поршня	Kolbendichtung		2
0015	213027N0	Connecting Rod Guide Ring	направляющее кольцо	Stangenfuehrungsring		2
0016	085031N0	Piston	поршень	Kolben		2
0017	086380N0	Cylinder Tube	цилиндрическая труба	Zylinderrohr		2
0018	97016259	Hex, Nut	шестигранная гайка	Sechskantmutter	M24X1.5 8A3C	2
0019	668997N0	Ball Joint	шариковый шарнир	Kugelgelenk		2

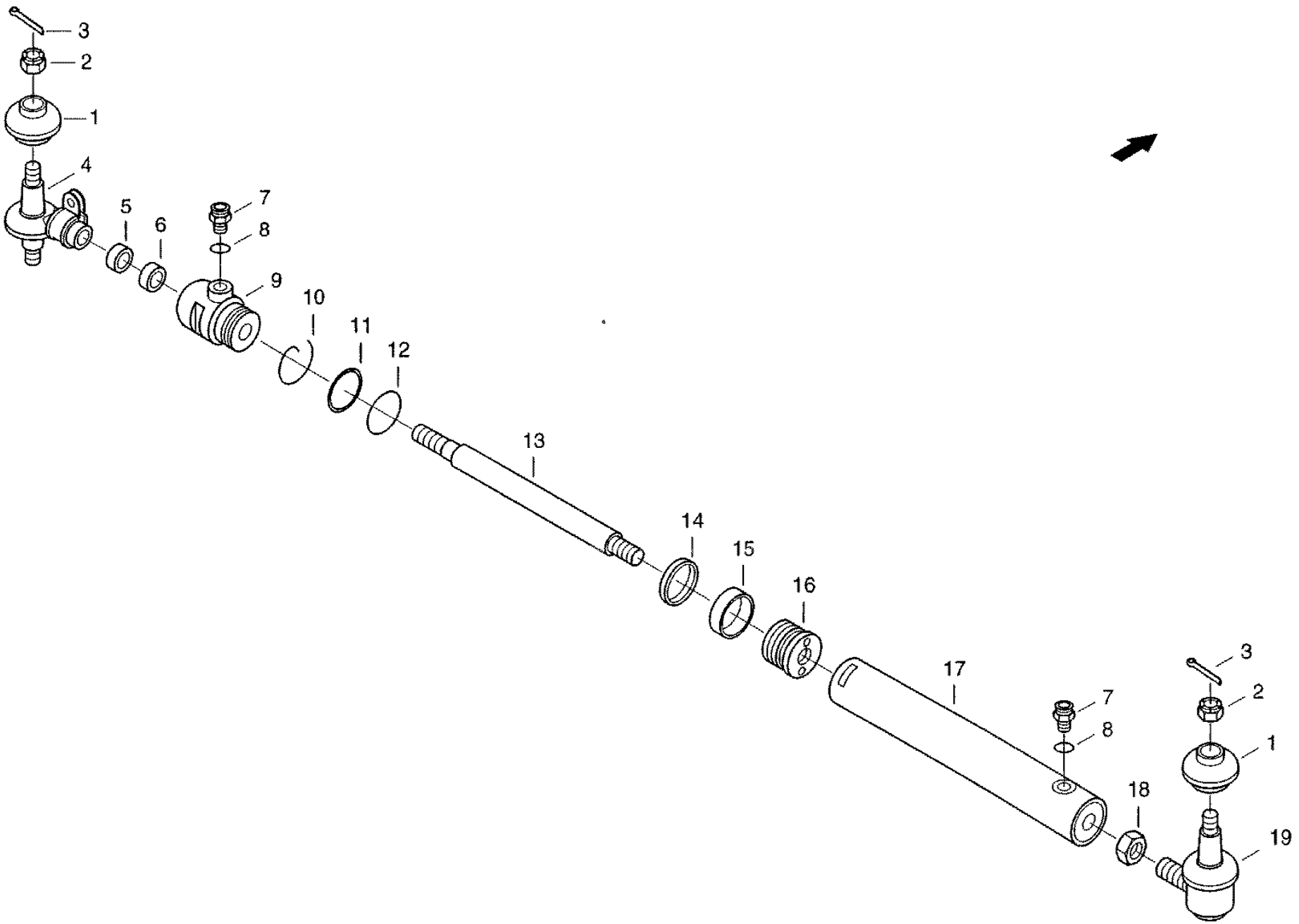

E009M

XCT8088_E009T/9910

10.11.99

CF-80

Cowling front, right
обшивка спереди справа
Verkleidung vorn, rechts

E010

REF.	PART NO.	ENGLISH	РУССКИЙ	DEUTSCH	REMARK	QTY
0019	06440881	Snap Ring	стопорное кольцо	Sicherungsring		3
0025	01416484	Cap	колпак	Kappe		1
0030	006072938	Countersunk screw	винт с потайной головкой	Senkschraube	M6X12-5.8-A3C	6
0033	614-6012	Hex bolt	винт с шестигранной головкой	Sechskantschraube	M6X12 8.8-A3C	6
0034	825-1406	Hex nut	шестигранная гайка	Sechskantmutter	M6 8-A3C	6
0035	06577124	Locking washer	стопорная шайба	Sperrkantscheibe		6
0040	825-1408	Hex nut	шестигранная гайка	Sechskantmutter	M8 8-A3C	6
0041	06577044	Locking washer	стопорная шайба	Sperrkantscheibe		6
0045	614-8016	Hex bolt	винт с шестигранной головкой	Sechskantschraube	M8X16 8.8-A3C	2
0046	06577044	Locking washer	стопорная шайба	Sperrkantscheibe		2
0050	614-8020	Hex bolt	винт с шестигранной головкой	Sechskantschraube	M8X20 8.8-A3C	4
0051	825-1408	Hex nut	шестигранная гайка	Sechskantmutter	M8 8-A3C	4
0052	06577044	Locking washer	стопорная шайба	Sperrkantscheibe		8
0055	06085083	Fillister Head Screw	винт со сферо-цилиндрич. гол.	Linsenschraube	M8X20 8.8-A3C	2
0056	825-1408	Hex nut	шестигранная гайка	Sechskantmutter	M8 8-A3C	2
		Locking washer	стопорная шайба	Sperrkantscheibe		2

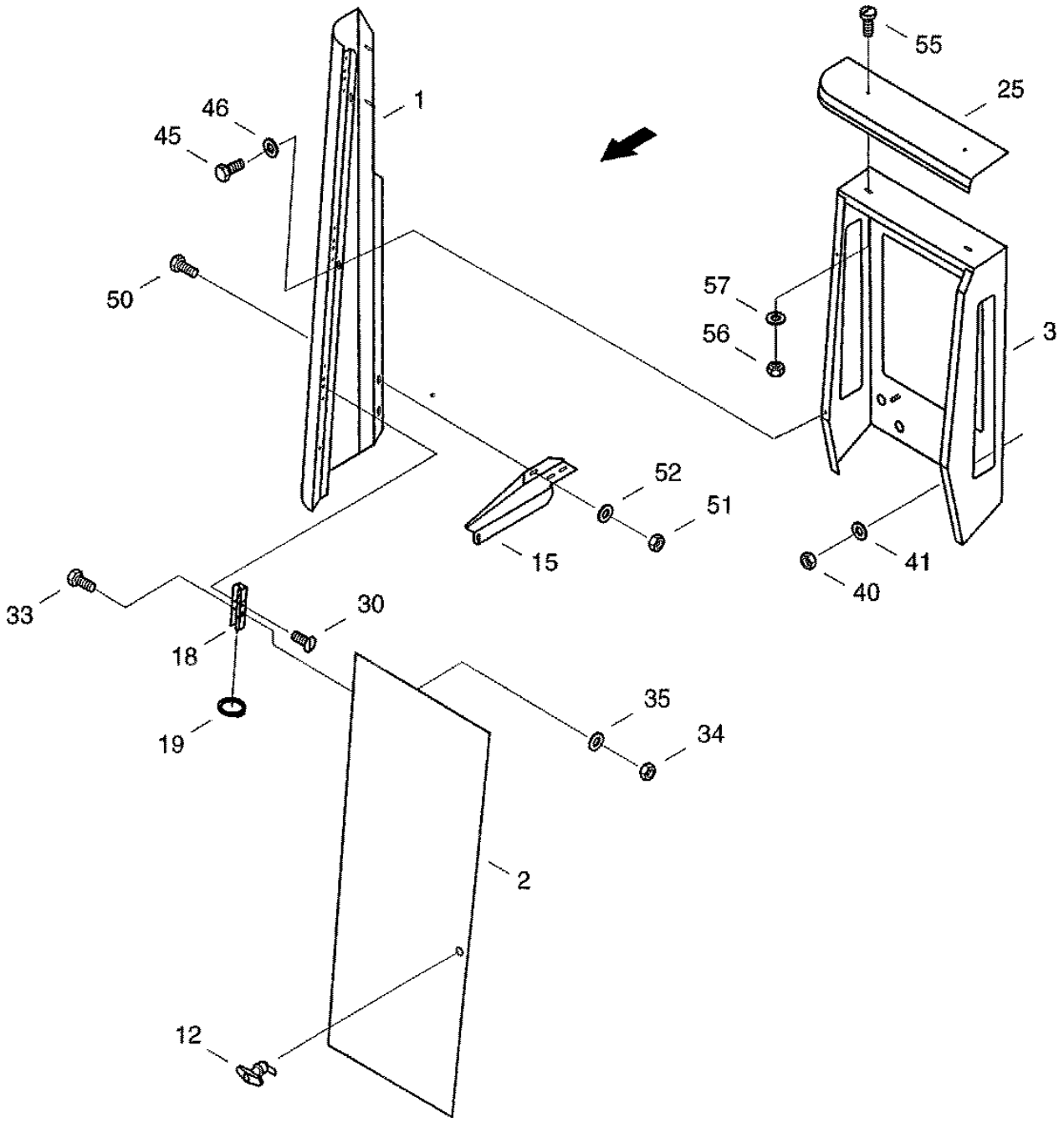

XCT8088_E010/9910

18.07.99

CF-80

Fuel tank
топливный бак
Kraftstofftank

E011

REF.	PART NO.	ENGLISH	РУССКИЙ	DEUTSCH	REMARK	QTY
0015	061076695	Bow	скоба	Buegel		1
0020	061028413	Bow	скоба	Buegel		1
0021	061028421	Connection	соединение	Verbindung		1
0022	061028495	Shim	прокладка	Beilage		4
0030	614-10025	Hex bolt	винт с шестигранной головкой	Sechskantschraube	M10X25 8.8-A3C	8
0031	06577003	Locking washer	стопорная шайба	Sperrkantscheibe		12
0032	825-1410	Hex nut	шестигранная гайка	Sechskantmutter	M10 8-A3C	8
0035	06338377	Hex bolt	винт с шестигранной головкой	Sechskantschraube	M6X16 8.8-A3C	4
0036	06577036	Locking washer	стопорная шайба	Sperrkantscheibe		8
0037	825-1406	Hex nut	шестигранная гайка	Sechskantmutter	M6 8-A3C	4

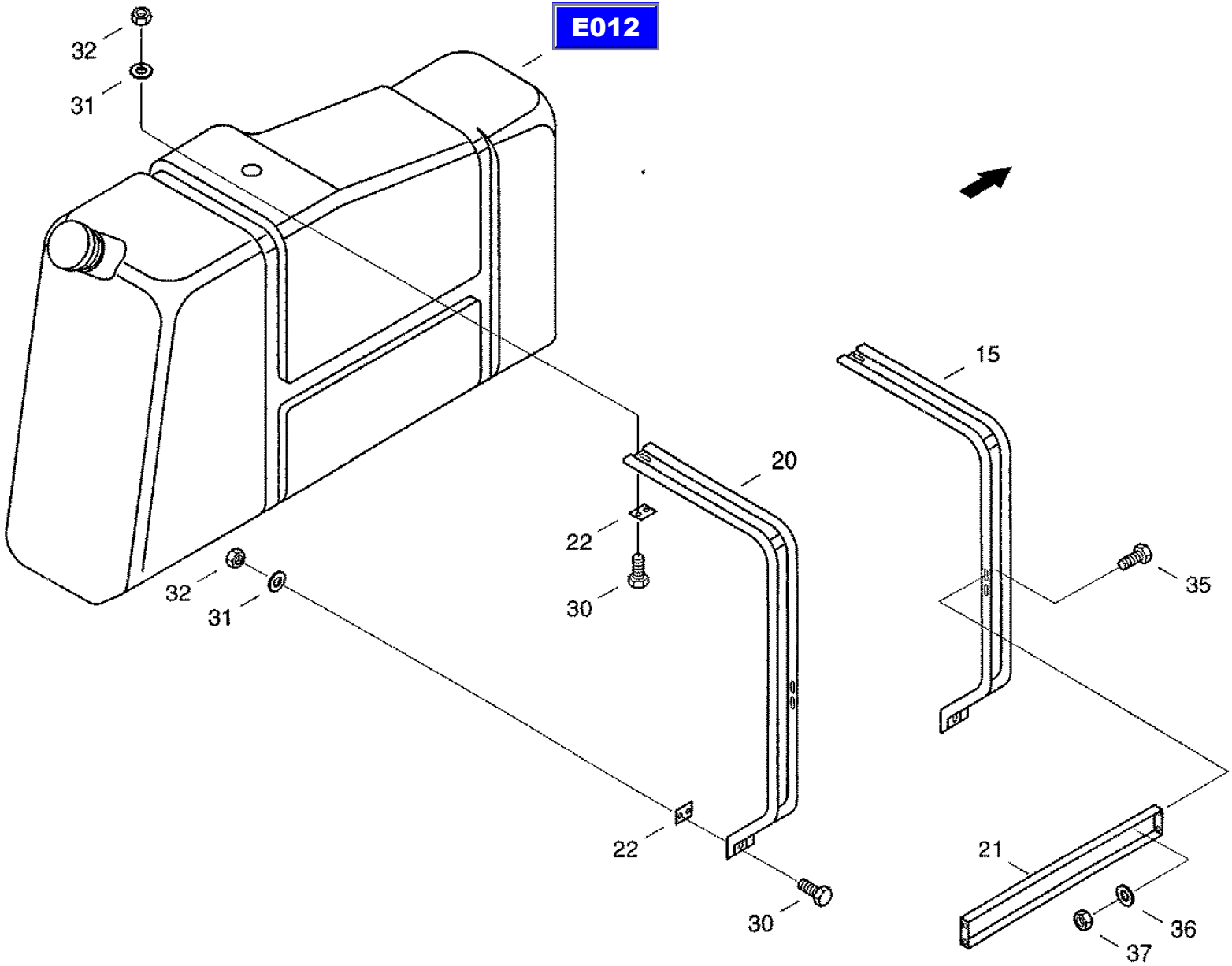

XCT8088_E011/9910

19.07.99

CF-80

Tank preassembled
бункер, предварительно смонтированный
Tank VM

E012

REF.	PART NO.	ENGLISH	РУССКИЙ	DEUTSCH	REMARK	QTY
0002	060190921	Container	резервуар	Behaelter		1
0005	061028390	Socket	горловина	Stutzen		2
0006	060510407	Cover	крышка	Verschlussdeckel	DV80-A-GBBE	1
0007	001131271	O-ring	уплотнит, кольцо круглого сеч.	Runddichtring	22X3-NBR90	2
0009	061052727	Valve	запорный клапан	Absperrventil		1
0010	060510464	Screwing connection	резьбовой штуцер	Einschraubstutzen		1
0011	060533132	Filler Neck Filter	заправочный фильтр	Einfuellsieb		1

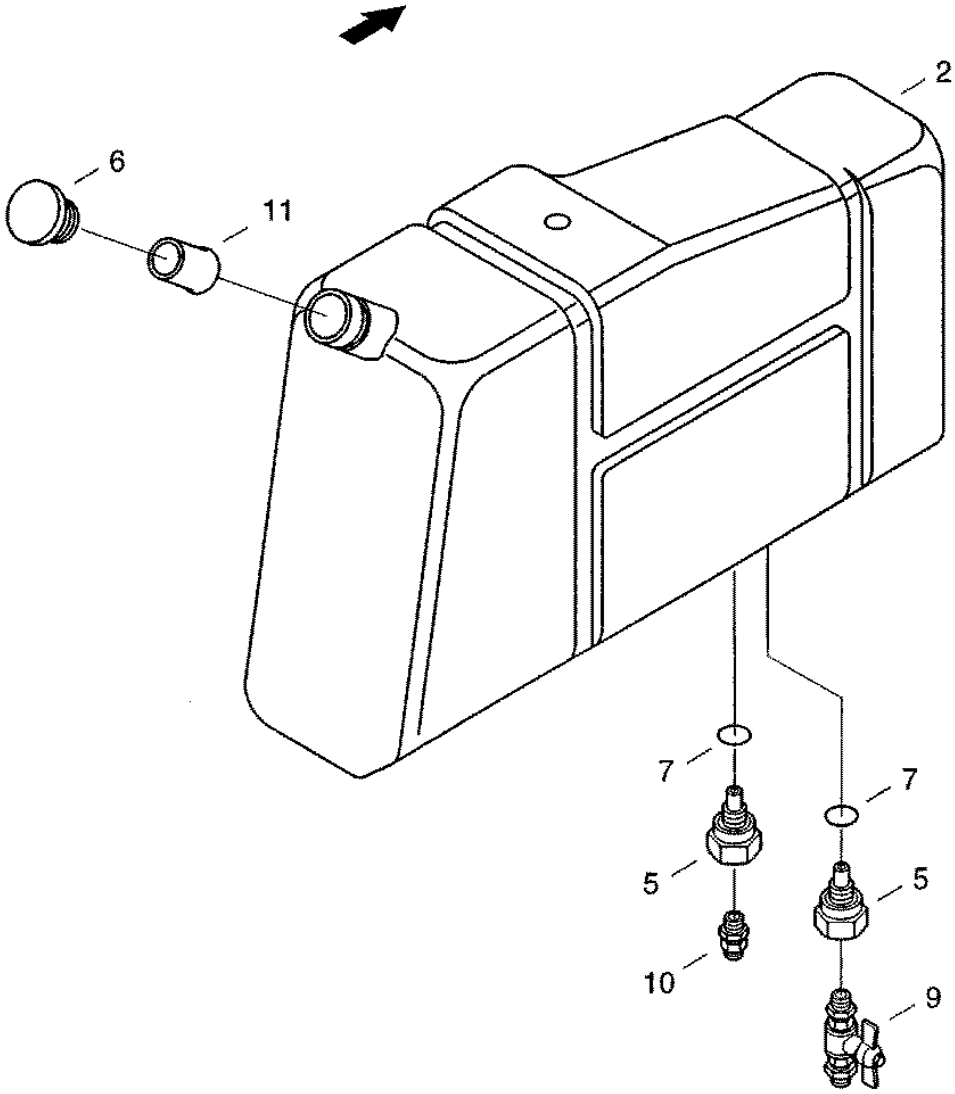

E011

XCT8088_E012/9910

19.07.99

CF-80

Unloader tube spout
выпускной колпак
Auslaufhaube

E013

REF.	PART NO.	ENGLISH	РУССКИЙ	DEUTSCH	REMARK	QTY
0030	614-10025	Hex bolt	винт с шестигранной головкой	Sechskantschraube	M10X25 8.8-A3C	15
0031	825-1410	Hex nut	шестигранная гайка	Sechskantmutter	M10 8-A3C	15
0032	006576076	Locking washer	стопорная шайба	Sperrkantscheibe		30

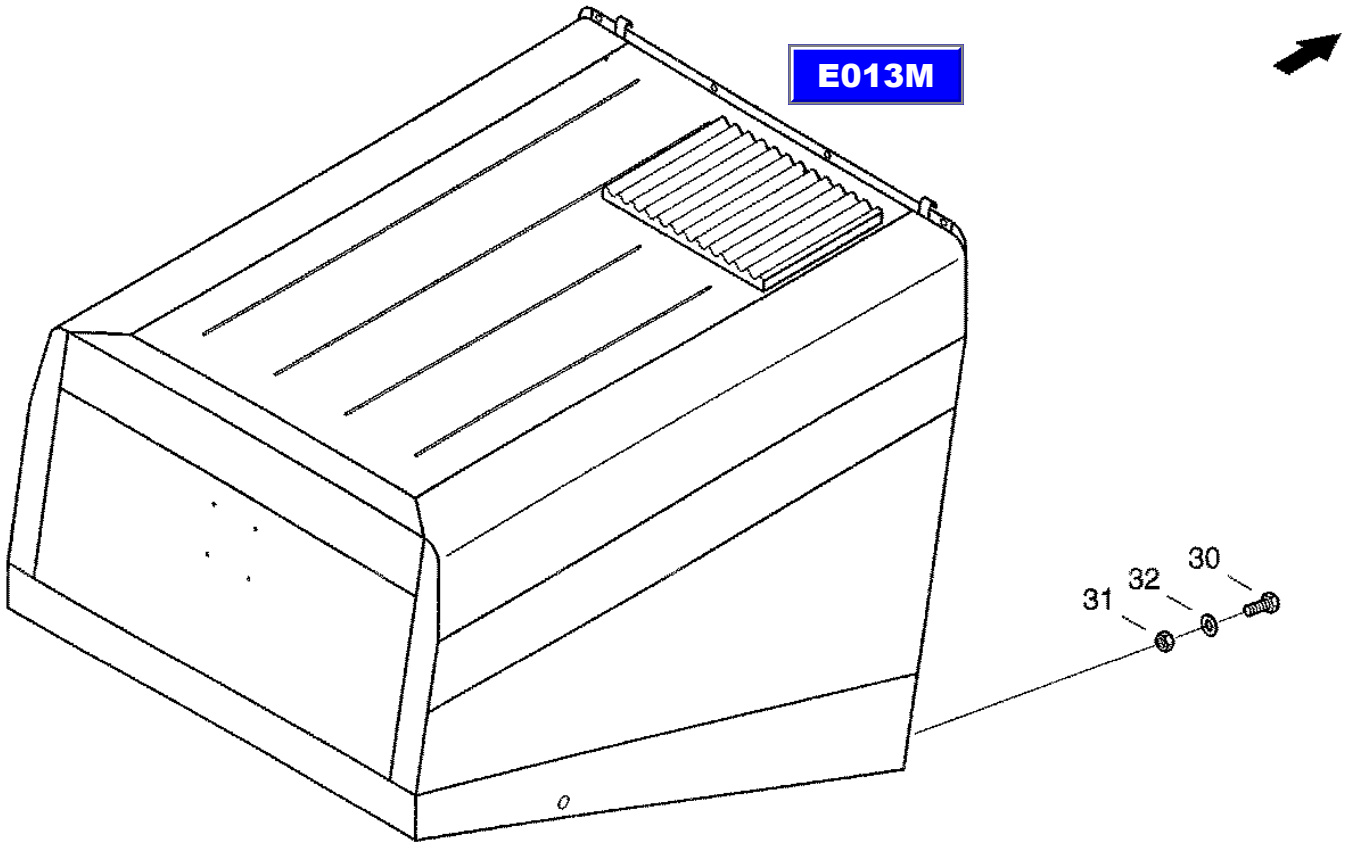

XCT8088_E013/9910

27.10.99

CF-80

Unloader tube spout, preassembled
выпускной колпак, предварительно смонтированный
Auslaufhaube VM

E013M

REF.	PART NO.	ENGLISH	РУССКИЙ	DEUTSCH	REMARK	QTY
0004	061073098	Cowling	обшивка	Verkleidung		1
0005	31290351	Cover Plate	щиток	Abdeckblech		1
0006	31290376	Cover Plate	щиток	Abdeckblech		1
0007	31290392	Profiled Sheet Metal	профильный щиток	Profilblech		1
0008	31290423	Profiled Sheet Metal	профильный щиток	Profilblech		1
0011	020208064	Cover	крышка	Deckel		1
0019	614-8016	Hex bolt	винт с шестигранной головкой	Sechskantschraube	M8X16 8.8-A3C	7
0020	006576068	Locking washer	стопорная шайба	Sperrkantscheibe		7
0021	825-1408	Hex nut	шестигранная гайка	Sechskantmutter	M8 8-A3C	7
0025	614-10025	Hex bolt	винт с шестигранной головкой	Sechskantschraube	M10X25 8.8-A3C	6
0026	006576076	Locking washer	стопорная шайба	Sperrkantscheibe		6
0029	614-8016	Hex bolt	винт с шестигранной головкой	Sechskantschraube	M8X16 8.8-A3C	26
0030	006576068	Locking washer	стопорная шайба	Sperrkantscheibe		28
0035	614-6012	Hex bolt	винт с шестигранной головкой	Sechskantschraube	M6X12 8.8-A3C	3
0036	832-10406	Hex, Nut	шестигранная гайка	Sechskantmutter	M6 8-A3C	2
0040	864-10025	Cheese-head screw	болт с цилиндрической головкой	Zylinderschraube	M10X25 8.8-A3C	16
0041	97022011	Locking ring	стопорное кольцо	Sperrkantring	VSK10A3C	16
0045	98046526	Flat-round-head screw	болт с полупотайной головкой	Flachrundschraube		2

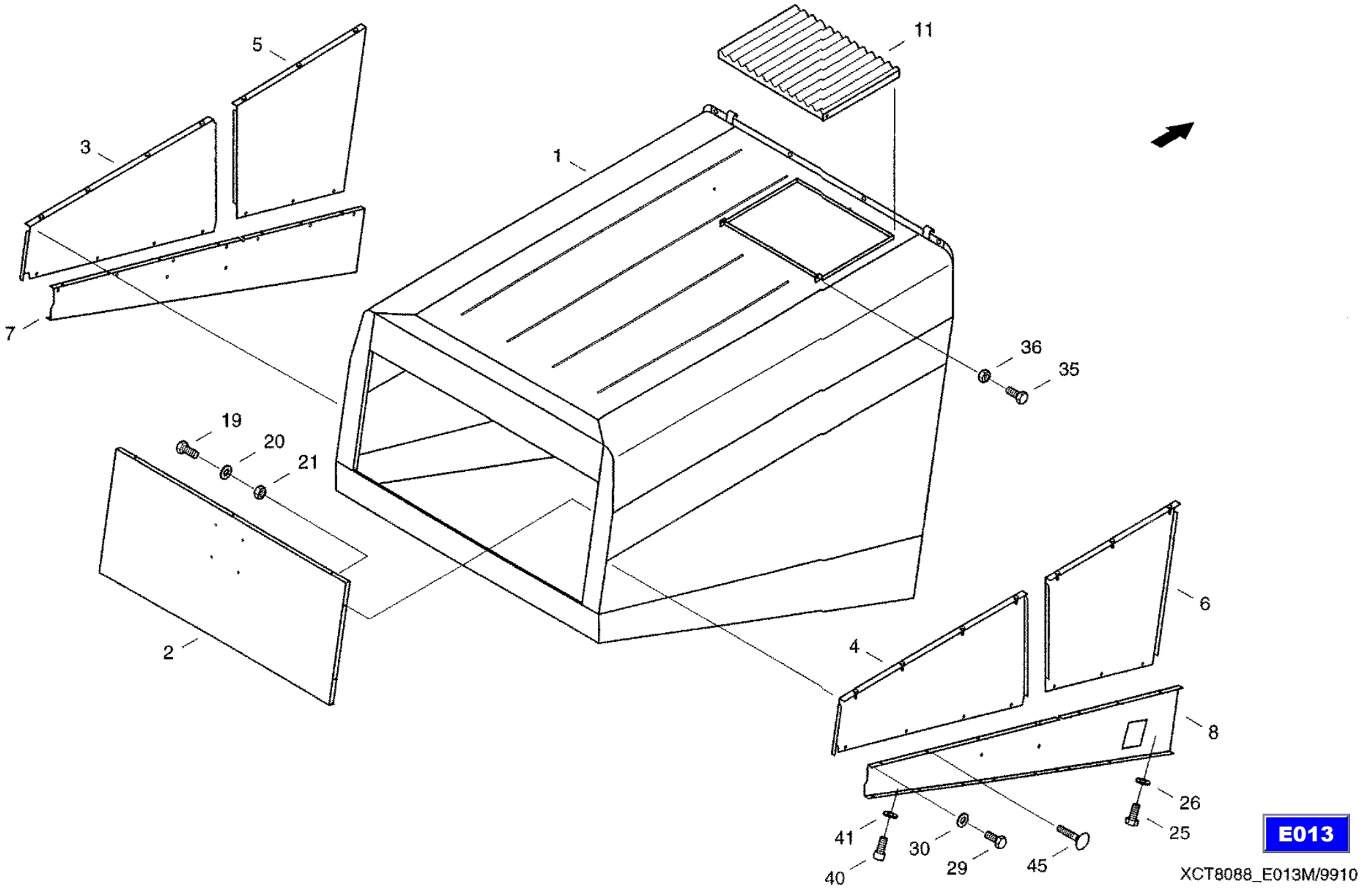

E013

XCT8088_E013M/9910

08.11.99

CF-80

Cowling, right
обшивка справа
Verkleidung, rechts

E014

REF.	PART NO.	ENGLISH	РУССКИЙ	DEUTSCH	REMARK	QTY
0005	31292546	Guard	защитное приспособление	Schutz		2
0012	061078961	Side Panel	боковина	Seitenteil		1
0014	061079101	Radiator Cowling	облицовка радиатора	Kuehlerverkleidung		1
0022	061078994	Rear Wall	задняя стенка	Rueckwand		1
0100	061066355	Hinge	шарнир	Scharnier		3
0106	061073194	Angle	уголок	Winkel		1
0108	31297495	Rail	планка	Schiene		1
0109	061079118	Bracket	крепление	Halter		1
0110	31293475	Angle	уголок	Winkel		1
0111	31304447	Edge Protection	проф.защ.дет., надев.на кромку	Kantenschutzprofil		1
0120	060184257	Mount	крепление	Halterung		1
0150	814-10080	Hex bolt	винт с шестигранной головкой	Sechskantschraube	M10X80 8.8-A3C	3
0151	832-10410	Hex, Nut	шестигранная гайка	Sechskantmutter	M10 8-A3C	3
0152	895-11006	Washer	шайба	Scheibe	6,4 ST-A3C	2
0153	01139752	Rubber stop	резиновый буфер	Gummipuffer		2
0154	006004285	Cheese-head screw	болт с цилиндрической головкой	Zylinderschraube	M6X25-5.8-A3C	2
0155	825-1406	Hex nut	шестигранная гайка	Sechskantmutter	M6 8-A3C	2
0156	06577036	Locking washer	стопорная шайба	Sperrkantscheibe		2
0157	060533993	Gas Spring	газонаполненный амортизатор	Gasdruckfeder		2
0158	614-8040	Hex bolt	винт с шестигранной головкой	Sechskantschraube	M8X40 8.8-A3C	4
0159	825-1408	Hex nut	шестигранная гайка	Sechskantmutter	M8 8-A3C	2
0160	832-10408	Hex. nut	шестигранная гайка	Sechskantmutter	M8 8-A3C	4
0161	060508830	Locking	откидной запор	Klappenverschluss		1
0162	614-8020	Hex bolt	винт с шестигранной головкой	Sechskantschraube	M8X20 8.8-A3C	2
0163	825-1408	Hex nut	шестигранная гайка	Sechskantmutter	M8 8-A3C	2
0164	06577044	Locking washer	стопорная шайба	Sperrkantscheibe		2
0166	825-1410	Hex nut	шестигранная гайка	Sechskantmutter	M10 8-A3C	6
0167	06577003	Locking washer	стопорная шайба	Sperrkantscheibe		6
0175	614-10025	Hex bolt	винт с шестигранной головкой	Sechskantschraube	M10X25 8.8-A3C	9
0176	825-1410	Hex nut	шестигранная гайка	Sechskantmutter	M10 8-A3C	9

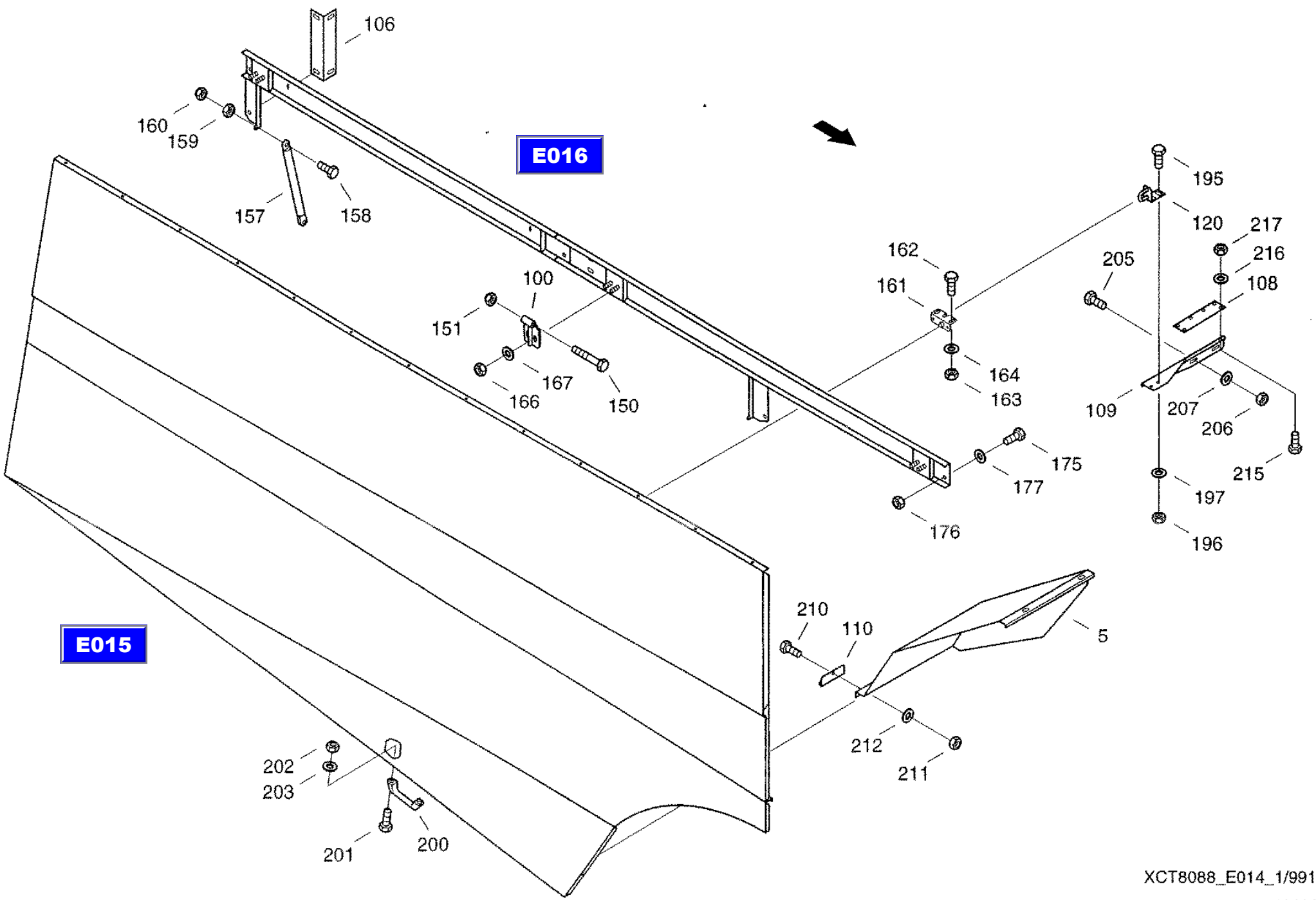

XCT8088_E014_1/9910

11.11.99

CF-80

Cowling, right
обшивка справа
Verkleidung, rechts

E014

REF.	PART NO.	ENGLISH	РУССКИЙ	DEUTSCH	REMARK	QTY
0177	06577003	Locking washer	стопорная шайба	Sperrkantscheibe		13
0180	614-8016	Hex bolt	винт с шестигранной головкой	Sechskantschraube	M8X16 8.8-A3C	5
0181	614-8025	Hex bolt	винт с шестигранной головкой	Sechskantschraube	M8X25 8.8-A3C	2
0182	825-1408	Hex nut	шестигранная гайка	Sechskantmutter	M8 8-A3C	5
0183	06577028	Locking washer	стопорная шайба	Sperrkantscheibe		10
0185	614-8016	Hex bolt	винт с шестигранной головкой	Sechskantschraube	M8X16 8.8-A3C	5
0186	825-1408	Hex nut	шестигранная гайка	Sechskantmutter	M8 8-A3C	5
0187	06577028	Locking washer	стопорная шайба	Sperrkantscheibe		5
0190	614-8016	Hex bolt	винт с шестигранной головкой	Sechskantschraube	M8X16 8.8-A3C	2
0191	614-8025	Hex bolt	винт с шестигранной головкой	Sechskantschraube	M8X25 8.8-A3C	1
0192	825-1408	Hex nut	шестигранная гайка	Sechskantmutter	M8 8-A3C	3
0193	06577028	Locking washer	стопорная шайба	Sperrkantscheibe		8
0195	614-10025	Hex bolt	винт с шестигранной головкой	Sechskantschraube	M10X25 8.8-A3C	2
0196	825-1410	Hex nut	шестигранная гайка	Sechskantmutter	M10 8-A3C	2
0197	06577003	Locking washer	стопорная шайба	Sperrkantscheibe		4
0200	060510415	Handle	ручка	Griff		1
0201	006340000	Hex bolt	винт с шестигранной головкой	Sechskantschraube	M6X16SK-8.8-A3C	2
0202	825-1406	Hex nut	шестигранная гайка	Sechskantmutter	M6 8-A3C	2
0203	06577036	Locking washer	стопорная шайба	Sperrkantscheibe		2
0205	614-8020	Hex bolt	винт с шестигранной головкой	Sechskantschraube	M8X20 8.8-A3C	2
0206	825-1408	Hex nut	шестигранная гайка	Sechskantmutter	M8 8-A3C	2
0207	06577028	Locking washer	стопорная шайба	Sperrkantscheibe		4
0210	614-8020	Hex bolt	винт с шестигранной головкой	Sechskantschraube	M8X20 8.8-A3C	4
0211	825-1408	Hex nut	шестигранная гайка	Sechskantmutter	M8 8-A3C	4
0212	06577044	Locking washer	стопорная шайба	Sperrkantscheibe		8
0215	614-6016	Hex bolt	винт с шестигранной головкой	Sechskantschraube	M6X16 8.8-A3C	2
0216	06577124	Locking washer	стопорная шайба	Sperrkantscheibe		2
0217	825-1406	Hex nut	шестигранная гайка	Sechskantmutter	M6 8-A3C	2

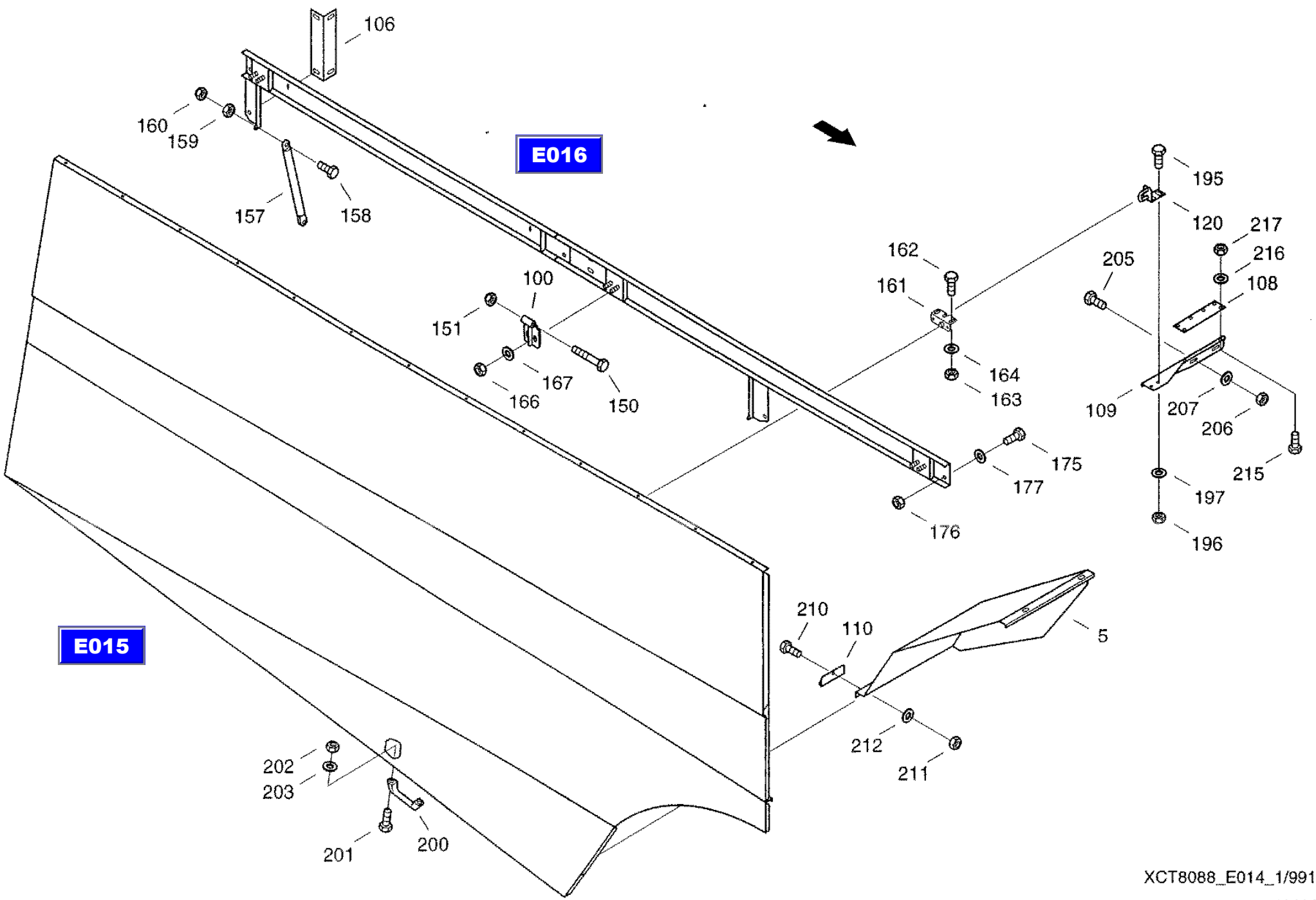

XCT8088_E014_1/9910

11.11.99

CF-80

Cowling, right
обшивка справа
Verkleidung, rechts

E014

REF.	PART NO.	ENGLISH	РУССКИЙ	DEUTSCH	REMARK	QTY
0005	31292546	Guard	защитное приспособление	Schutz		2
0012	061078961	Side Panel	боковина	Seitenteil		1
0014	061079101	Radiator Cowling	облицовка радиатора	Kuehlerverkleidung		1
0022	061078994	Rear Wall	задняя стенка	Rueckwand		1
0100	061066355	Hinge	шарнир	Scharnier		3
0106	061073194	Angle	уголок	Winkel		1
0108	31297495	Rail	планка	Schiene		1
0109	061079118	Bracket	крепление	Halter		1
0110	31293475	Angle	уголок	Winkel		1
0111	31304447	Edge Protection	проф.защ.дет., надев.на кромку	Kantenschutzprofil		1
0120	060184257	Mount	крепление	Halterung		1
0150	814-10080	Hex bolt	винт с шестигранной головкой	Sechskantschraube	M10X80 8.8-A3C	3
0151	832-10410	Hex, Nut	шестигранная гайка	Sechskantmutter	M10 8-A3C	3
0152	895-11006	Washer	шайба	Scheibe	6,4 ST-A3C	2
0153	01139752	Rubber stop	резиновый буфер	Gummipuffer		2
0154	006004285	Cheese-head screw	болт с цилиндрической головкой	Zylinderschraube	M6X25-5.8-A3C	2
0155	825-1406	Hex nut	шестигранная гайка	Sechskantmutter	M6 8-A3C	2
0156	06577036	Locking washer	стопорная шайба	Sperrkantscheibe		2
0157	060533993	Gas Spring	газонаполненный амортизатор	Gasdruckfeder		2
0158	614-8040	Hex bolt	винт с шестигранной головкой	Sechskantschraube	M8X40 8.8-A3C	4
0159	825-1408	Hex nut	шестигранная гайка	Sechskantmutter	M8 8-A3C	2
0160	832-10408	Hex. nut	шестигранная гайка	Sechskantmutter	M8 8-A3C	4
0161	060508830	Locking	откидной запор	Klappenverschluss		1
0162	614-8020	Hex bolt	винт с шестигранной головкой	Sechskantschraube	M8X20 8.8-A3C	2
0163	825-1408	Hex nut	шестигранная гайка	Sechskantmutter	M8 8-A3C	2
0164	06577044	Locking washer	стопорная шайба	Sperrkantscheibe		2
0166	825-1410	Hex nut	шестигранная гайка	Sechskantmutter	M10 8-A3C	6
0167	06577003	Locking washer	стопорная шайба	Sperrkantscheibe		6
0175	614-10025	Hex bolt	винт с шестигранной головкой	Sechskantschraube	M10X25 8.8-A3C	9
0176	825-1410	Hex nut	шестигранная гайка	Sechskantmutter	M10 8-A3C	9

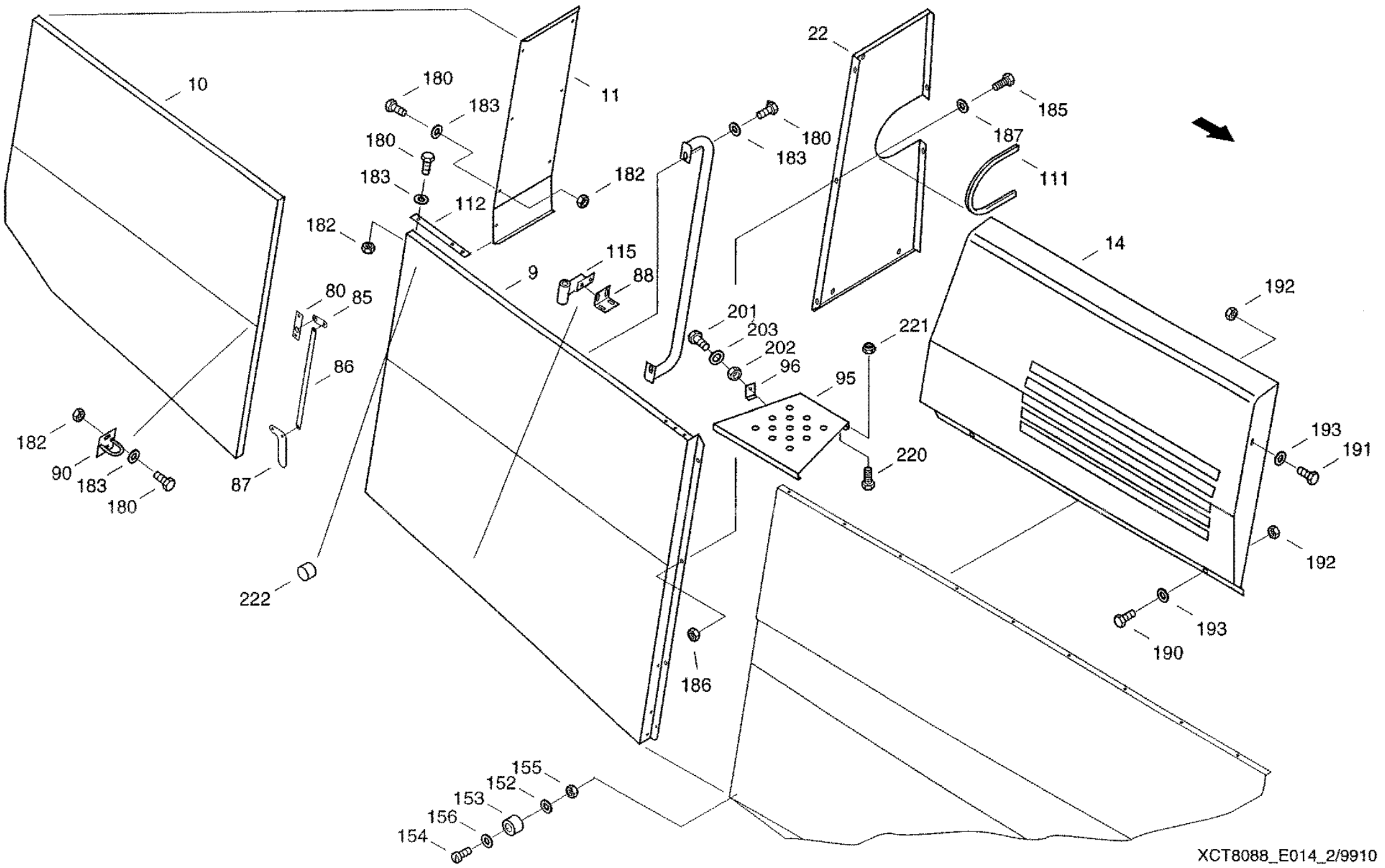

XCT8088_E014_2/9910

11.11.99

CF-80

Cowling, right
обшивка справа
Verkleidung, rechts

E014

REF.	PART NO.	ENGLISH	РУССКИЙ	DEUTSCH	REMARK	QTY
0177	06577003	Locking washer	стопорная шайба	Sperrkantscheibe		13
0180	614-8016	Hex bolt	винт с шестигранной головкой	Sechskantschraube	M8X16 8.8-A3C	5
0181	614-8025	Hex bolt	винт с шестигранной головкой	Sechskantschraube	M8X25 8.8-A3C	2
0182	825-1408	Hex nut	шестигранная гайка	Sechskantmutter	M8 8-A3C	5
0183	06577028	Locking washer	стопорная шайба	Sperrkantscheibe		10
0185	614-8016	Hex bolt	винт с шестигранной головкой	Sechskantschraube	M8X16 8.8-A3C	5
0186	825-1408	Hex nut	шестигранная гайка	Sechskantmutter	M8 8-A3C	5
0187	06577028	Locking washer	стопорная шайба	Sperrkantscheibe		5
0190	614-8016	Hex bolt	винт с шестигранной головкой	Sechskantschraube	M8X16 8.8-A3C	2
0191	614-8025	Hex bolt	винт с шестигранной головкой	Sechskantschraube	M8X25 8.8-A3C	1
0192	825-1408	Hex nut	шестигранная гайка	Sechskantmutter	M8 8-A3C	3
0193	06577028	Locking washer	стопорная шайба	Sperrkantscheibe		8
0195	614-10025	Hex bolt	винт с шестигранной головкой	Sechskantschraube	M10X25 8.8-A3C	2
0196	825-1410	Hex nut	шестигранная гайка	Sechskantmutter	M10 8-A3C	2
0197	06577003	Locking washer	стопорная шайба	Sperrkantscheibe		4
0200	060510415	Handle	ручка	Griff		1
0201	006340000	Hex bolt	винт с шестигранной головкой	Sechskantschraube	M6X16SK-8.8-A3C	2
0202	825-1406	Hex nut	шестигранная гайка	Sechskantmutter	M6 8-A3C	2
0203	06577036	Locking washer	стопорная шайба	Sperrkantscheibe		2
0205	614-8020	Hex bolt	винт с шестигранной головкой	Sechskantschraube	M8X20 8.8-A3C	2
0206	825-1408	Hex nut	шестигранная гайка	Sechskantmutter	M8 8-A3C	2
0207	06577028	Locking washer	стопорная шайба	Sperrkantscheibe		4
0210	614-8020	Hex bolt	винт с шестигранной головкой	Sechskantschraube	M8X20 8.8-A3C	4
0211	825-1408	Hex nut	шестигранная гайка	Sechskantmutter	M8 8-A3C	4
0212	06577044	Locking washer	стопорная шайба	Sperrkantscheibe		8
0215	614-6016	Hex bolt	винт с шестигранной головкой	Sechskantschraube	M6X16 8.8-A3C	2
0216	06577124	Locking washer	стопорная шайба	Sperrkantscheibe		2
0217	825-1406	Hex nut	шестигранная гайка	Sechskantmutter	M6 8-A3C	2

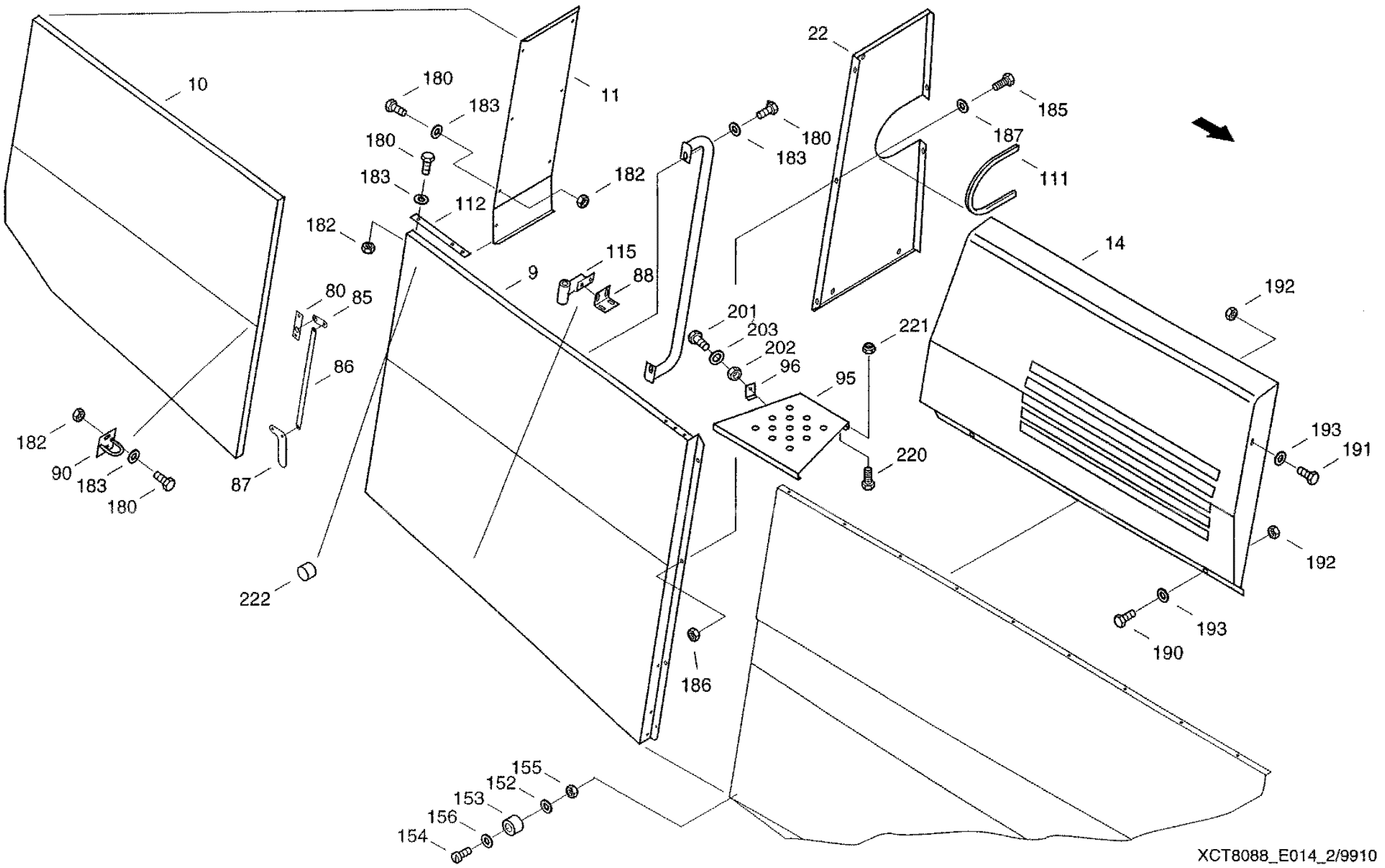

XCT8088_E014_2/9910

11.11.99

CF-80

Side flap
боковая заслонка
Seitenklappe

E015

REF.	PART NO.	ENGLISH	РУССКИЙ	DEUTSCH	REMARK	QTY
0001	061081797	Upper Part	верх	Oberteil		1
0020	061081811	Bottom	низ	Unterteil		1
0035	061081772	Angle	уголок	Winkel		4
0036	061081844	Packing Plate	уплотнительная прокладка	Dichtblech		1
0037	31293483	Fishplate	накладка	Lasche		1
003B	31287235	Fishplate	накладка	Lasche		1
0040	614-8018	Hex Bolt	винт с шестигранной головкой	Sechskantschraube	M8X18 8.8-A3C	27
0041	825-1408	Hex nut	шестигранная гайка	Sechskantmutter	M8 8-A3C	27
0042	06577028	Locking washer	стопорная шайба	Sperrkantscheibe		27
0045	614-6014	Hexagon head bolt	винт с шестигранной головкой	Sechskantschraube	M6X14 8.8-A3C	6
0046	825-1406	Hex nut	шестигранная гайка	Sechskantmutter	M6 8-A3C	6
0047	06577036	Locking washer	стопорная шайба	Sperrkantscheibe		7
0050	06085083	Fillister Head Screw	винт со сферо-цилиндрич. гол.	Linsenschraube	M8X20 8.8-A3C	2
0051	825-1408	Hex nut	шестигранная гайка	Sechskantmutter	M8 8-A3C	2
0052	06577028	Locking washer	стопорная шайба	Sperrkantscheibe		2
0055	006704052	Pressure spring	нажимная пружина	Druckfeder		1
0056	614-6030	Hex bolt	винт с шестигранной головкой	Sechskantschraube	M6X30 8.8-A3C	1
0057	832-10406	Hex, Nut	шестигранная гайка	Sechskantmutter	M6 8-A3C	1

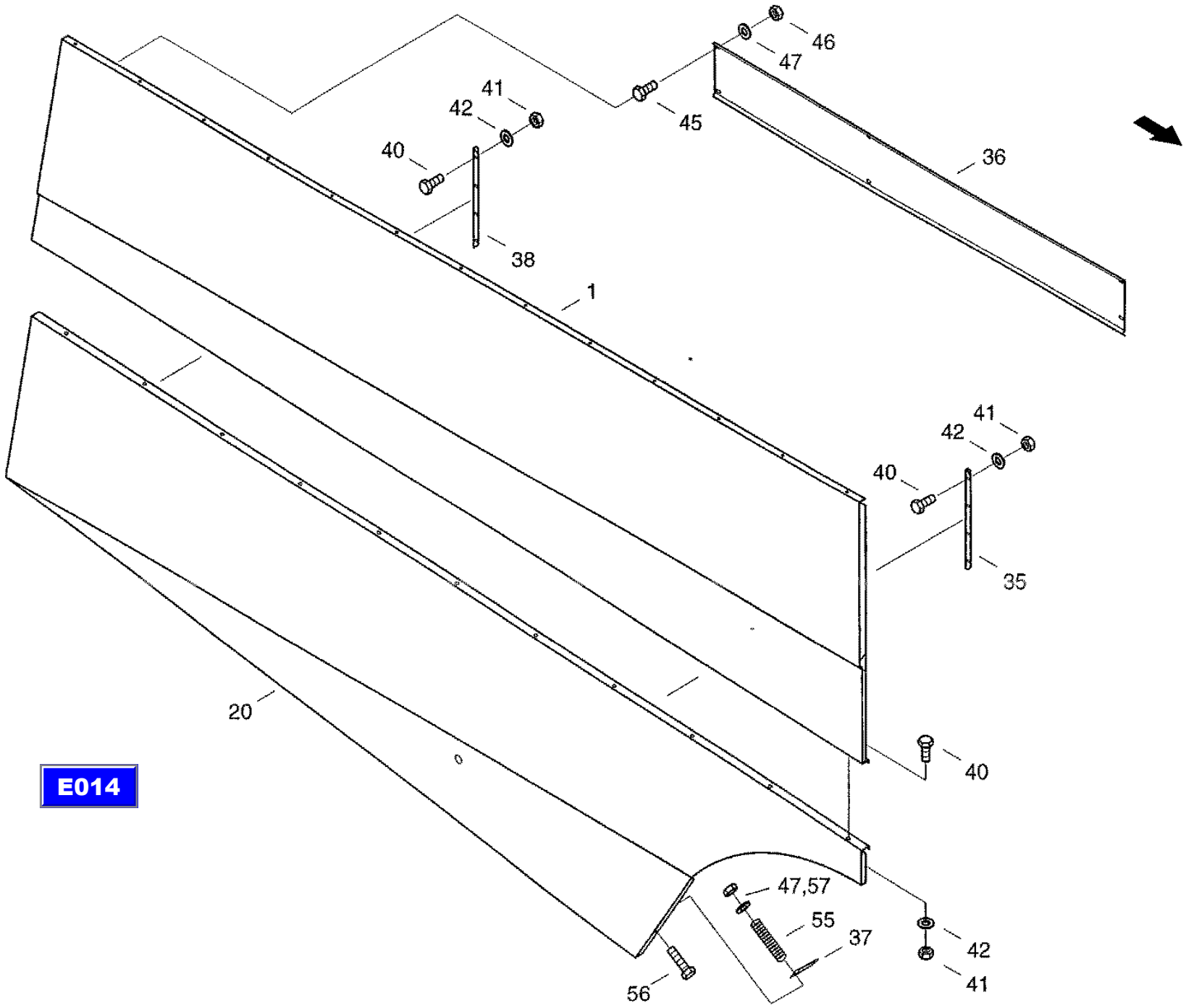

E014

XCT8088_E015/9910

11.11.99

CF-80

Suppor, right
правая опора
Traeger Re

E016

REF.	PART NO.	ENGLISH	РУССКИЙ	DEUTSCH	REMARK	QTY
0001	31288888	Support Element	часть опоры	Traegerteil		1
0020	31288902	Support Element	часть опоры	Traegerteil		1
0035	614-10025	Hex bolt	винт с шестигранной головкой	Sechskantschraube	M10X25 8.8-A3C	2
0036	825-1410	Hex nut	шестигранная гайка	Sechskantmutter	M10 8-A3C	2
0037	06577003	Locking washer	стопорная шайба	Sperrkantscheibe		2

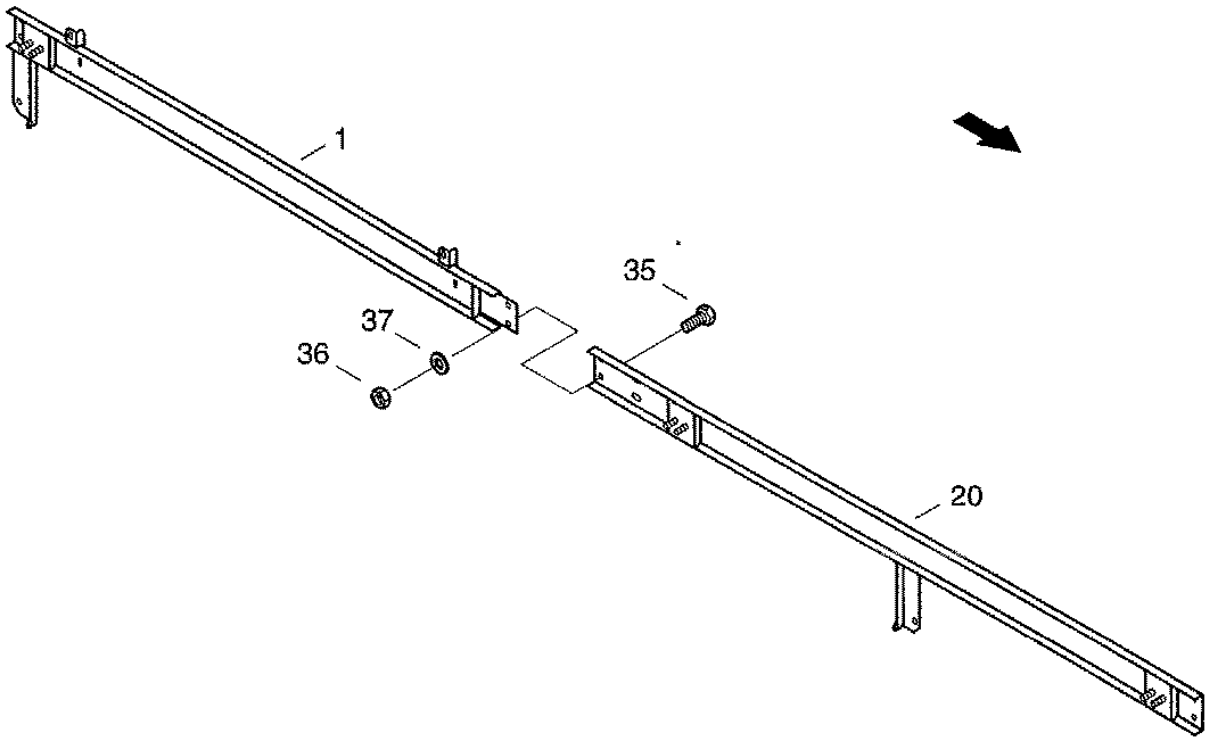

E014

XCT8088_E016/9910

25.10.99

CF-80

Cowling front, left
обшивка спереди слева
Verkleidung vorn, links

E017

REF.	PART NO.	ENGLISH	РУССКИЙ	DEUTSCH	REMARK	QTY
001	31291432	Side Panel	боковина	Seltenteil		1
002	061079368	Flap	заслонка	Klappe		1
003	31291088	Baffle	перегородка	Zwischenwand		1
012	01321984	Locking Handle	рукоятка-вороток	Knebelgriff		1
015	31291457	Bracket	крепление	Halter		1
018	06440873	Hinge	шарнир	Scharnier		3
019	06440881	Snap Ring	стопорное кольцо	Sicherungsring		3
025	01416476	Cap	колпак	Kappe		1
030	006072938	Countersunk screw	винт с потайной головкой	Senkschraube	M6X12-5.8-A3C	6
033	614-6012	Hex bolt	винт с шестигранной головкой	Sechskantschraube	M6X12 8.8-A3C	6
034	825-1406	Hex nut	шестигранная гайка	Sechskantmutter	M6 8-A3C	6
035	06577124	Locking washer	стопорная шайба	Sperrkantscheibe		6
040	825-1408	Hex nut	шестигранная гайка	Sechskantmutter	M8 8-A3C	6
041	06577044	Locking washer	стопорная шайба	Sperrkantscheibe		6
045	614-8016	Hex bolt	винт с шестигранной головкой	Sechskantschraube	M8X16 8.8-A3C	2
046	06577044	Locking washer	стопорная шайба	Sperrkantscheibe		2
050	614-8020	Hex bolt	винт с шестигранной головкой	Sechskantschraube	M8X20 8.8-A3C	4
051	825-1408	Hex nut	шестигранная гайка	Sechskantmutter	M8 8-A3C	4
052	06577044	Locking washer	стопорная шайба	Sperrkantscheibe		8
055	06085083	Fillister Head Screw	винт со сферо-цилиндрич. гол.	Linsenschraube	M8X20 8.8-A3C	2
056	825-1408	Hex nut	шестигранная гайка	Sechskantmutter	M8 8-A3C	2
057	06577044	Locking washer	стопорная шайба	Sperrkantscheibe		2
050	825-1406	Hex nut	шестигранная гайка	Sechskantmutter	M6 8-A3C	2

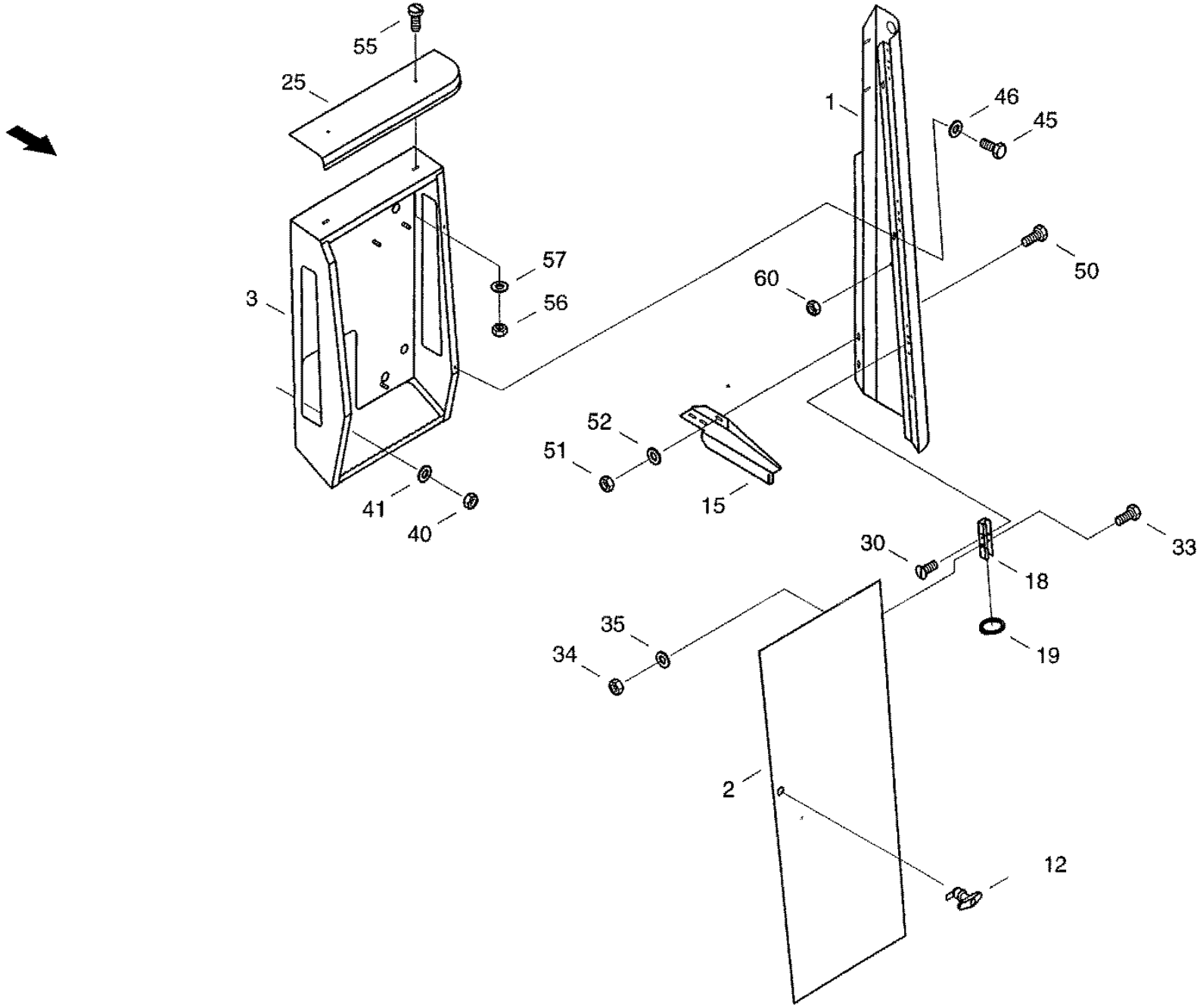

XCT8088_E017/9910

25.10.99

CF-80

Driving shaft-S
ведущий мост S
Triebachse-S

E018

REF.	PART NO.	ENGLISH	РУССКИЙ	DEUTSCH	REMARK	QTY
0014	020475998	Bush	втулка	Buchse		8
0015	614-16070	Hexagon head bolt	винт с шестигранной головкой	Sechskantschraube	M16X70 8.8-A3C	8
0016	614-16040	Hex bolt	винт с шестигранной головкой	Sechskantschraube	M16X40 8.8-A3C	8
0017	825-1416	Hex nut	шестигранная гайка	Sechskantmutter	M16 8-A3C	16
0018	006576043	Locking washer	стопорная шайба	Sperrkantscheibe		16
0019	006513673	Washer	шайба	Scheibe	17-A3C	32
0025	31291875	Cover Plate	щиток	Abdeckblech		1
0026	614-8020	Hex bolt	винт с шестигранной головкой	Sechskantschraube	M8X20 8.8-A3C	4
0027	825-1408	Hex nut	шестигранная гайка	Sechskantmutter	M8 8-A3C	4
0028	06577028	Looking washer	стопорная шайба	Sperrkantscheibe		4
0029	895-11008	Washer	шайба	Scheibe	8,4 ST-A3C	4

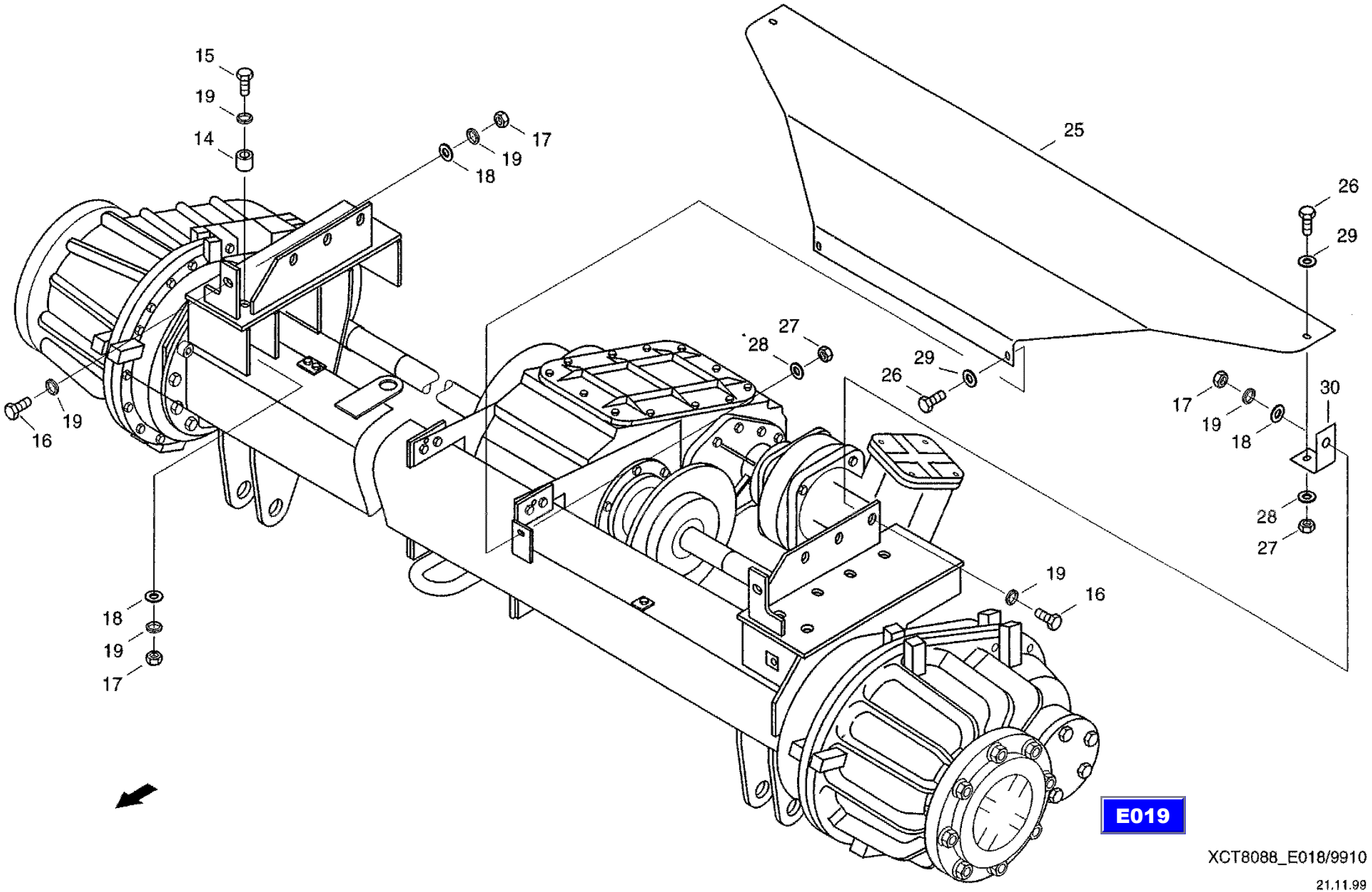

XCT8088_E018/9910

21.11.99

CF-80

Driving shaft, cpl
ведущий мост в сборе
Triebachse Kpl

E019

REF.	PART NO.	ENGLISH	РУССКИЙ	DEUTSCH	REMARK	QTY
0002	060513362	Gear	главная передача	Achsgetriebe		1
0009	614-12040	Hex bolt	винт с шестигранной головкой	Sechskantschraube	M12X40 8.8-A3C	12
0010	892-11012	Spring Ring	пружинное кольцо	Federring	A12 FST-A3C	12
0014	814-16090	Hexagon head bolt	винт с шестигранной головкой	Sechskantschraube	M16X90 8.8-A3C	4
0015	06455943	Spring washer	пружинное кольцо	Federring	A16 FST-A3C	4
0016	895-11016	Washer	шайба	Scheibe	17ST-A3C	4
0024	03224764	Gearbox	ступенчатая коробка передач	Schaltgetriebe		1
0025	060525952	Profile bush	профильная втулка	Profilbuchse		1
0026	060513370	Gear	главная передача	Achsgetriebe		1
0029	060513354	Cheese-head screw	болт с цилиндрической головкой	Zylinderschraube		8
0030	060513338	Spring ring	пружинное кольцо	Federring		22
0031	06109767	Locking screw	резьбовая пробка	Verschlussschraube	M10X1 BNR.090120.1	1
0032	006123275	Plain pin	цилиндрический штифт	Zylinderstift	8H8X32-ST	2
0033	614-20050	Hex Bolt	винт с шестигранной головкой	Sechskantschraube	M20X50 8.8-A3C	14
0044	614-12040	Hex bolt	винт с шестигранной головкой	Sechskantschraube	M12X40 8.8-A3C	8
0045	832-46412	Hex, Nut	шестигранная гайка	Sechskantmutter	VM12 8-A3C	8
0046	895-11012	Washer	шайба	Scheibe	13 ST-A3C	16

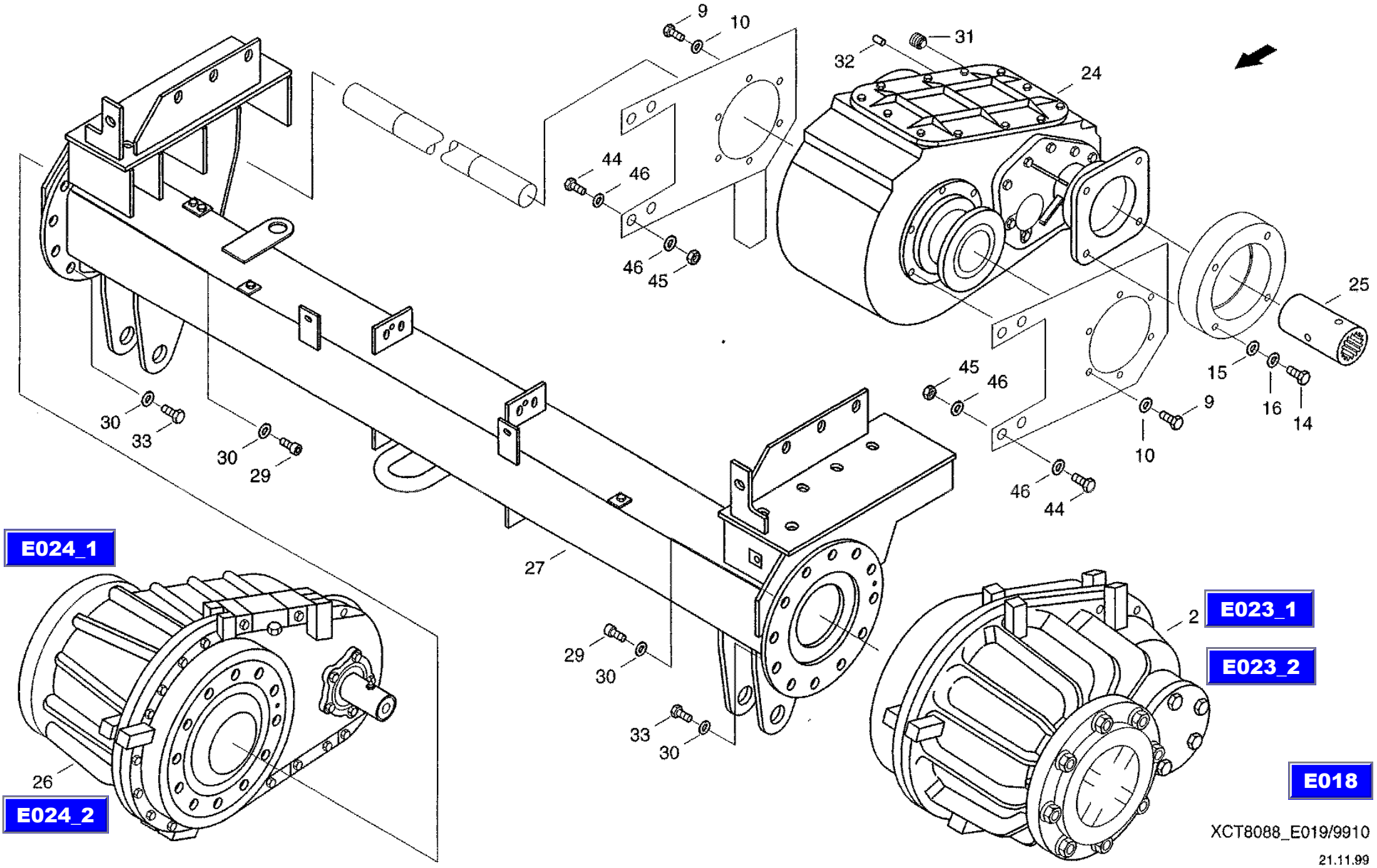

XCT8088_E019/9910

21.11.99

CF-80

Hitch
сцепное приспособление
Anhaengevorrichtung

E020

REF.	PART NO.	ENGLISH	РУССКИЙ	DEUTSCH	REMARK	QTY
0002	060501576	Clutch	автоматическое	Automatische		1
0003	061021046	Support plate	опорный лист	Stuetzblech		1
0008	061021054	Rubber block	резиновый блок	Gummilblock		1
0009	06344777	Hex Bolt	винт с шестигранной головкой	Sechskantschraube	M10X45 10.9-A3C	4
0010	006116147	Hex nut	шестигранная гайка	Sechskantmutter	VM10 10-A3C	4

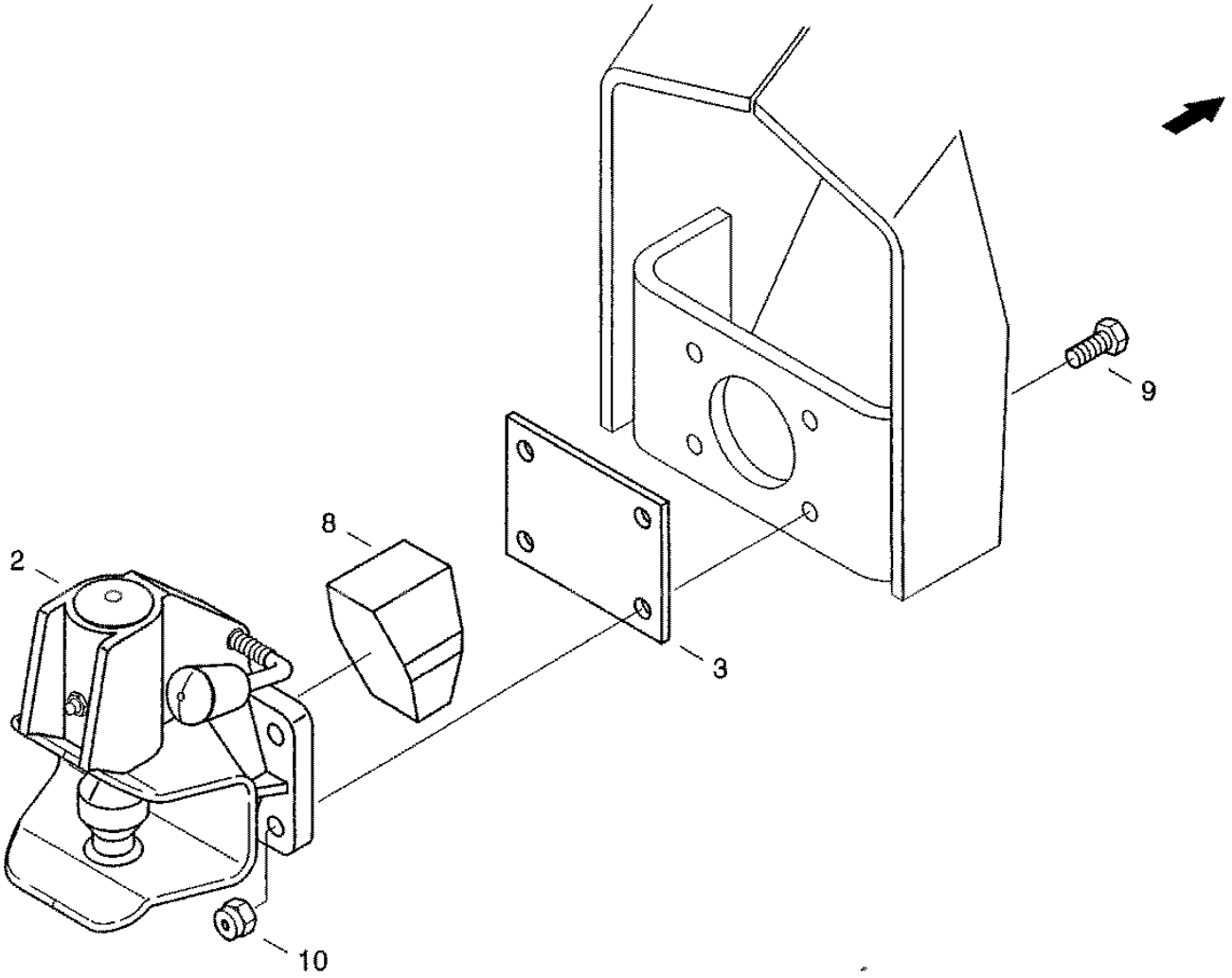

XCT8088_E020/9910

21.11.99

CF-80

Tool box
ящик с инструментами
Werkzeugkasten

E021

REF.	PART NO.	ENGLISH	РУССКИЙ	DEUTSCH	REMARK	QTY
0010	825-1410	Hex nut	шестигранная гайка	Sechskantmutter	M10 8-A3C	4
0011	07755342	Flat-round-head screw	болт с полупотайной головкой	Flachrundschraube	M10X20 8.8-A3C	2
0012	06502791	Washer	шайба	Scheibe	V11 100HV-A3C	4
0013	06577003	Locking washer	стопорная шайба	Sperrkantscheibe		4
0014	07755576	Flat-round-head screw	болт с полупотайной головкой	Flachrundschraube	M10X25 8.8-A3C	2

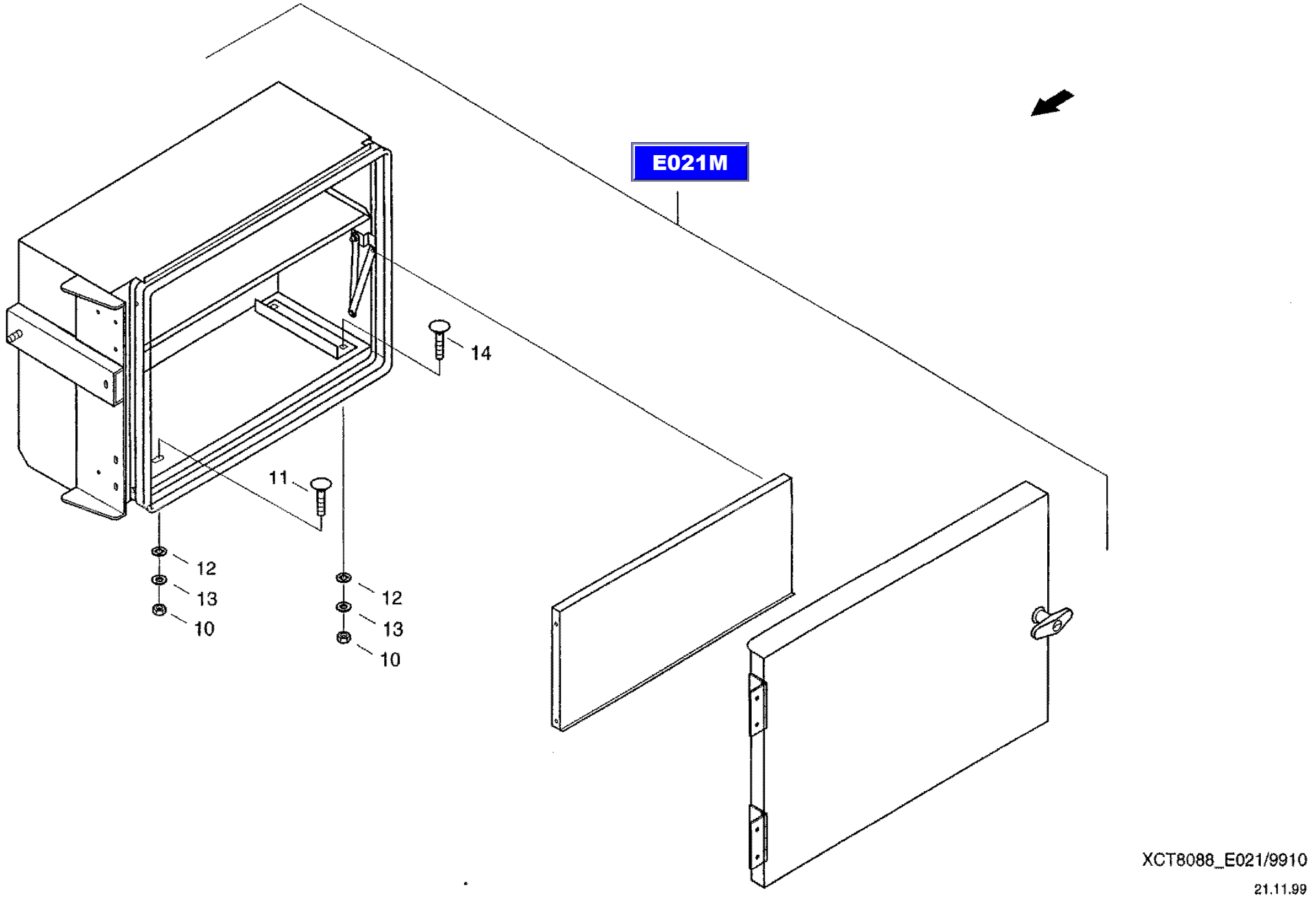

XCT8088_E021/9910

21.11.99

CF-80

Tool box, preassembled
ящик с инструментами, предварительно смонтирован.
Werkzeugkasten VM

E021M

REF.	PART NO.	ENGLISH	РУССКИЙ	DEUTSCH	REMARK	QTY
0001	31290753	Box	коробка	Hasten		1
0002	31290778	Door	дверь	Tuer		1
0003	06440865	Locking Toggle	замок с воротком	Knebelverschluss		1
0008	060065652	Support	опора	Stuetze		2
0009	31299616	Flap	заслонка	Klappe		1
0012	060065781	Rubber seal	резиновый уплотняющий профиль	Gummiabdichtprofil		1
0025	614-6016	Hex bolt	винт с шестигранной головкой	Sechskantschraube	M6X16 8.8-A3C	4
0026	832-10406	Hex, Nut	шестигранная гайка	Sechskantmutter	M6 8-A3C	6
0030	614-6016	Hex bolt	винт с шестигранной головкой	Sechskantschraube	M6X16 8.8-A3C	4
0031	825-1406	Hex nut	шестигранная гайка	Sechskantmutter	M6 8-A3C	6
0032	06577036	Locking washer	стопорная шайба	Sperrkantscheibe		4
0033	614-6025	Hex bolt	винт с шестигранной головкой	Sechskantschraube	M6X25 8.8-A3C	2

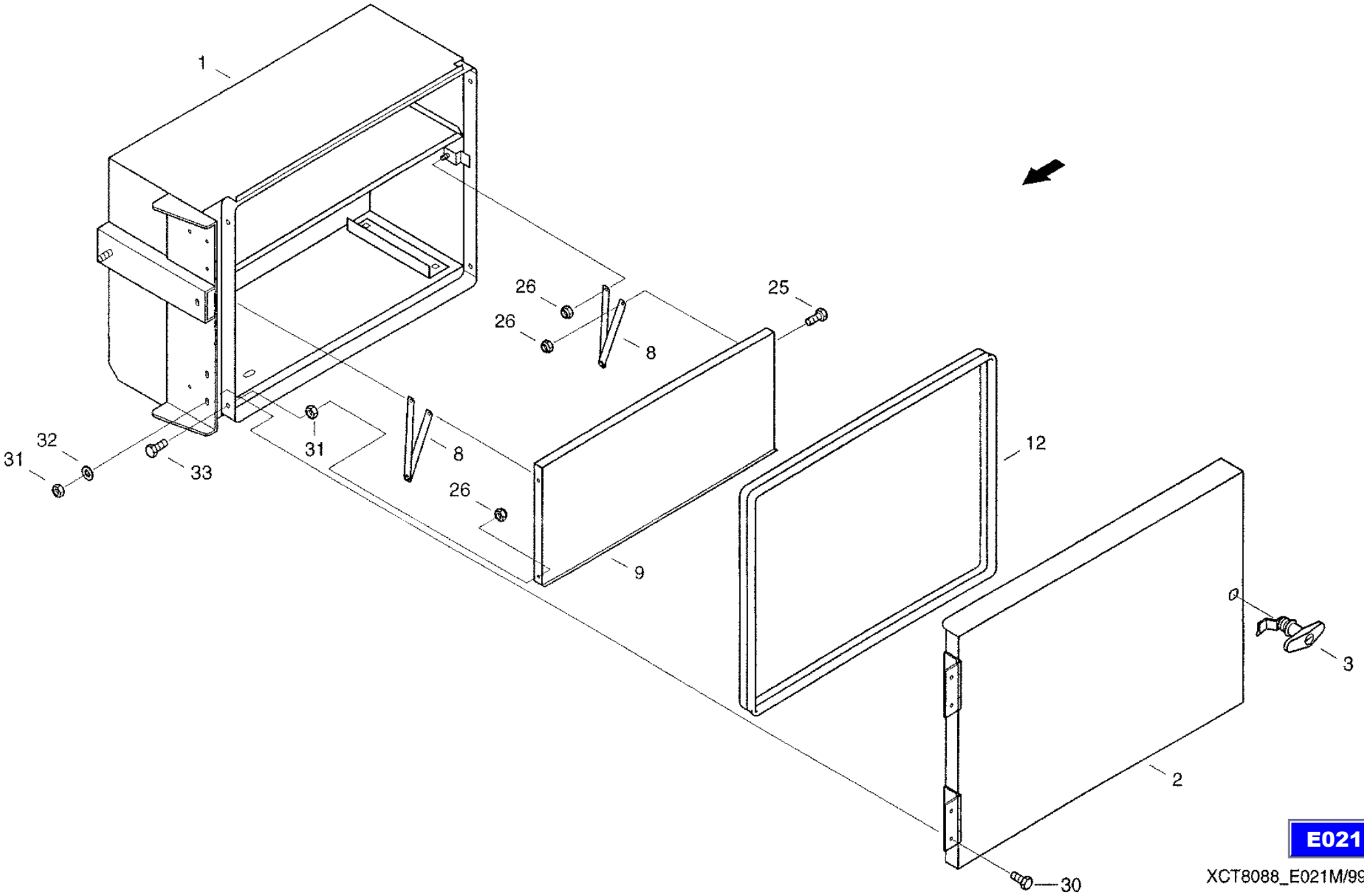

E021

XCT8088_E021M/9910

21.11.99

CF-80

Rear access ladder
задняя лестница
Hinterer Aufstieg

E022

REF.	PART NO.	ENGLISH	РУССКИЙ	DEUTSCH	REMARK	QTY
0001	31291641	Ladder Element	элемент лестницы	Leiterstueck		1
0008	31291713	Handrail	поручень	Handlauf		1
0010	31310084	Platform	платформа	Plattform		1
0011	31310092	Ladder	лестница	Leiter		1
0015	31291545	Step	подножка	Tritt		1
0016	31297446	Angle	уголок	Winkel		1
0017	31310131	Rail	планка	Schiene		1
0023	020356901	Closure	замок	Verschluss		1
0025	614-10030	Hex bolt	винт с шестигранной головкой	Sechskantschraube	M10X30 8.8-A3C	3
0026	825-1410	Hex nut	шестигранная гайка	Sechskantmutter	M10 8-A3C	5
0027	06577003	Locking washer	стопорная шайба	Sperrkantscheibe		5
0030	614-8020	Hex bolt	винт с шестигранной головкой	Sechskantschraube	M8X20 8.8-A3C	16
0031	825-1408	Hex nut	шестигранная гайка	Sechskantmutter	M8 8-A3C	10
0032	06577028	Looking washer	стопорная шайба	Sperrkantscheibe		16
0033	895-25008	Washer	шайба	Scheibe	8,4 140HV-A3C	10
0038	614-10025	Hex bolt	винт с шестигранной головкой	Sechskantschraube	M10X25 8.8-A3C	2
0039	825-1410	Hex nut	шестигранная гайка	Sechskantmutter	M10 8-A3C	2
0040	06510285	Washer	шайба	Scheibe	10,5 100HV-A3C	3
0041	06577003	Locking washer	стопорная шайба	Sperrkantscheibe		2

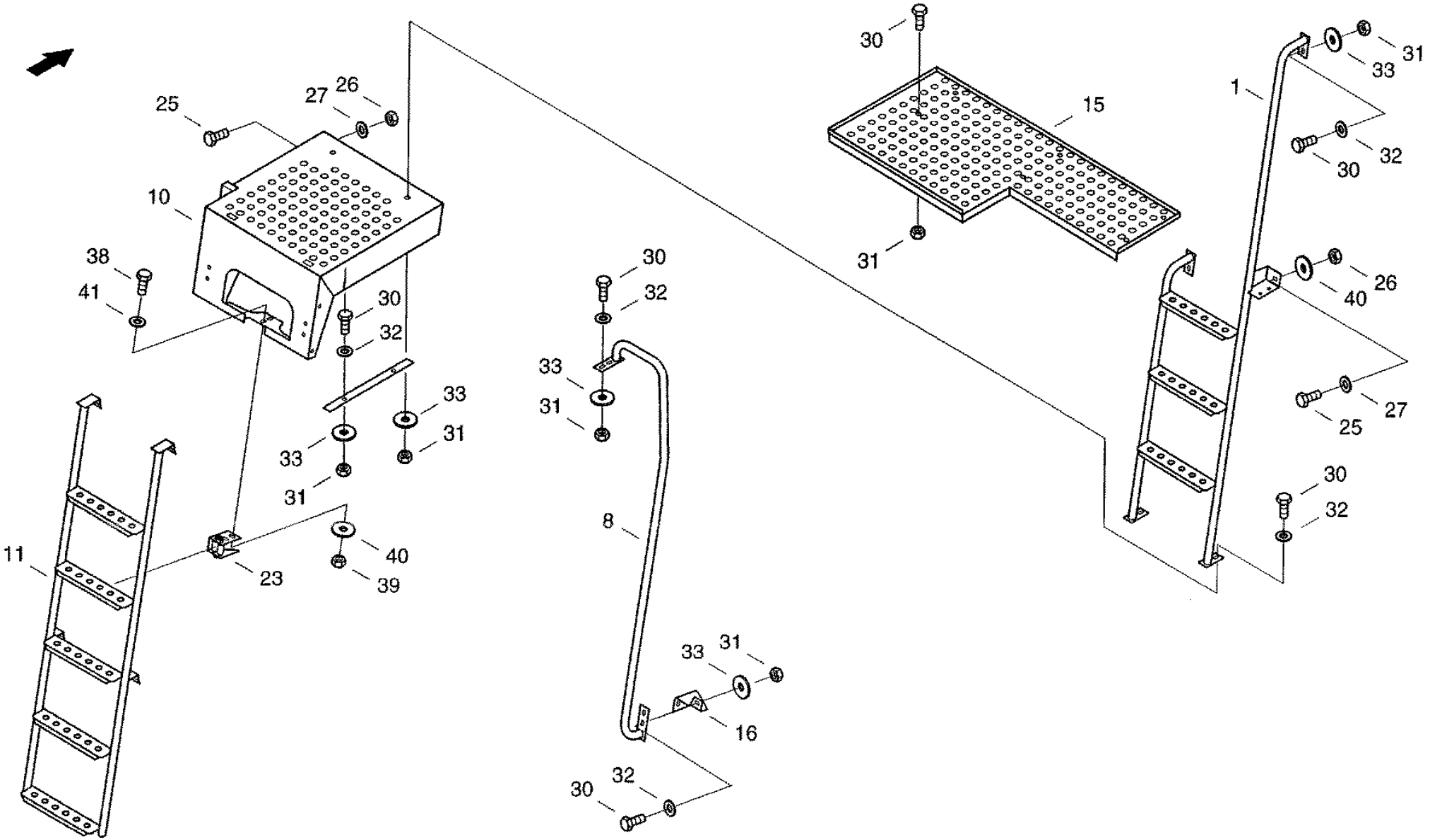

XCT8088_E022/9910

19.11.99

CF-80

Final drive, Left Hand
главная передача, левая
Achsgetriebe li

E023

REF.	PART NO.	ENGLISH	РУССКИЙ	DEUTSCH	REMARK	QTY
0001	03266708	Axle Housing	картер моста	Achsgehaeuse		1
0002	03266804	Axle Housing	картер моста	Achsgehaeuse		1
0003	03223064	Locking screw	резьбовая пробка	Verschlussschraube		2
0004	03222963	Breather	сапун	Entluefter		2
0005	03266900	Plain Pin	цилиндрический штифт	Zylinderstift	16X55	4
0006	864-12040	Cheese-head Screw	болт с цилиндрической головкой	Zylinderschraube	M12X40 8.8-A3C	2
0007	242824N1	Locking ring	стопорное кольцо	Sperrkantring		2
0008	06109767	Locking screw	резьбовая пробка	Verschlussschraube	M10X1 BNR.090120.1	2
0009	03266958	Spring Ring	пружинное кольцо	Federring		30
0010	962-16050	Cheese-head Screw	болт с цилиндрической головкой	Zylinderschraube	M16X50 10.9-A3C	24
0011	03266564	Cheese-head Screw	болт с цилиндрической головкой	Zylinderschraube	M16X60 BNR.242182.0	6
0012	03222416	Locking screw	резьбовая пробка	Verschlussschraube		2
0013	03266611	Shaft Seal	кольцо для уплотнения вала	Wellendichtring	AS45X72X8 BNR.239365.0	2
0014	627-10025	Hexagon head bolt	винт с шестигранной головкой	Sechskantschraube	M10X25 10.9-A3C	20
0015	03253568	Spring washer	пружинное кольцо	Federring		20
0016	03266660	Cover	крышка	Deckel		2
0017	233202N0	Shim	установочное кольцо	Passscheibe		8
0018	233203N0	Shim	установочное кольцо	Passscheibe		8
0019	233204N0	Shim	установочное кольцо	Passscheibe		8
0020	03266716	Taper Roller Bearing	конический роликоподшипник	Kegelrollenlager	33209	2
0021	03266765	Pinion Shaft	вал шестерни	Ritzelwelle		2
0022	03671246	Taper roller bearing	конический роликоподшипник	Kegelrollenlager	33208	2
0023	97061259	Taper roller bearing	конический роликоподшипник	Kegelrollenlager	30310	2
0024	03266812	Snap Ring	стопорное кольцо	Sicherungsring		2
0025	03266861	Spur Gear	цилиндрическое колесо	Stilrnrad		2
0026	03266917	Counter Shaft	промежуточный вал	Zwischenwelle		2
0027	03266966	Taper Roller Bearing	конический роликоподшипник	Kegelrollenlager	30311A	2
0028	233009N0	Shim	установочное кольцо	Passscheibe	100X120X0,1/ST2K BNR.233009.0	8
0029	06635102	Precision Washer	установочное кольцо	Passscheibe	100X120X0,3	8

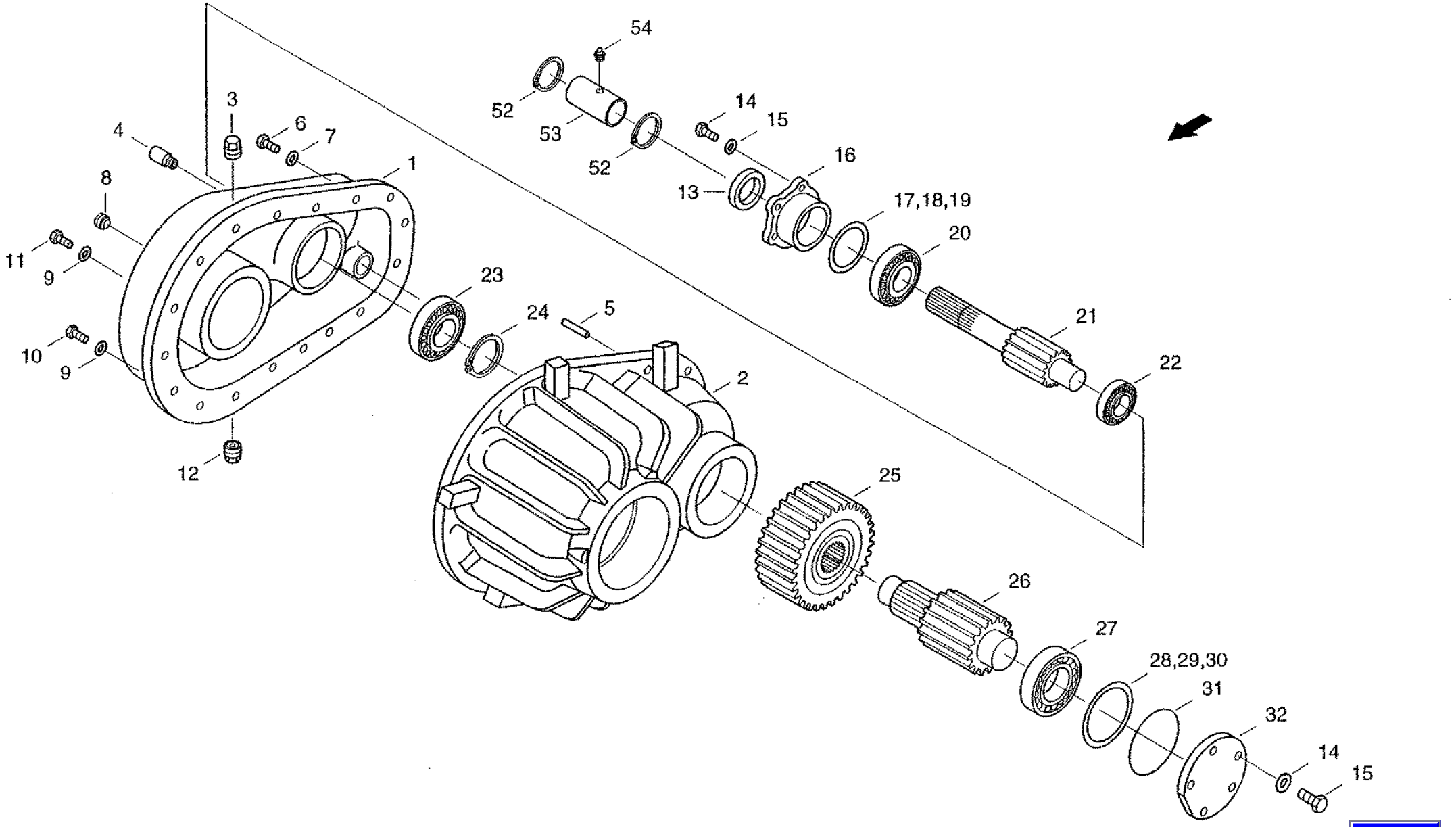

E019

XCT8088_E023_1/9910

21.11.99

CF-80

Final drive, Left Hand
главная передача, левая
Achsgetriebe li

E023

REF.	PART NO.	ENGLISH	РУССКИЙ	DEUTSCH	REMARK	QTY
0030	06635110	Precision Washer	установочное кольцо	Passscheibe	100X120X0,5	8
0031	03266572	Packing Ring	кольцо круглого сечения	O-ring	113,89X3,53-N	2
0032	03266628	Cover	крышка	Deckel		2
0033	03266677	Covering Cap	колпак	Abdeckkappe		2
0034	03222883	Castllated nut	корончатая гайка	Kronenmutter		2
0035	06161754	Roll pin	распорный штифт	Spannstift	5X60A BNR .235654.0	2
0036	838-5860	Roll pin	распорный штифт	Spannstift	8X60 FST	2
0037	03266724	Spacer Ring	распорное кольцо	Distanzring		2
0038	03266773	Taper Roller Bearing	конический роликоподшипник	Kegelrollenlager	32311B	2
0039	239370N0	Shim	установочное кольцо	Passscheibe	55X68X1/ST2K BNR.239370.0	8
0040	97022260	Thrust washer	опорная шайба	Stuetzscheibe	S100X120X3,5 FST	2
0041	800-21120	Snap ring	стопорное кольцо	Sicherungsring	120X4 FST	2
0042	03266820	Spacer Ring	распорное кольцо	Distanzring		2
0043	03266878	Spur Gear	цилиндрическое колесо	Stirnrad		2
0044	800-21180	Snap Ring	стопорное кольцо	Sicherungsring	180X4 FST	2
0045	03266925	Thrust Washer	опорная шайба	Stuetzscheibe		2
0046	03266974	Taper Roller Bearing	конический роликоподшипник	Kegelrollenlager	32220	2
0047	03266580	Spacer Ring	распорное кольцо	Distanzring		2
0048	03266636	Shaft Seal	кольцо для уплотнения вала	Wellendichtring		2
0049	03266685	Wheel Shaft	ось колеса	Radwelle		2
0050	03222947	Wheel bolt	болт крепления колеса	Radbolzen		16
0051	97022100	Wheel nut	гайка крепления колеса	Radmutter	H22 10-A3C BNR.5330	16
0052	800-5145	Snap ring	стопорное кольцо	Sicherungsring	45X2,5 FST	4
0053	060513313	Profile bush	профильная втулка	Profilbuchse		2
0054	236942N0	Grease nippel	шариковая масленка	Schmiernippel		2

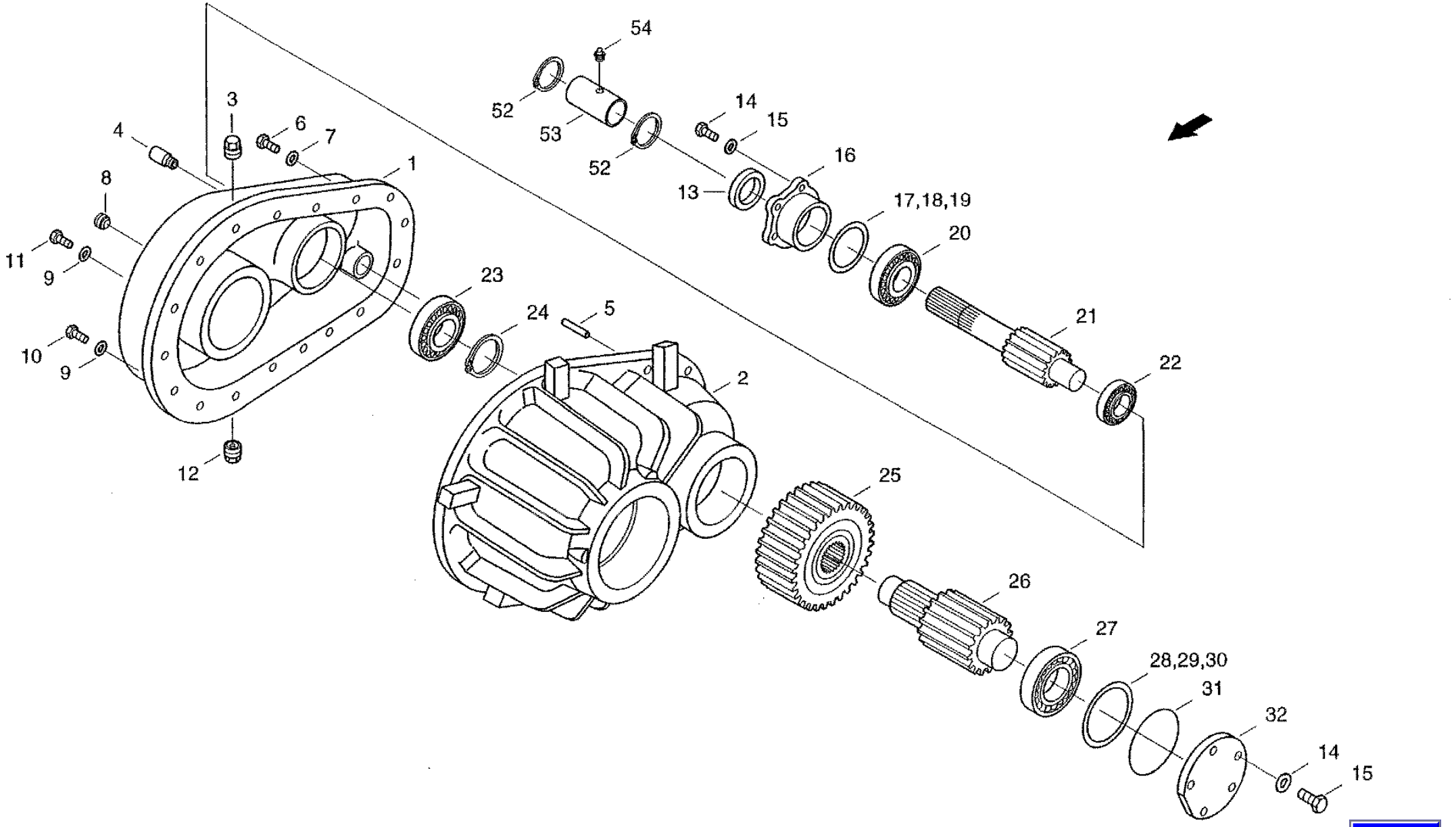

E019

XCT8088_E023_1/9910

21.11.99

CF-80

Final drive, Left Hand
главная передача, левая
Achsgetriebe li

E023

REF.	PART NO.	ENGLISH	РУССКИЙ	DEUTSCH	REMARK	QTY
0001	03266708	Axle Housing	картер моста	Achsgehaeuse		1
0002	03266804	Axle Housing	картер моста	Achsgehaeuse		1
0003	03223064	Locking screw	резьбовая пробка	Verschlussschraube		2
0004	03222963	Breather	сапун	Entluefter		2
0005	03266900	Plain Pin	цилиндрический штифт	Zylinderstift	16X55	4
0006	864-12040	Cheese-head Screw	болт с цилиндрической головкой	Zylinderschraube	M12X40 8.8-A3C	2
0007	242824N1	Locking ring	стопорное кольцо	Sperrkantring		2
0008	06109767	Locking screw	резьбовая пробка	Verschlussschraube	M10X1 BNR.090120.1	2
0009	03266958	Spring Ring	пружинное кольцо	Federring		30
0010	962-16050	Cheese-head Screw	болт с цилиндрической головкой	Zylinderschraube	M16X50 10.9-A3C	24
0011	03266564	Cheese-head Screw	болт с цилиндрической головкой	Zylinderschraube	M16X60 BNR.242182.0	6
0012	03222416	Locking screw	резьбовая пробка	Verschlussschraube		2
0013	03266611	Shaft Seal	кольцо для уплотнения вала	Wellendichtring	AS45X72X8 BNR.239365.0	2
0014	627-10025	Hexagon head bolt	винт с шестигранной головкой	Sechskantschraube	M10X25 10.9-A3C	20
0015	03253568	Spring washer	пружинное кольцо	Federring		20
0016	03266660	Cover	крышка	Deckel		2
0017	233202N0	Shim	установочное кольцо	Passscheibe		8
0018	233203N0	Shim	установочное кольцо	Passscheibe		8
0019	233204N0	Shim	установочное кольцо	Passscheibe		8
0020	03266716	Taper Roller Bearing	конический роликоподшипник	Kegelrollenlager	33209	2
0021	03266765	Pinion Shaft	вал шестерни	Ritzelwelle		2
0022	03671246	Taper roller bearing	конический роликоподшипник	Kegelrollenlager	33208	2
0023	97061259	Taper roller bearing	конический роликоподшипник	Kegelrollenlager	30310	2
0024	03266812	Snap Ring	стопорное кольцо	Sicherungsring		2
0025	03266861	Spur Gear	цилиндрическое колесо	Stilrnrad		2
0026	03266917	Counter Shaft	промежуточный вал	Zwischenwelle		2
0027	03266966	Taper Roller Bearing	конический роликоподшипник	Kegelrollenlager	30311A	2
0028	233009N0	Shim	установочное кольцо	Passscheibe	100X120X0,1/ST2K BNR.233009.0	8
0029	06635102	Precision Washer	установочное кольцо	Passscheibe	100X120X0,3	8

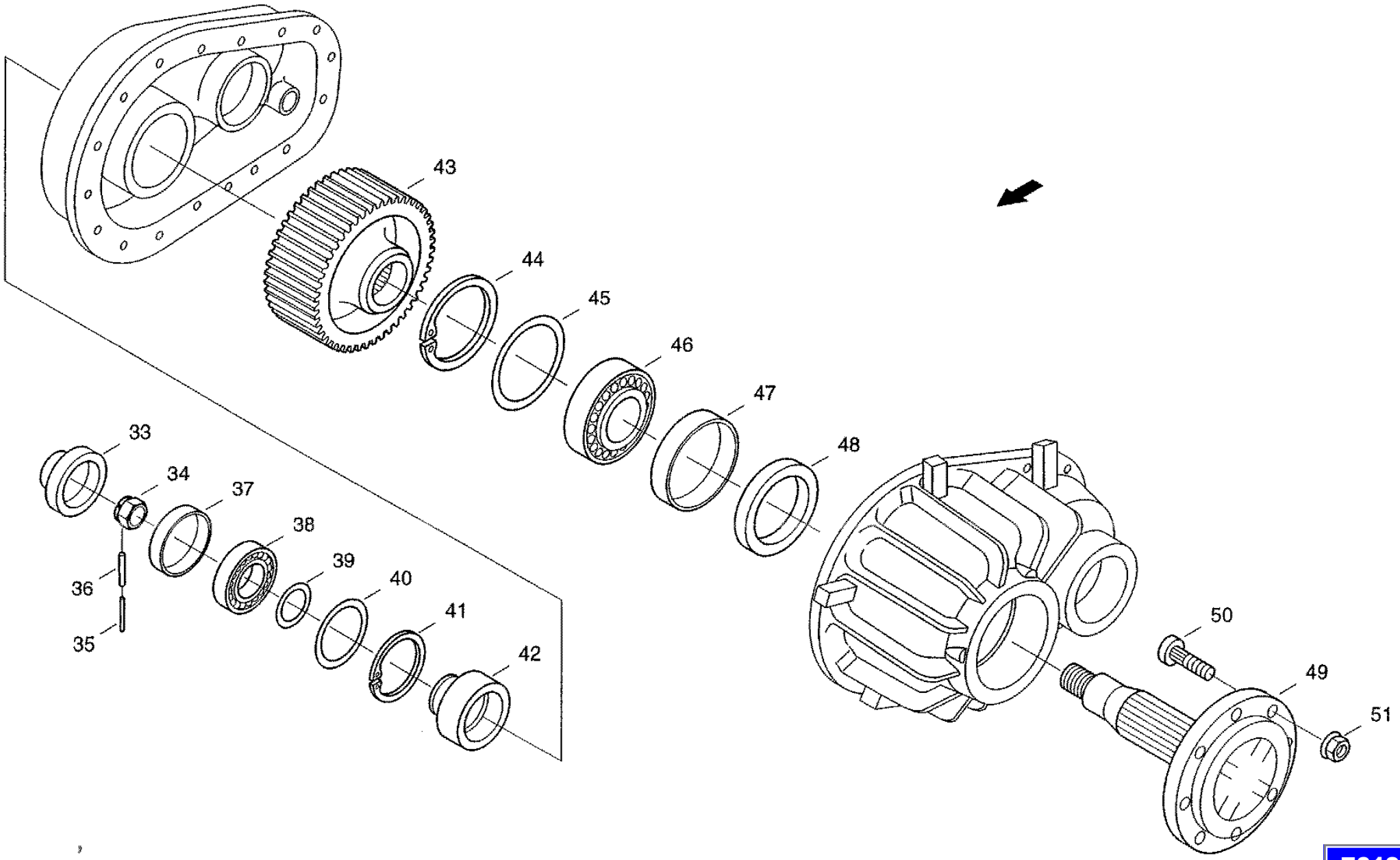

E019

XCT8088_E023_2/9910

21.11.99

CF-80

Final drive, Left Hand
главная передача, левая
Achsgetriebe li

E023

REF.	PART NO.	ENGLISH	РУССКИЙ	DEUTSCH	REMARK	QTY
0030	06635110	Precision Washer	установочное кольцо	Passscheibe	100X120X0,5	8
0031	03266572	Packing Ring	кольцо круглого сечения	O-ring	113,89X3,53-N	2
0032	03266628	Cover	крышка	Deckel		2
0033	03266677	Covering Cap	колпак	Abdeckkappe		2
0034	03222883	Castllated nut	корончатая гайка	Kronenmutter		2
0035	06161754	Roll pin	распорный штифт	Spannstift	5X60A BNR .235654.0	2
0036	838-5860	Roll pin	распорный штифт	Spannstift	8X60 FST	2
0037	03266724	Spacer Ring	распорное кольцо	Distanzring		2
0038	03266773	Taper Roller Bearing	конический роликоподшипник	Kegelrollenlager	32311B	2
0039	239370N0	Shim	установочное кольцо	Passscheibe	55X68X1/ST2K BNR.239370.0	8
0040	97022260	Thrust washer	опорная шайба	Stuetzscheibe	S100X120X3,5 FST	2
0041	800-21120	Snap ring	стопорное кольцо	Sicherungsring	120X4 FST	2
0042	03266820	Spacer Ring	распорное кольцо	Distanzring		2
0043	03266878	Spur Gear	цилиндрическое колесо	Stirnrad		2
0044	800-21180	Snap Ring	стопорное кольцо	Sicherungsring	180X4 FST	2
0045	03266925	Thrust Washer	опорная шайба	Stuetzscheibe		2
0046	03266974	Taper Roller Bearing	конический роликоподшипник	Kegelrollenlager	32220	2
0047	03266580	Spacer Ring	распорное кольцо	Distanzring		2
0048	03266636	Shaft Seal	кольцо для уплотнения вала	Wellendichtring		2
0049	03266685	Wheel Shaft	ось колеса	Radwelle		2
0050	03222947	Wheel bolt	болт крепления колеса	Radbolzen		16
0051	97022100	Wheel nut	гайка крепления колеса	Radmutter	H22 10-A3C BNR.5330	16
0052	800-5145	Snap ring	стопорное кольцо	Sicherungsring	45X2,5 FST	4
0053	060513313	Profile bush	профильная втулка	Profilbuchse		2
0054	236942N0	Grease nippel	шариковая масленка	Schmiernippel		2

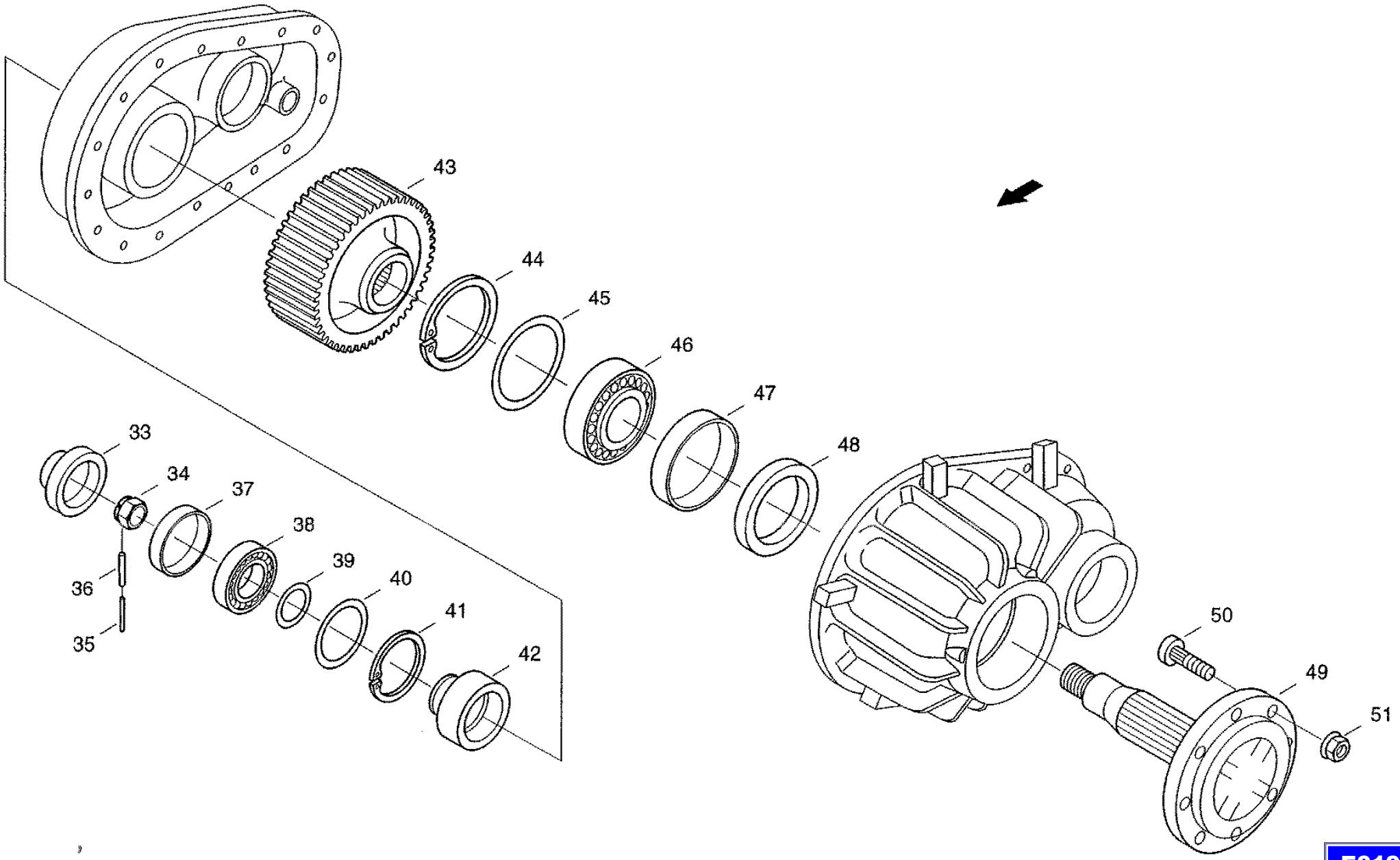

E019

XCT8088_E023_2/9910

21.11.99

CF-80

Final drive, Right Hand
главная передача, правая
Achsgetriebe re

E024

REF.	PART NO.	ENGLISH	РУССКИЙ	DEUTSCH	REMARK	QTY
0001	03266757	Axle Housing	картер моста	Achsgehaeuse		1
0002	03266853	Axle Housing	картер моста	Achsgehaeuse		1
0003	03223064	Locking screw	резьбовая пробка	Verschlussschraube		2
0004	03222963	Breather	сапун	Entluefter		2
0005	03266900	Plain Pin	цилиндрический штифт	Zylinderstift	16X55	4
0006	864-12040	Cheese-head Screw	болт с цилиндрической головкой	Zylinderschraube	M12X40 8.8-A3C	2
0007	242824N1	Locking ring	стопорное кольцо	Sperrkantring		2
0008	06109767	Locking screw	резьбовая пробка	Verschlussschraube	M10X1 BNR.090120.1	2
0009	03266958	Spring Ring	пружинное кольцо	Federring		30
0010	962-16050	Cheese-head Screw	болт с цилиндрической головкой	Zylinderschraube	M16X50 10.9-A3C	24
0011	03266564	Cheese-head Screw	болт с цилиндрической головкой	Zylinderschraube	M16X60 BNR.242182.0	6
0012	03222416	Locking screw	резьбовая пробка	Verschlussschraube		2
0013	03266611	Shaft Seal	кольцо для уплотнения вала	Wellendichtring	AS45X72X8 BNR.239365.0	2
0014	627-10025	Hexagon head bolt	винт с шестигранной головкой	Sechskantschraube	M10X25 10.9-A3C	20
0015	03253568	Spring washer	пружинное кольцо	Federring		20
0016	03266660	Cover	крышка	Deckel		2
0017	233202N0	Shim	установочное кольцо	Passscheibe		8
0018	233203N0	Shim	установочное кольцо	Passscheibe		8
0019	233204N0	Shim	установочное кольцо	Passscheibe		8
0020	03266716	Taper Roller Bearing	конический роликоподшипник	Kegelrollenlager	33209	2
0021	03266765	Pinion Shaft	вал шестерни	Ritzelwelle		2
0022	03671246	Taper roller bearing	конический роликоподшипник	Kegelrollenlager	33208	2
0023	97061259	Taper roller bearing	конический роликоподшипник	Kegelrollenlager	30310	2
0024	03266812	Snap Ring	стопорное кольцо	Sicherungsring		2
0025	03266861	Spur Gear	цилиндрическое колесо	Stirnrad		2
0026	03266917	Counter Shaft	промежуточный вал	Zwischenwelle		2
0027	03266966	Taper Roller Bearing	конический роликоподшипник	Kegelrollenlager	30311A	2
0028	233009N0	Shim	установочное кольцо	Passscheibe	100X120X0,1/ST2K BNR.233009.0	8
0029	06635102	Precision Washer	установочное кольцо	Passscheibe	100X120X0,3	8

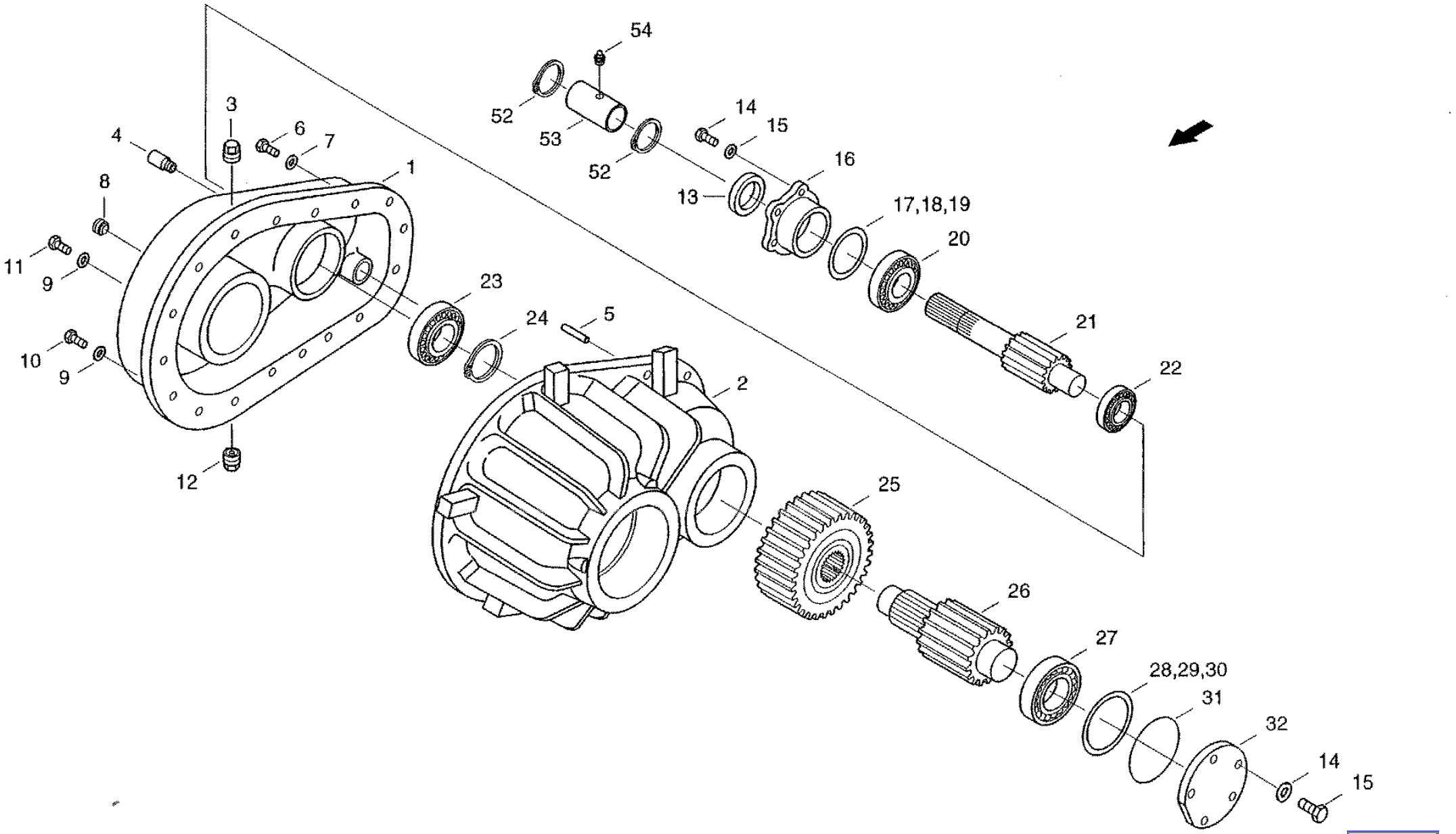

E019

XCT8088_E024_1/9910

21.11.99

CF-80

Final drive, Right Hand
главная передача, правая
Achsgetriebe re

E024

REF.	PART NO.	ENGLISH	РУССКИЙ	DEUTSCH	REMARK	QTY
0030	06635110	Precision Washer	установочное кольцо	Passscheibe	100X120X0,5	8
0031	03266572	Packing Ring	кольцо круглого сечения	O-ring	113,89X3,53-N	2
0032	03266628	Cover	крышка	Deckel		2
0033	03266677	Covering Cap	колпак	Abdeckkappe		2
0034	03222883	Castllated nut	корончатая гайка	Kronenmutter		2
0035	06161754	Roll pin	распорный штифт	Spannstift	5X60A BNR.235654.0	2
0036	838-5860	Roll pin	распорный штифт	Spannstift	8X60 FST	2
0037	03266724	Spacer Ring	распорное кольцо	Distanzring		2
0038	03266773	Taper Roller Bearing	конический роликоподшипник	Kegelrollenlager	32311B	2
0039	239370N0	Shim	установочное кольцо	Passscheibe	55X68X1/ST2K BNR.239370.0	8
0040	97022260	Thrust washer	опорная шайба	Stuetzscheibe	S100X120X3.5FST	2
0041	800-21120	Snap ring	стопорное кольцо	Sicherungsring	120X4 FST	2
0042	03266820	Spacer Ring	распорное кольцо	Distanzring		2
0043	03266878	Spur Gear	цилиндрическое колесо	Stirnrad		2
0044	800-21180	Snap Ring	стопорное кольцо	Sicherungsring	180X4 FST	2
0045	03266925	Thrust Washer	опорная шайба	Stuetzscheibe		2
0046	03266974	Taper Roller Bearing	конический роликоподшипник	Kegelrollenlager	32220	2
0047	03266580	Spacer Ring	распорное кольцо	Distanzring		2
0048	03266636	Shaft Seal	кольцо для уплотнения вала	Wellendichtring		2
0049	03266685	Wheel Shaft	ось колеса	Radwelle		2
0050	03222947	Wheel bolt	болт крепления колеса	Radbolzen		16
0051	97022100	Wheel nut	гайка крепления колеса	Radmutter	H22 10-A3C BNR.5330	16
0052	800-5145	Snap ring	стопорное кольцо	Sicherungsring	45X2,5 FST	4
0053	060513313	Profile bush	профильная втулка	Profilbuchse		2
0054	236942N0	Grease nippel	шариковая масленка	Schmilernippel		2

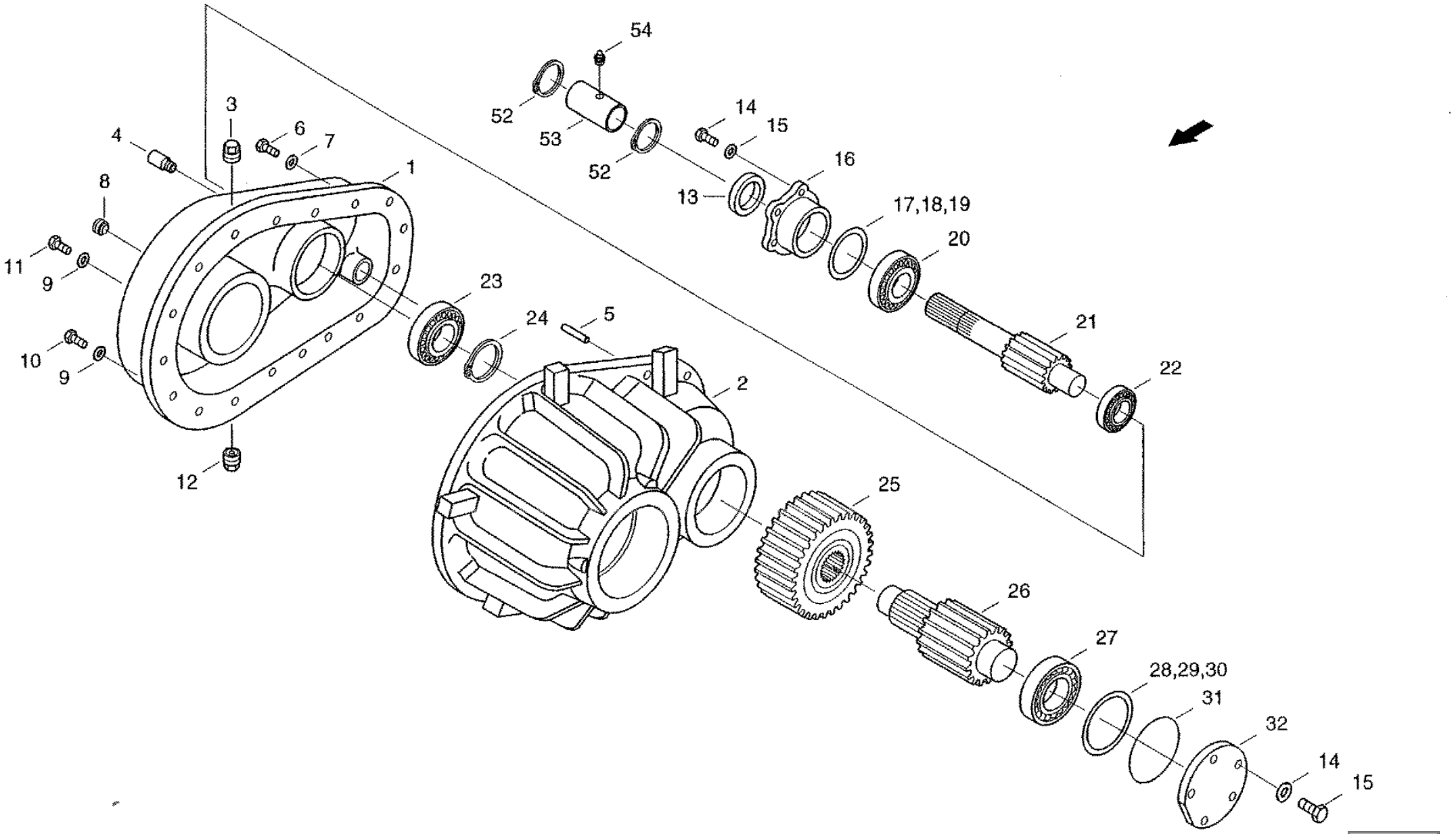

E019

XCT8088_E024_1/9910

21.11.99

CF-80

Final drive, Right Hand
главная передача, правая
Achsgetriebe re

E024

REF.	PART NO.	ENGLISH	РУССКИЙ	DEUTSCH	REMARK	QTY
0001	03266757	Axle Housing	картер моста	Achsgehaeuse		1
0002	03266853	Axle Housing	картер моста	Achsgehaeuse		1
0003	03223064	Locking screw	резьбовая пробка	Verschlussschraube		2
0004	03222963	Breather	сапун	Entluefter		2
0005	03266900	Plain Pin	цилиндрический штифт	Zylinderstift	16X55	4
0006	864-12040	Cheese-head Screw	болт с цилиндрической головкой	Zylinderschraube	M12X40 8.8-A3C	2
0007	242824N1	Locking ring	стопорное кольцо	Sperrkantring		2
0008	06109767	Locking screw	резьбовая пробка	Verschlussschraube	M10X1 BNR.090120.1	2
0009	03266958	Spring Ring	пружинное кольцо	Federring		30
0010	962-16050	Cheese-head Screw	болт с цилиндрической головкой	Zylinderschraube	M16X50 10.9-A3C	24
0011	03266564	Cheese-head Screw	болт с цилиндрической головкой	Zylinderschraube	M16X60 BNR.242182.0	6
0012	03222416	Locking screw	резьбовая пробка	Verschlussschraube		2
0013	03266611	Shaft Seal	кольцо для уплотнения вала	Wellendichtring	AS45X72X8 BNR.239365.0	2
0014	627-10025	Hexagon head bolt	винт с шестигранной головкой	Sechskantschraube	M10X25 10.9-A3C	20
0015	03253568	Spring washer	пружинное кольцо	Federring		20
0016	03266660	Cover	крышка	Deckel		2
0017	233202N0	Shim	установочное кольцо	Passscheibe		8
0018	233203N0	Shim	установочное кольцо	Passscheibe		8
0019	233204N0	Shim	установочное кольцо	Passscheibe		8
0020	03266716	Taper Roller Bearing	конический роликоподшипник	Kegelrollenlager	33209	2
0021	03266765	Pinion Shaft	вал шестерни	Ritzelwelle		2
0022	03671246	Taper roller bearing	конический роликоподшипник	Kegelrollenlager	33208	2
0023	97061259	Taper roller bearing	конический роликоподшипник	Kegelrollenlager	30310	2
0024	03266812	Snap Ring	стопорное кольцо	Sicherungsring		2
0025	03266861	Spur Gear	цилиндрическое колесо	Stirnrad		2
0026	03266917	Counter Shaft	промежуточный вал	Zwischenwelle		2
0027	03266966	Taper Roller Bearing	конический роликоподшипник	Kegelrollenlager	30311A	2
0028	233009N0	Shim	установочное кольцо	Passscheibe	100X120X0,1/ST2K BNR.233009.0	8
0029	06635102	Precision Washer	установочное кольцо	Passscheibe	100X120X0,3	8

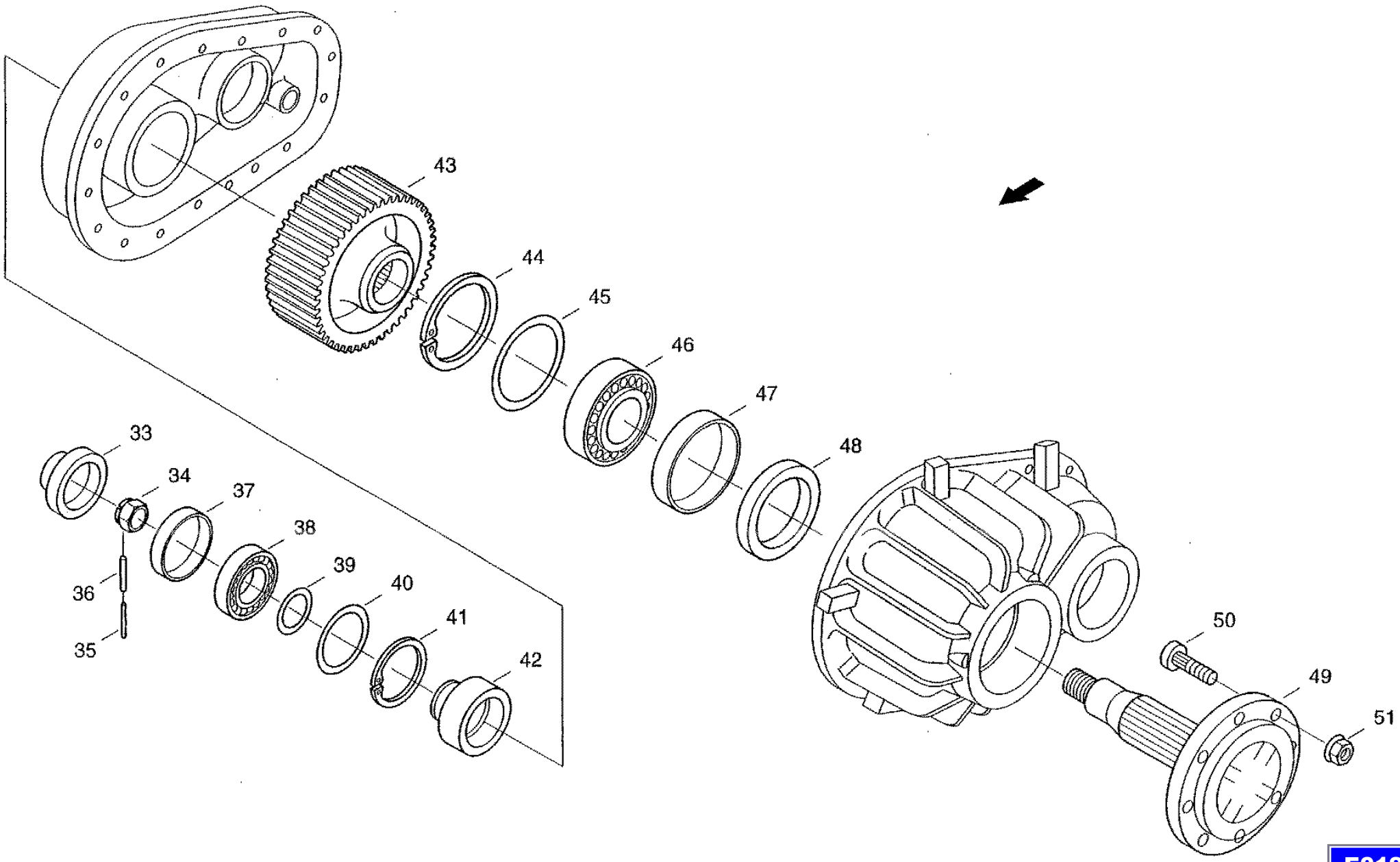

E019

XCT8088_E024_2/9910

21.11.99

CF-80

Final drive, Right Hand
главная передача, правая
Achsgetriebe re

E024

REF.	PART NO.	ENGLISH	РУССКИЙ	DEUTSCH	REMARK	QTY
0030	06635110	Precision Washer	установочное кольцо	Passscheibe	100X120X0,5	8
0031	03266572	Packing Ring	кольцо круглого сечения	O-ring	113,89X3,53-N	2
0032	03266628	Cover	крышка	Deckel		2
0033	03266677	Covering Cap	колпак	Abdeckkappe		2
0034	03222883	Castllated nut	корончатая гайка	Kronenmutter		2
0035	06161754	Roll pin	распорный штифт	Spannstift	5X60A BNR.235654.0	2
0036	838-5860	Roll pin	распорный штифт	Spannstift	8X60 FST	2
0037	03266724	Spacer Ring	распорное кольцо	Distanzring		2
0038	03266773	Taper Roller Bearing	конический роликоподшипник	Kegelrollenlager	32311B	2
0039	239370N0	Shim	установочное кольцо	Passscheibe	55X68X1/ST2K BNR.239370.0	8
0040	97022260	Thrust washer	опорная шайба	Stuetzscheibe	S100X120X3.5FST	2
0041	800-21120	Snap ring	стопорное кольцо	Sicherungsring	120X4 FST	2
0042	03266820	Spacer Ring	распорное кольцо	Distanzring		2
0043	03266878	Spur Gear	цилиндрическое колесо	Stirnrad		2
0044	800-21180	Snap Ring	стопорное кольцо	Sicherungsring	180X4 FST	2
0045	03266925	Thrust Washer	опорная шайба	Stuetzscheibe		2
0046	03266974	Taper Roller Bearing	конический роликоподшипник	Kegelrollenlager	32220	2
0047	03266580	Spacer Ring	распорное кольцо	Distanzring		2
0048	03266636	Shaft Seal	кольцо для уплотнения вала	Wellendichtring		2
0049	03266685	Wheel Shaft	ось колеса	Radwelle		2
0050	03222947	Wheel bolt	болт крепления колеса	Radbolzen		16
0051	97022100	Wheel nut	гайка крепления колеса	Radmutter	H22 10-A3C BNR.5330	16
0052	800-5145	Snap ring	стопорное кольцо	Sicherungsring	45X2,5 FST	4
0053	060513313	Profile bush	профильная втулка	Profilbuchse		2
0054	236942N0	Grease nippel	шариковая масленка	Schmilernippel		2

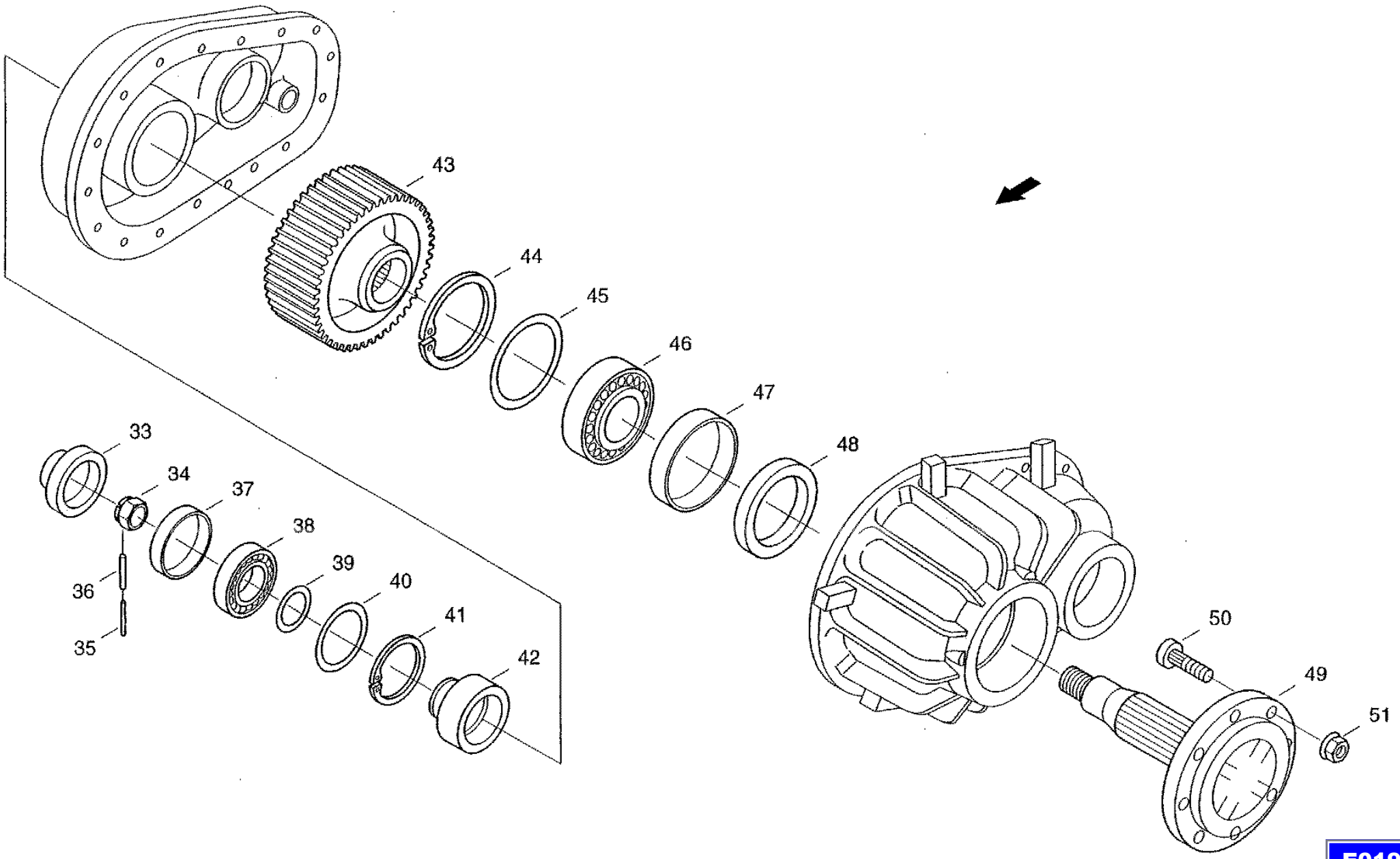

E019

XCT8088_E024_2/9910

21.11.99

CF-80

Product labels
графика продукта
Produktgrafik

E026

REF.	PART NO.	ENGLISH	РУССКИЙ	DEUTSCH	REMARK	QTY
0005	31296613	Plate	табличка	Schild		1
0008	060508381	Symbol	пиктограмма	Lav-piktogramm		2
0009	060510511	Symbol	пиктограмма	Lav-piktogramm		1
0010	060508404	Symbol	пиктограмма	Lav-piktogramm		1
0015	31305778	Symbol Cf80	логотип Cf80	Logo Cf80		2
0021	31296718	Symbol	логотип	Logo		1
0022	31296621	Symbol	логотип	Logo		1
0024	09169750	Type Label	типовая графика	Typgrafik		1
0025	31311052	Symbol Cross-flow	логотип Cross-flow	Logo Cross-flow		1
0030	09164207	Speed label	табличка с указ. по скорости	Geschw.-schild		3
0037	009114536	Sliding shield	вставляемая табличка	Schiebebild		4
0043	060506652	Symbol	пиктограмма	Lav-piktogramm		4
0047	060000114	Adhesive label	наклейка	Aufkleber-on-		1
0048	060000122	Adhesive label	наклейка	Aufkleber-off-		1
0049	060506660	Symbol	пиктограмма	Lav-piktogramm		1
0050	09168196	Symbol	пиктограмма	Lav-piktogramm		1
0056	061075967	Trim	полоса	Streifen		1
0075	060527271	Reflector	световозвращатель	Rueckstrahler		2
0076	004022512	Reflector	световозвращатель	Rueckstrahler		4
0095	09168210	Symbol	пиктограмма	Lav-piktogramm		1
0100	31299431	Symbol Grease Gun	символ смазочного шприца	Symbol-fettpresse		2

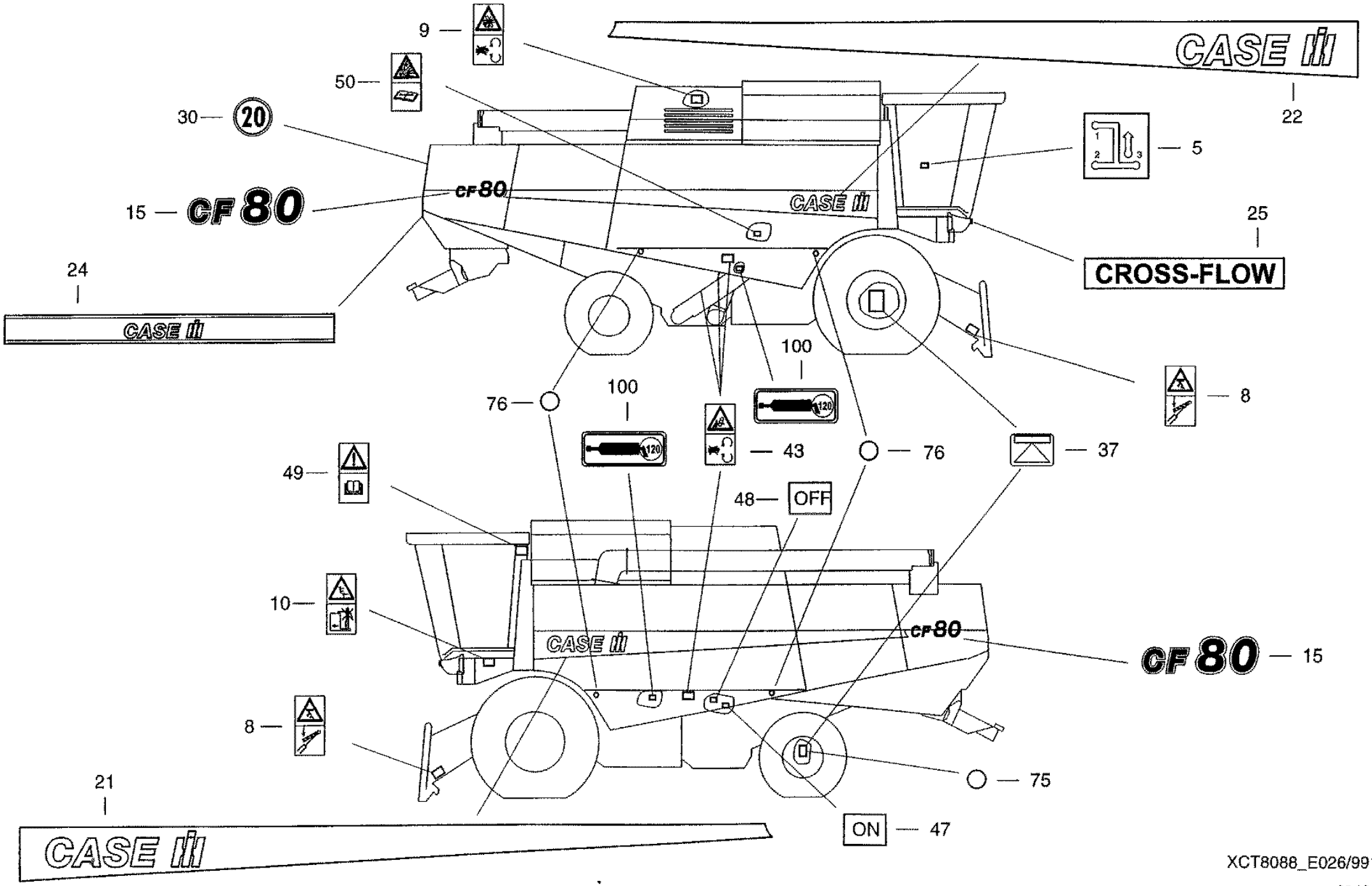

XCT8088_E026/9910

25.10.99

CF-80

Variation, Steering wheel
вариант рулевого колеса
Variante Lenkrad

E028

REF.	PART NO.	ENGLISH	РУССКИЙ	DEUTSCH	REMARK	QTY
0005	061071578	Wheel	Колесо	Rad	14.9/60-24 AS12PR LI	1
0005	061073877	Wheel, Lh.	левое колесо	Rad Links	480/70-R24 138A8 AS	1
0006	061071594	Wheel	Колесо	Rad	14.9/80-24 AS1ZPR RE	1
0006	061073893	Wheel, R.h.	правое колесо	Rad Rechts	480/70-R24 138A8 AS	1

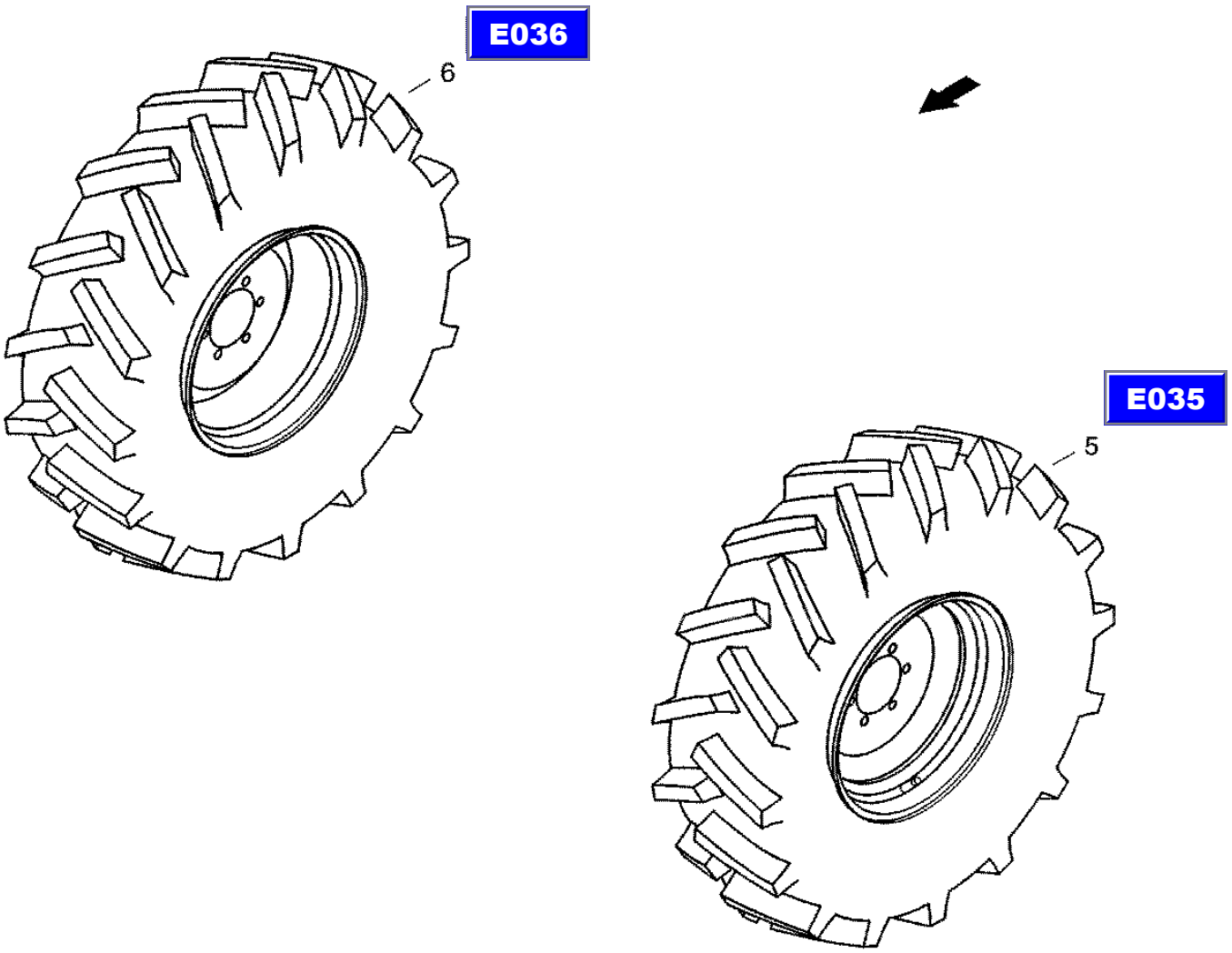

XCT8088_E028/9910

16.11.99

CF-80

Variation, Driving wheel
вариант ведущего колеса
Variante Triebrad

E030

REF.	PART NO.	ENGLISH	РУССКИЙ	DEUTSCH	REMARK	QTY
0005	31303011	Driving Wheel, L.h.	левое ведущее колесо	Triebrad Links	650/75R32 167 A8 AS	1
0005	31303036	Driving Wheel, L.h.	левое ведущее колесо	Triebrad Links	800/65R32 167 A8 AS	1
0005	061073844	Driving Wheel, L.h.	левое ведущее колесо	Triebrad Links	30.5 LR32 167 A8 AS-150	1
0005	061067557	Driving Wheel, L.h.	левое ведущее колесо	Triebrad Links	24.5R32 167 A8 AS	1
0006	061067573	Driving Wheel, R.h.	правое ведущее колесо	Triebrad Rechts	24.5R32 167 A8 AS	1
0006	31303028	Driving Wheel, R.h.	правое ведущее колесо	Triebrad Rechts	650/75R32 167 A8 AS	1
0006	31303454	Driving Wheel, R.h.	правое ведущее колесо	Triebrad Rechts	800/65R32 167 A8 AS	1
0006	061073860	Driving Wheel, R.h.	правое ведущее колесо	Triebrad Rechts	30.5 LR32 167 A8 AS	1

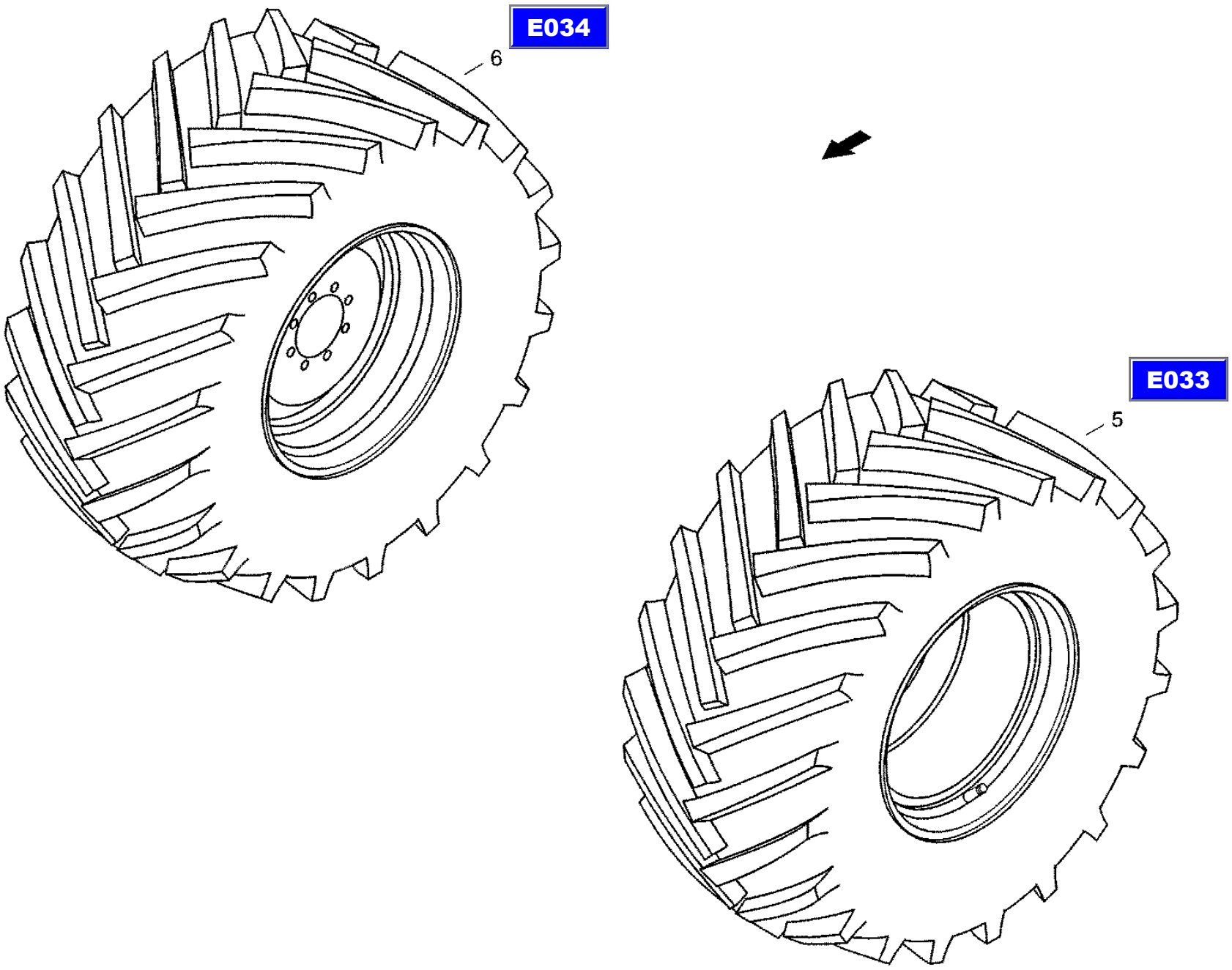

XCT8088_E030/9910

16.11.99

CF-80

Driving wheel, l.h.
левое ведущее колесо
Triebrad links

E033

REF.	PART NO.	ENGLISH	РУССКИЙ	DEUTSCH	REMARK	QTY
0001	061067565	Disk Wheel	дисковое колесо	Scheibenrad	DW21X32/275/8/ET-60	1
0001	061073852	Disk Wheel	дисковое колесо	Scheibenrad	DW27X32/275/8/ET-150	1
0002	31304004	Tyre	шина	Reifen	24.5-R32-167A8-AS (MICHELIN)	1
0002	060533622	Tyre	шина	Reifen	24.5-R32-167A8-AS (GOODYEAR)	1
0002	31303977	Tyre	шина	Reifen	30.5-LR32-167A8-AS (MICHELIN)	1
0002	060533663	Tyre	шина	Reifen	30.5-LR32-167A8-AS (GOODYEAR)	1
0003	060520755	Air tube	воздушный шланг	Luftschlauch	24.5-32	1
0003	060520788	Air tube	воздушный шланг	Luftschlauch	30.5-32	1

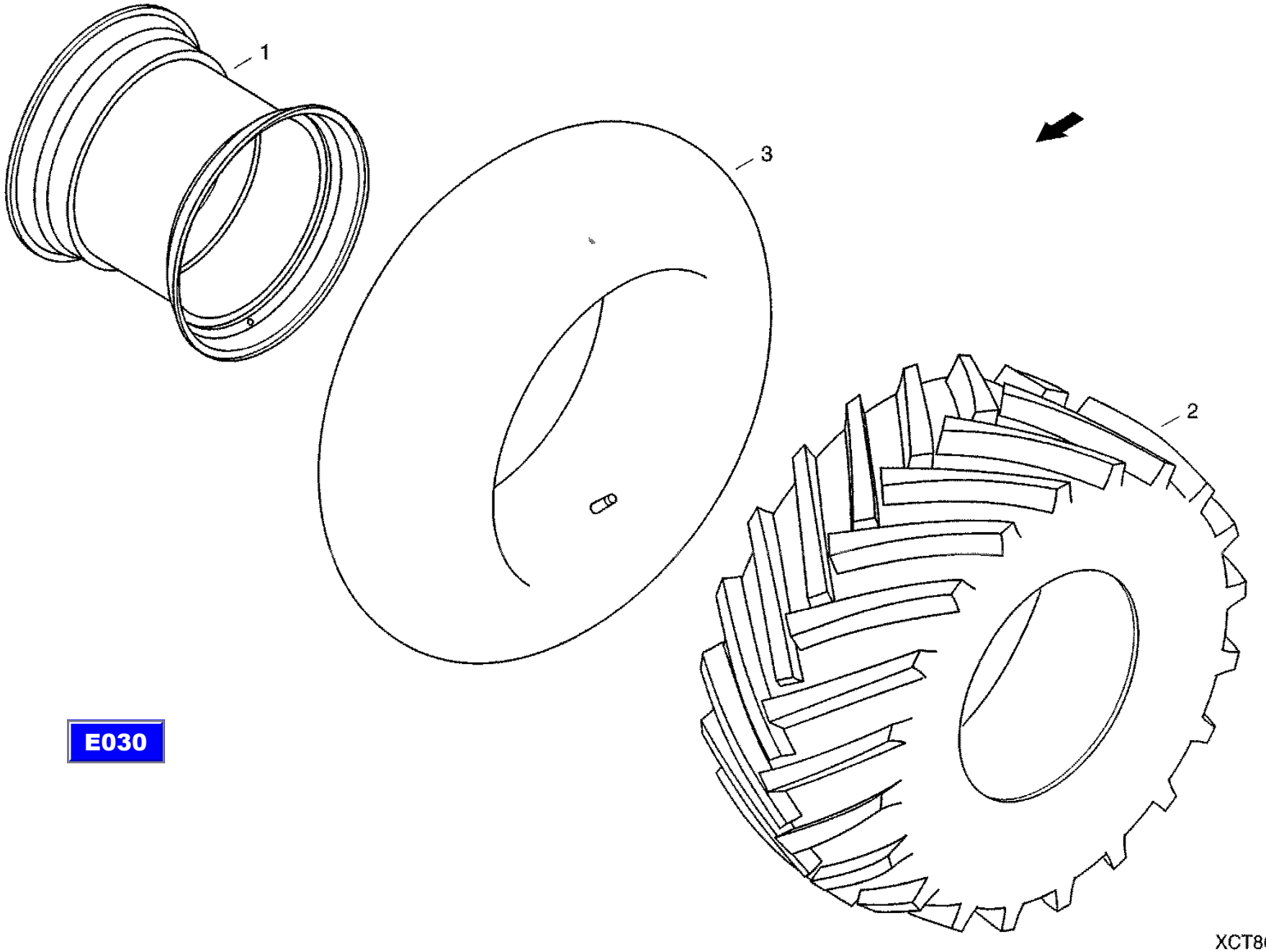

E030

XCT8088_E033/9910

16.11.99

CF-80

Driving wheel, r.h.
правое ведущее колесо
Triebrad rechts

E034

REF.	PART NO.	ENGLISH	РУССКИЙ	DEUTSCH	REMARK	QTY
0001	061067565	Disk Wheel	дисковое колесо	Scheibenrad	DW21X32/275/8/ET-60	1
0001	061073852	Disk Wheel	дисковое колесо	Scheibenrad	DW27X32/275/8/ET-150	1
0002	060533663	Tyre	шина	Reifen	30.5-LR32-167A8-AS (GOODYEAR)	1
0002	060533622	Tyre	шина	Reifen	24.5-R32-167A8-AS (GOODYEAR)	1
0002	31304004	Tyre	шина	Reifen	24.5-R32-167A8-AS (MICHELIN)	1
0002	31303977	Tyre	шина	Reifen	30.5-LR32-167A8-AS (MICHELIN)	1
0003	060520755	Air tube	воздушный шланг	Luftschlauch	24.5-32	1
0003	060520788	Air tube	воздушный шланг	Luftschlauch	30.5-32	1

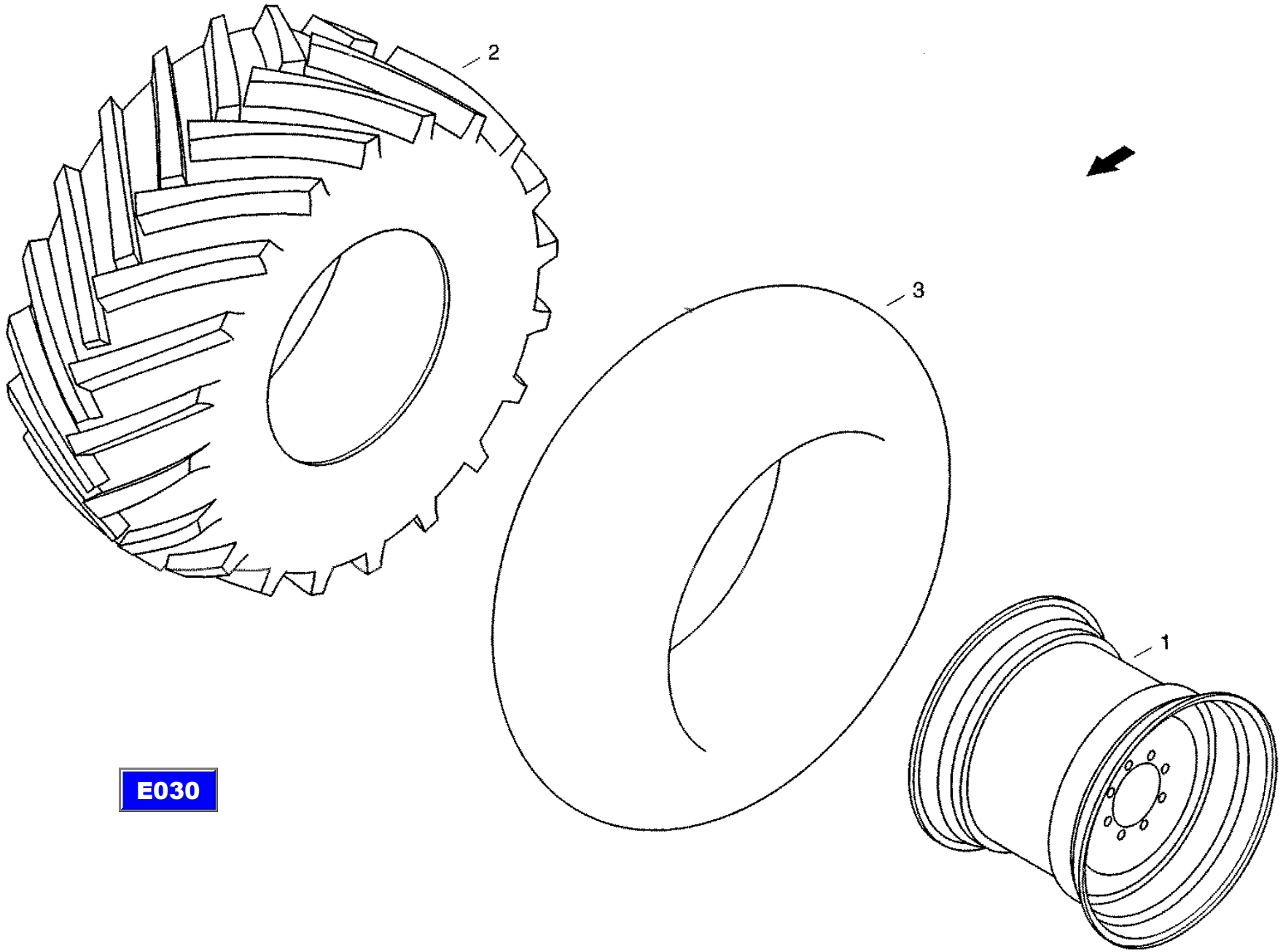

E030

XCT8088_E034/9910

16.11.99

CF-80

Wheel, l.h.
левое колесо
Rad links

E035

REF.	PART NO.	ENGLISH	РУССКИЙ	DEUTSCH	REMARK	QTY
0001	061073885	Disk Wheel	дисковое колесо	Scheibenrad	W 16LX24/205/6/ET-50	1
0001	061071586	Disk Wheel	дисковое колесо	Scheibenrad	W 13X24	1
0002	060533671	Tyre	шина	Reifen	480/70-R24-138 A8 AS	1
0002	060526502	Tyre	шина	Reifen	14.9/80-24 12PR AS	1
0003	01402696	Air Tube	воздушный шланг	Luftschlauch	14.9/80-24	1
0003	01402688	Air Tube	воздушный шланг	Luftschlauch	16.9R24	1

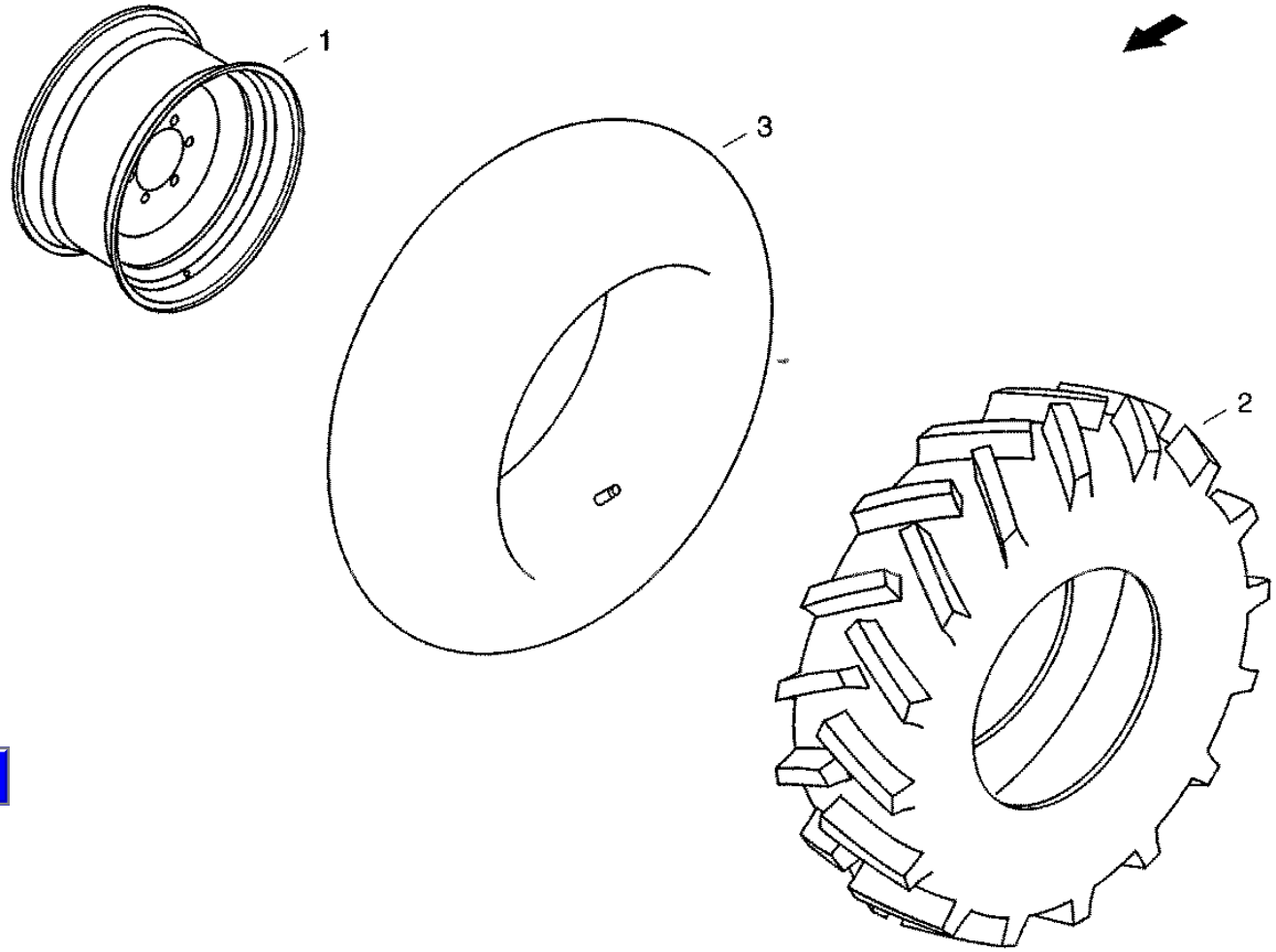

E028

XCT8088_E035/9910

16.11.99

CF-80

Wheel, r.h.
правое колесо
Rad rechts

E036

REF.	PART NO.	ENGLISH	РУССКИЙ	DEUTSCH	REMARK	QTY
0001	061073885	Disk Wheel	дисковое колесо	Scheibenrad	W 16LX24/205/6/ET-50	1
0001	061071586	Disk Wheel	дисковое колесо	Scheibenrad	W13X24	1
0002	060526502	Tyre	шина	Reifen	14.9/80-24 12PR AS	1
0002	060533671	Tyre	шина	Reifen	480/70-R24-138 A8 AS	1
0003	01402696	Air Tube	воздушный шланг	Luftschlauch	14.9/80-24	1
0003	01402688	Air Tube	воздушный шланг	Luftschlauch	16.9R24	1

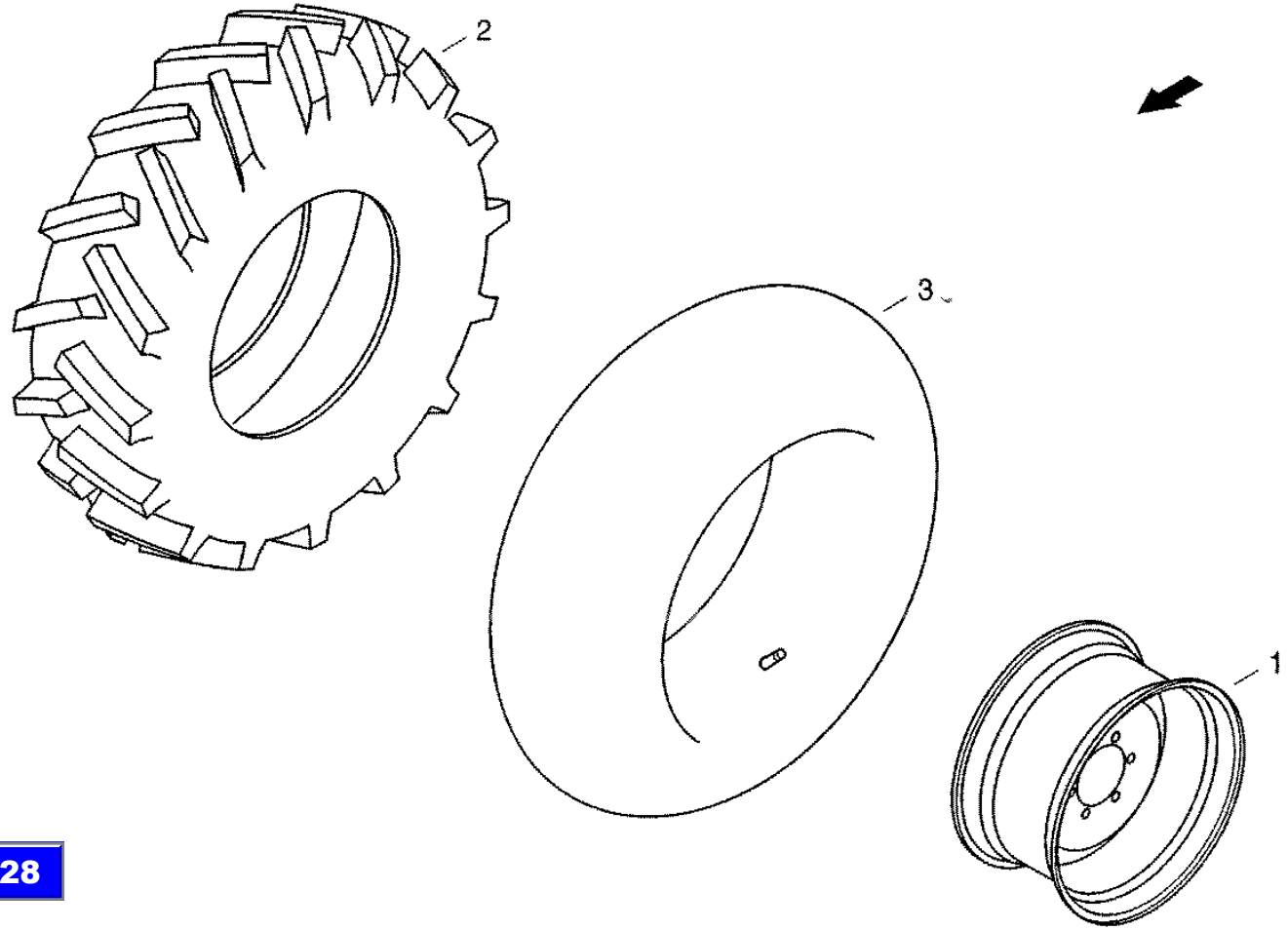

E028

XCT8088_E036/9910

16.11.99

CF-80

Gear-shift bar
зажимная втулка
Schaltgestaenge

F001

REF.	PART NO.	ENGLISH	РУССКИЙ	DEUTSCH	REMARK	QTY
0011	614-10030	Hex bolt	винт с шестигранной головкой	Sechskantschraube	M10X30 8.8-A3C	4
0012	006576076	Locking washer	стопорная шайба	Sperrkantscheibe		4
0015	006735493	Tension spring	пружина растяжения	Zugfeder		1
0017	006216310	Hex nut	шестигранная гайка	Sechskantmutter	M14X1,5 10-A3C	1
0018	060518455	Locking washer	стопорная шайба	Sperrkantscheibe		1
0021	060150256	Bolt	болт	Bolzen	B6H11X35X31-ST-A3C	1
0022	06400271	Splint pin	шплинт	Splint	1,6X12 ST-A3C	1
0026	31290343	Bolt	болт	Bolzen		1
0027	006400070	Splint pin	шплинт	Splint	3,2X28 ST-A3C	2
0029	006173805	Fork head	головка вилки	Gabelkopf	G8X32-A2K (97058008)	2
0030	060517815	Bolt	откидной палец ушка рессоры	Federklappbolzen		2

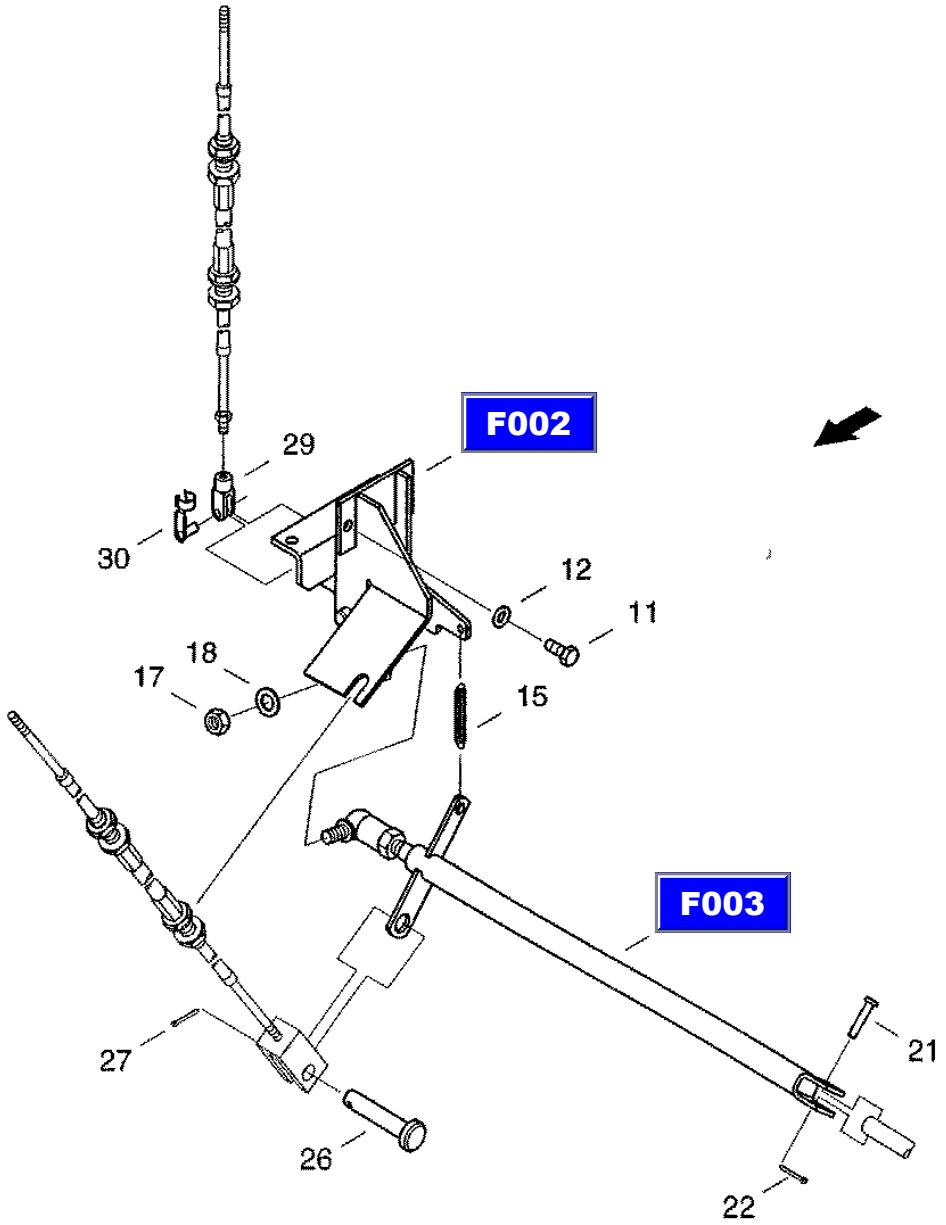

XCT8088_F001/9910

13.09.99

CF-80

Deflector
изменение направления
Umlenkung

F002

REF.	PART NO.	ENGLISH	РУССКИЙ	DEUTSCH	REMARK	QTY
0010	061079938	Bracket	крепление	Halter		1
0020	007635745	Bolt	болт	Bolzen	B16H11X65X59-ST-A3C	1
0021	06401520	Splint pin	шплинт	Splint	4X25 ST-A3C	1

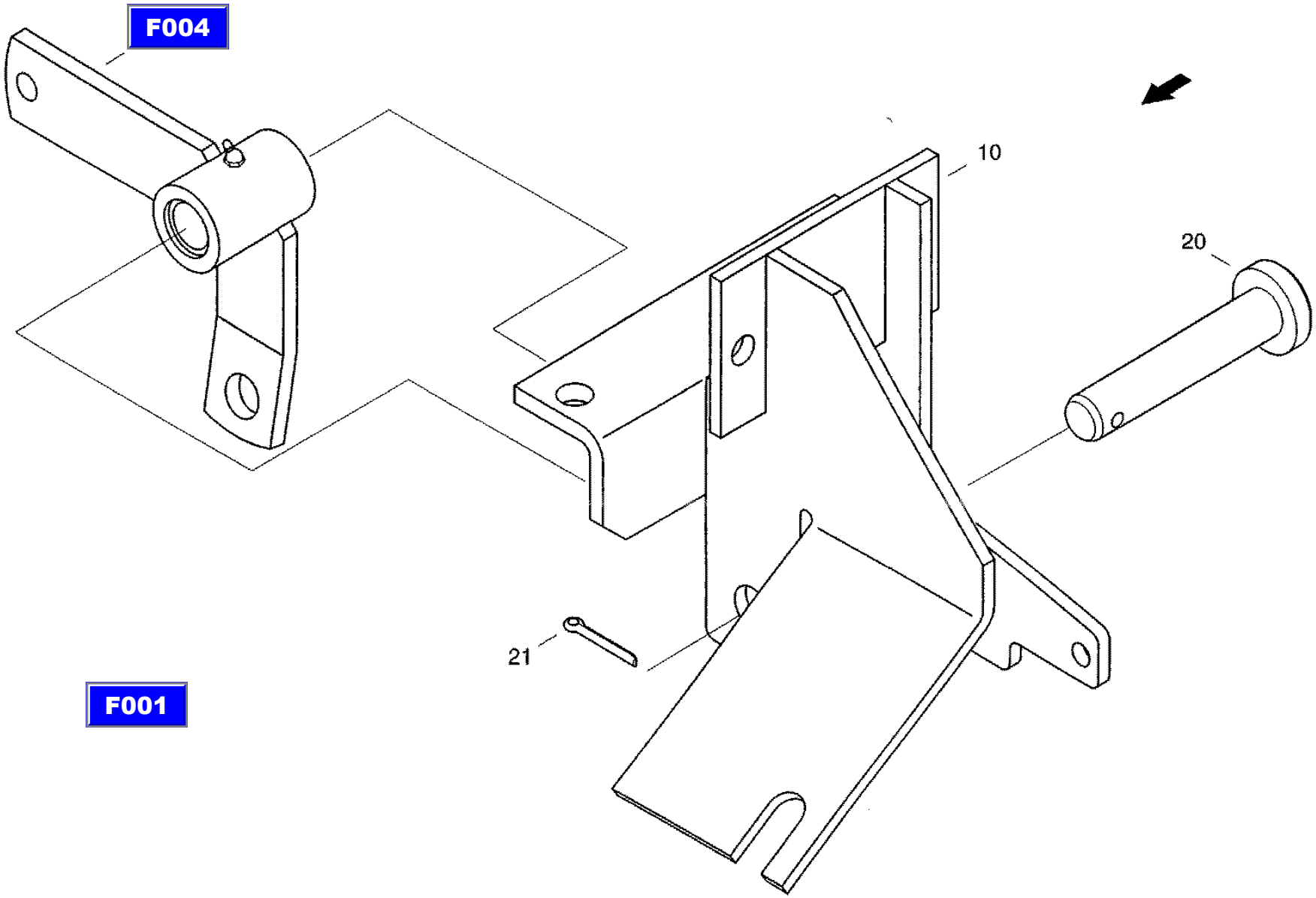

XCT8088_F002/9910

25.08.99

CF-80

Gear-shift bar
шток вилки переключения передач
Schaltstange

F003

REF.	PART NO.	ENGLISH	РУССКИЙ	DEUTSCH	REMARK	QTY
0001	061080160	Bar	шток	Stange		1
0010	004023072	Angle joint	угловой шарнир	Winkelgelenk	CSL19-A3C	1
0011	825-11414	Hex nut	шестигранная гайка	Sechskantmutter	M14X1.5 8-A3C	1

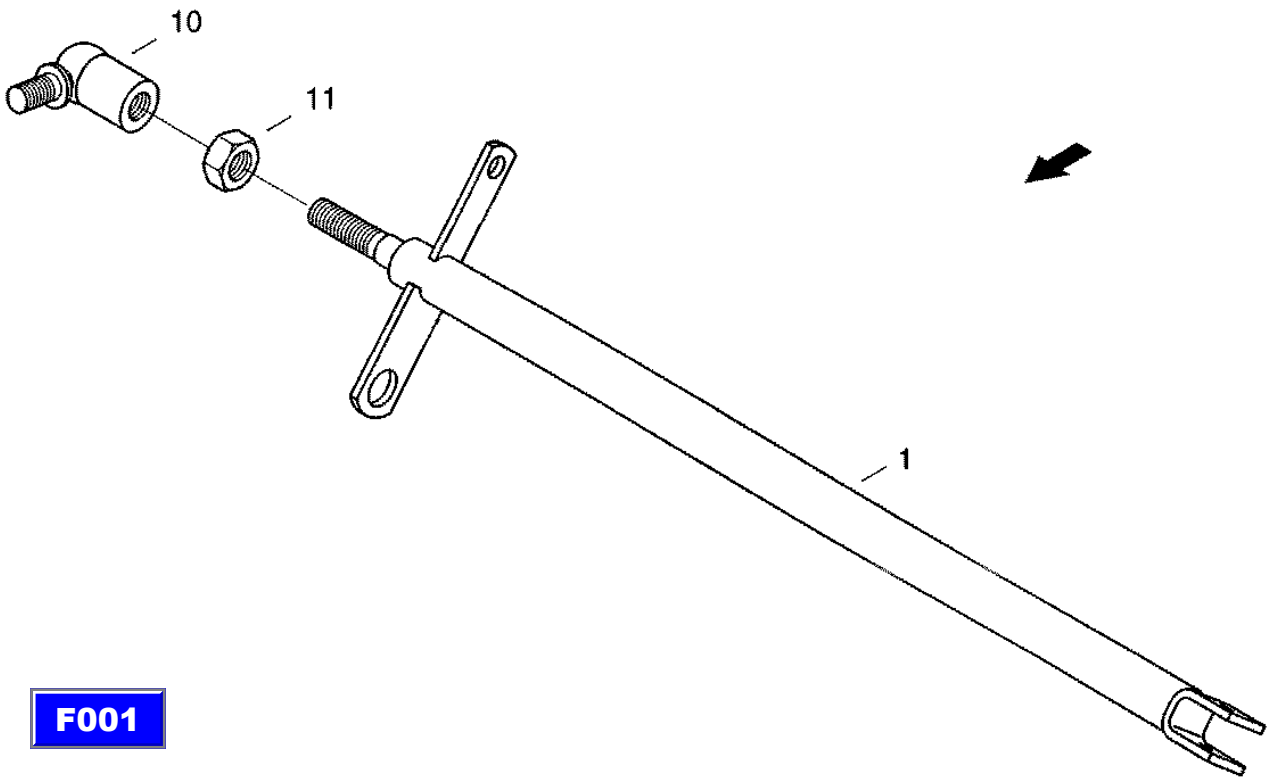

F001

XCT8088_F003/9910

20.08.99

CF-80

Bent lever
коленчатый рычаг
Winkelhebel

F004

REF.	PART NO.	ENGLISH	РУССКИЙ	DEUTSCH	REMARK	QTY
0002	061079913	Lever	рычаг	Hebel		1
0006	020510455	Bush	втулка	Buchse		2
0007	060510335	Grease nipple	пресс-масленка с конич. гол.	Kegelschmiernippel	BM6 NH-NR.323787	1

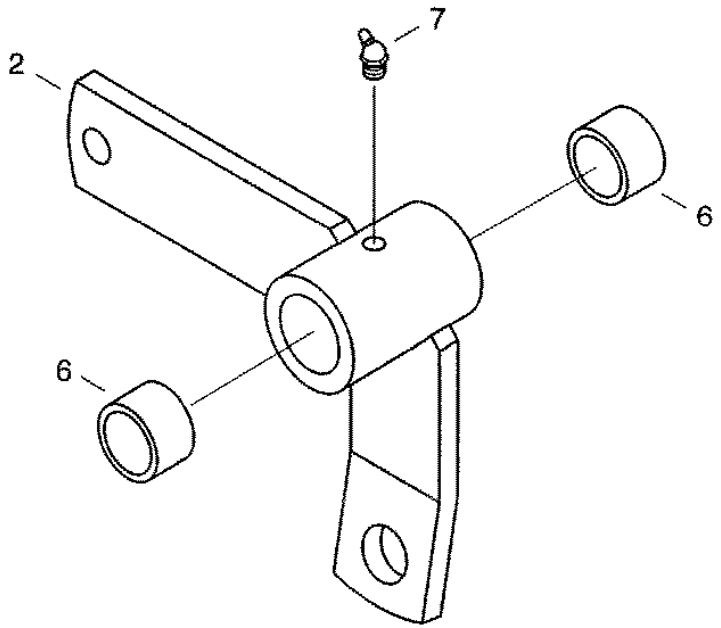

E002

XCT8088_F004/9910

20.08.99

CF-80

Operator's platform
пост управления
Fahrerstand

F005

REF.	PART NO.	ENGLISH	РУССКИЙ	DEUTSCH	REMARK	QTY
0001	061069198	Cab Carrier	опора кабины	Kabinentraeger		1
0005	061069220	Cover	крышка	Deckel		1
0006	31299472	Cover	крышка	Deckel		1
0011	829-1412	Hex, Nut	шестигранная гайка	Sechskantmutter	M12 10-A3C	16
0012	627-12025	Hex Bolt	винт с шестигранной головкой	Sechskantschraube	M12X25 10.9-A3C	16
0013	006576084	Locking washer	стопорная шайба	Sperrkantscheibe		16
0014	060512216	Flat-round-head screw	болт с полупотайной головкой	Flachrundschraube		18
0015	614-6012	Hex bolt	винт с шестигранной головкой	Sechskantschraube	M6X12 8.8-A3C	6
0016	06577124	Locking washer	стопорная шайба	Sperrkantscheibe		24
0017	072046525	Shield support	крепление отражателя	Blendenhalter		2
0020	31299497	Handrail	поручень	Handlauf		1
0025	31299511	Handrail	поручень	Handlauf		1
0031	001154688	Foot	буфер ограничителя хода двери	Tuerpufter		1
0033	006018137	Lens-head screw	болт с плоской головкой	Flachkopfschraube	M6X35 4.8-A3C	1
0034	825-1406	Hex nut	шестигранная гайка	Sechskantmutter	Мб 8-A3C	1
0035	06577036	Locking washer	стопорная шайба	Sperrkantscheibe		1
0036	895-11006	Washer	шайба	Scheibe	6,4 ST-A3C	1
0040	31290874	Rope	тяговый трос	Zugseil		1
0045	060533003	Covering Cap	колпак	Abdeckkappe		1
0050	614-10025	Hex bolt	винт с шестигранной головкой	Sechskantschraube	M10X25 8.8-A3C	3
0051	825-1408	Hex nut	шестигранная гайка	Sechskantmutter	M8 8-A3C	1
0052	06577052	Locking washer	стопорная шайба	Sperrkantscheibe		4
0053	814-8055	Hex Bolt	винт с шестигранной головкой	Sechskantschraube	M8X55 8.8-A3C	1
0054	01344603	Saddle Washer	седловая шайба	Sattelscheibe		2
0055	04020760	Wide angle rearview mirror	широкоугольное зеркало	Weitwinkelspiegel		2
0056	006576068	Locking washer	стопорная шайба	Sperrkantscheibe		2
0057	98039903	clamp	зажим	Halterungsschelle	D1-18X20W1-1 BNR.RSGU1.18/20-W1	2

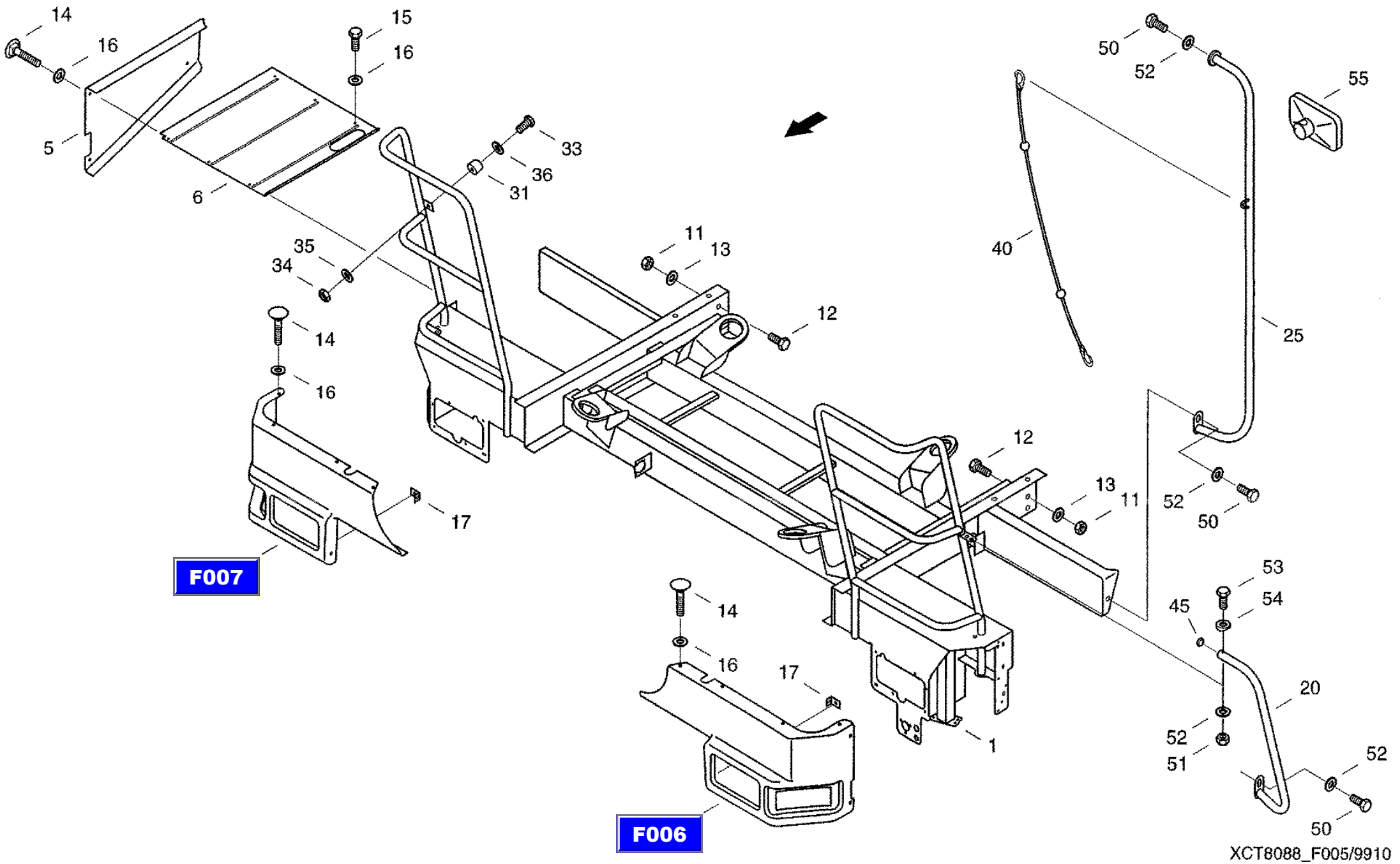
14
16
5
15
16
6
33
36
31
35
34
11
13
12
14
16
17
F007
14
16
17
F006
12
13
11
1
40
50
52
55
25
52
50
53
54
45
20
52
51
52
50
XCT8088_F005/9910
28.10.99

CF-80

Lamp diaphragm
козырек лампы
Lampenblende

F006

REF.	PART NO.	ENGLISH	РУССКИЙ	DEUTSCH	REMARK	QTY
0001	061072714	Lamp Diaphragm	козырек лампы	Lampenblende		1
0002	060519351	Flashing light	передний	Vordere		1
0003	07081070	Filament Lamp	лампа накаливания	Gtuehlampe		1
0004	060502833	Countersunk screw	винт с полупотайной головкой	Linsen-senkschraube	M5X45-4.8-H-A3C	2

F005

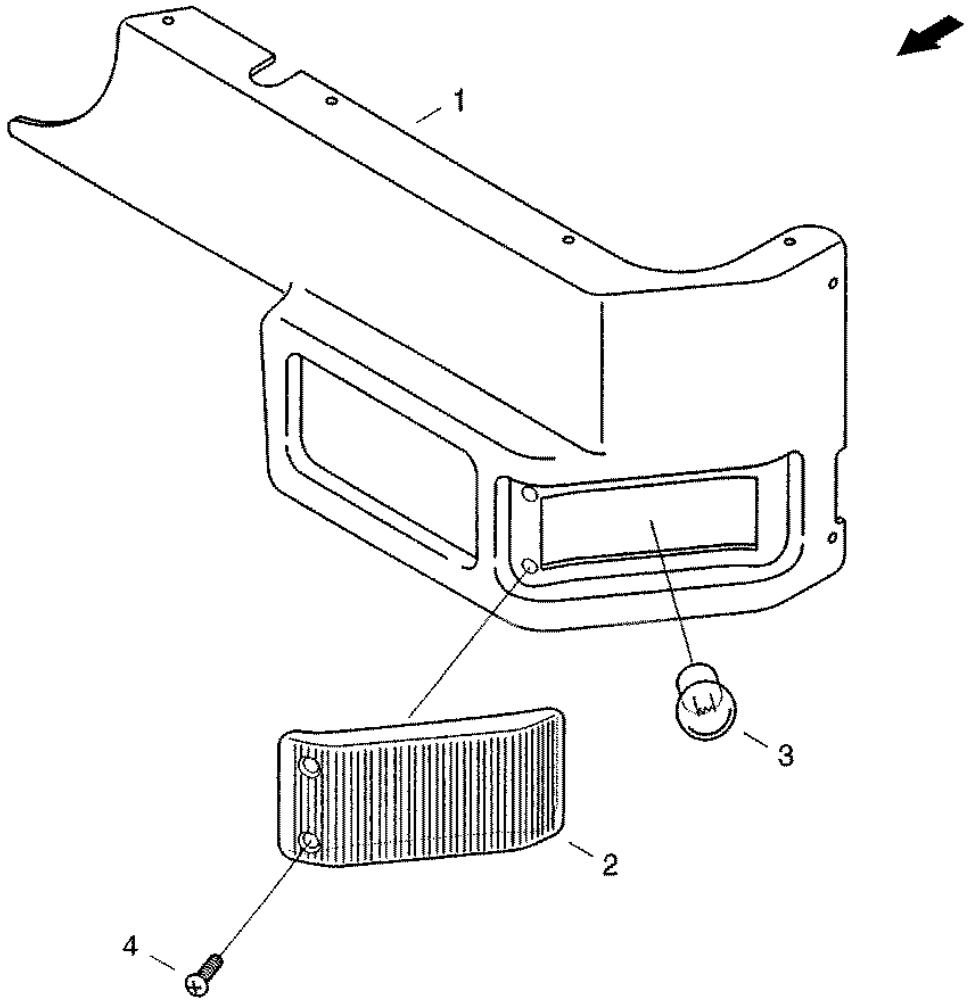

XCT8088_F006/9910

19.08.99

CF-80

Lamp diaphragm
козырек лампы
Lampenblende

F007

REF.	PART NO.	ENGLISH	РУССКИЙ	DEUTSCH	REMARK	QTY
0001	061072722	Lamp Diaphragm	козырек лампы	Lampenblende		1
0002	060519351	Flashing light	передний	Vordere		1
0003	07081070	Filament Lamp	пампа накаливания	Gluehlampe		1
0004	060502833	Countersunk screw	винт с полупотайной головкой	Linsen-senkschraube	M5X45-4.8-H-A3C	2

F002

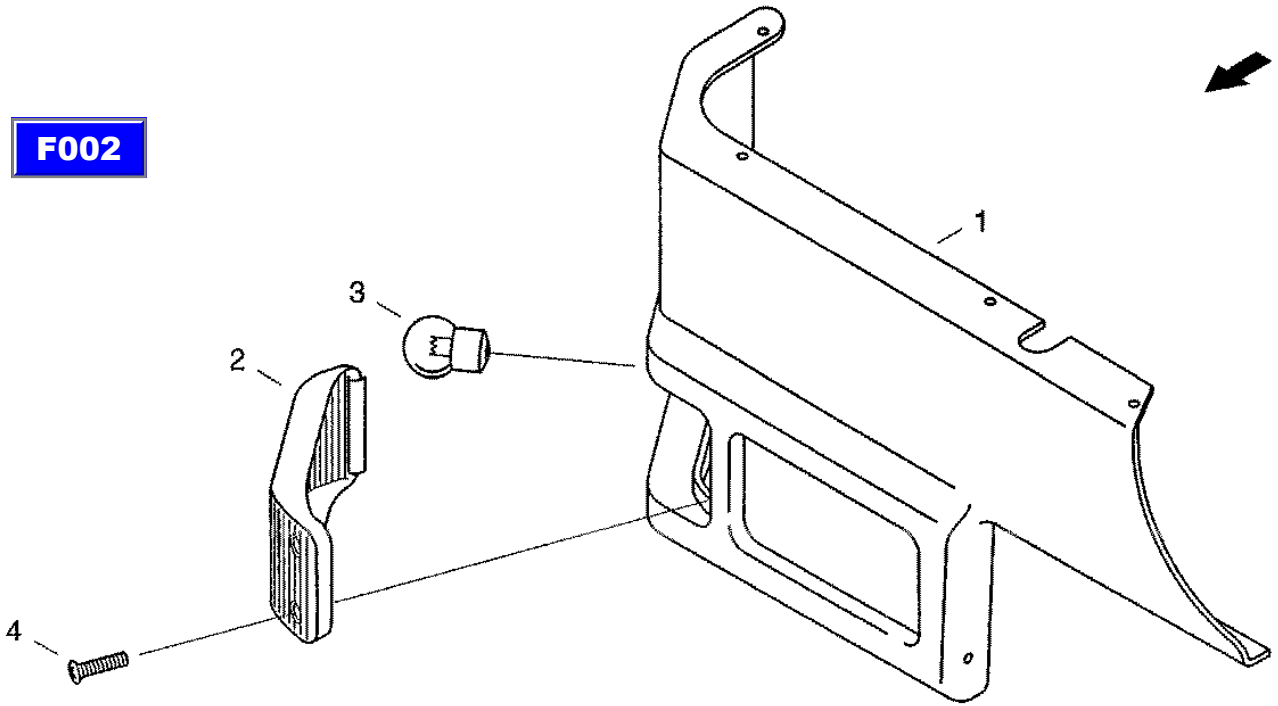

XCT8088_F007/9910

19.08.99

CF-80

Parking brake
стояночная тормозная система
Feststellbremse

F008

REF.	PART NO.	ENGLISH	РУССКИЙ	DEUTSCH	REMARK	QTY
0001	061080538	Console	консоль стоян.тормоз.сист.	Handbremskonsole		1
0010	31289405	Bowden Cable	тросовый привод	Seilzug		1
0013	04193111	Sealing Ring	уплотнительное кольцо	Dichtring		1
0014	01151146	Pedal Lining	покрытие педали	Pedalueberzug		1
0016	614-8020	Hex bolt	винт с шестигранной головкой	Sechskantschraube	M8X20 8.8-A3C	5
0017	825-1408	Hex nut	шестигранная гайка	Sechskantmutter	M8 8-A3C	6
0018	06577028	Locking washer	стопорная шайба	Sperrkantscheibe		5
0020	832-10410	Hex, Nut	шестигранная гайка	Sechskantmutter	M10 8-A3C	1
0021	614-8025	Hex bolt	винт с шестигранной головкой	Sechskantschraube	M8X25 8.8-A3C	1
0025	03231667	Fork Head	головка вилки	Gabelkopf		1
0026	825-1410	Hex nut	шестигранная гайка	Sechskantmutter	M10 8-A3C	1
0027	007632968	Bolt	болт	Bolzen	B10H11X30X22-ST-A3C	1
0028	06402570	Splint pin	ШПЛИНТ	Splint	3,2X18 ST-A3C	1
0030	31297630	Bracket	крепление	Halter		1
0031	814-6055	Hexagon head bolt	винт с шестигранной головкой	Sechskantschraube	M6X55 8.8-A3C	1
0032	825-1406	Hex nut	шестигранная гайка	Sechskantmutter	M6 8-A3C	1
0033	06577036	Locking washer	стопорная шайба	Sperrkantscheibe		1
0035	060505418	Clamp body	корпус зажима	Schellenkoerper		1
0036	06513737	Cover Plate	кожух	Deckplatte		1
0037	614-6035	Hex bolt	винт с шестигранной головкой	Sechskantschraube	M6X35 8.B-A3C	1

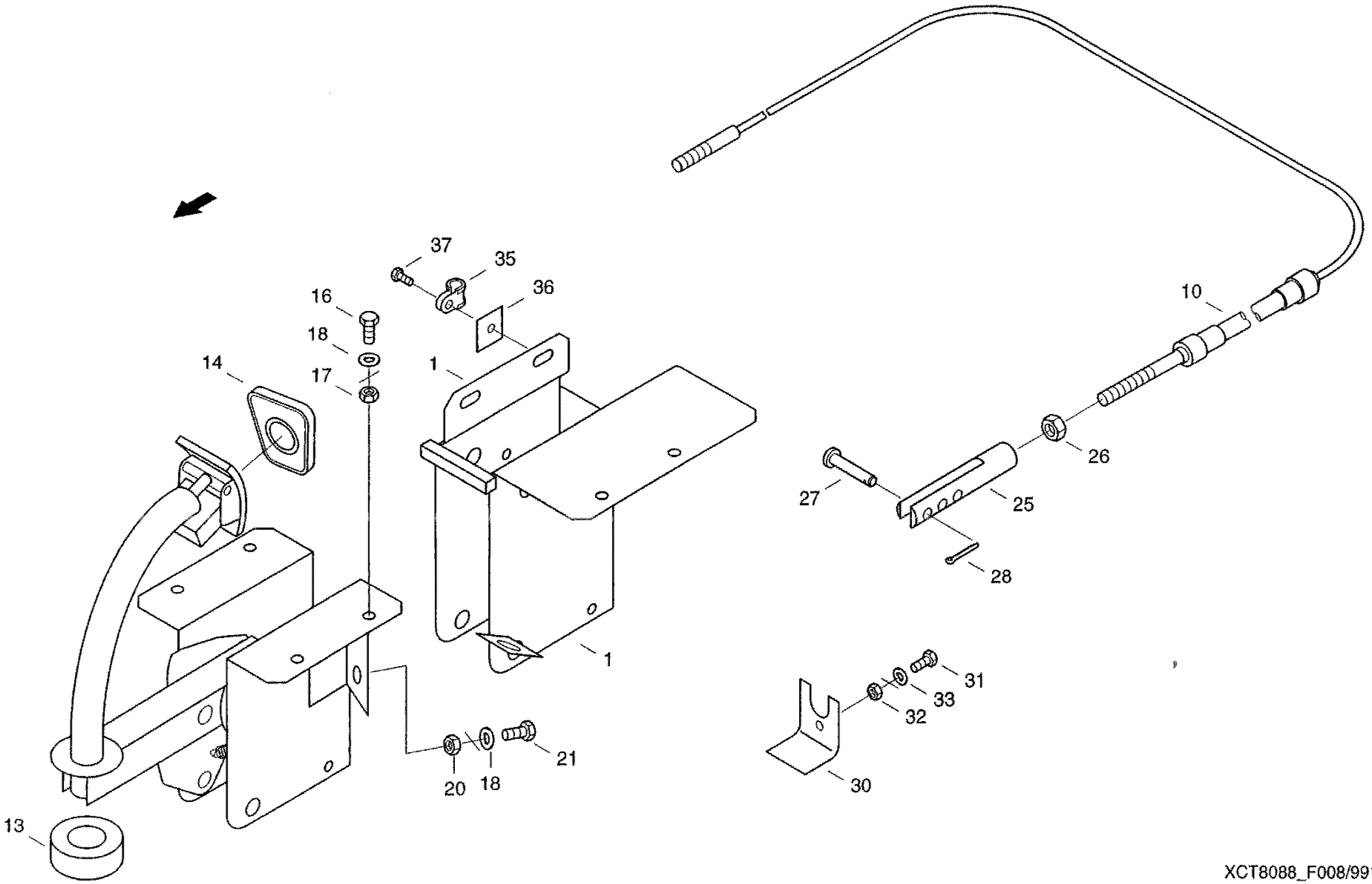

XCT8088_F008/9910

28.09.99

CF-80

Single-wheel foot brake
ножной тормоз (отдельное колесо)
Fussbremse (Einzelrad)

F009

REF.	PART NO.	ENGLISH	РУССКИЙ	DEUTSCH	REMARK	QTY
0001	061074291	Pedal	педаль	Pedal		1
0008	061074347	Pedal	педаль	Pedal		1
0010	060534125	Journal Bearing	подшипник скольжения	Gleitlager		4
0020	061074363	Pedal Bearing	опора педали	Pedallager		1
0023	061074388	Bearing Plate	пластина подшипника	Lagerblech		1
0025	061074396	Rubber Seal	резиновый уплотнитель	Dichtgummi		2
0028	061074025	Holding Angle	угольник	Haltewinkel		2
0030	060534133	Master Cylinder	главный цилиндр	Hauptzylinder		2
0031	060534141	Brake-light Switch	выключ. сигнала тормож.	Bremslichtschalter		2
0032	06173106	Fork Head	головка вилки	Gabelkopf	G10X40A3C	2
0033	060517286	Bolt	откидной палец ушка рессоры	Federklappbolzen		2
0035	060534158	Connecting Hose	соединительный шланг	Verbindungsschlauch		1
0037	060018734	Brake hose	тормозной шланг	Bremsschlauch		2
0040	061078857	Brake Pipe	трубопр.гидрав.тормозн.прив.	Bremsrohr		2
0043	061078865	Brake Pipe	трубопр.гидрав.тормозн.прив.	Bremsrohr		1
0046	061078873	Brake Pipe	трубопр.гидрав.тормоз.прив.	Bremsrohr		1
0050	060153322	Compensating valve	компенсационный клапан	Ausgleichsventil		1
0052	060513467	Pressure limiter	ограничитель давления	Druckbegrenzer		2
0057	06701195	Tension Spring	пружина растяжения	Zugfeder		2
0060	060534166	Pedal	педаль	Pedal		2
0063	004004881	Blind screw	резьбовая заглушка	Blindschraube		2
0070	614-8030	Hex bolt	винт с шестигранной головкой	Sechskantschraube	M8X30 8.8-A3C	8
0071	825-1408	Hex nut	шестигранная гайка	Sechskantmutter	M8 8-A3C	10
0072	006501380	Spring washer	пружинная шайба	Federscheibe	B8-FST-A3C	13
0074	614-8016	Hex bolt	винт с шестигранной головкой	Sechskantschraube	M8X16 8.8-A3C	5
0076	614-10025	Hex bolt	винт с шестигранной головкой	Sechskantschraube	M10X25 8.8-A3C	2
0077	825-1410	Hex nut	шестигранная гайка	Sechskantmutter	M10 8-A3C	4
0079	021365130	Brake-light cable	кабель сигнала торможения	Bremslichtkabel		1
0085	060152467	Cable tie	ср-во для бандаж.пучков каб.	Kabelbinder		5
0088	061027453	Edge protection	защита кромок	Kantenschutz		1

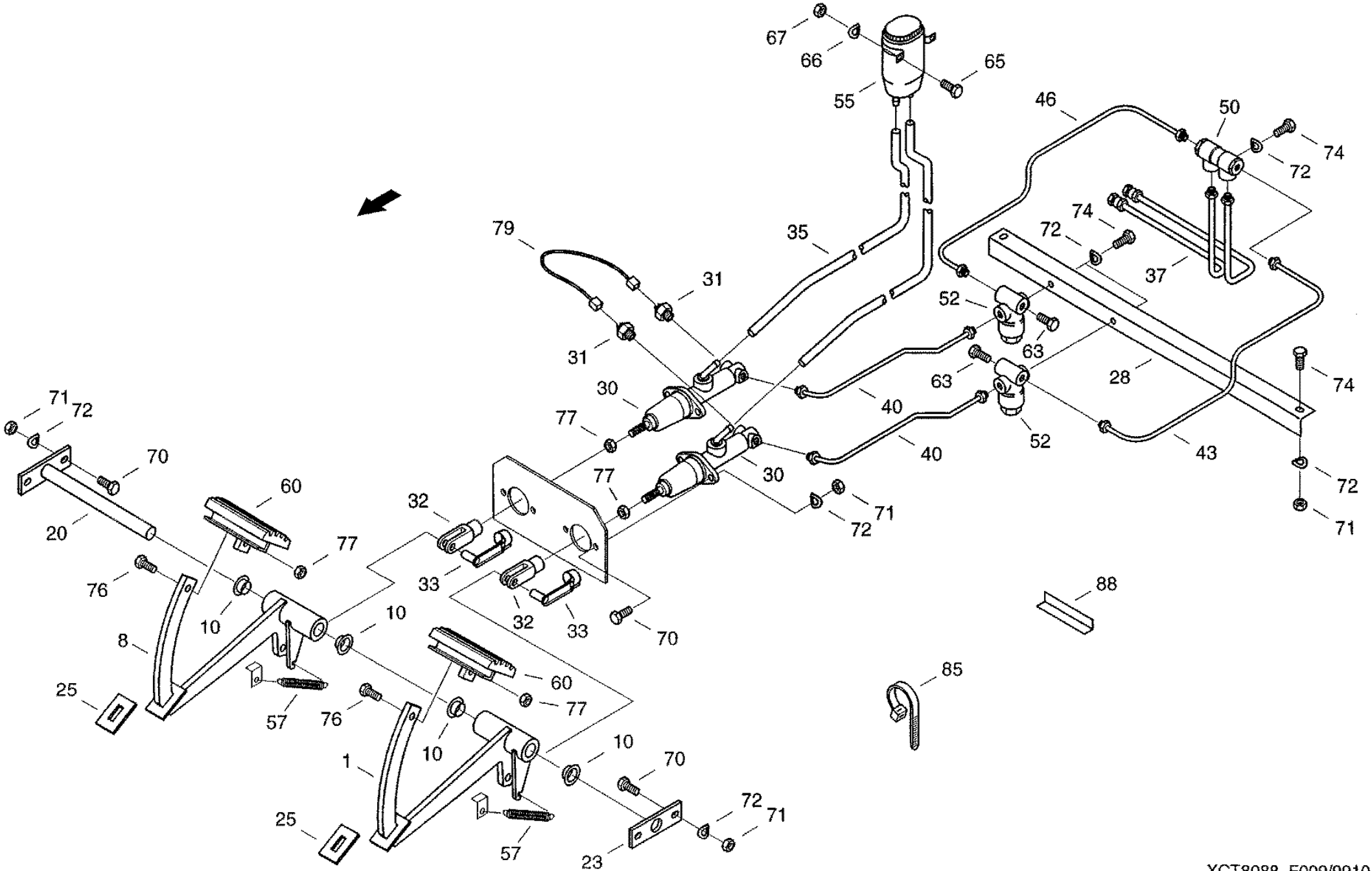

XCT8088_F009/9910

26.08.99

CF-80

Access ladder
лестница
Aufstieg

F010

REF.	PART NO.	ENGLISH	РУССКИЙ	DEUTSCH	REMARK	QTY
0010	614-10025	Hex bolt	винт с шестигранной головкой	Sechskantschraube	M10X25 8.8-A3C	2
0011	06577052	Locking washer	стопорная шайба	Sperrkantscheibe		2

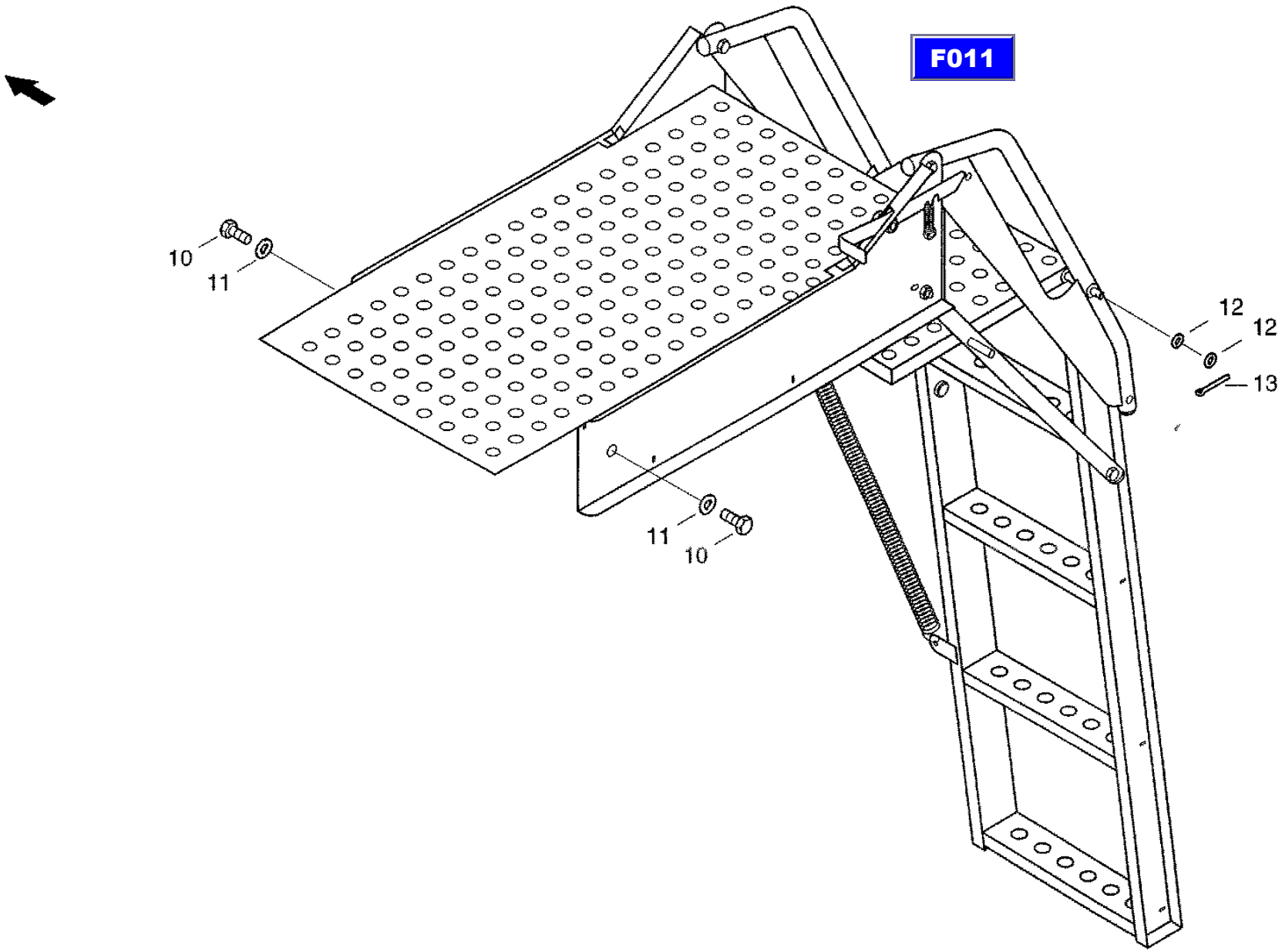

CT8088_F010/9910

25.11.99

CF-80

Access ladder, preassembled
лестница, предварительно смонтированная
Aufstieg VM

F011

REF.	PART NO.	ENGLISH	РУССКИЙ	DEUTSCH	REMARK	QTY
0003	31306047	Bottom	низ	Unterteil		1
0004	31306143	Upper Part	верх	Oberteil		1
0005	31306207	Upper Part	верх	Oberteil		1
0006	31306504	Connecting Rod	связь	Koppel		1
0007	31306512	Connecting Rod	связь	Koppel		1
0017	31304623	Through Bolt	стержень	Spille		1
0018	31304664	Through Bolt	стержень	Spille		1
0019	07633903	Bolt	болт	Bolzen	B12H11X75X68 ST-A3C	2
0020	07633911	Bolt	болт	Bolzen	B12H11X80X75 ST-A3C	2
0025	895-11012	Washer	шайба	Scheibe	13ST-A3C	20
0026	733-3220	Splint pin	шплинт	Splint	3,2X20 ST-A3C	16
0030	006735766	Tension spring	пружина растяжения	Zugfeder		1
0031	060533003	Covering Cap	колпак	Abdeckkappe		8

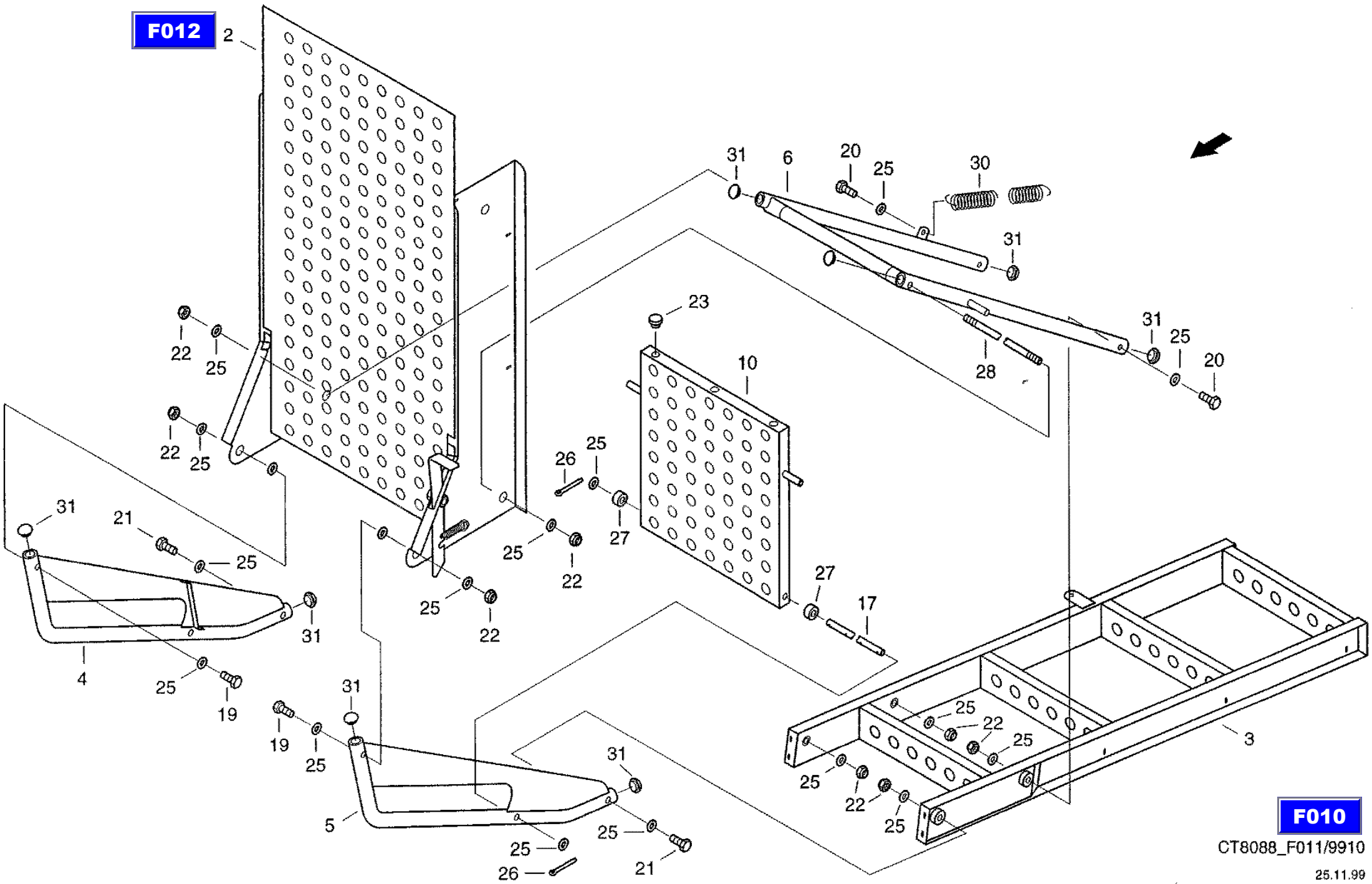
F012
2
31
6
20
25
30
31
22
25
23
10
28
31
25
20
22
25
26
25
27
31
21
25
25
22
27
17
31
4
25
19
31
19
25
5
31
25
25
26
21
25
22
25
25
22
25
3
F010
CT8088_F011/9910
25.11.99

CF-80

Ladder holder preassembled
опора лестницы, предварительно смонтированная
Aufstiegstraeger VM

F012

REF.	PART NO.	ENGLISH	РУССКИЙ	DEUTSCH	REMARK	QTY
0001	31304551	Ladder Holder	опора подножки	Aufstiegstraeger		1
0030	31306481	Latch	фиксатор	Riegel		1
0040	006702196	Tension spring	пружина растяжения	Zugfeder		1
0041	614-5025	Hex Bolt	винт с шестигранной головкой	Sechskantschraube	M5X25 8.8-A3C	1
0042	825-1405	Hex. nut	шестигранная гайка	Sechskantmutter	M5 8-A3C	2
0043	614-10030	Hex boll	винт с шестигранной головкой	Sechskantschraube	M10X30 8.8-A3C	1
0044	97012032	hex. nut	шестигранная гайка	Sechskantmutter	M10 8-A3C	1
0045	825-1410	Hex nut	шестигранная гайка	Sechskantmutter	M10 8-A3C	1

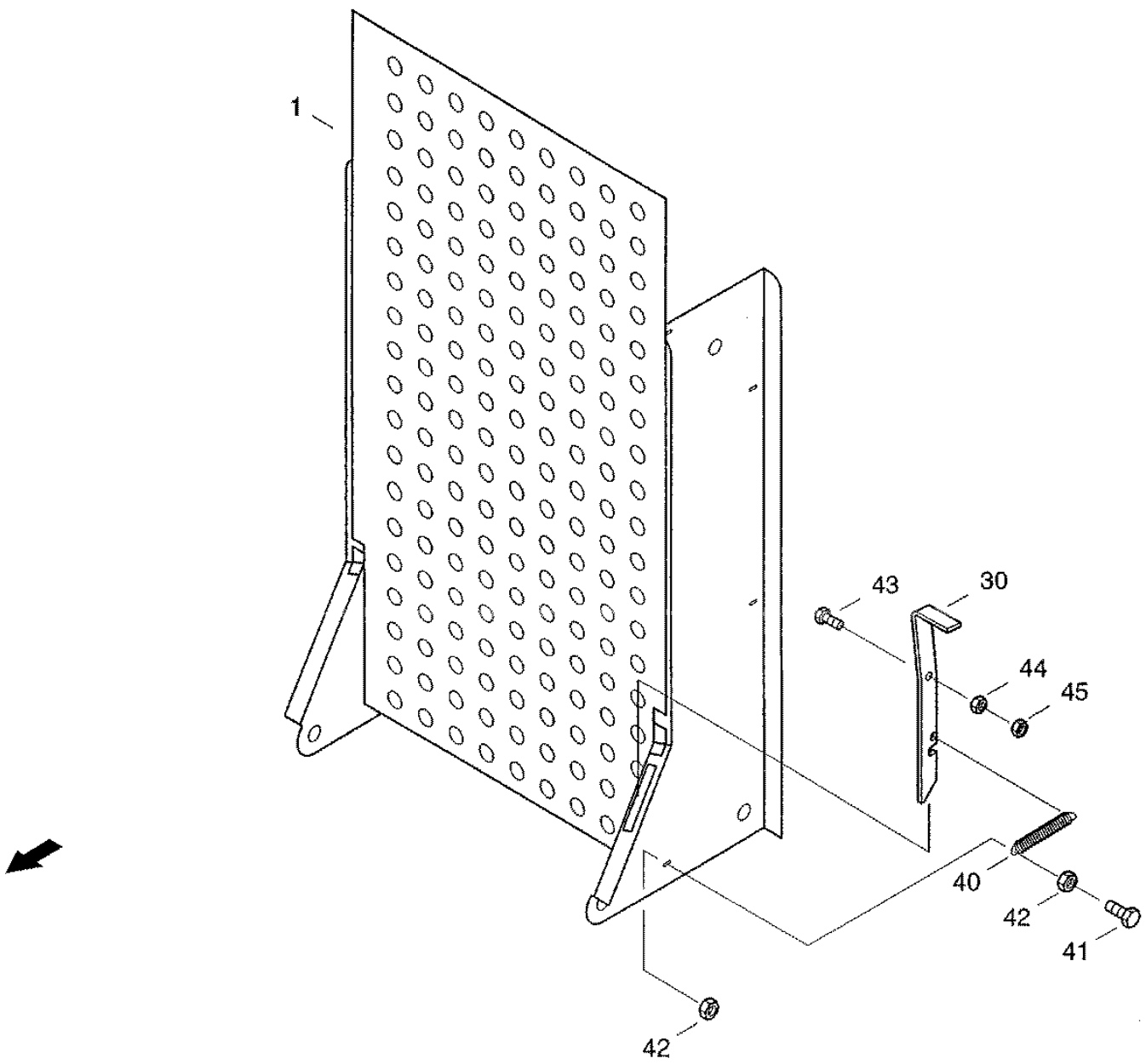

F011

XCT8088_F012/9910

23.11.99

CF-80

Air condition
кондиционер
Klimaanlage

F013

REF.	PART NO.	ENGLISH	РУССКИЙ	DEUTSCH	REMARK	QTY
0021	31314504	Hose	шланг кондиционера	Klimaschlauch		1
0022	31314512	Hose	шланг кондиционера	Klimaschlauch		1
0023	31314498	Hose	шланг кондиционера	Klimaschlauch		1
0045	060516687	Armature	арматура	Armatur		1
0046	060511184	Filler fittings	арматура	Fuellarmatur		1
0048	060511151	Armature	арматура	Armatur		1
0049	060511176	Filler fittings	арматура	Fuellarmatur		1
0051	060511143	Armature	арматура	Armatur		2

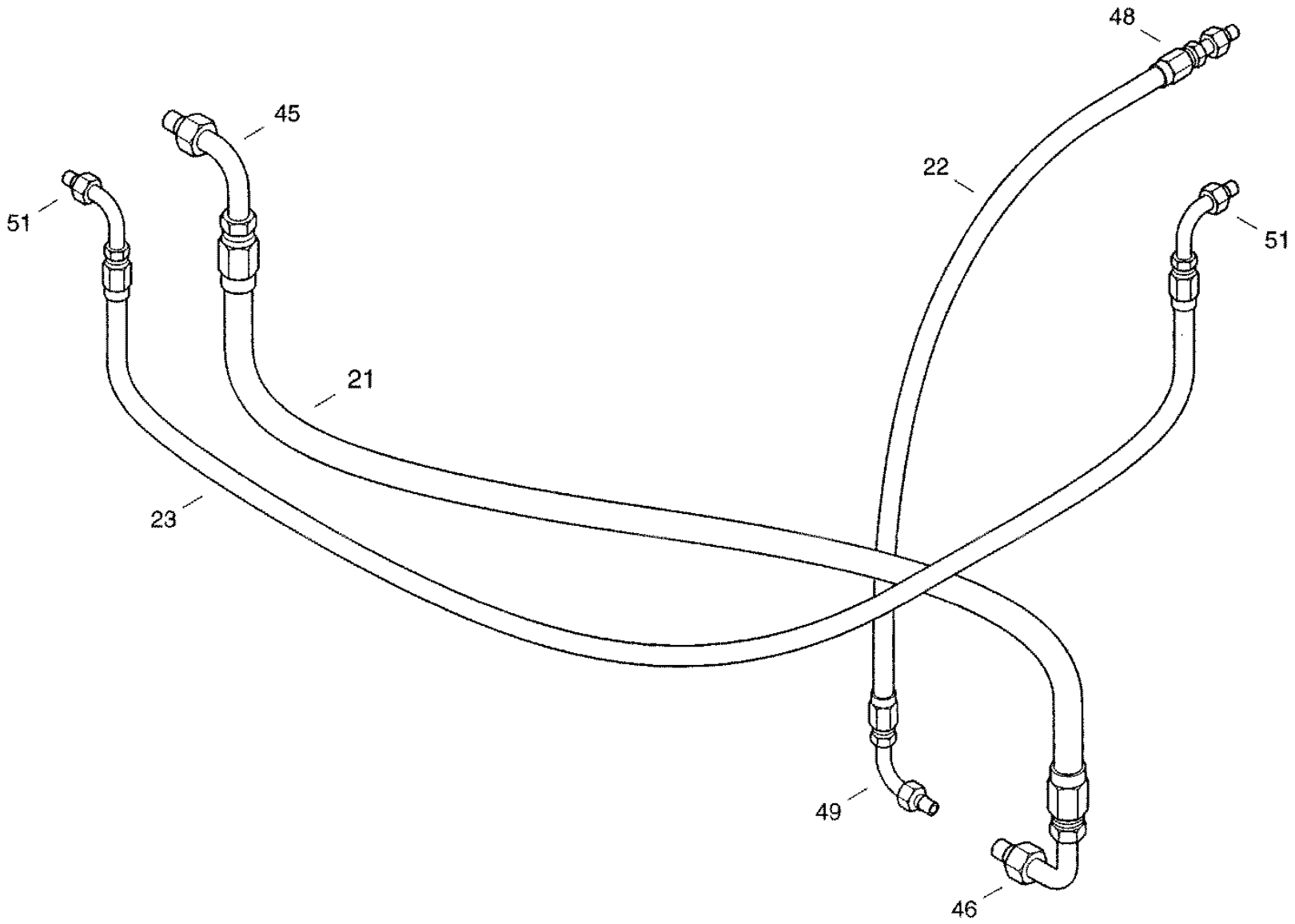

XCT8088_F013/9910

24.11.99

CF-80

Pump A4VG125
насос A4VG125
Pumpe A4VG125

G001

REF.	PART NO.	ENGLISH	РУССКИЙ	DEUTSCH	REMARK	QTY
0001	061068107	variable Delivery Pump	насос с поворотными лопастями	Verstellpumpe		1
0005	060516910	Screwing connection	резьбовой штуцер	Einschraubstutzen		1
0006	060515276	Screwing connection	резьбовой штуцер	Einschraubstutzen		1
0007	060516896	Screwing connection	резьбовой штуцер	Einschraubstutzen		1
0008	003609111	W-type fitting	угловое резьбовое соединение	Winkelverschraubung		1
0009	060522017	G-fitting	резьбовое соединение G	G-verschraubung		1
0010	03435018	Slewing Fitting	поворотное винтовое соединение	Schwenkverschraubung		1
0011	060525743	G-fitting	резьбовое соединение G	G-verschraubung		1
0012	003433522	Fitting	резьбовое соединение L	L-verschraubung		1
0015	060522435	Screwing	измерит, резьбовое соед.	Messverschraubung		1

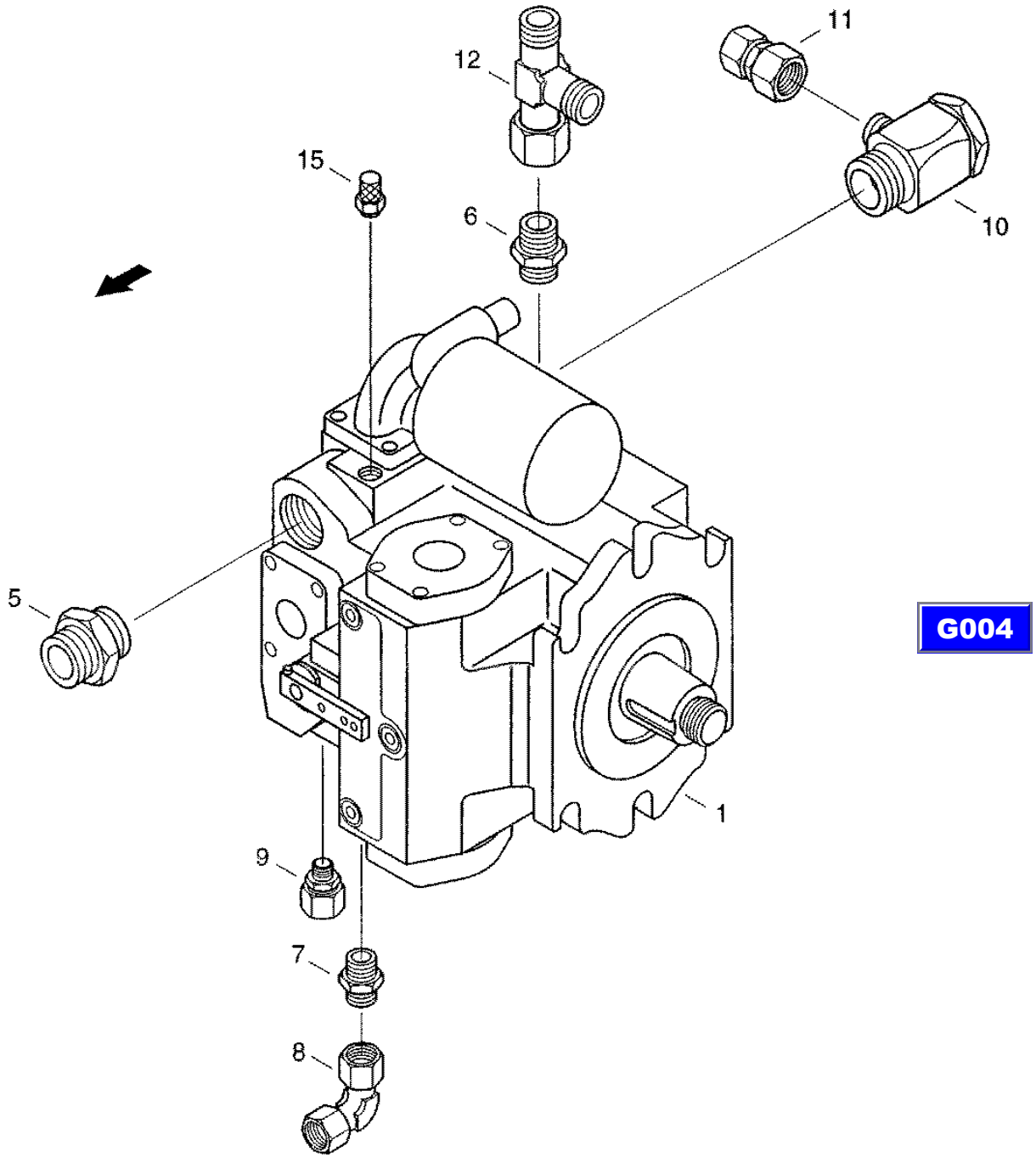

G004

XCT8088_G001/9910

08.11.99

CF-80

Pump A10VO45
насос A10VO45
Pumpe A10VO45

G002

REF.	PART NO.	ENGLISH	РУССКИЙ	DEUTSCH	REMARK	QTY
0001	072072238	Variable delivery pump	насос с поворотными лопастями	Verstellpumpe		1
0005	060522025	Screwing connection	резьбовой штуцер	Einschraubstutzen		1
0006	003784961	Screwing connection	резьбовой штуцер	Einschraubstutzen		1
0007	060533575	Screw Connection	резьбовое соединение T	T-verschraubung		1
0008	060150408	G-fitting	резьбовое соединение G	6-verschraubung		1
0010	060521797	Screwing	измерит, резьбовое соед.	Messverschraubung		1

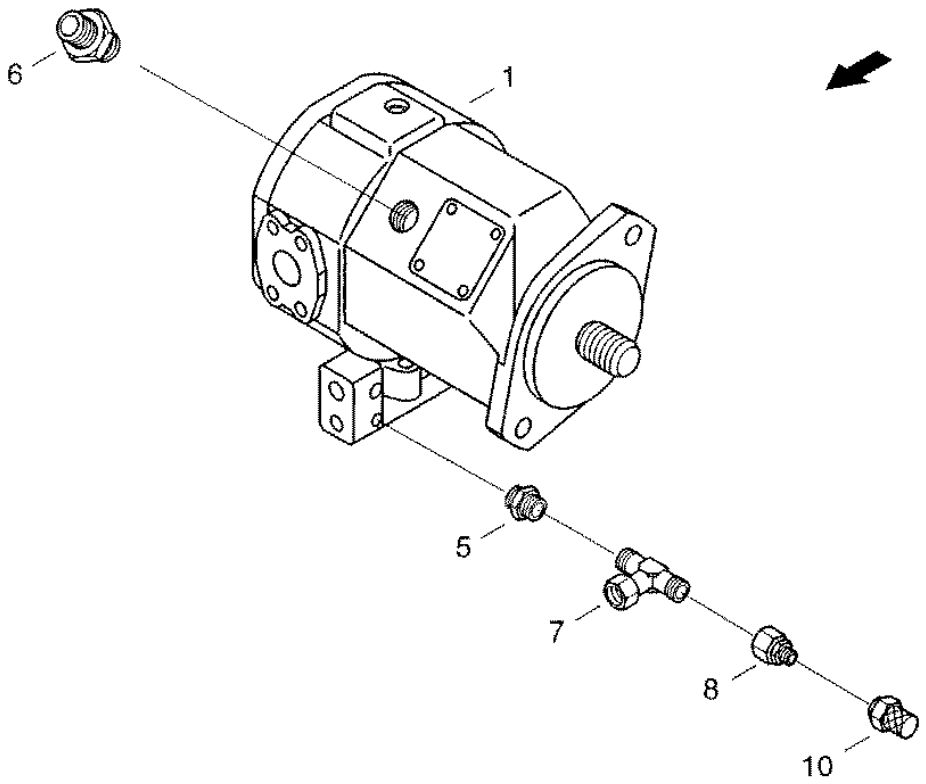

G004

XCT8088_G002/9910

08.11.99

CF-80

Pump A10VG18, cpl
насос, A10VG18 в сборе
Pumpe A10VG18, Kpl

G003

REF.	PART NO.	ENGLISH	РУССКИЙ	DEUTSCH	REMARK	QTY
0001	03001068	Variable Delivery Pump	насос с поворотными лопастями	Verstellpumpe		1
0005	003433475	Screwing connection	резьбовой штуцер	Einschraubstutzen		1
0006	060525237	Screwing connection	резьбовой штуцер	Einschraubstutzen		2
0007	060516847	Screwing connection	резьбовой штуцер	Einschraubstutzen		1
0010	060522435	Screwing	измерит, резьбовое соед.	Messverschraubung		1

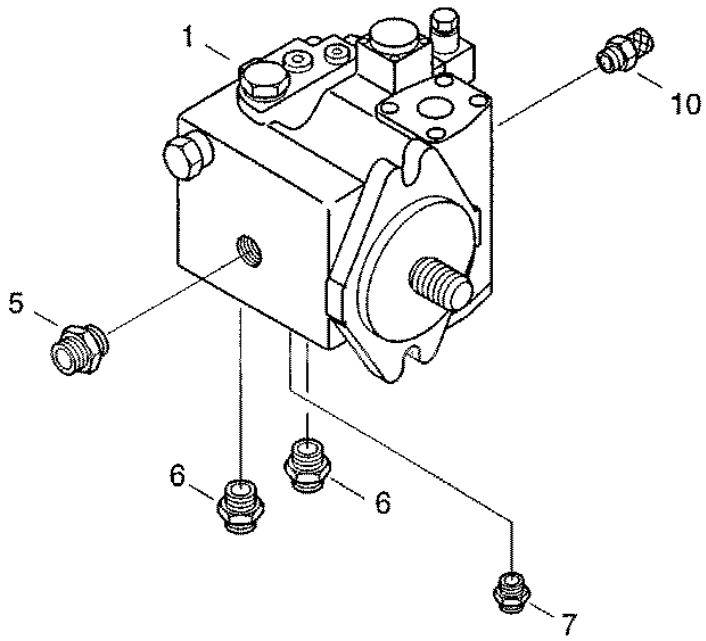

G004

XCT8088_G003/9910

08.11.99

CF-80

Pump unit
насосный блок
Pumpeneinheit

G004

REF.	PART NO.	ENGLISH	РУССКИЙ	DEUTSCH	REMARK	QTY
0021	061068277	Tension Bolt	стяжной болт	Spannbolzen		1
0022	061068285	Tension Angle	зажимной угольник	Spannwinkel		1
0027	864-5016	Cheese-head screw	болт с цилиндрической головкой	Zylinderschraube	M5X16 8.8-A3C	2
0028	892-11005	Spring Ring	пружинное кольцо	Federring	A5 FST-A3C	2
0044	825-1416	Hex nut	шестигранная гайка	Sechskantmutter	M16 8-A3C	5
0057	006335366	Hex bolt	винт с шестигранной головкой	Sechskantschraube	M16X35 8.8-A3A	2
0058	006576043	Locking washer	стопорная шайба	Sperrkantscheibe		2
0059	895-11016	Washer	шайба	Scheibe	17 ST-A3C	2
0060	825-1416	Hex nut	шестигранная гайка	Sechskantmutter	M16 8-A3C	2
0065	97058015	Yoke	головка вилки	Gabelkopf	G16X32 9S20KA3C	1
0066	728-1640	Bolt	болт	Bolzen	B16H11X40X34 ST-A3C	1
0067	895-11016	Washer	шайба	Scheibe	17 ST-A3C	2
0068	06401520	Splint pin	шплинт	Splint	4X25 ST-A3C	1
0085	06549860	Hose Line	соединительный шланг	Schlauchleitung		1
0086	06549395	Hose Line	соединительный шланг	Schlauchleitung		1
0087	06549401	Hose Line	соединительный шланг	Schlauchleitung		1
0088	06549418	Hose Line	соединительный шланг	Schlauchleitung		1
0090	03440064	Screwing Connection	резьбовой штуцер	Einschraubstutzen		1
0091	003433530	W-type fitting	угловое резьбовое соединение	Winkelverschraubung		1
0092	003433828	Fitting	Т-редуктор	T-reduzierung		1
0130	06707143	Tension Spring	пружина растяжения	Zugfeder		1
0131	31301766	Threaded Pin	резьбовой стержень	Gewindestab		1
0132	31301774	Threaded Pin	резьбовой стержень	Gewindestab		1
0133	31301782	Spacer Piece	распорка	Distanzstueck		1
0134	31301790	Plate	контрольный диск	Massblech		1

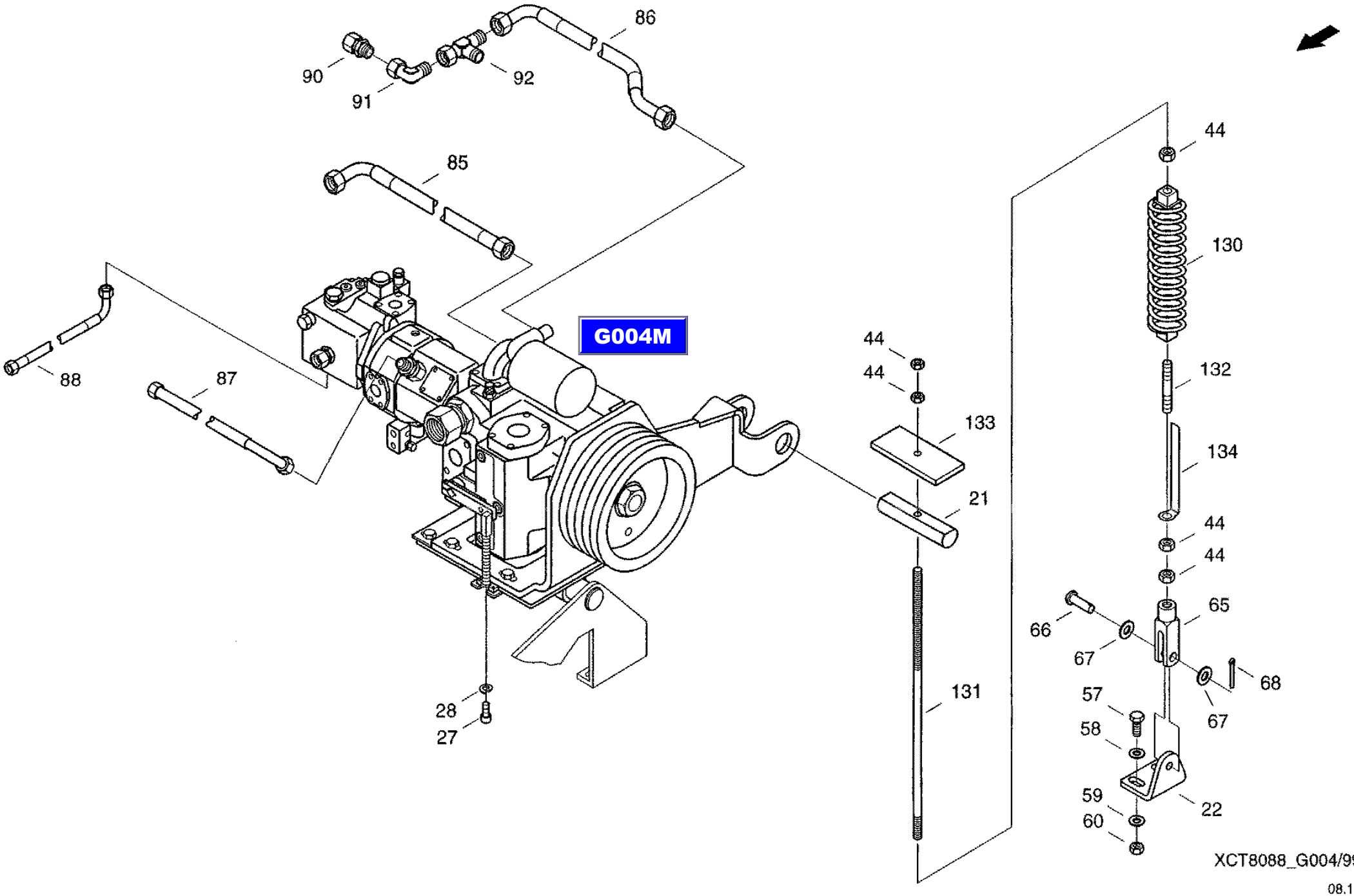

XCT8088_G004/9910

08.11.99

CF-80

Pump unit, preassembled
насосный блок, предварительно смонтированный
Pumpeinheit VM

G004M

REF.	PART NO.	ENGLISH	РУССКИЙ	DEUTSCH	REMARK	QTY
0011	061068156	Frame	рама насоса	Pumpenrahmen		1
0012	061068211	Rocking Console	поворотная консоль	Schwenkkonsol		1
0013	072010153	Axle lube	кожух полуоси	Achsrohr		1
0018	061068252	Pulley	шкив	Riemenscheibe		1
0025	31286105	Control Lever	рычаг управления	Steuerhebel		1
0026	061068180	Connecting Plate	шарнирно соединенный щиток	Anlenkblech		1
0030	060522396	Washer	шайба	Scheibe	36-A3C	1
0031	060522402	Spring ring	пружинное кольцо	Federring	B36-FST-A3C	1
0032	060522410	Hex nut	шестигранная гайка	Sechskantmutter	M36X3 A3C	1
0035	614-8025	Hex bolt	винт с шестигранной головкой	Sechskantschraube	M8X25 8.8-A3C	2
0036	06577028	Locking washer	стопорная шайба	Sperrkantscheibe		2
0037	614-12050	Hex bolt	винт с шестигранной головкой	Sechskantschraube	M12X50 8.8-A3C	2
0038	614-12040	Hex bolt	винт с шестигранной головкой	Sechskantschraube	M12X40 8.8-A3C	2
0039	006576084	Locking washer	стопорная шайба	Sperrkantscheibe		4
0040	021430261	Washer	шайба	Scheibe		4
0041	825-1412	Hex nut	шестигранная гайка	Sechskantmutter	M12 8-A3C	4
0048	614-20040	Hex Bolt	винт с шестигранной головкой	Sechskantschraube	M20X40 8.8-A3C	2
0049	31285981	Washer	шайба	Scheibe		2
0051	020464544	Sliding bush	гильза	Gleitbuchse		2
0052	003640754	Grease nipple	пресс-масленка с конич. гол.	Kegelschmiernippel	CM8X1	1
0053	021422792	Washer	шайба	Scheibe		2
0054	800-1140	Snap ring	стопорное кольцо	Sicherungsing	40X1,75 FST	2
0076	864-12030	Cheese-head screw	болт с цилиндрической головкой	Zylinderschraube	M12X30 8.8-A3C	4
0077	895-11012	Washer	шайба	Scheibe	13ST-A3C	4

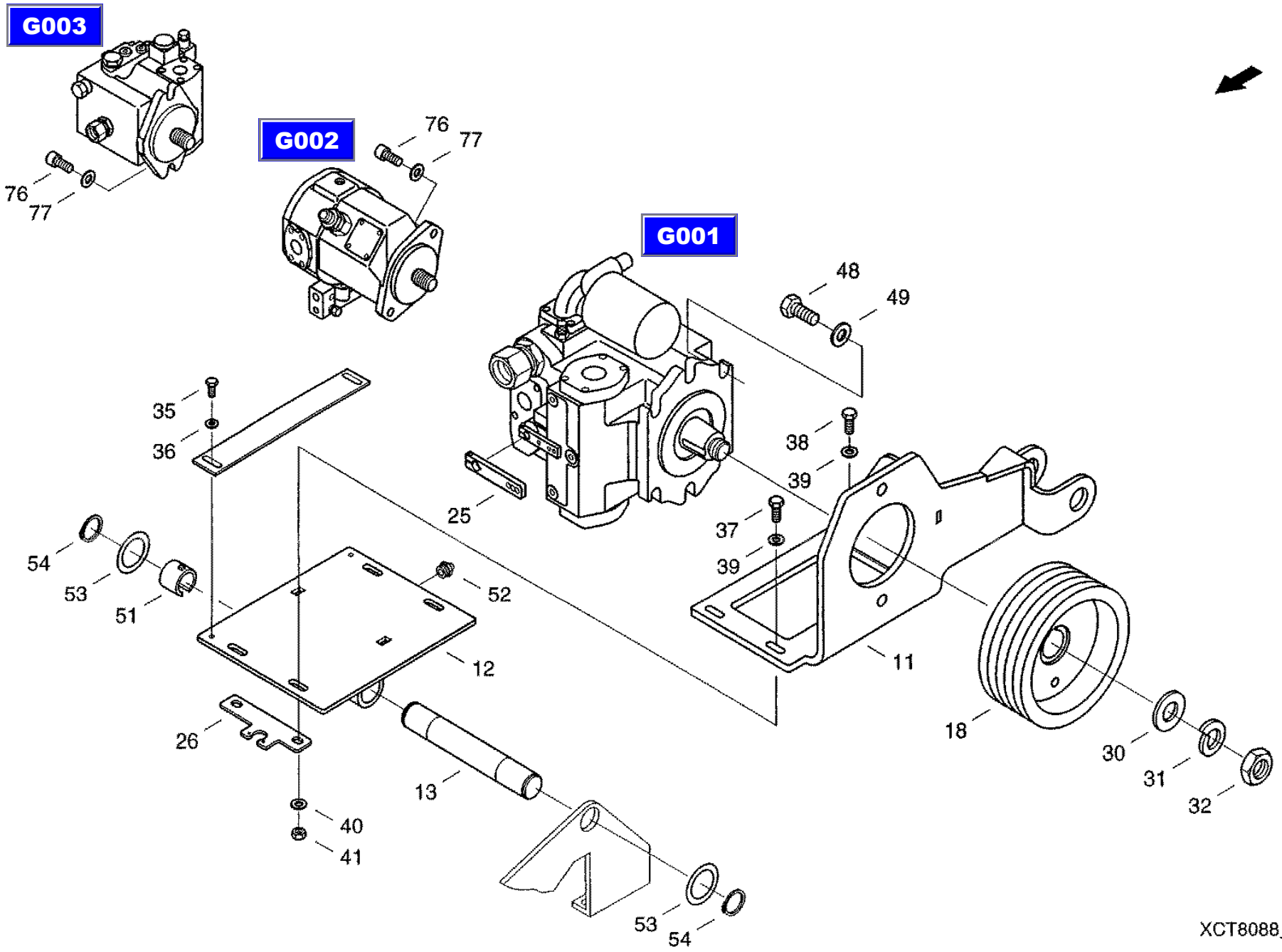

XCT8088_G004M/9910

04.11.99

CF-80

Low-pressure hydraulic equipment
гидравлика низкого давления
Niederdruckhydraulik

G005

REF.	PART NO.	ENGLISH	РУССКИЙ	DEUTSCH	REMARK	QTY
0002	03128852	Lp Valve	4-ход. клапан низкого давления	Nd-ventil-4x		1
0006	03128836	Cylinder	цилиндр	Zylinder		1
0007	03128844	Cylinder	цилиндр	Zylinder		2
0010	06549457	Hose Line	соединительный шланг	Schlauchleitung		1
0011	06549465	Hose Line	соединительный шланг	Schlauchleitung		1
0012	060529546	Hose line	соединительный шланг	Schlauchleitung		1
0014	06549836	Hose Line	соединительный шланг	Schlauchleitung		1
0015	06549828	Hose Line	соединительный шланг	Schlauchleitung		1
0016	06549811	Hose Line	соединительный шланг	Schlauchleitung		1
0017	06549803	Hose Line	соединительный шланг	Schlauchleitung		1
0024	825-1406	Hex nut	шестигранная гайка	Sechskantmutter	M6 8-A3C	2
0026	614-6035	Hex bolt	винт с шестигранной головкой	Sechskantschraube	M6X35 8.8-A3C	2
0027	06577036	Locking washer	стопорная шайба	Sperrkantscheibe		2
0035	003791317	Cable Tie	ср-во для бандаж.пучков каб.	Kabelbinder		10
0040	03436357	Right-angle screwing	резьбовое соединение L	L-verschraubung		2
0041	03435895	Screw connection	резьбовое соединение T	T-verschraubung		2
0042	03436654	Measurement connection	измерительное подключение	Messanschluss		1
0050	060524308	Hose line	соединительный шланг	Schlauchleitung		1
0060	060200113	Throttle	дроссель	Drossel		4
0061	003649842	Closing plug	коническая резьбовая пробка	Verschlusskegel		2
0062	003601186	Tube connection nut	накидная гайка	Ueberwurfmutter		2

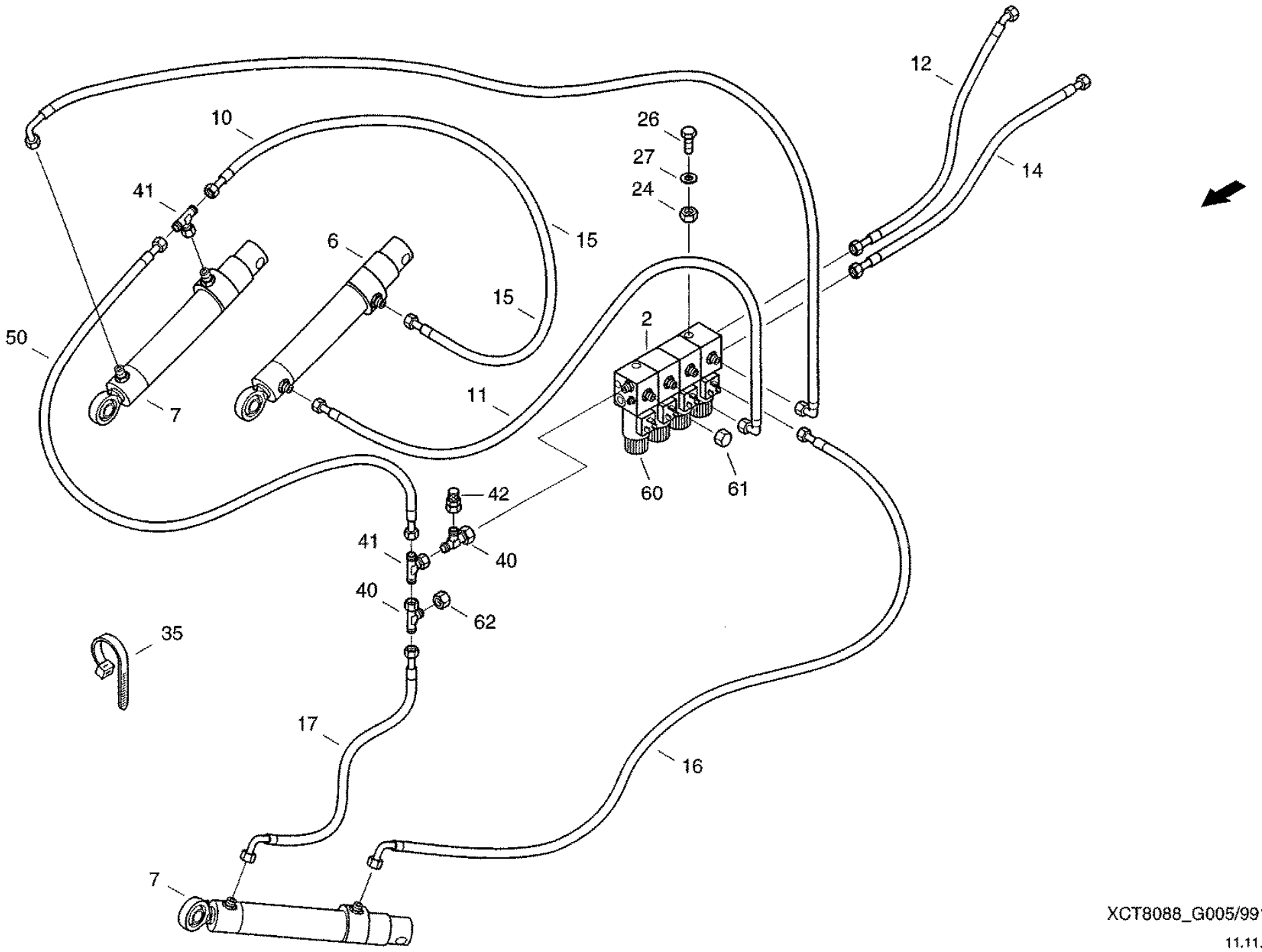

XCT8088_G005/9910

11.11.99

CF-80

Travel gear hydraulic equipment
гидравлика механизма перемещения
Fahrhydraulik

G007

REF.	PART NO.	ENGLISH	РУССКИЙ	DEUTSCH	REMARK	QTY
0004	03435565	Adapter Flow Reduc.	конический редуктор	Konus-reduzierung		1
0005	03435774	Screwing Connection	резьбовой штуцер	Einschraubstutzen		1
0006	003793497	Non-return valve	обратный клапан	Rueckschlagventil		1
0007	003793511	Closing plug	коническая резьбовая пробка	Verschlusskegel		1
0008	003793503	Tube connection nut	накидная гайка	Ueberwurfmutter		1
0009	03435122	Screw Connection	резьбовое соединение T	T-verschraubung		1
0010	03433852	Fitting	редуктор T	T-reduzierung		1
0011	03435026	Fitting	редуктор T	T-reduzierung		1
0012	060518270	Half-flange	полуфланец Sae	Sae-flanschhaelfte		8
0013	862-14050	Cheese-head Screw	болт с цилиндрической головкой	Zylinderschraube	M14X50 12.9-A3C	12
0014	060519327	Spring ring	пружинное кольцо	Federring	B14-FST-A3C	16
0015	060516445	Sealing ring	уплотнительное кольцо	Dichtring		4
0016	97106302	Hex Bolt	винт с шестигранной головкой	Sechskantschraube	M14X50 10.9	4
0022	06549481	Hose Line	соединительный шланг	Schlauchleitung		1
0023	06549498	Hose Line	соединительный шланг	Schlauchleitung		1
0024	06544028	Hose Line	соединительный шланг	Schlauchleitung		2
0026	02818684	Cpl. Pipe	трубопровод	Rohrleitung		1
0027	02818692	Cpl. Pipe	трубопровод	Rohrleitung		1
0028	31305938	Bracket	держатель Fh-5	Halter Fh-5		2
0032	31301620	Bracket	держатель Fh-4	Halter Fh-4		1
0033	864-10020	Cheese-head screw	болт с цилиндрической головкой	Zylinderschraube	M10X20 8.8-A3C	2
0034	006576115	Locking ring	стопорное кольцо	Sperrkantring		2
0036	003782277	Hex bolt	винт с шестигранной головкой	Sechskantschraube	M10X16010.9-A3C	2
0040	06513745	Clamp Body	корпус зажима	Schellenkoerper		4
0041	06513761	Cover Plate	кожух	Deckplatte		4
0042	814-6070	Hex Bolt	винт с шестигранной головкой	Sechskantschraube	M6X70 8.8-A3C	8
0045	06648156	Clamping halves	пара полузажимов	Klemmhaelftenpaar	L-KP-2-R-18PP	2
0046	06647540	Cover plate	кожух	Deckplatte	L-DP-2W1	2
0047	814-6035	Hex Bolt	винт с шестигранной головкой	Sechskantschraube	M6X35 8.8-A3C	4
0050	07070992	Cable band	ср-во для бандаж.пучков каб.	Kabelbinder		10

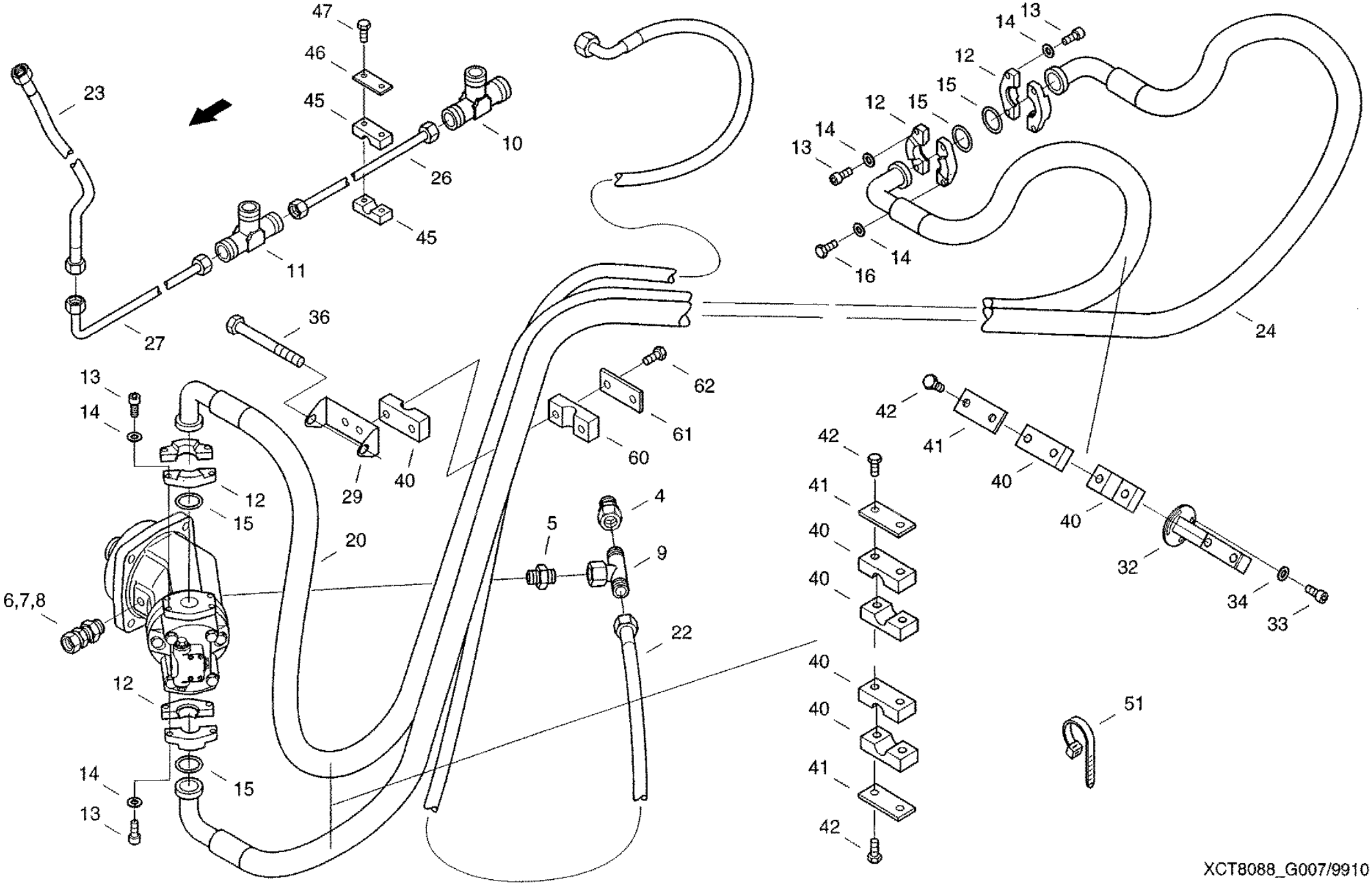

XCT8088_G007/9910

30.11.99

CF-80

Travel gear hydraulic equipment
гидравлика механизма перемещения
Fahrhydraulik

G007

REF.	PART NO.	ENGLISH	РУССКИЙ	DEUTSCH	REMARK	QTY
0051	07074658	Cable band	ср-во для бандаж.пучков каб.	Kabelbinder		5
0060	06648332	Clamping Halves	пара полузажимов	Klemmhaelftenpaar	S-KP-4-E-48.3 PP	6
0061	06648340	Cover Plate	кожух	Deckplatte	S-DP-A-4W1-ZN	6
0062	614-12100	Hex bolt	винт с шестигранной головкой	Sechskantschraube	M12X100 8.8-A3C	12

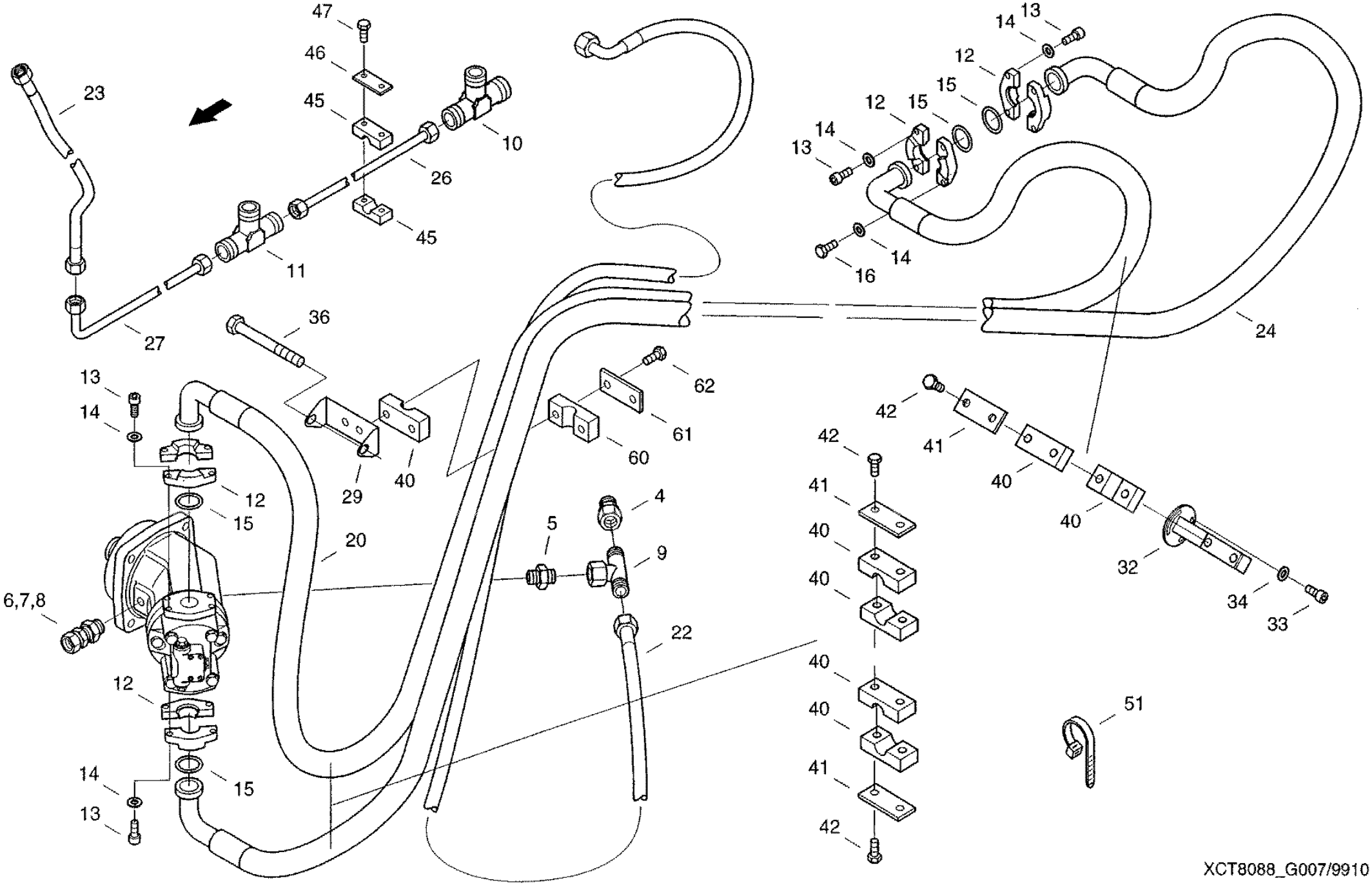

XCT8088_G007/9910

30.11.99

CF-80

Working hydraulics
рабочая гидравлика
Arbeitshydraulik

G008

REF.	PART NO.	ENGLISH	РУССКИЙ	DEUTSCH	REMARK	QTY
0007	03211872	Clutch	муфта	Kupplung		1
0010	072052267	Check valve	запорный клапан Cc	Cc-sperrventil		1
0011	061068010	Flow Control Valve	регулировочный клапан потока	Stromregelventil		1
0013	060516197	Screwing connection	резьбовой штуцер	Einschraubstutzen		1
0014	060531813	Screwing connection	резьбовой штуцер	Einschraubstutzen		1
0015	060523508	Fitting	соединительный патрубок	Verbindungsstutzen		1
0016	03433467	Screwing Connection	резьбовой штуцер	Einschraubstutzen		2
0020	061067870	Cylinder	цилиндр	Zylinder		2
0021	061067887	Cylinder	цилиндр	Zylinder		1
0026	31290296	Bracket	крепление	Halter		1
0027	31290288	Bracket	крепление	Halter		2
0030	02818643	Cpl. Pipe	трубопровод	Rohrleitung		1
0031	02818651	Cpl. Pipe	трубопровод	Rohrleitung		1
0032	02818627	Cpl. Pipe	трубопровод	Rohrleitung		1
0033	02818635	Cpl. Pipe	трубопровод	Rohrleitung		1
0034	02818274	Cpl. Pipe	трубопровод	Rohrleitung		1
0035	02818450	Cpl. Pipe	трубопровод	Rohrleitung		2
0036	02818282	Cpl. Pipe	трубопровод	Rohrleitung		1
0037	02818241	Cpl. Pipe	трубопровод	Rohrleitung		1
0038	02818233	Cpl. Pipe	трубопровод	Rohrleitung		1
0039	02818467	Cpl. Pipe	трубопровод	Rohrleitung		1
0040	02818602	Cpl. Pipe	трубопровод	Rohrleitung		1
0041	02818610	Cpl. Pipe	трубопровод	Rohrleitung		2
0042	02818258	Cpl. Pipe	трубопровод	Rohrleitung		1
0043	02818290	Cpl. Pipe	трубопровод	Rohrleitung		1
0044	02818305	Cpl. Pipe	трубопровод	Rohrleitung		1
0045	02818387	Cpl. Pipe	трубопровод	Rohrleitung		1
0046	02818362	Cpl. Pipe	трубопровод	Rohrleitung		1
0047	02818313	Cpl. Pipe	трубопровод	Rohrleitung		1
0048	02818370	Cpl. Pipe	трубопровод	Rohrleitung		1

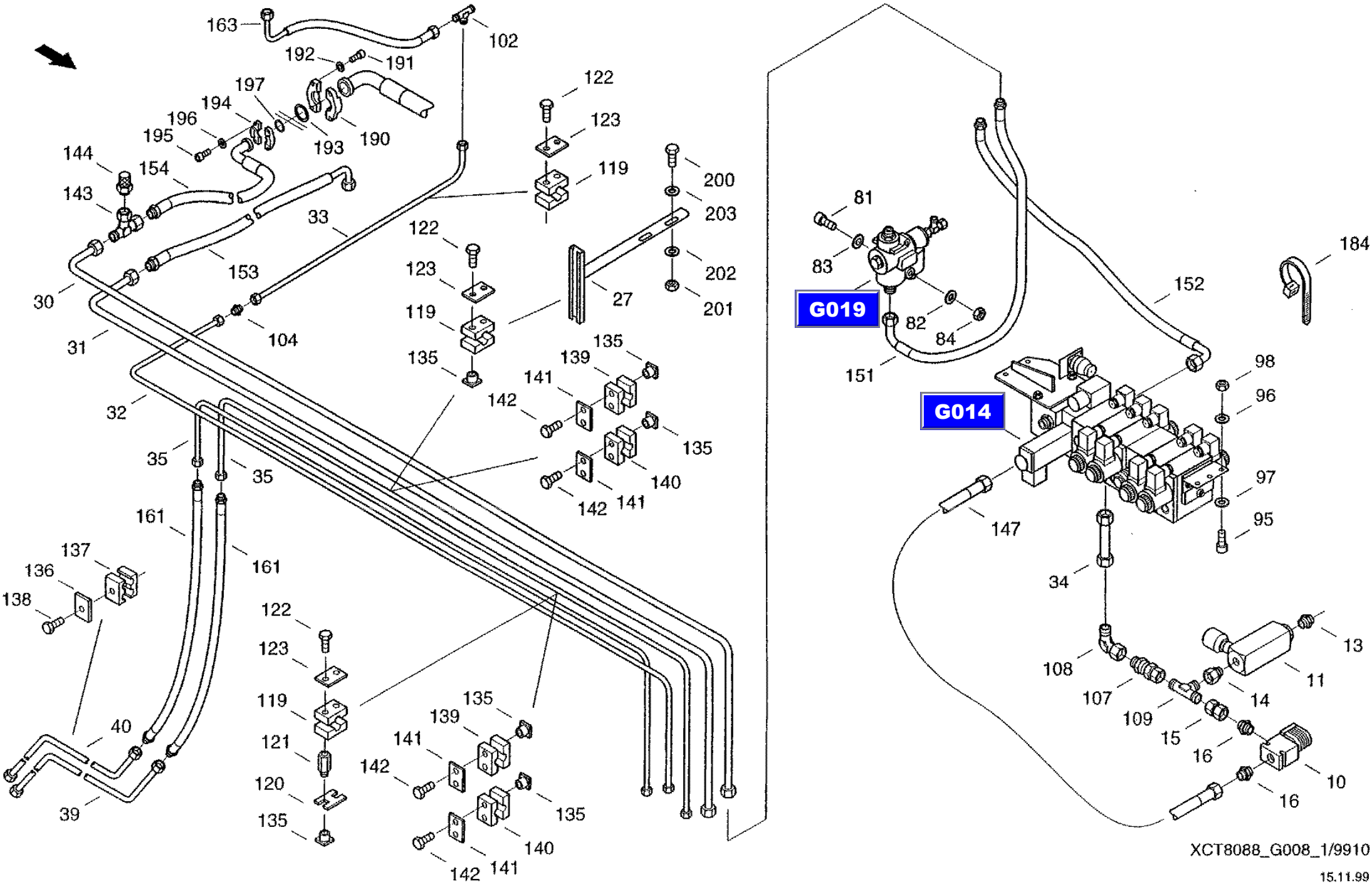
163
102
192
191
197
194
196
195
193
190
144
154
143
33
153
30
31
104
122
123
119
200
203
202
201
27
135
139
141
142
140
32
35
161
137
136
138
40
39
G019
81
83
82
84
151
152
184
G014
98
96
97
95
147
34
108
107
109
15
16
14
13
11
10
XCT8088_G008_1/9910
15.11.99

CF-80

Working hydraulics
рабочая гидравлика
Arbeitshydraulik

G008

REF.	PART NO.	ENGLISH	РУССКИЙ	DEUTSCH	REMARK	QTY
0049	02818395	Cpl. Pipe	трубопровод	Rohrleitung		1
0050	02818161	Cpl. Pipe	трубопровод	Rohrleitung		1
0051	02818153	Cpl. Pipe	трубопровод	Rohrleitung		1
0052	02818186	Cpl. Pipe	трубопровод	Rohrleitung		1
0053	02818178	Cpl. Pipe	трубопровод	Rohrleitung		1
0054	02818194	Cpl. Pipe	трубопровод	Rohrleitung		1
0055	02818225	Cpl. Pipe	трубопровод	Rohrleitung		1
0056	02818217	Cpl. Pipe	трубопровод	Rohrleitung		1
0076	003432722	Screwing connection	резьбовой штуцер	Einschraubstutzen		3
0077	864-8035	Cheese-head Screw	болт с цилиндрической головкой	Zylinderschraube	M8X35 8.8-A3C	4
0078	06577028	Locking washer	стопорная шайба	Sperrkantscheibe		4
0079	825-1408	Hex nut	шестигранная гайка	Sechskantmutter	M8 8-A3C	4
0080	03436010	Adapter Flow Reduc.	конусный редуктор	Konus-reduzierung		2
0081	864-8070	Cheese-head Screw	болт с цилиндрической головкой	Zylinderschraube	M8X70 8.8-A3C	2
0082	06577028	Locking washer	стопорная шайба	Sperrkantscheibe		2
0083	895-11008	Washer	шайба	Scheibe	8,4 ST-A3C	2
0084	825-1408	Hex nut	шестигранная гайка	Sechskantmutter	M8 8-A3C	2
0086	003432714	Screwing connection	резьбовой штуцер	Einschraubstutzen		2
0090	31290464	Bolt	болт	Bolzen		2
0091	31290472	Spacer Bush	распорная втулка	Distanzbuchse		4
0092	06404250	Splint pin	шплинт	Splint	8X63 ST-A3C	4
0095	864-8020	Cheese-head screw	болт с цилиндрической головкой	Zylinderschraube	M8X20 8.8-A3C	4
0096	06577028	Locking washer	стопорная шайба	Sperrkantscheibe		4
0097	895-11008	Washer	шайба	Scheibe	8,4 ST-A3C	4
0098	825-1408	Hex nut	шестигранная гайка	Sechskantmutter	M8 8-A3C	4
0101	060518213	Fitting	редуктор T	T-reduzierung		1
0102	03435026	Fitting	редуктор T	T-reduzierung		1
0103	03435540	Fitting	редуктор T	T-reduzierung		2
0104	060517550	Fitting	соединительный патрубок	Verbindungsstutzen		2
0105	003605792	Fitting	соединительный патрубок	Verbindungsstutzen		3

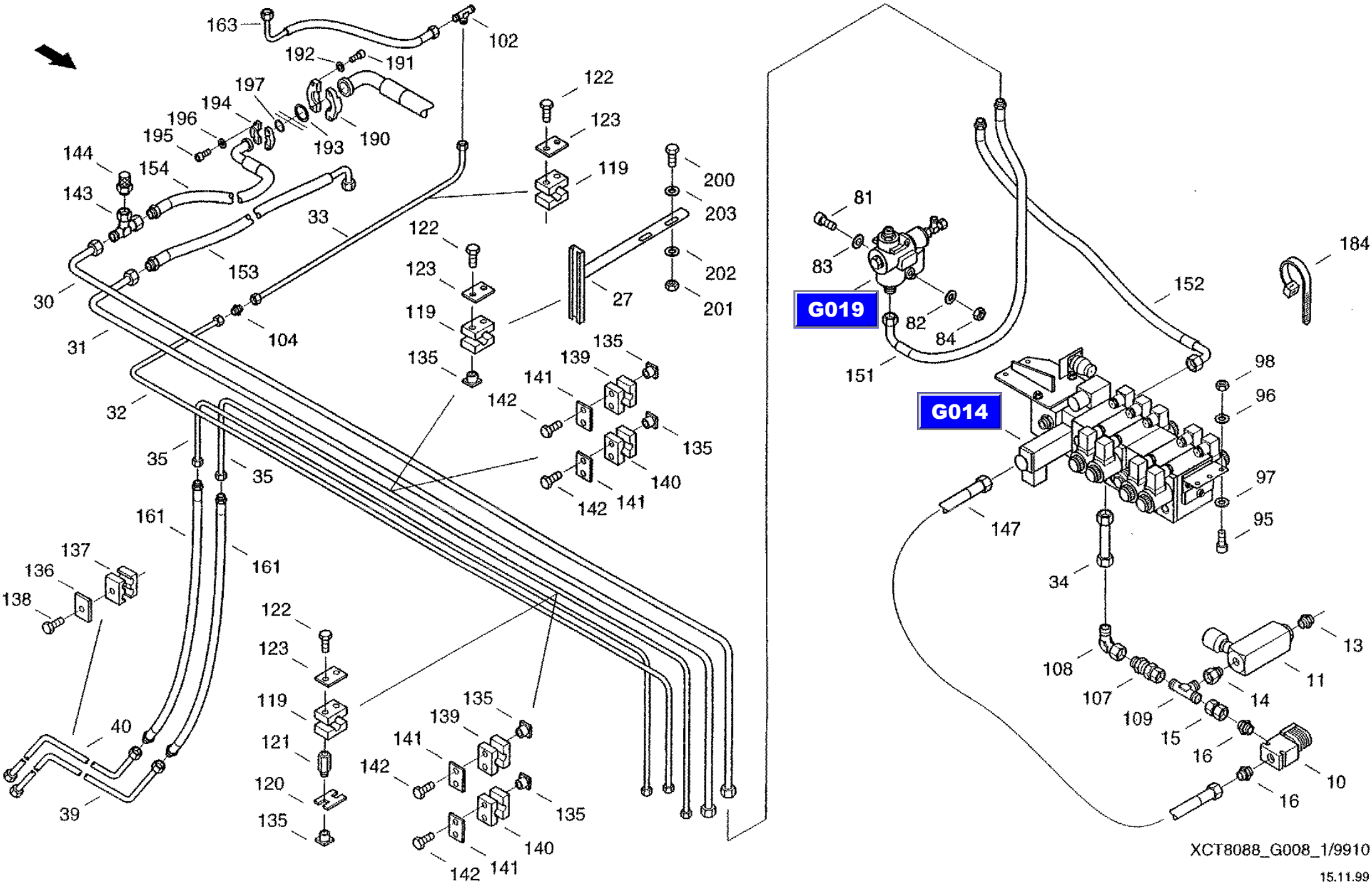
163
102
192
191
197
194
196
195
193
190
144
154
143
33
153
30
31
104
122
123
119
200
203
202
201
27
135
139
141
142
140
32
35
161
137
136
138
40
39
G019
81
83
82
84
151
152
184
G014
98
96
97
95
147
34
108
107
109
15
16
14
13
11
10
XCT8088_G008_1/9910
15.11.99

CF-80

Working hydraulics
рабочая гидравлика
Arbeitshydraulik

G008

REF.	PART NO.	ENGLISH	РУССКИЙ	DEUTSCH	REMARK	QTY
0107	060524084	Non-return valve	обратный клапан	Bueckschlagventil		1
0108	03433547	Threaded elbow joint	угловое резьбовое соединение	Winkelverschraubung		1
0109	03434515	Right-angle screwing	резьбовое соединение L	L-verschraubung		1
0119	006646283	Clamp body	корпус зажима	Schellenkoerper		15
0120	006646201	Lock plate	стопорная пластина	Sicherungsplatte		5
0121	006646154	Screw	сборочный винт	Aufbauschraube		10
0122	814-6035	Hex Bolt	винт с шестигранной головкой	Sechskantschraube	M6X35 8.8-A3C	20
0123	006646275	Cover plate	кожух	Deckplatte		10
0124	006646218	Clamp body	корпус зажима	Schellenkoerper		3
0125	006646187	Clamp body	корпус зажима	Schellenkoerper		8
0126	814-6035	Hex Bolt	винт с шестигранной головкой	Sechskantschraube	M6X35 8.8-A3C	11
0127	006646291	Cover plate	кожух	Deckplatte		11
0128	060520923	Clamp body	корпус зажима	Schellenkoerper		4
0129	006646267	Clamp body	корпус зажима	Schellenkoerper		2
0130	006646314	Clamp body	корпус зажима	Schellenkoerper		8
0131	814-6030	Hexagon head bolt	винт с шестигранной головкой	Sechskantschraube	M6X30 8.8-A3C	8
0132	06645684	Cover plate	кожух	Deckplatte	L-DP-0 W1	8
0133	006646195	Lock plate	стопорная пластина	Sicherungsplatte		3
0134	006646146	Screw	сборочный винт	Aufbauschraube		3
0135	006646138	Nut	гайка шины	Schienenmutter		40
0136	06647565	Cover plate	кожух	Deckplatte	2-DP-2 W1	2
0137	06513712	Clamp Body	корпус зажима	Schellenkoerper		2
0138	614-8035	Hex bolt	винт с шестигранной головкой	Sechskantschraube	M8X35 8.8-A3C	2
0139	006646033	Clamp body	корпус зажима	Schellenkoerper		4
0140	06645547	Clamping Halves	пара полузажимов	Klemmhaelftenpaar	L-KP-3-R-20 PP	4
0141	006646347	Cover plate	кожух	Deckplatte		8
0142	614-6040	Hexagon head bolt	винт с шестигранной головкой	Sechskantschraube	M6X40 8.8-A3C	16
143	3434580	Fitting	редуктор T	T-reduzierung		1 1
0144	060533157	Screwing	измерит, резьбовое соед.	Messverschraubung		1
0145	003793737	Hose line	соединительный шланг	Schlauchleitung		1

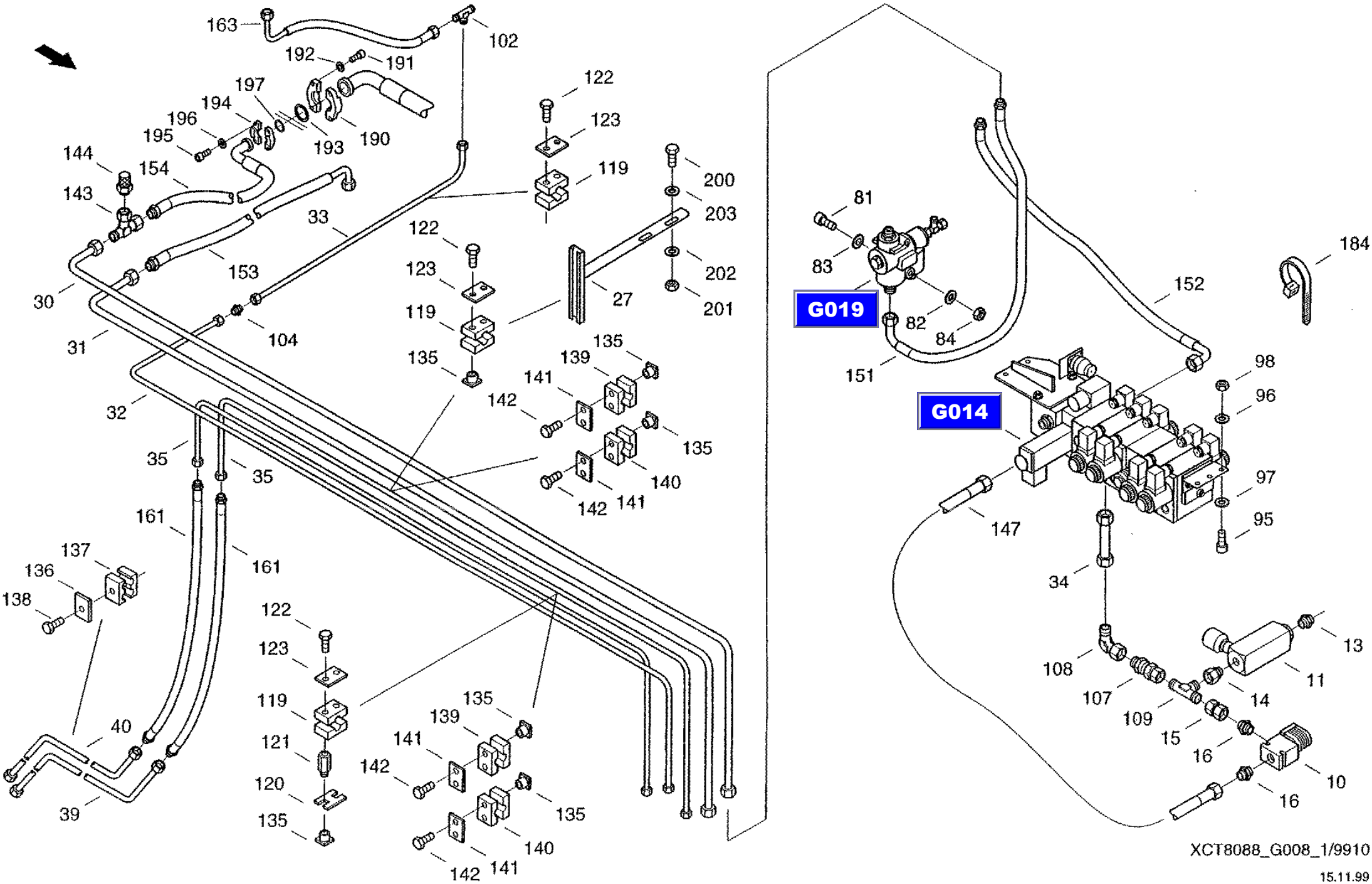
G019
G014
XCT8088_G008_1/9910
15.11.99

CF-80

Working hydraulics
рабочая гидравлика
Arbeitshydraulik

G008

REF.	PART NO.	ENGLISH	РУССКИЙ	DEUTSCH	REMARK	QTY
0146	060525438	Hose line	соединительный шланг	Schlauchleitung		1
0147	06541402	Hose Line	соединительный шланг	Schlauchleitung		1
0151	06549561	Hose Line	соединительный шланг	Schlauchleitung		1
0152	06549578	Hose Line	соединительный шланг	Schlauchleitung		1
0153	060529931	Hose line	соединительный шланг	Schlauchleitung		1
0154	06549594	Hose Line	соединительный шланг	Schlauchleitung		1
0155	06549600	Hose Line	соединительный шланг	Schlauchleitung		2
0156	06549617	Hose Line	соединительный шланг	Schlauchleitung		2
0157	06549625	Hose Line	соединительный шланг	Schlauchleitung		2
0158	06549633	Hose Line	соединительный шланг	Schlauchleitung		1
0159	06549641	Hose Line	соединительный шланг	Schlauchleitung		3
0160	06549658	Hose Line	соединительный шланг	Schlauchleitung		2
0161	06549666	Hose Line	соединительный шланг	Schlauchleitung		2
0162	060525421	Hose line	соединительный шланг	Schlauchleitung		2
0163	060526808	Hose line	соединительный шланг	Schlauchleitung		1
0170	02685508	Pipe clip	зажим	Halterungsschelle	D1-30X15W1-1 BNR.RSGU1.30/15-W1	1
0171	614-6020	Hex Bolt	винт с шестигранной головкой	Sechskantschraube	M6X20 8.8-A3C	1
0172	895-11006	Washer	шайба	Scheibe	6,4 ST-A3C	2
0173	825-1406	Hex nut	шестигранная гайка	Sechskantmutter	M6 8-A3C	1
0180	060504788	Double clip	двойной зажим	Doppelschelle		2
0181	060505387	Cover plate	кожух	Deckplatte		4
0182	814-6035	Hex Bolt	винт с шестигранной головкой	Sechskantschraube	M6X35 8.8-A3C	2
0183	825-1406	Hex nut	шестигранная гайка	Sechskantmutter	M6 8-A3C	2
0184	01309625	Cable band	ср-во для бандаж.пучков каб.	Kabelbinder		10
0190	060529827	Half-flange	полуфланец Sae	Sae-flanschhaelfte		2
0191	864-10040	Cheese-head Screw	болт с цилиндрической головкой	Zylinderschraube	M10X40 8.8-A3C	4
0192	892-11012	Spring Ring	пружинное кольцо	Federring	A12FST-A3C	4
0193	060529835	Sealing ring	уплотнительное кольцо	Dichtring		1
0194	060522900	Half-flange	полуфланец Sae	Sae-flanschhaelfte		2

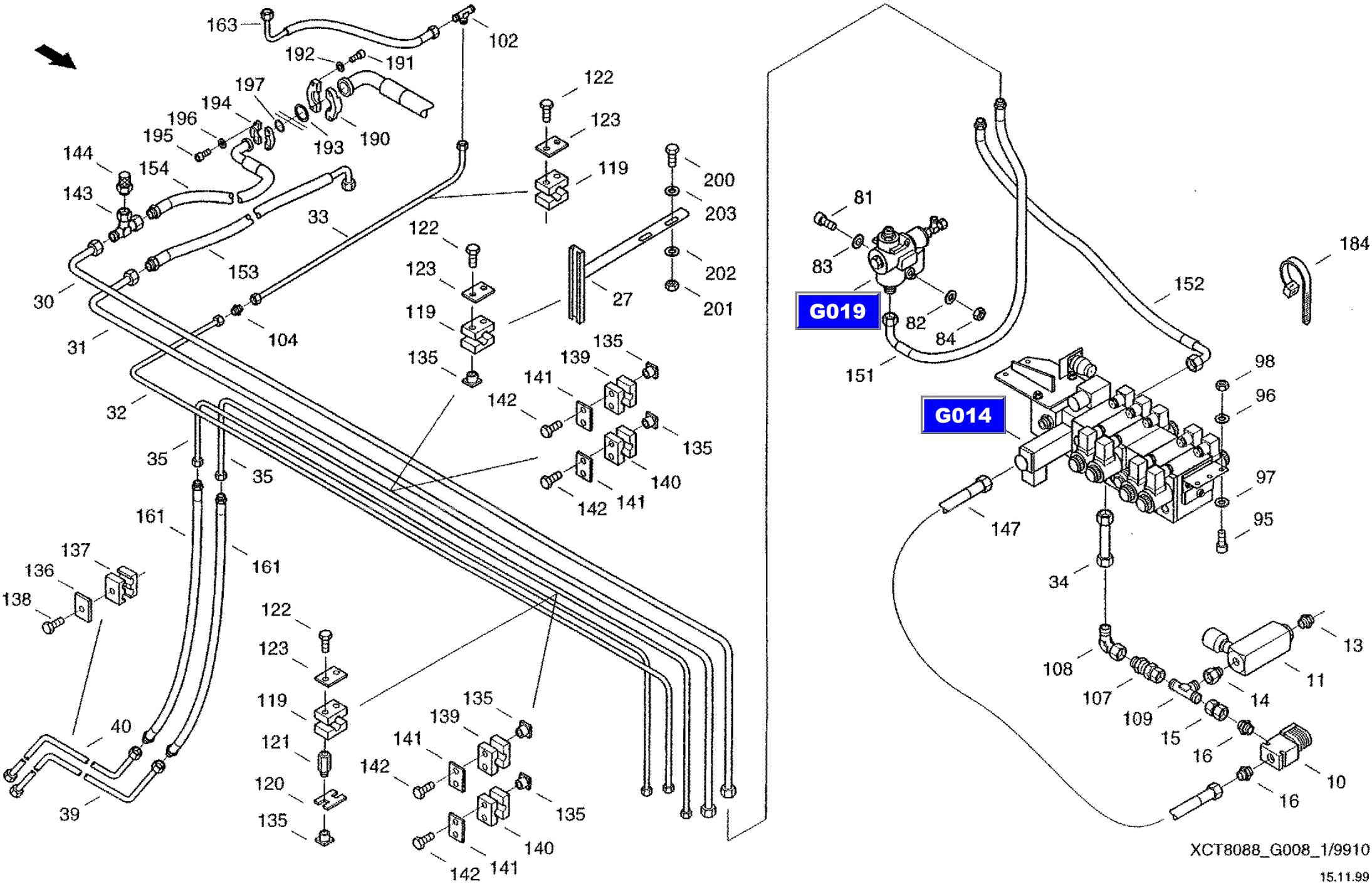
163
102
192
191
197
194
196
195
193
190
144
154
143
33
153
30
31
104
122
123
119
135
139
141
142
140
27
200
203
202
201
32
35
161
137
136
138
40
39
121
120
G019
81
83
82
84
151
152
184
G014
98
96
97
95
147
34
108
107
109
15
16
14
13
11
10
XCT8088_G008_1/9910
15.11.99

CF-80

Working hydraulics
рабочая гидравлика
Arbeitshydraulik

G008

REF.	PART NO.	ENGLISH	РУССКИЙ	DEUTSCH	REMARK	QTY
0195	962-10030	Cheese-head Screw	болт с цилиндрической головкой	Zylinderschraube	M10X30 10.9-A3C	4
0196	892-11010	Spring washer	пружинное кольцо	Federring	A10FST-A3C	4
0197	060516437	Sealing ring	уплотнительное кольцо	Dichtring		1
0200	614-10025	Hex boll	винт с шестигранной головкой	Sechskantschraube	M10X25 8.8-A3C	4
0201	825-1410	Hex nut	шестигранная гайка	Sechskantmutter	M10 8-A3C	4
0202	06577052	Locking washer	стопорная шайба	Sperrkantscheibe		4
0203	895-11010	Washer	шайба	Scheibe	10,5 ST-A3C	4

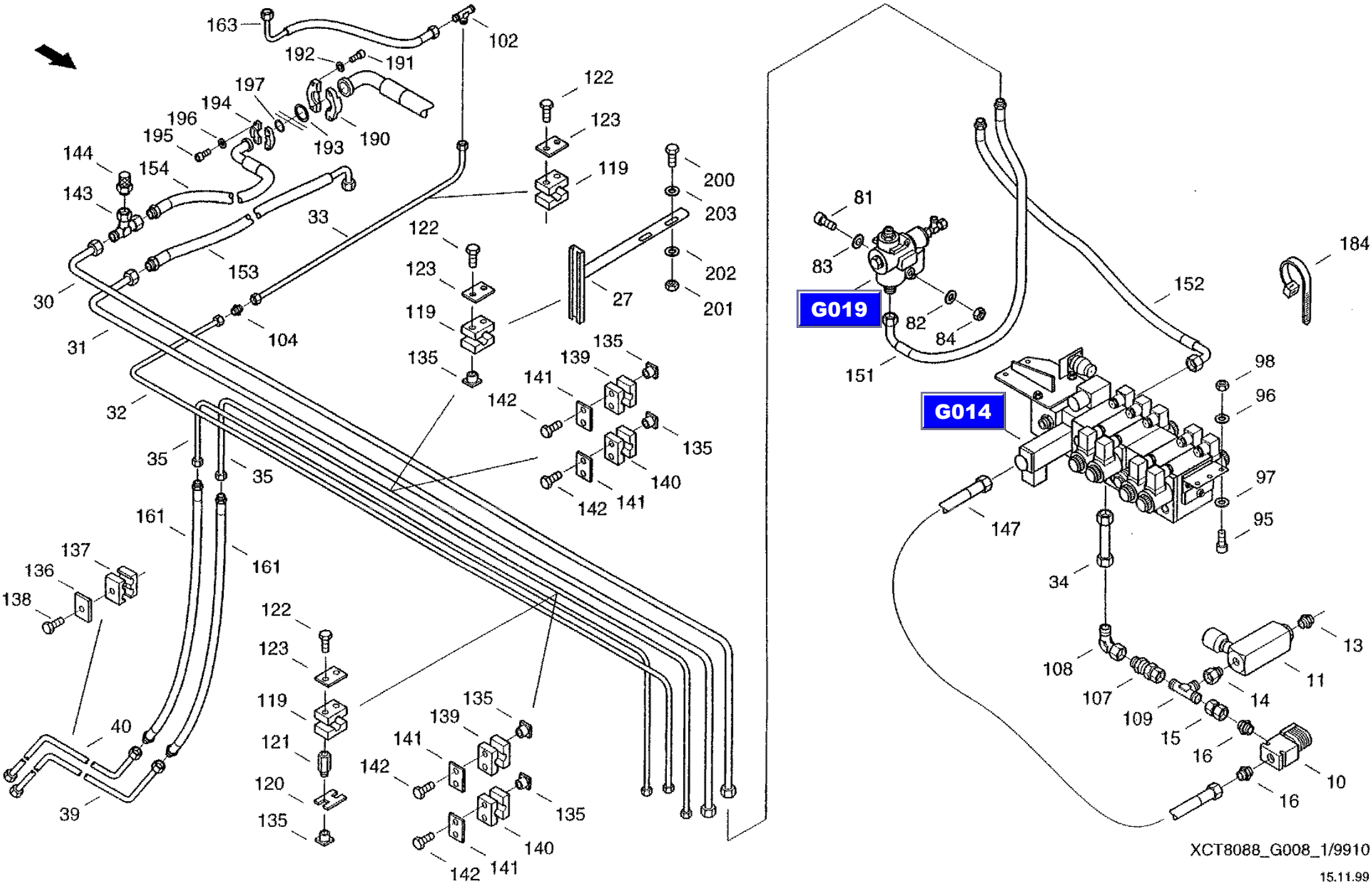
163
102
192
191
122
123
119
200
203
202
201
197
194
196
195
193
190
144
154
143
33
153
30
31
104
122
123
119
135
27
135
139
141
142
140
135
142
141
32
35
35
161
161
137
136
138
40
39
122
123
119
121
120
135
135
139
141
142
140
135
142
141
81
83
G019
82
84
151
152
184
G014
98
96
97
95
147
34
108
107
109
15
16
14
11
13
16
10
XCT8088_G008_1/9910
15.11.99

CF-80

Working hydraulics
рабочая гидравлика
Arbeitshydraulik

G008

REF.	PART NO.	ENGLISH	РУССКИЙ	DEUTSCH	REMARK	QTY
0007	03211872	Clutch	муфта	Kupplung		1
0010	072052267	Check valve	запорный клапан Cc	Cc-sperrventil		1
0011	061068010	Flow Control Valve	регулировочный клапан потока	Stromregelventil		1
0013	060516197	Screwing connection	резьбовой штуцер	Einschraubstutzen		1
0014	060531813	Screwing connection	резьбовой штуцер	Einschraubstutzen		1
0015	060523508	Fitting	соединительный патрубок	Verbindungsstutzen		1
0016	03433467	Screwing Connection	резьбовой штуцер	Einschraubstutzen		2
0020	061067870	Cylinder	цилиндр	Zylinder		2
0021	061067887	Cylinder	цилиндр	Zylinder		1
0026	31290296	Bracket	крепление	Halter		1
0027	31290288	Bracket	крепление	Halter		2
0030	02818643	Cpl. Pipe	трубопровод	Rohrleitung		1
0031	02818651	Cpl. Pipe	трубопровод	Rohrleitung		1
0032	02818627	Cpl. Pipe	трубопровод	Rohrleitung		1
0033	02818635	Cpl. Pipe	трубопровод	Rohrleitung		1
0034	02818274	Cpl. Pipe	трубопровод	Rohrleitung		1
0035	02818450	Cpl. Pipe	трубопровод	Rohrleitung		2
0036	02818282	Cpl. Pipe	трубопровод	Rohrleitung		1
0037	02818241	Cpl. Pipe	трубопровод	Rohrleitung		1
0038	02818233	Cpl. Pipe	трубопровод	Rohrleitung		1
0039	02818467	Cpl. Pipe	трубопровод	Rohrleitung		1
0040	02818602	Cpl. Pipe	трубопровод	Rohrleitung		1
0041	02818610	Cpl. Pipe	трубопровод	Rohrleitung		2
0042	02818258	Cpl. Pipe	трубопровод	Rohrleitung		1
0043	02818290	Cpl. Pipe	трубопровод	Rohrleitung		1
0044	02818305	Cpl. Pipe	трубопровод	Rohrleitung		1
0045	02818387	Cpl. Pipe	трубопровод	Rohrleitung		1
0046	02818362	Cpl. Pipe	трубопровод	Rohrleitung		1
0047	02818313	Cpl. Pipe	трубопровод	Rohrleitung		1
0048	02818370	Cpl. Pipe	трубопровод	Rohrleitung		1

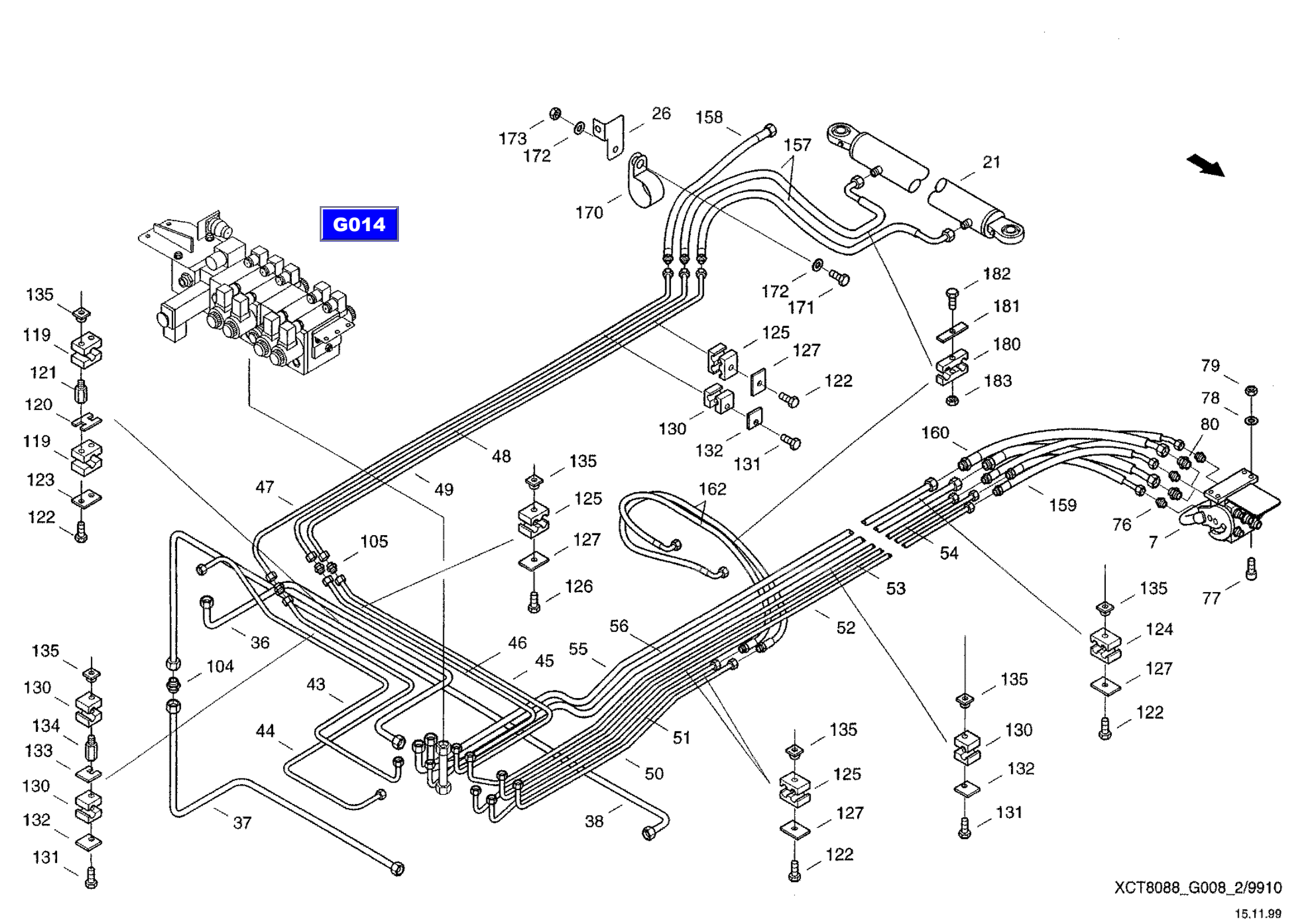

XCT8088_G008_2/9910

15.11.99

CF-80

Working hydraulics
рабочая гидравлика
Arbeitshydraulik

G008

REF.	PART NO.	ENGLISH	РУССКИЙ	DEUTSCH	REMARK	QTY
0049	02818395	Cpl. Pipe	трубопровод	Rohrleitung		1
0050	02818161	Cpl. Pipe	трубопровод	Rohrleitung		1
0051	02818153	Cpl. Pipe	трубопровод	Rohrleitung		1
0052	02818186	Cpl. Pipe	трубопровод	Rohrleitung		1
0053	02818178	Cpl. Pipe	трубопровод	Rohrleitung		1
0054	02818194	Cpl. Pipe	трубопровод	Rohrleitung		1
0055	02818225	Cpl. Pipe	трубопровод	Rohrleitung		1
0056	02818217	Cpl. Pipe	трубопровод	Rohrleitung		1
0076	003432722	Screwing connection	резьбовой штуцер	Einschraubstutzen		3
0077	864-8035	Cheese-head Screw	болт с цилиндрической головкой	Zylinderschraube	M8X35 8.8-A3C	4
0078	06577028	Locking washer	стопорная шайба	Sperrkantscheibe		4
0079	825-1408	Hex nut	шестигранная гайка	Sechskantmutter	M8 8-A3C	4
0080	03436010	Adapter Flow Reduc.	конусный редуктор	Konus-reduzierung		2
0081	864-8070	Cheese-head Screw	болт с цилиндрической головкой	Zylinderschraube	M8X70 8.8-A3C	2
0082	06577028	Locking washer	стопорная шайба	Sperrkantscheibe		2
0083	895-11008	Washer	шайба	Scheibe	8,4 ST-A3C	2
0084	825-1408	Hex nut	шестигранная гайка	Sechskantmutter	M8 8-A3C	2
0086	003432714	Screwing connection	резьбовой штуцер	Einschraubstutzen		2
0090	31290464	Bolt	болт	Bolzen		2
0091	31290472	Spacer Bush	распорная втулка	Distanzbuchse		4
0092	06404250	Splint pin	шплинт	Splint	8X63 ST-A3C	4
0095	864-8020	Cheese-head screw	болт с цилиндрической головкой	Zylinderschraube	M8X20 8.8-A3C	4
0096	06577028	Locking washer	стопорная шайба	Sperrkantscheibe		4
0097	895-11008	Washer	шайба	Scheibe	8,4 ST-A3C	4
0098	825-1408	Hex nut	шестигранная гайка	Sechskantmutter	M8 8-A3C	4
0101	060518213	Fitting	редуктор T	T-reduzierung		1
0102	03435026	Fitting	редуктор T	T-reduzierung		1
0103	03435540	Fitting	редуктор T	T-reduzierung		2
0104	060517550	Fitting	соединительный патрубок	Verbindungsstutzen		2
0105	003605792	Fitting	соединительный патрубок	Verbindungsstutzen		3

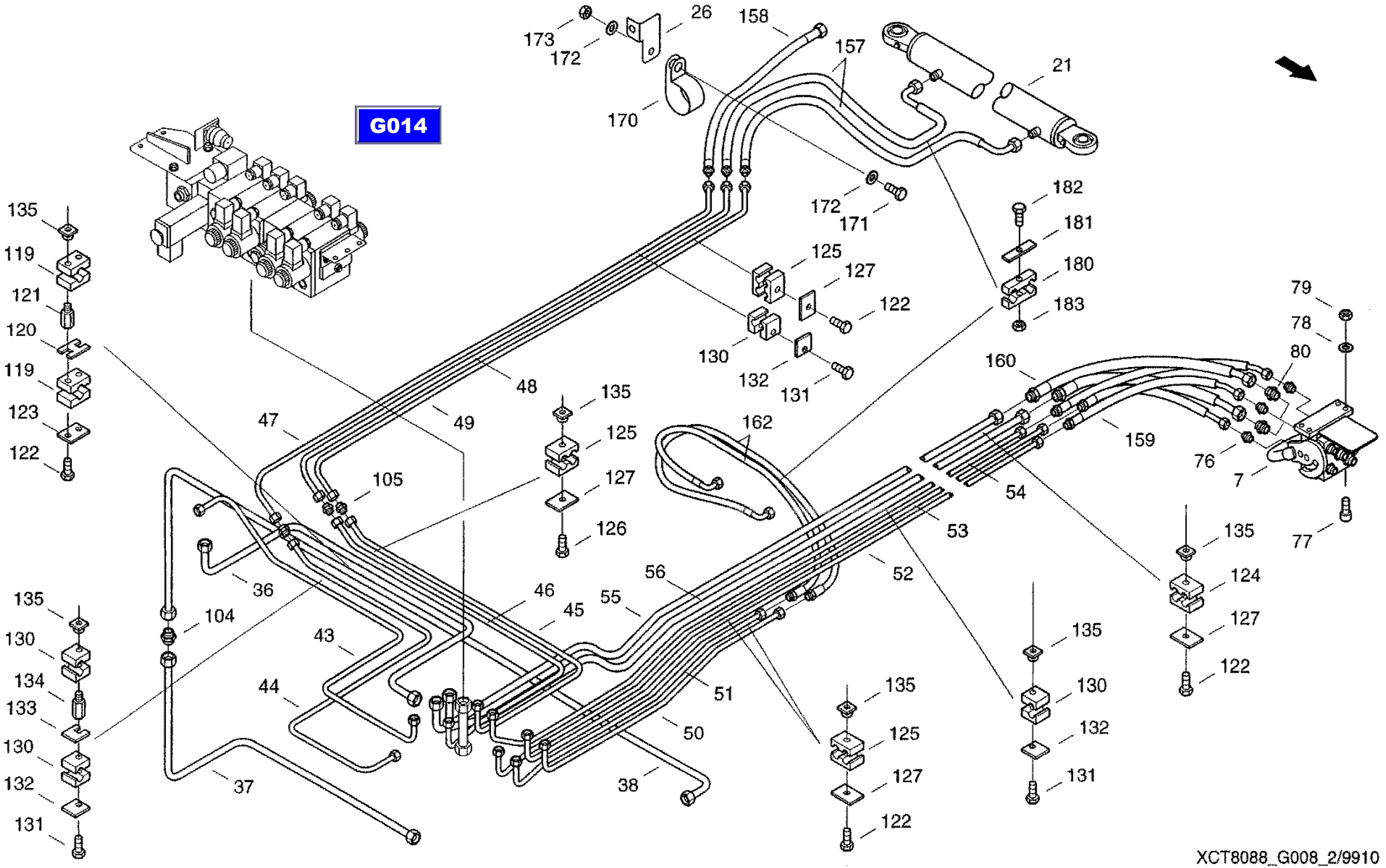

XCT8088_G008_2/9910

15.11.99

CF-80

Working hydraulics
рабочая гидравлика
Arbeitshydraulik

G008

REF.	PART NO.	ENGLISH	РУССКИЙ	DEUTSCH	REMARK	QTY
0107	060524084	Non-return valve	обратный клапан	Bueckschlagventil		1
0108	03433547	Threaded elbow joint	угловое резьбовое соединение	Winkelverschraubung		1
0109	03434515	Right-angle screwing	резьбовое соединение L	L-verschraubung		1
0119	006646283	Clamp body	корпус зажима	Schellenkoerper		15
0120	006646201	Lock plate	стопорная пластина	Sicherungsplatte		5
0121	006646154	Screw	сборочный винт	Aufbauschraube		10
0122	814-6035	Hex Bolt	винт с шестигранной головкой	Sechskantschraube	M6X35 8.8-A3C	20
0123	006646275	Cover plate	кожух	Deckplatte		10
0124	006646218	Clamp body	корпус зажима	Schellenkoerper		3
0125	006646187	Clamp body	корпус зажима	Schellenkoerper		8
0126	814-6035	Hex Bolt	винт с шестигранной головкой	Sechskantschraube	M6X35 8.8-A3C	11
0127	006646291	Cover plate	кожух	Deckplatte		11
0128	060520923	Clamp body	корпус зажима	Schellenkoerper		4
0129	006646267	Clamp body	корпус зажима	Schellenkoerper		2
0130	006646314	Clamp body	корпус зажима	Schellenkoerper		8
0131	814-6030	Hexagon head bolt	винт с шестигранной головкой	Sechskantschraube	M6X30 8.8-A3C	8
0132	06645684	Cover plate	кожух	Deckplatte	L-DP-0 W1	8
0133	006646195	Lock plate	стопорная пластина	Sicherungsplatte		3
0134	006646146	Screw	сборочный винт	Aufbauschraube		3
0135	006646138	Nut	гайка шины	Schienenmutter		40
0136	06647565	Cover plate	кожух	Deckplatte	2-DP-2 W1	2
0137	06513712	Clamp Body	корпус зажима	Schellenkoerper		2
0138	614-8035	Hex bolt	винт с шестигранной головкой	Sechskantschraube	M8X35 8.8-A3C	2
0139	006646033	Clamp body	корпус зажима	Schellenkoerper		4
0140	06645547	Clamping Halves	пара полузажимов	Klemmhaelftenpaar	L-KP-3-R-20 PP	4
0141	006646347	Cover plate	кожух	Deckplatte		8
0142	614-6040	Hexagon head bolt	винт с шестигранной головкой	Sechskantschraube	M6X40 8.8-A3C	16
143	3434580	Fitting	редуктор T	T-reduzierung		1 1
0144	060533157	Screwing	измерит, резьбовое соед.	Messverschraubung		1
0145	003793737	Hose line	соединительный шланг	Schlauchleitung		1

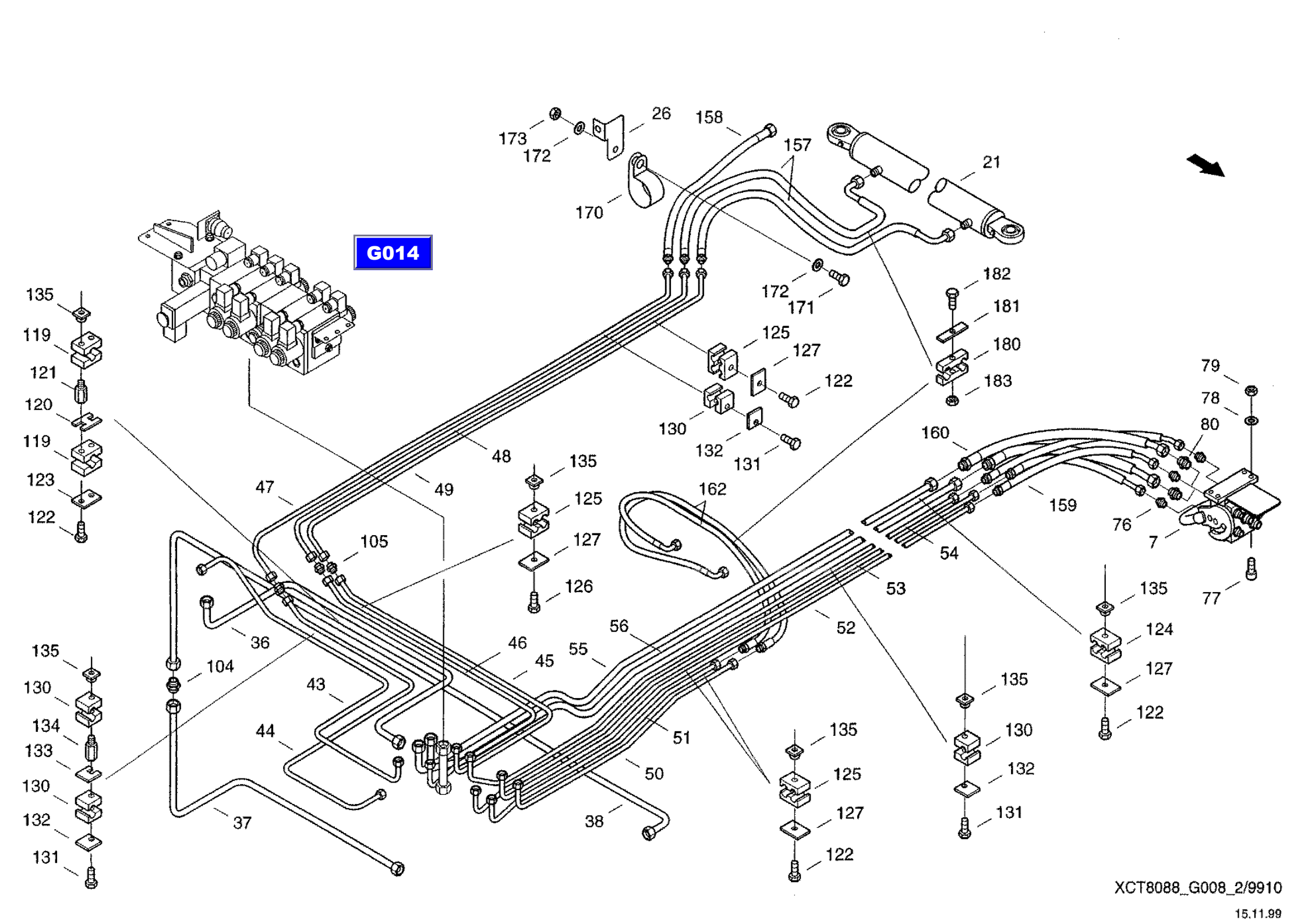

XCT8088_G008_2/9910

15.11.99

CF-80

Working hydraulics
рабочая гидравлика
Arbeitshydraulik

G008

REF.	PART NO.	ENGLISH	РУССКИЙ	DEUTSCH	REMARK	QTY
0146	060525438	Hose line	соединительный шланг	Schlauchleitung		1
0147	06541402	Hose Line	соединительный шланг	Schlauchleitung		1
0151	06549561	Hose Line	соединительный шланг	Schlauchleitung		1
0152	06549578	Hose Line	соединительный шланг	Schlauchleitung		1
0153	060529931	Hose line	соединительный шланг	Schlauchleitung		1
0154	06549594	Hose Line	соединительный шланг	Schlauchleitung		1
0155	06549600	Hose Line	соединительный шланг	Schlauchleitung		2
0156	06549617	Hose Line	соединительный шланг	Schlauchleitung		2
0157	06549625	Hose Line	соединительный шланг	Schlauchleitung		2
0158	06549633	Hose Line	соединительный шланг	Schlauchleitung		1
0159	06549641	Hose Line	соединительный шланг	Schlauchleitung		3
0160	06549658	Hose Line	соединительный шланг	Schlauchleitung		2
0161	06549666	Hose Line	соединительный шланг	Schlauchleitung		2
0162	060525421	Hose line	соединительный шланг	Schlauchleitung		2
0163	060526808	Hose line	соединительный шланг	Schlauchleitung		1
0170	02685508	Pipe clip	зажим	Halterungsschelle	D1-30X15W1-1 BNR.RSGU1.30/15-W1	1
0171	614-6020	Hex Bolt	винт с шестигранной головкой	Sechskantschraube	M6X20 8.8-A3C	1
0172	895-11006	Washer	шайба	Scheibe	6,4 ST-A3C	2
0173	825-1406	Hex nut	шестигранная гайка	Sechskantmutter	M6 8-A3C	1
0180	060504788	Double clip	двойной зажим	Doppelschelle		2
0181	060505387	Cover plate	кожух	Deckplatte		4
0182	814-6035	Hex Bolt	винт с шестигранной головкой	Sechskantschraube	M6X35 8.8-A3C	2
0183	825-1406	Hex nut	шестигранная гайка	Sechskantmutter	M6 8-A3C	2
0184	01309625	Cable band	ср-во для бандаж.пучков каб.	Kabelbinder		10
0190	060529827	Half-flange	полуфланец Sae	Sae-flanschhaelfte		2
0191	864-10040	Cheese-head Screw	болт с цилиндрической головкой	Zylinderschraube	M10X40 8.8-A3C	4
0192	892-11012	Spring Ring	пружинное кольцо	Federring	A12FST-A3C	4
0193	060529835	Sealing ring	уплотнительное кольцо	Dichtring		1
0194	060522900	Half-flange	полуфланец Sae	Sae-flanschhaelfte		2

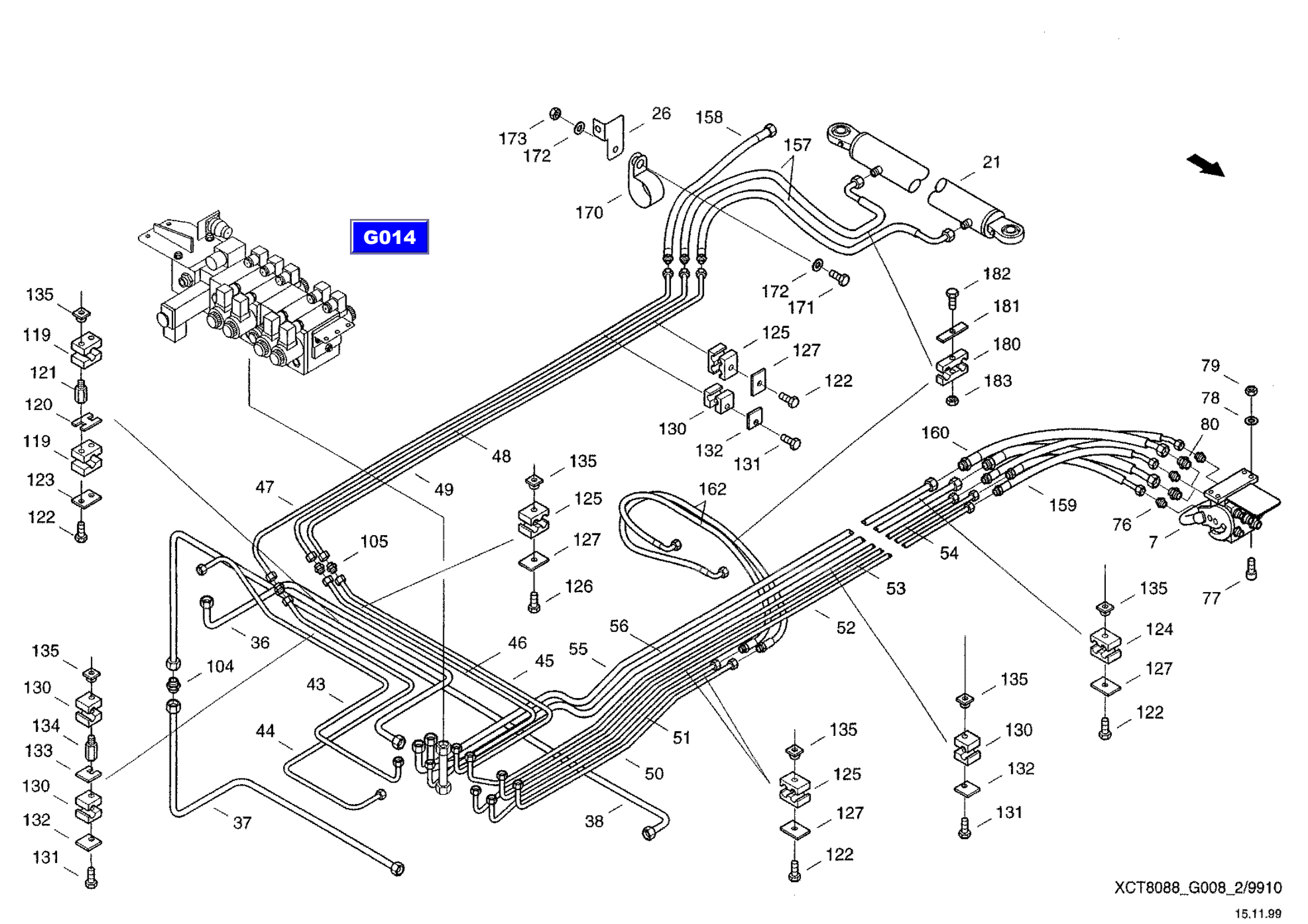

XCT8088_G008_2/9910

15.11.99

CF-80

Working hydraulics
рабочая гидравлика
Arbeitshydraulik

G008

REF.	PART NO.	ENGLISH	РУССКИЙ	DEUTSCH	REMARK	QTY
0195	962-10030	Cheese-head Screw	болт с цилиндрической головкой	Zylinderschraube	M10X30 10.9-A3C	4
0196	892-11010	Spring washer	пружинное кольцо	Federring	A10FST-A3C	4
0197	060516437	Sealing ring	уплотнительное кольцо	Dichtring		1
0200	614-10025	Hex boll	винт с шестигранной головкой	Sechskantschraube	M10X25 8.8-A3C	4
0201	825-1410	Hex nut	шестигранная гайка	Sechskantmutter	M10 8-A3C	4
0202	06577052	Locking washer	стопорная шайба	Sperrkantscheibe		4
0203	895-11010	Washer	шайба	Scheibe	10,5 ST-A3C	4

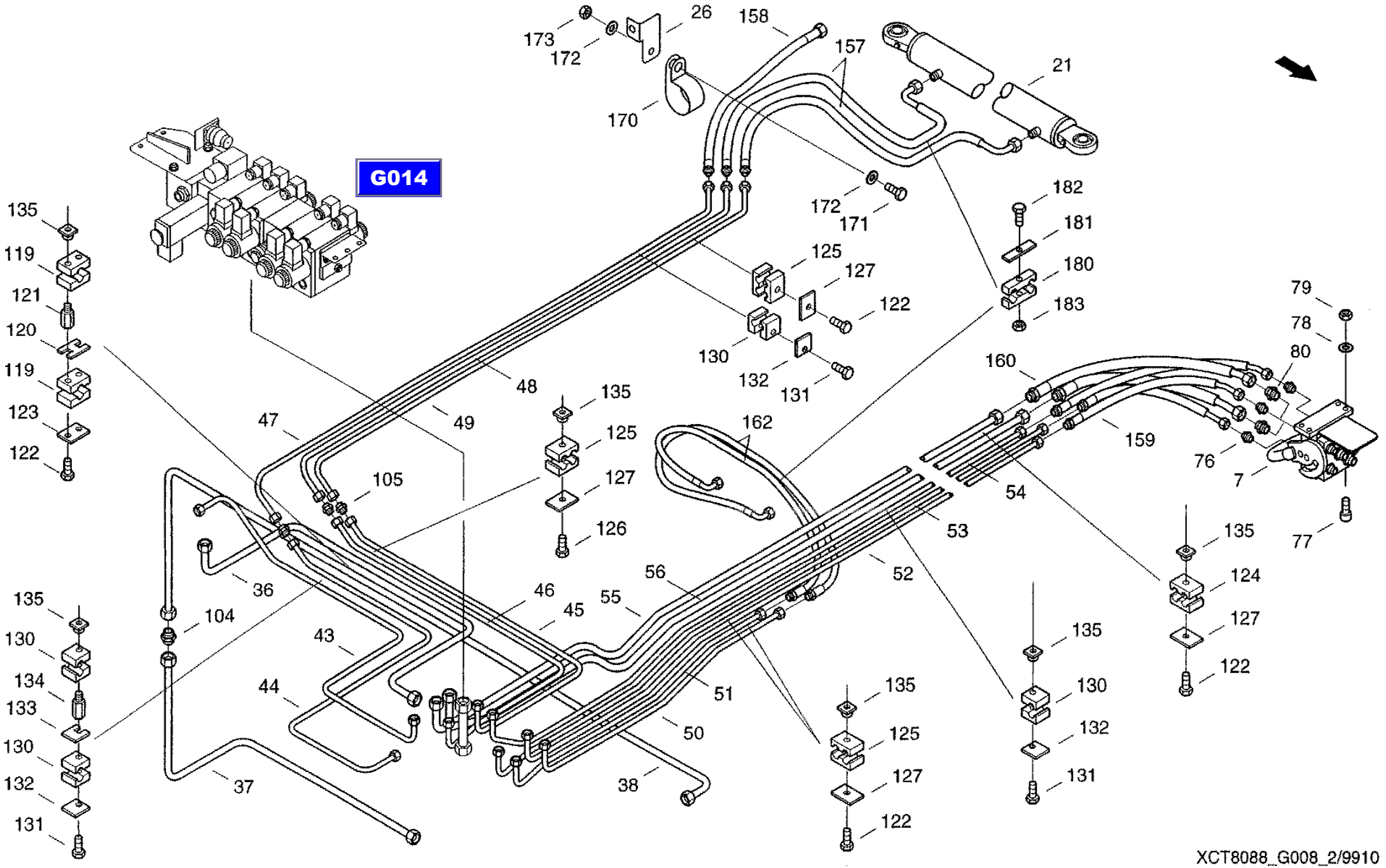

XCT8088_G008_2/9910

15.11.99

CF-80

Working hydraulics
рабочая гидравлика
Arbeitshydraulik

G008

REF.	PART NO.	ENGLISH	РУССКИЙ	DEUTSCH	REMARK	QTY
0007	03211872	Clutch	муфта	Kupplung		1
0010	072052267	Check valve	запорный клапан Cc	Cc-sperrventil		1
0011	061068010	Flow Control Valve	регулировочный клапан потока	Stromregelventil		1
0013	060516197	Screwing connection	резьбовой штуцер	Einschraubstutzen		1
0014	060531813	Screwing connection	резьбовой штуцер	Einschraubstutzen		1
0015	060523508	Fitting	соединительный патрубок	Verbindungsstutzen		1
0016	03433467	Screwing Connection	резьбовой штуцер	Einschraubstutzen		2
0020	061067870	Cylinder	цилиндр	Zylinder		2
0021	061067887	Cylinder	цилиндр	Zylinder		1
0026	31290296	Bracket	крепление	Halter		1
0027	31290288	Bracket	крепление	Halter		2
0030	02818643	Cpl. Pipe	трубопровод	Rohrleitung		1
0031	02818651	Cpl. Pipe	трубопровод	Rohrleitung		1
0032	02818627	Cpl. Pipe	трубопровод	Rohrleitung		1
0033	02818635	Cpl. Pipe	трубопровод	Rohrleitung		1
0034	02818274	Cpl. Pipe	трубопровод	Rohrleitung		1
0035	02818450	Cpl. Pipe	трубопровод	Rohrleitung		2
0036	02818282	Cpl. Pipe	трубопровод	Rohrleitung		1
0037	02818241	Cpl. Pipe	трубопровод	Rohrleitung		1
0038	02818233	Cpl. Pipe	трубопровод	Rohrleitung		1
0039	02818467	Cpl. Pipe	трубопровод	Rohrleitung		1
0040	02818602	Cpl. Pipe	трубопровод	Rohrleitung		1
0041	02818610	Cpl. Pipe	трубопровод	Rohrleitung		2
0042	02818258	Cpl. Pipe	трубопровод	Rohrleitung		1
0043	02818290	Cpl. Pipe	трубопровод	Rohrleitung		1
0044	02818305	Cpl. Pipe	трубопровод	Rohrleitung		1
0045	02818387	Cpl. Pipe	трубопровод	Rohrleitung		1
0046	02818362	Cpl. Pipe	трубопровод	Rohrleitung		1
0047	02818313	Cpl. Pipe	трубопровод	Rohrleitung		1
0048	02818370	Cpl. Pipe	трубопровод	Rohrleitung		1

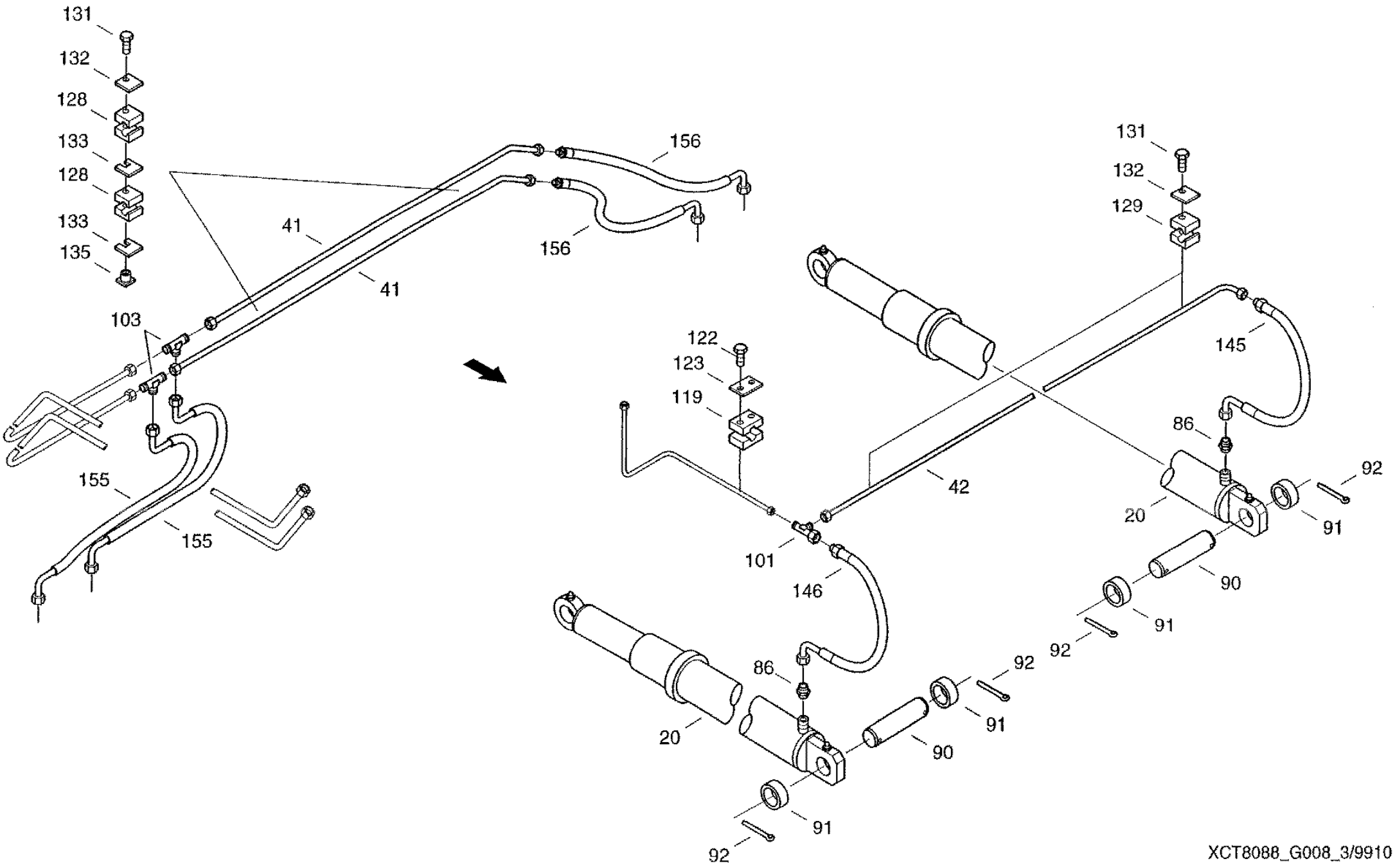

XCT8088_G008_3/9910

15.11.99

CF-80

Working hydraulics
рабочая гидравлика
Arbeitshydraulik

G008

REF.	PART NO.	ENGLISH	РУССКИЙ	DEUTSCH	REMARK	QTY
0049	02818395	Cpl. Pipe	трубопровод	Rohrleitung		1
0050	02818161	Cpl. Pipe	трубопровод	Rohrleitung		1
0051	02818153	Cpl. Pipe	трубопровод	Rohrleitung		1
0052	02818186	Cpl. Pipe	трубопровод	Rohrleitung		1
0053	02818178	Cpl. Pipe	трубопровод	Rohrleitung		1
0054	02818194	Cpl. Pipe	трубопровод	Rohrleitung		1
0055	02818225	Cpl. Pipe	трубопровод	Rohrleitung		1
0056	02818217	Cpl. Pipe	трубопровод	Rohrleitung		1
0076	003432722	Screwing connection	резьбовой штуцер	Einschraubstutzen		3
0077	864-8035	Cheese-head Screw	болт с цилиндрической головкой	Zylinderschraube	M8X35 8.8-A3C	4
0078	06577028	Locking washer	стопорная шайба	Sperrkantscheibe		4
0079	825-1408	Hex nut	шестигранная гайка	Sechskantmutter	M8 8-A3C	4
0080	03436010	Adapter Flow Reduc.	конусный редуктор	Konus-reduzierung		2
0081	864-8070	Cheese-head Screw	болт с цилиндрической головкой	Zylinderschraube	M8X70 8.8-A3C	2
0082	06577028	Locking washer	стопорная шайба	Sperrkantscheibe		2
0083	895-11008	Washer	шайба	Scheibe	8,4 ST-A3C	2
0084	825-1408	Hex nut	шестигранная гайка	Sechskantmutter	M8 8-A3C	2
0086	003432714	Screwing connection	резьбовой штуцер	Einschraubstutzen		2
0090	31290464	Bolt	болт	Bolzen		2
0091	31290472	Spacer Bush	распорная втулка	Distanzbuchse		4
0092	06404250	Splint pin	шплинт	Splint	8X63 ST-A3C	4
0095	864-8020	Cheese-head screw	болт с цилиндрической головкой	Zylinderschraube	M8X20 8.8-A3C	4
0096	06577028	Locking washer	стопорная шайба	Sperrkantscheibe		4
0097	895-11008	Washer	шайба	Scheibe	8,4 ST-A3C	4
0098	825-1408	Hex nut	шестигранная гайка	Sechskantmutter	M8 8-A3C	4
0101	060518213	Fitting	редуктор T	T-reduzierung		1
0102	03435026	Fitting	редуктор T	T-reduzierung		1
0103	03435540	Fitting	редуктор T	T-reduzierung		2
0104	060517550	Fitting	соединительный патрубок	Verbindungsstutzen		2
0105	003605792	Fitting	соединительный патрубок	Verbindungsstutzen		3

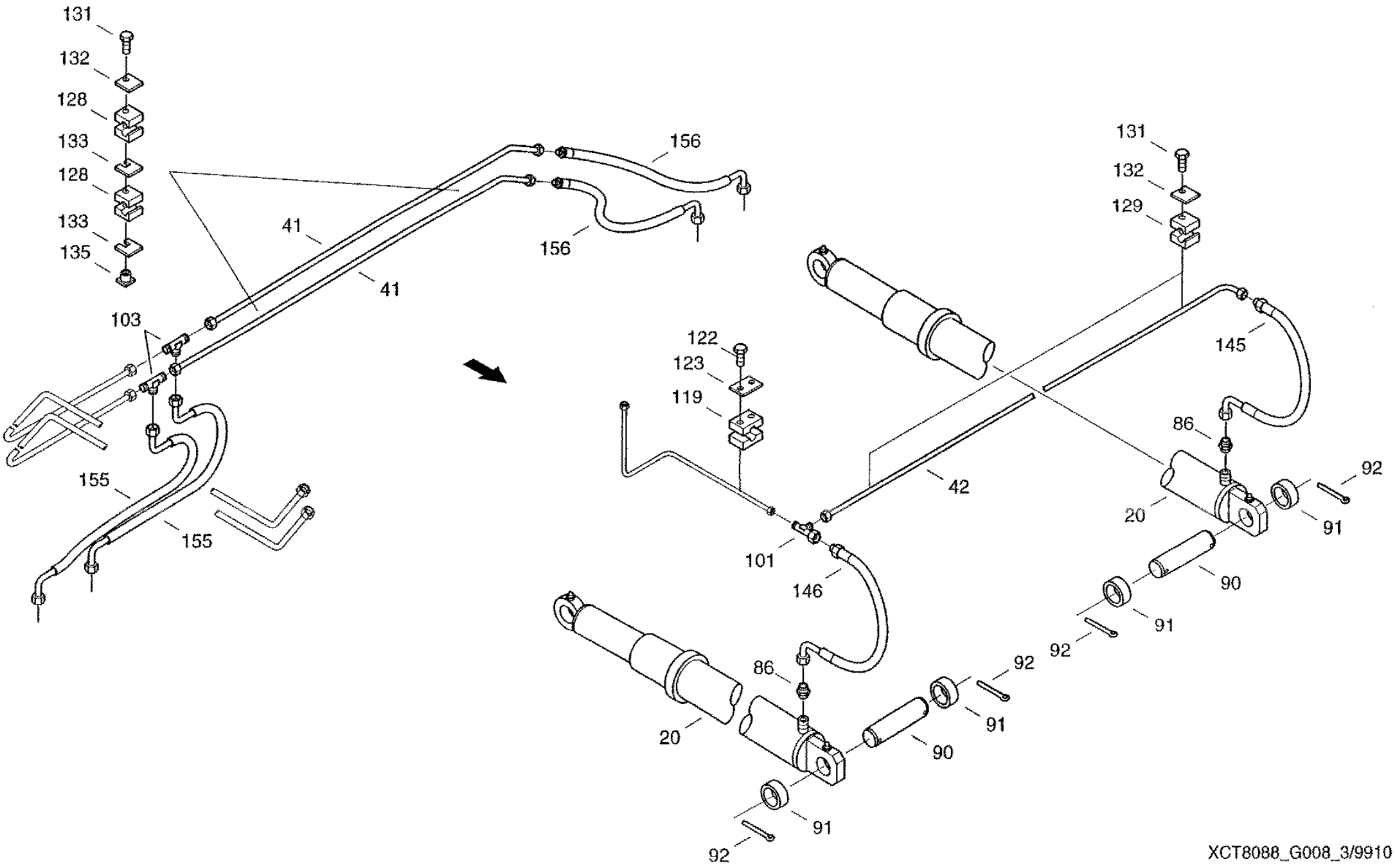

XCT8088_G008_3/9910

15.11.99

CF-80

Working hydraulics
рабочая гидравлика
Arbeitshydraulik

G008

REF.	PART NO.	ENGLISH	РУССКИЙ	DEUTSCH	REMARK	QTY
0107	060524084	Non-return valve	обратный клапан	Bueckschlagventil		1
0108	03433547	Threaded elbow joint	угловое резьбовое соединение	Winkelverschraubung		1
0109	03434515	Right-angle screwing	резьбовое соединение L	L-verschraubung		1
0119	006646283	Clamp body	корпус зажима	Schellenkoerper		15
0120	006646201	Lock plate	стопорная пластина	Sicherungsplatte		5
0121	006646154	Screw	сборочный винт	Aufbauschraube		10
0122	814-6035	Hex Bolt	винт с шестигранной головкой	Sechskantschraube	M6X35 8.8-A3C	20
0123	006646275	Cover plate	кожух	Deckplatte		10
0124	006646218	Clamp body	корпус зажима	Schellenkoerper		3
0125	006646187	Clamp body	корпус зажима	Schellenkoerper		8
0126	814-6035	Hex Bolt	винт с шестигранной головкой	Sechskantschraube	M6X35 8.8-A3C	11
0127	006646291	Cover plate	кожух	Deckplatte		11
0128	060520923	Clamp body	корпус зажима	Schellenkoerper		4
0129	006646267	Clamp body	корпус зажима	Schellenkoerper		2
0130	006646314	Clamp body	корпус зажима	Schellenkoerper		8
0131	814-6030	Hexagon head bolt	винт с шестигранной головкой	Sechskantschraube	M6X30 8.8-A3C	8
0132	06645684	Cover plate	кожух	Deckplatte	L-DP-0 W1	8
0133	006646195	Lock plate	стопорная пластина	Sicherungsplatte		3
0134	006646146	Screw	сборочный винт	Aufbauschraube		3
0135	006646138	Nut	гайка шины	Schienenmutter		40
0136	06647565	Cover plate	кожух	Deckplatte	2-DP-2 W1	2
0137	06513712	Clamp Body	корпус зажима	Schellenkoerper		2
0138	614-8035	Hex bolt	винт с шестигранной головкой	Sechskantschraube	M8X35 8.8-A3C	2
0139	006646033	Clamp body	корпус зажима	Schellenkoerper		4
0140	06645547	Clamping Halves	пара полузажимов	Klemmhaelftenpaar	L-KP-3-R-20 PP	4
0141	006646347	Cover plate	кожух	Deckplatte		8
0142	614-6040	Hexagon head bolt	винт с шестигранной головкой	Sechskantschraube	M6X40 8.8-A3C	16
143	3434580	Fitting	редуктор T	T-reduzierung		1 1
0144	060533157	Screwing	измерит, резьбовое соед.	Messverschraubung		1
0145	003793737	Hose line	соединительный шланг	Schlauchleitung		1

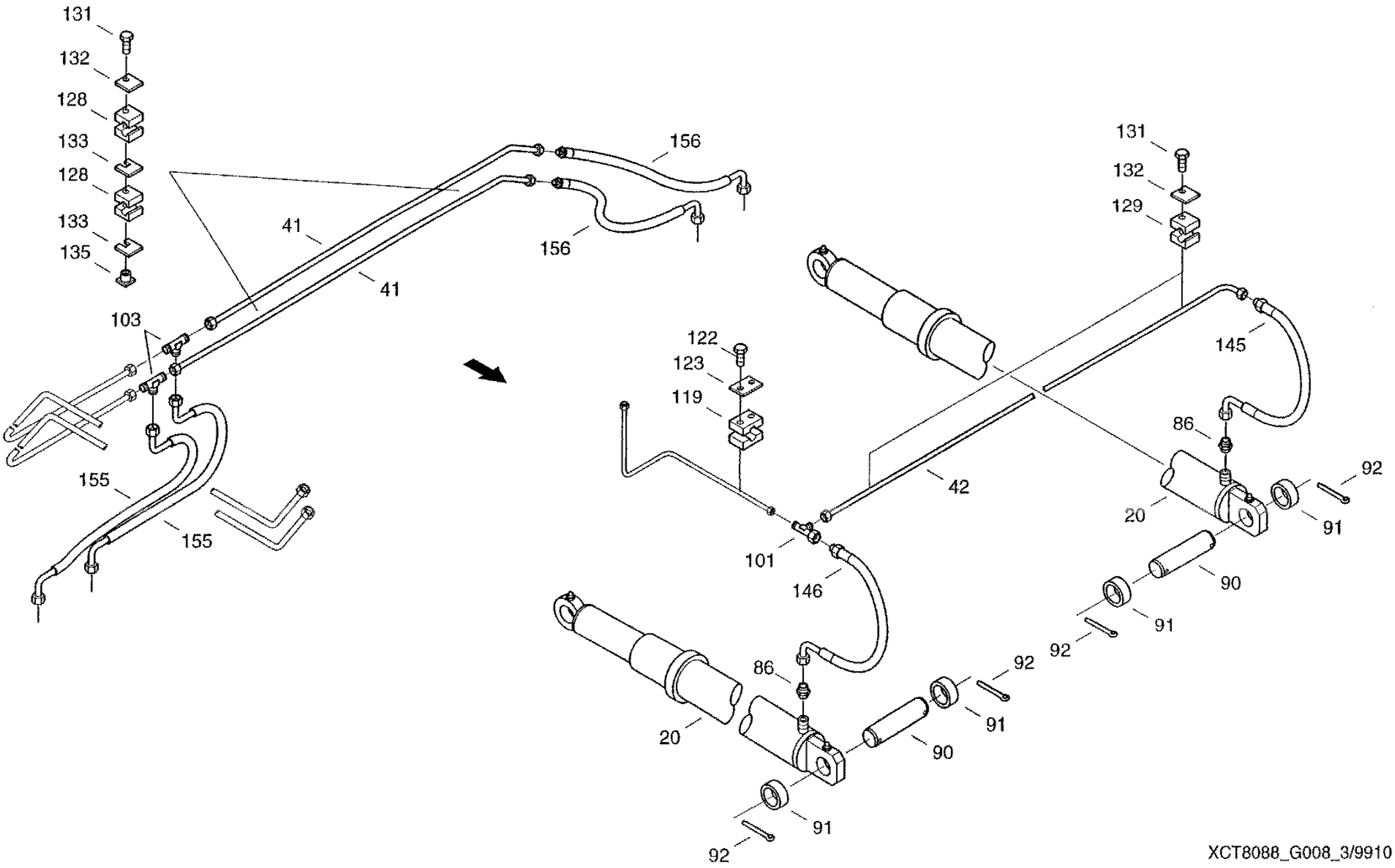

XCT8088_G008_3/9910

15.11.99

CF-80

Working hydraulics
рабочая гидравлика
Arbeitshydraulik

G008

REF.	PART NO.	ENGLISH	РУССКИЙ	DEUTSCH	REMARK	QTY
0146	060525438	Hose line	соединительный шланг	Schlauchleitung		1
0147	06541402	Hose Line	соединительный шланг	Schlauchleitung		1
0151	06549561	Hose Line	соединительный шланг	Schlauchleitung		1
0152	06549578	Hose Line	соединительный шланг	Schlauchleitung		1
0153	060529931	Hose line	соединительный шланг	Schlauchleitung		1
0154	06549594	Hose Line	соединительный шланг	Schlauchleitung		1
0155	06549600	Hose Line	соединительный шланг	Schlauchleitung		2
0156	06549617	Hose Line	соединительный шланг	Schlauchleitung		2
0157	06549625	Hose Line	соединительный шланг	Schlauchleitung		2
0158	06549633	Hose Line	соединительный шланг	Schlauchleitung		1
0159	06549641	Hose Line	соединительный шланг	Schlauchleitung		3
0160	06549658	Hose Line	соединительный шланг	Schlauchleitung		2
0161	06549666	Hose Line	соединительный шланг	Schlauchleitung		2
0162	060525421	Hose line	соединительный шланг	Schlauchleitung		2
0163	060526808	Hose line	соединительный шланг	Schlauchleitung		1
0170	02685508	Pipe clip	зажим	Halterungsschelle	D1-30X15W1-1 BNR.RSGU1.30/15-W1	1
0171	614-6020	Hex Bolt	винт с шестигранной головкой	Sechskantschraube	M6X20 8.8-A3C	1
0172	895-11006	Washer	шайба	Scheibe	6,4 ST-A3C	2
0173	825-1406	Hex nut	шестигранная гайка	Sechskantmutter	M6 8-A3C	1
0180	060504788	Double clip	двойной зажим	Doppelschelle		2
0181	060505387	Cover plate	кожух	Deckplatte		4
0182	814-6035	Hex Bolt	винт с шестигранной головкой	Sechskantschraube	M6X35 8.8-A3C	2
0183	825-1406	Hex nut	шестигранная гайка	Sechskantmutter	M6 8-A3C	2
0184	01309625	Cable band	ср-во для бандаж.пучков каб.	Kabelbinder		10
0190	060529827	Half-flange	полуфланец Sae	Sae-flanschhaelfte		2
0191	864-10040	Cheese-head Screw	болт с цилиндрической головкой	Zylinderschraube	M10X40 8.8-A3C	4
0192	892-11012	Spring Ring	пружинное кольцо	Federring	A12FST-A3C	4
0193	060529835	Sealing ring	уплотнительное кольцо	Dichtring		1
0194	060522900	Half-flange	полуфланец Sae	Sae-flanschhaelfte		2

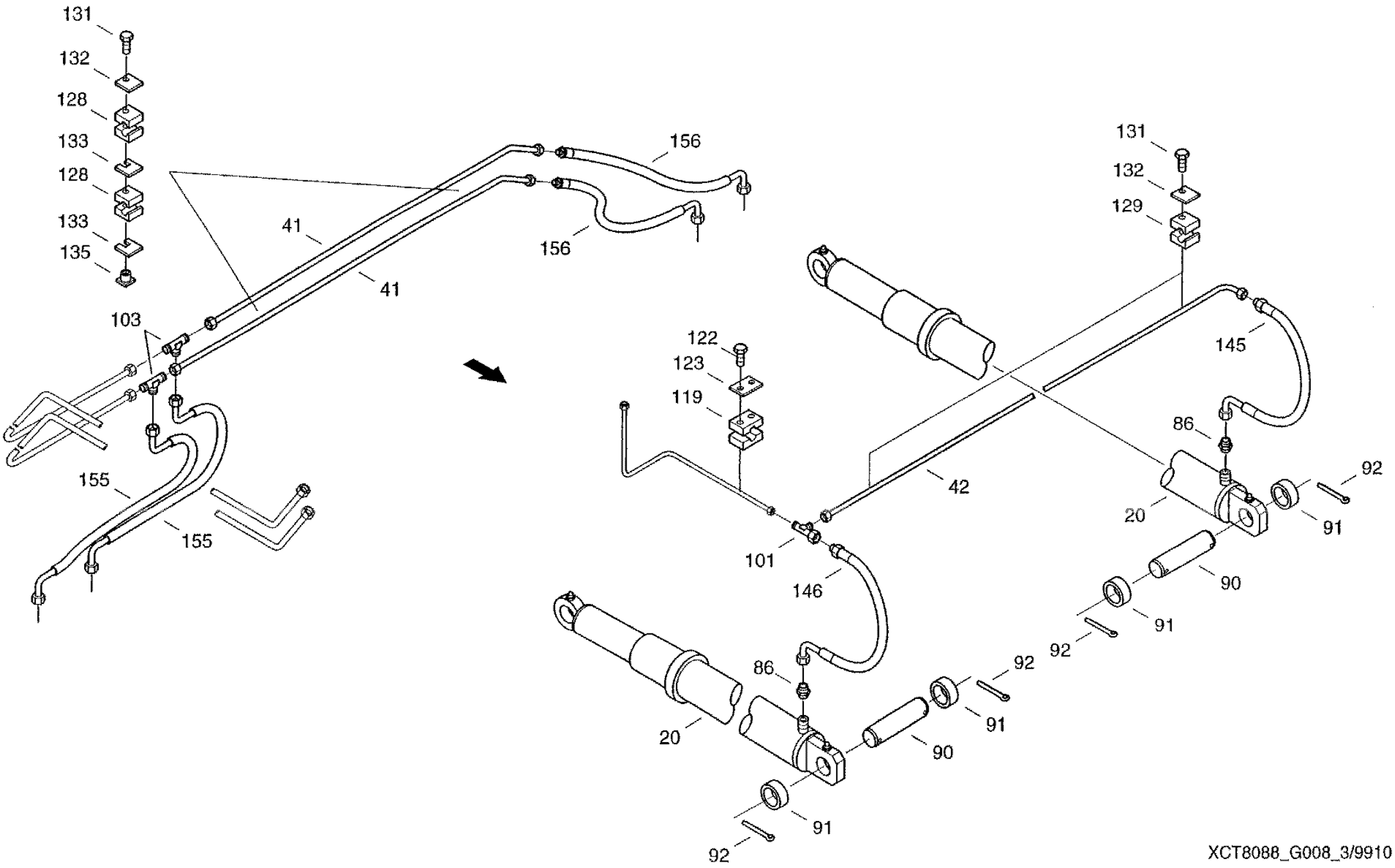

XCT8088_G008_3/9910

15.11.99

CF-80

Working hydraulics
рабочая гидравлика
Arbeitshydraulik

G008

REF.	PART NO.	ENGLISH	РУССКИЙ	DEUTSCH	REMARK	QTY
0195	962-10030	Cheese-head Screw	болт с цилиндрической головкой	Zylinderschraube	M10X30 10.9-A3C	4
0196	892-11010	Spring washer	пружинное кольцо	Federring	A10FST-A3C	4
0197	060516437	Sealing ring	уплотнительное кольцо	Dichtring		1
0200	614-10025	Hex boll	винт с шестигранной головкой	Sechskantschraube	M10X25 8.8-A3C	4
0201	825-1410	Hex nut	шестигранная гайка	Sechskantmutter	M10 8-A3C	4
0202	06577052	Locking washer	стопорная шайба	Sperrkantscheibe		4
0203	895-11010	Washer	шайба	Scheibe	10,5 ST-A3C	4

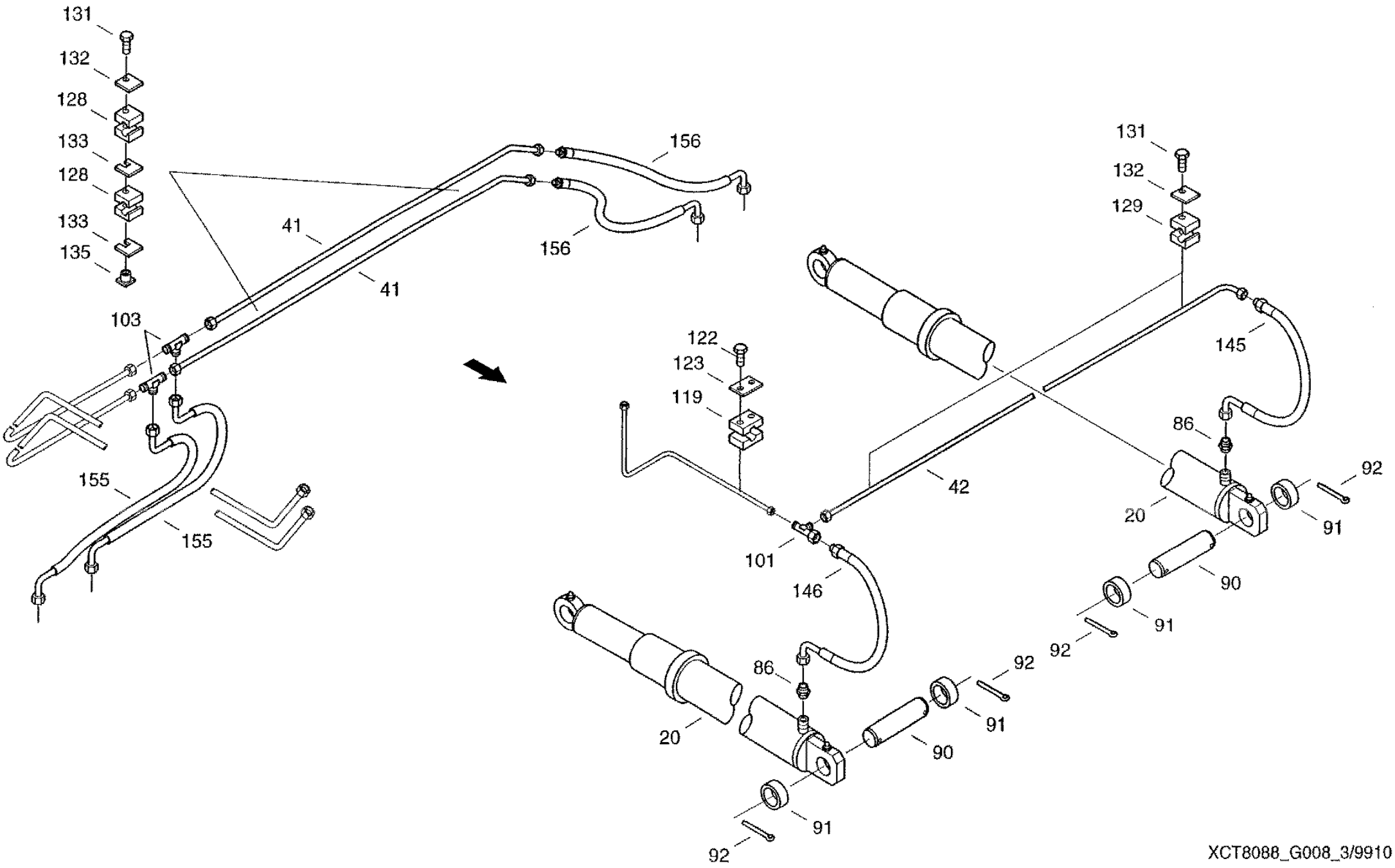

XCT8088_G008_3/9910

15.11.99

CF-80

Electric line-X11,cpl
линия X11 в сборе
Leitung-X11 Kpl

G012

REF.	PART NO.	ENGLISH	РУССКИЙ	DEUTSCH	REMARK	QTY
0027	061067975	Line	пиния	Leitung-x11		1
0028	060521137	Cable box	розетка, черного цвета	Kabeldose Schwarz		11
0029	060518873	Cable box	розетка, серого цвета	Kabeldose,grau	C16462G01200918C	1
0030	060529722	Gasket	прокладка	Dichtung		11

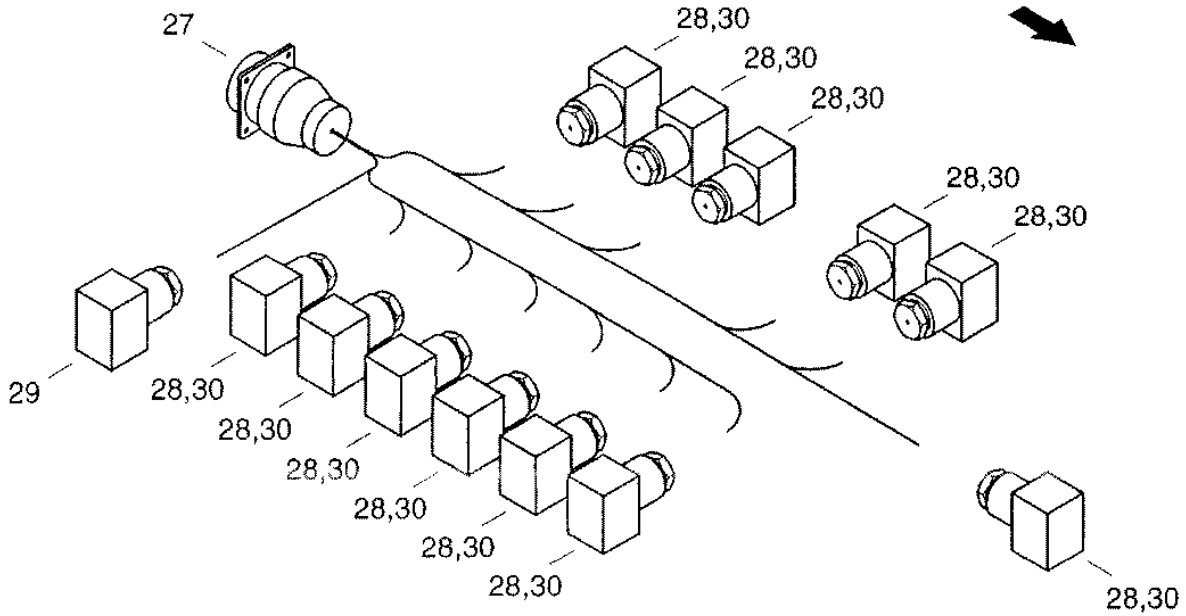

G014

XCT8088_G012/9910

08.08.99

CF-80

Oil tank
содержимое маслобака
Oelbehaellereinheit

G013

REF.	PART NO.	ENGLISH	РУССКИЙ	DEUTSCH	REMARK	QTY
0010	31286113	Fixing Bow	крепежная скоба	Befestigungsbuegel		1
0026	97007361	Cheese-head Screw	болт с цилиндрической головкой	Zylinderschraube	M10X16 8.8-A3C	4
0027	06577003	Locking washer	стопорная шайба	Sperrkantscheibe		4
0029	895-11010	Washer	шайба	Scheibe	10,5 ST-A3C	4
0049	31286138	Rubber Plate	резиновая пластина	Gummiplatte		1
0050	061068043	Rubber Strip	резиновая прокладка	Auflagegummi		1
0051	03440064	Screwing Connection	резьбовой штуцер	Einschraubstutzen		1
0052	03436670	Fitting	редуктор Т	T-reduzierung		1
0053	060523196	Closure part	деталь замка	Verschlussteil		1
0060	06549338	Hose Line	соединительный шланг	Schlauchleitung		1
0061	06549346	Hose Line	соединительный шланг	Schlauchleitung		1
0062	06549354	Hose Line	соединительный шланг	Schlauchleitung		1
0063	06549362	Hose Line	соединительный шланг	Schlauchleitung		1
0064	06549370	Hose Line	соединительный шланг	Schlauchleitung		1

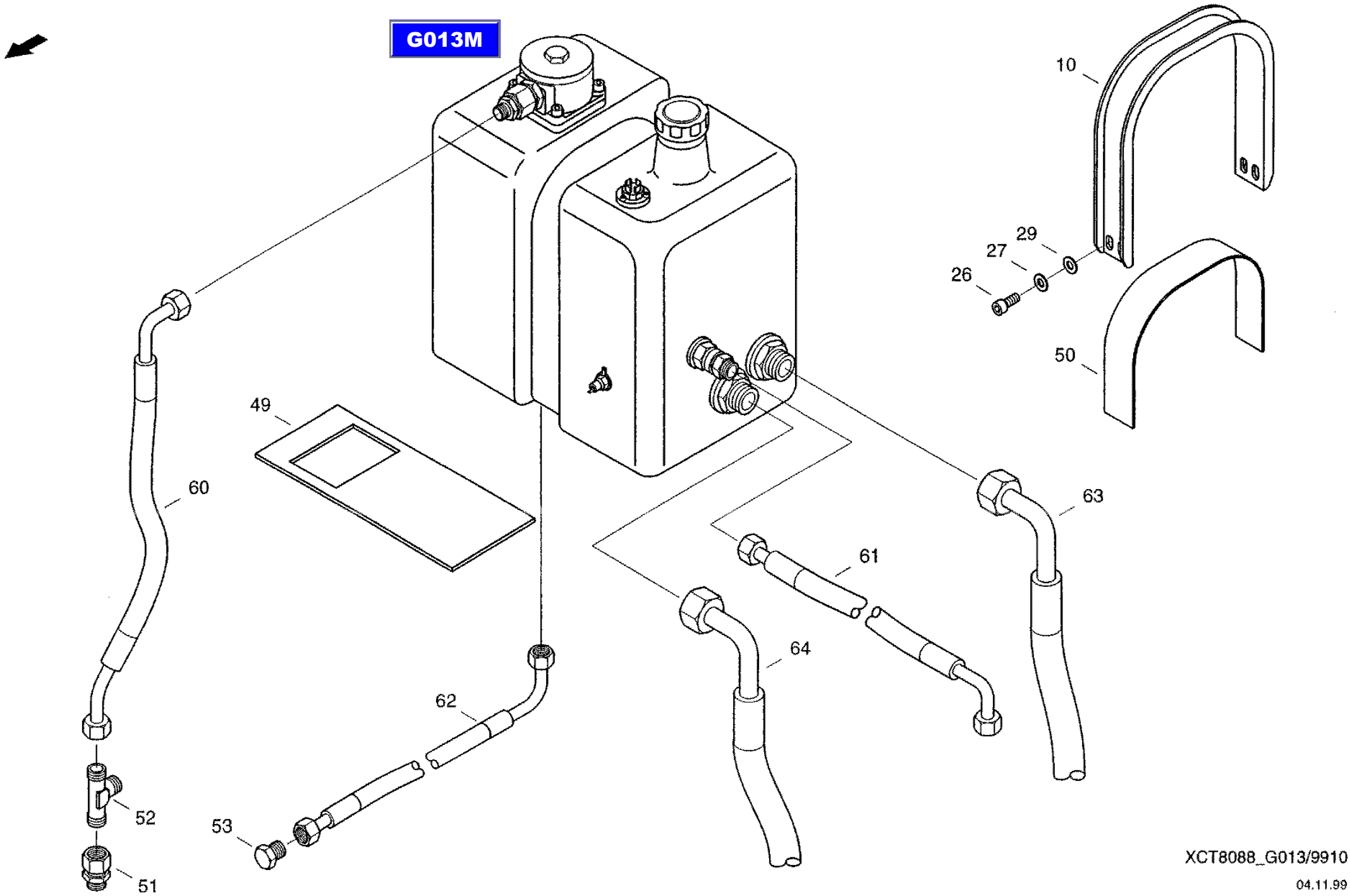
G013M
10
29
27
26
50
49
60
63
61
64
62
52
53
51
XCT8088_G013/9910
04.11.99

CF-80

Oil tank, preassembled
маслобак, предварительно смонтированный
Oelbehaelter VM

G013M

REF.	PART NO.	ENGLISH	РУССКИЙ	DEUTSCH	REMARK	QTY
0001	02886365	Oil Tank	маслобак	Oelbehaelter		1
0002	02898303	Filter	фильтр	Filter		1
0003	072051780	Ventilation Filter	фильтр системы вентиляции	Belueftungsfilter		1
0004	07080961	Float Switch	поплавковый выключатель	Schwimmerschalter		1
0005	060507813	Temperature switch	температурный выключатель	Temperaturschalter		1
0006	061051687	Earth connection	соединение на корпус	Masseanschluss		1
0007	072072166	Flat seal	плоское уплотнение	Flachdichtung		1
0012	072072182	Gasket	прокладка	Dichtung		1
0013	001131296	O-ring	уплотнит, кольцо круглого сеч.	Runddichtring	22X5-NBR60	1
0020	003784961	Screwing connection	резьбовой штуцер	Einschraubstutzen		2
0021	003781243	Screwing connection	резьбовой штуцер	Einschraubstutzen		1
0022	060522982	G-fitting	резьбовое соединение G	G-verschraubung		1
0023	864-8035	Cheese-head Screw	болт с цилиндрической головкой	Zylinderschraube	M8X35 8.8-A3C	4
0024	06577028	Locking washer	стопорная шайба	Sperrkantscheibe		4
0031	864-5025	Cheese-head Screw	болт с цилиндрической головкой	Zylinderschraube	M5X25 B.8-A3C	3
0032	892-11005	Spring Ring	пружинное кольцо	Federring	A5 FST-A3C	3
0035	072072100	Suction pipe	впускной патрубок	Saugstutzen		2
0036	072072190	Sealing washer	уплотнительная шайба	Dichtscheibe		2
0037	060529851	Packing ring	кольцо круглого сечения	O-ring	63X5,3 NBR70	2
0044	060522966	Non-return valve	обратный клапан	Rueckschlagventil		1
0047	072072205	Sealing washer	уплотнительная шайба	Dichtscheibe		1
0048	638-55450	Packing Ring	кольцо круглого сечения	O-ring	45X5,3 NBR70	1

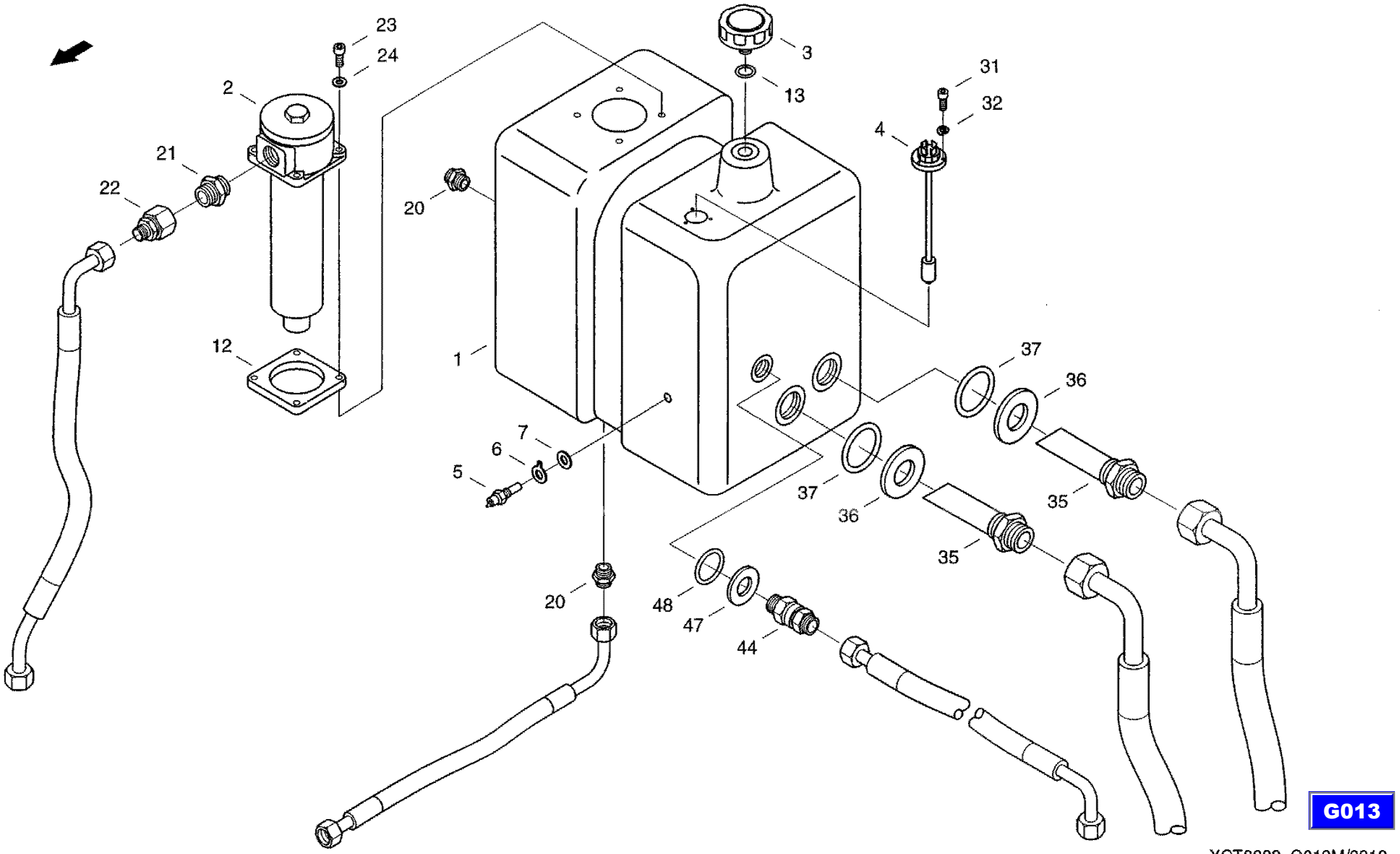

XCT8088_G013M/9910

04.11.99

CF-80

Directional control valve 6SP-08,cpl
направляющий распределитель 6SP-08, в сборе
Wegeventil 6SP-08, Kpl

G014

REF.	PART NO.	ENGLISH	РУССКИЙ	DEUTSCH	REMARK	QTY
0001	061067805	Control Unit	передвижной блок золотников	Mobilsteuerblock		1
0002	31289751	Valve Suspension	подвеска клапана	Ventilaufhaengung		1
0003	03433547	Threaded elbow joint	угловое резьбовое соединение	Winkelverschraubung		1
0004	060523508	Fitting	соединительный патрубок	Verbindungsstutzen		1
0005	03436236	Fitting	редуктор Т	T-reduzierung		1
0006	060516197	Screwing connection	резьбовой штуцер	Einschraubstutzen		1
0007	003433467	Screwing connection	резьбовой штуцер	Einschraubstutzen		2
0008	003432714	Screwing connection	резьбовой штуцер	Einschraubstutzen		2
0009	003432722	Screwing connection	резьбовой штуцер	Einschraubstutzen		7
0010	003432730	Screwing connection	резьбовой штуцер	Einschraubstutzen		2
0012	814-8090	Hex bolt	винт с шестигранной головкой	Sechskantschraube	M8X90 8.8-A3C	2
0013	06577028	Locking washer	стопорная шайба	Sperrkantscheibe		2
0014	825-1408	Hex nut	шестигранная гайка	Sechskantmutter	M8 8-A3C	2
0015	006003532	Cheese-head screw	болт с цилиндрической головкой	Zylinderschraube	M3X8-5.8-A3C	4
0016	895-11003	Washer	шайба	Scheibe	3,2 ST-A3C	4

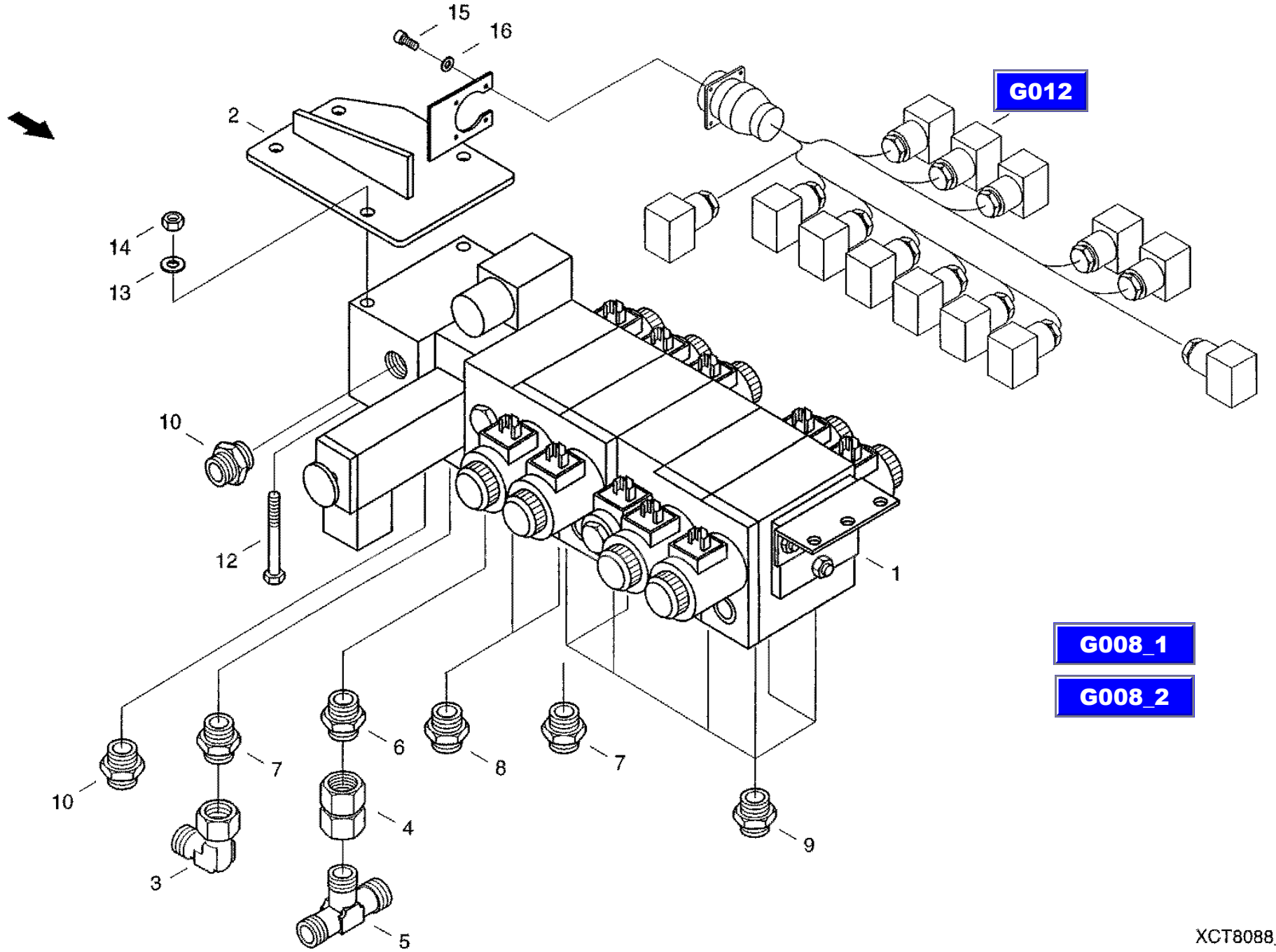

XCT8088_G014/9910

08.08.99

CF-80

Fan drive motor
двигатель вентилятора
Geblaesemotor

G015

REF.	PART NO.	ENGLISH	РУССКИЙ	DEUTSCH	REMARK	QTY
0001	061075315	Console	консоль	Konsole		1
0015	061075331	Plate	пластина	Platte		1
0020	614-8020	Hex bolt	винт с шестигранной головкой	Sechskantschraube	M8X20 8.8-A3C	4
0021	825-1408	Hex nut	шестигранная гайка	Sechskantmutter	M8 8-A3C	4
0022	06577028	Locking washer	стопорная шайба	Sperrkantscheibe		4
0023	614-8030	Hex bolt	винт с шестигранной головкой	Sechskantschraube	M8X30 8.8-A3C	4
0024	825-1408	Hex nut	шестигранная гайка	Sechskantmutter	M8 8-A3C	4
0025	006576068	Locking washer	стопорная шайба	Sperrkantscheibe		8
0026	614-10025	Hex bolt	винт с шестигранной головкой	Sechskantschraube	M10X25 8.8-A3C	1
0027	006602352	End washer	концевая шайба	Endscheibe		1
0030	061067918	Constant-speed Motor	двигатель постоянной мощности	Konstantmotor		1
0031	060534061	Screwing Connection	резьбовой штуцер	Einschraubstutzen		2
0032	003781042	Screwing connection	резьбовой штуцер	Einschraubstutzen		1
0033	060505016	Locking screw	резьбовая пробка	Verschlussschraube		1

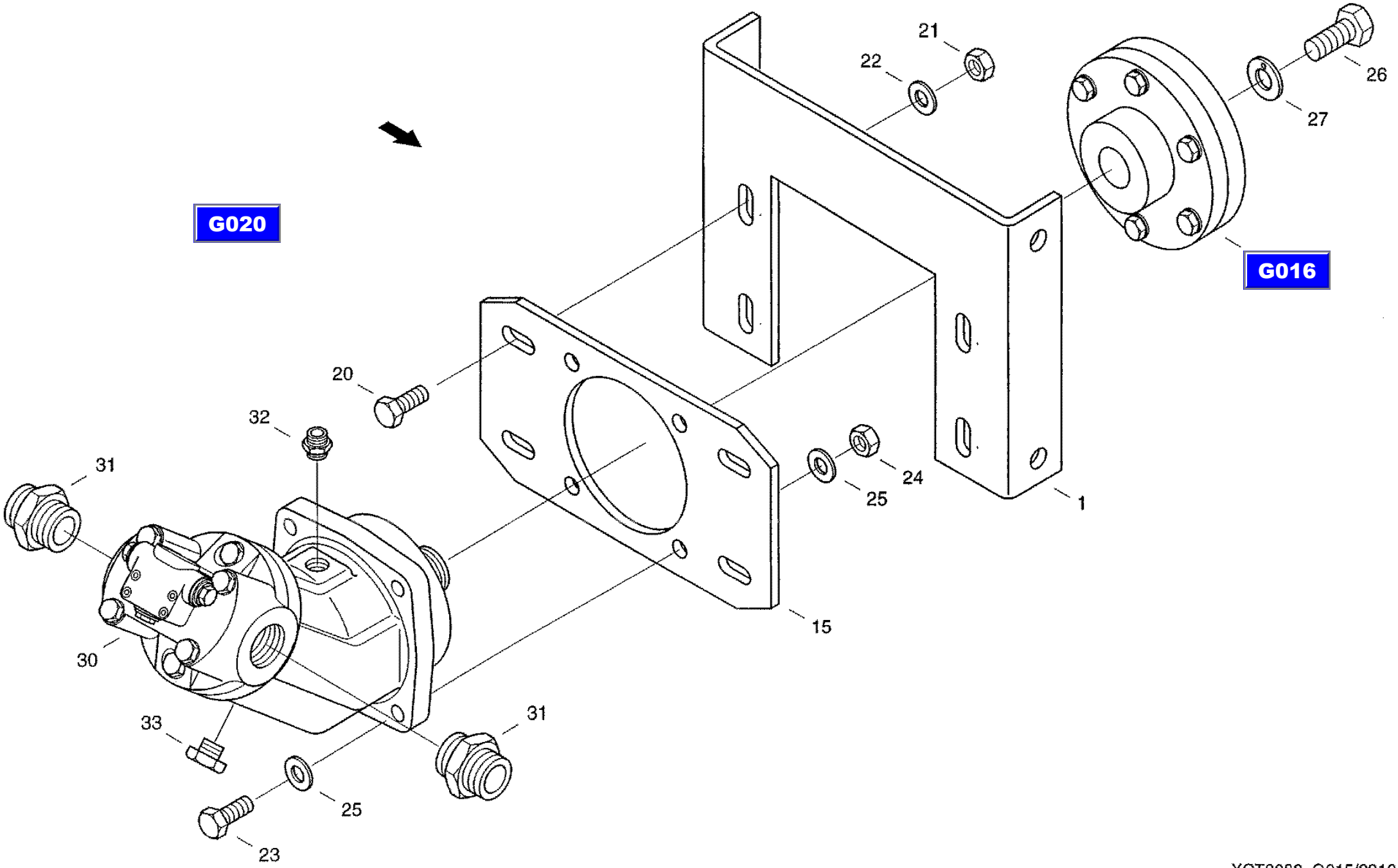

XCT8088_G015/9910

25.08.99

CF-80

Clutch member
полумуфта
Kupplungshaelfte

G016

REF.	PART NO.	ENGLISH	РУССКИЙ	DEUTSCH	REMARK	QTY
0006	061075356	Driver	захват	Mitnehmer		1
0010	072047647	Dog ring	кулачковое кольцо	Klauenring		1
0011	614-6020	Hex Bolt	винт с шестигранной головкой	Sechskantschraube	M6X20 8.8-A3C	6
0012	06577036	Locking washer	стопорная шайба	Sperrkantscheibe		6

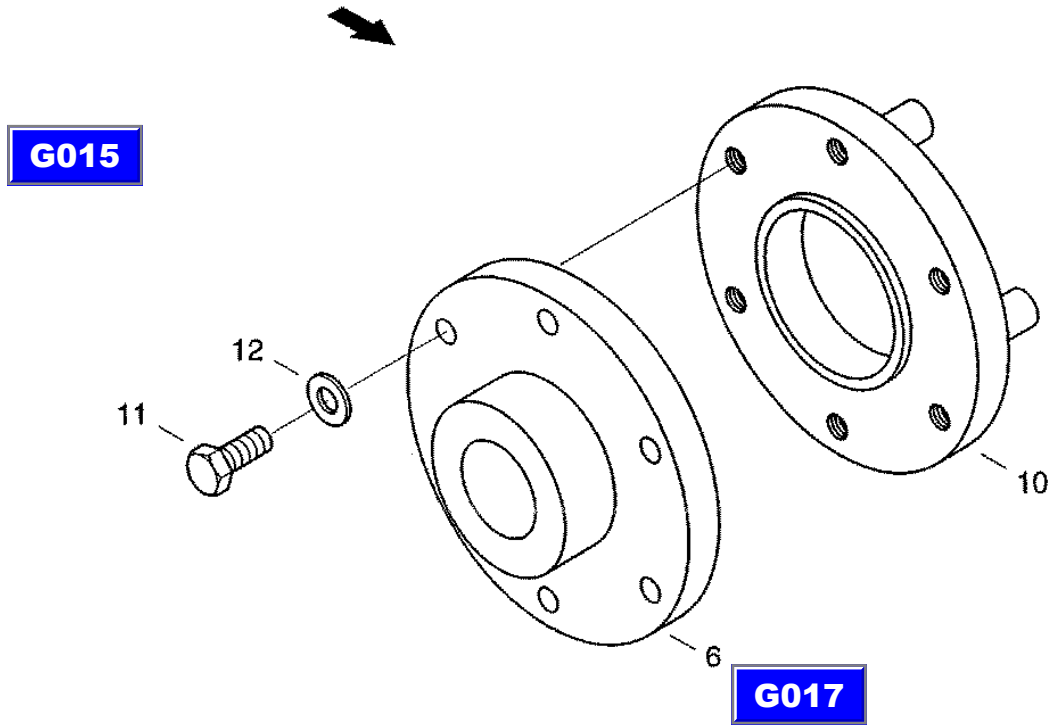

XCT8088_G016/9910

14.08.99

CF-80

Driver
захват
Mitnehmer

G017

REF.	PART NO.	ENGLISH	РУССКИЙ	DEUTSCH	REMARK	QTY
0008	072047550	Range	фланец	Flansch		1

G016

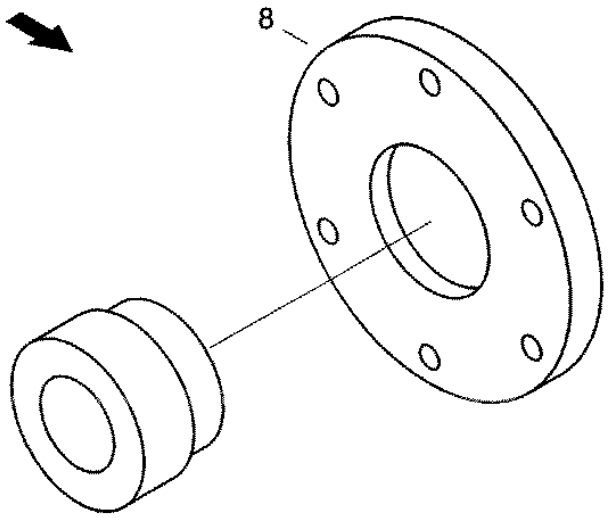

XCT8088_G017/9910

14.08.99

CF-80

Steering unit
агрегат рулевого управления
Lenkaggregat

G018

REF.	PART NO.	ENGLISH	РУССКИЙ	DEUTSCH	REMARK	QTY
0001	061067942	Steering Unit	агрегат рулевого управления	Lenkaggregat		1
0005	060516197	Screwing connection	резьбовой штуцер	Einschraubstutzen		4
0006	03435034	Slewing Fitting	поворотное винтовое соединение	Schwenkverschraubung		1

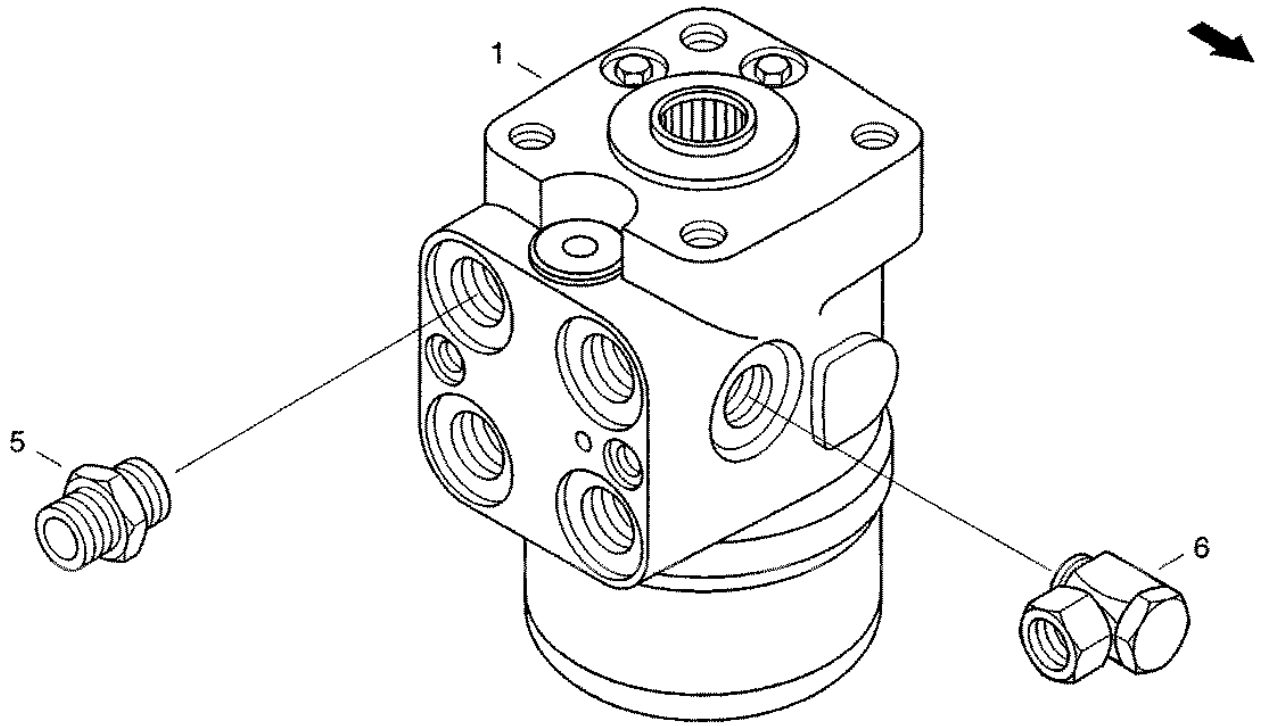

G008_1

G008_2

XCT8088_G018/9910

09.08.99

CF-80

Priority valve assy
приоритетный клапан
Prioritaetsventil

G019

REF.	PART NO.	ENGLISH	РУССКИЙ	DEUTSCH	REMARK	QTY
0001	061068027	Priority Valve	приоритетный клапан	Prioventil		1
0005	060533977	Screwing Connection	резьбовой штуцер	Einschraubstutzen		1
0006	03436293	Screwing Connection	резьбовой штуцер	Einschraubstutzen		1
0007	060516197	Screwing connection	резьбовой штуцер	Einschraubstutzen		1
0008	003432730	Screwing connection	резьбовой штуцер	Einschraubstutzen		1
0009	060500993	Fitting	резьбовое соединение L	L-verschraubung		1

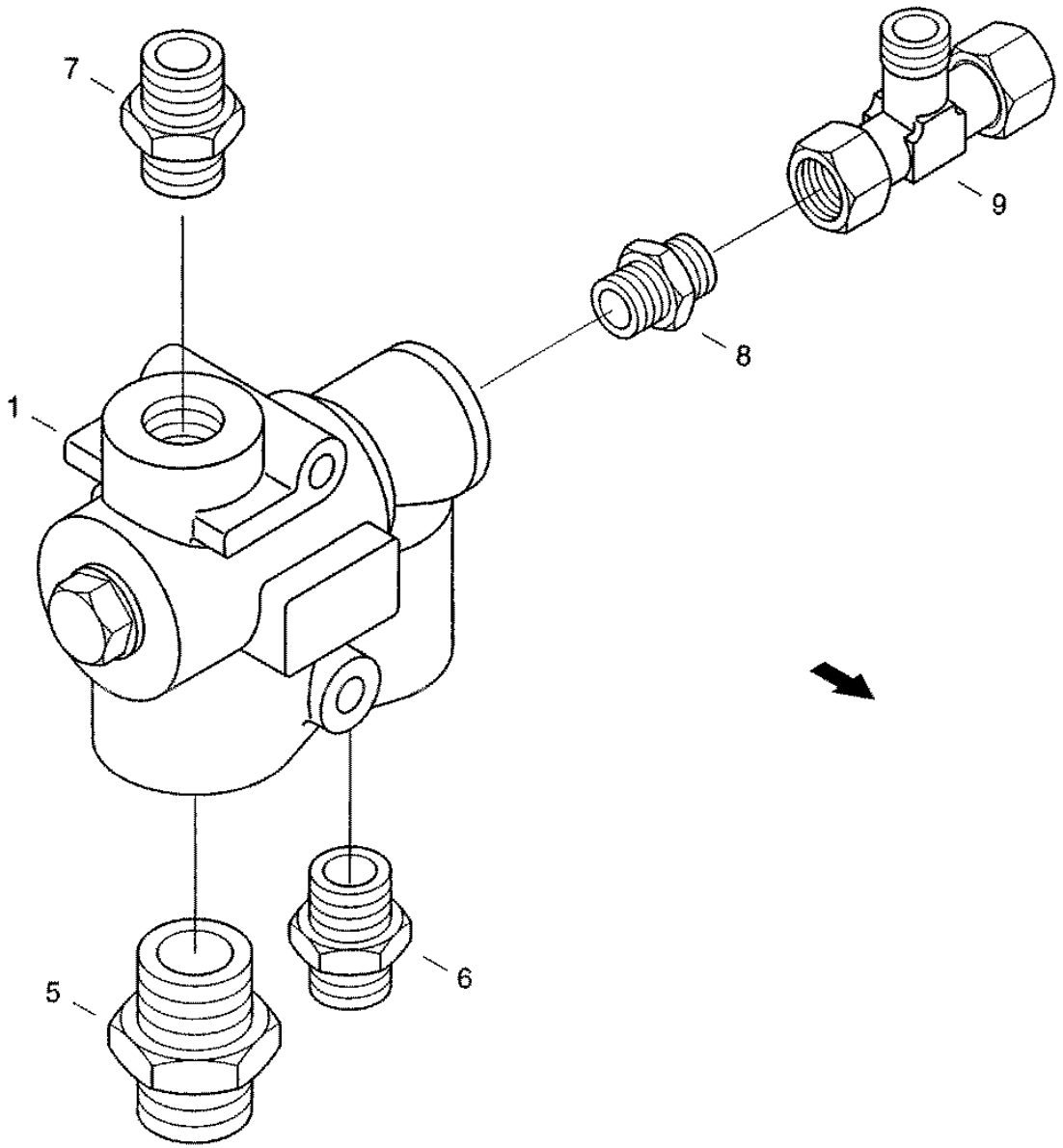

G008_1

G008_2

XCT8088_G019/9910

25.08.99

CF-80

Fan hydraulic system
гидравлика вентилятора
Geblaesehydraulik

G020

REF.	PART NO.	ENGLISH	РУССКИЙ	DEUTSCH	REMARK	QTY
0005	02818426	Cpl. Pipe	трубопровод	Rohrleitung		1
0006	02818434	Cpl. Pipe	трубопровод	Rohrleitung		1
0007	02818442	Cpl. Pipe	трубопровод	Rohrleitung		1
0010	06549432	Hose Line	соединительный шланг	Schlauchleitung		2
0011	06549440	Hose Line	соединительный шланг	Schlauchleitung		2
0012	060531862	Hose line	соединительный шланг	Schlauchleitung		1
0013	060531854	Hose line	соединительный шланг	Schlauchleitung		1
0018	03434113	Straight Reducing Adapter	редуктор G	G-reduzierung		2
0020	06647918	Clamp Body	корпус зажима	Schellenkoerper		5
0021	06513737	Cover Plate	кожух	Deckplatte		3
0022	060525261	Nut	гайка шины	Schienenmutter		1
0023	614-8035	Hex bolt	винт с шестигранной головкой	Sechskantschraube	M8X35 8.8-A3C	3
0024	06648211	Screw	сборочный винт	Aufbauschraube	Z-AS-2-W1	2
0025	06648293	Locking against pivoting	стопорение вращения	Verdrehsicherung	Z-VS-2-W1 F.GROESSE2-5	2
0026	06645676	Clamping halves	пара полузажимов	Klemmhaelftenpaar	L-KP-O-R-8 PP	3
0027	06645684	Cover plate	кожух	Deckplatte	L-DP-0 W1	3
0028	614-6030	Hex bolt	винт с шестигранной головкой	Sechskantschraube	M6X30 8.8-A3C	3

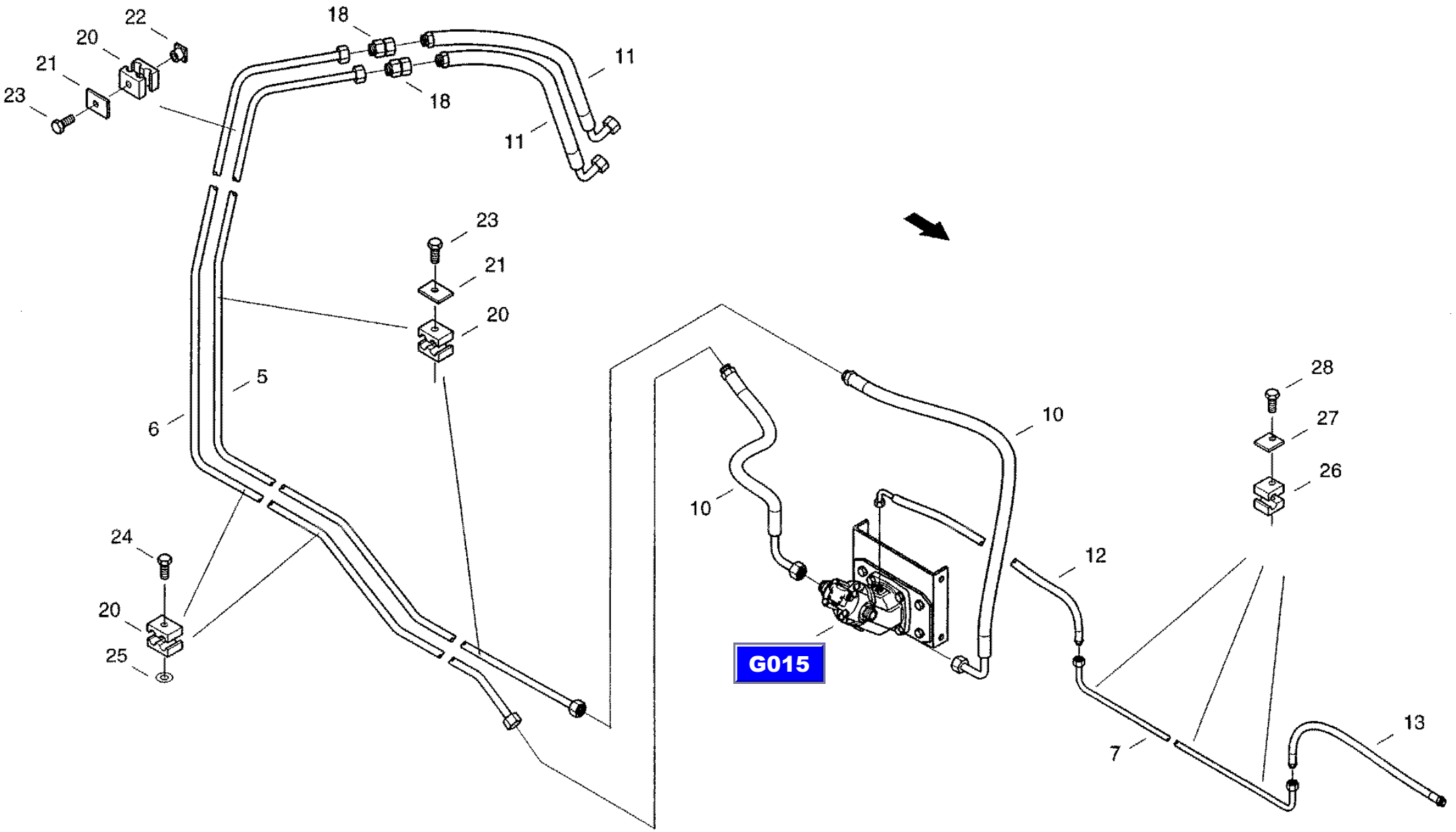

XCT8088_G020/9910

03.11.99

CF-80

Crop switch
выключатель для уборочной массы
Erntegutschalter

H003

REF.	PART NO.	ENGLISH	РУССКИЙ	DEUTSCH	REMARK	QTY
0001	061078881	Basic Body	базовый корпус	Grundkoerper		1
0007	060056932	Push button lever	рычаг щупа	Tasthebel		1
0010	060057000	Bending Spring	пружина, работающая на изгиб	Biegefeder		1
0013	060057105	Bolt	болт	Bolzen		1
0014	97032425	Splint pin	шплинт	Splint	3,2X16 ST-A3C	1
0016	060533518	Initiator	преобр.неэл.вел.в электр.	Initiator		1

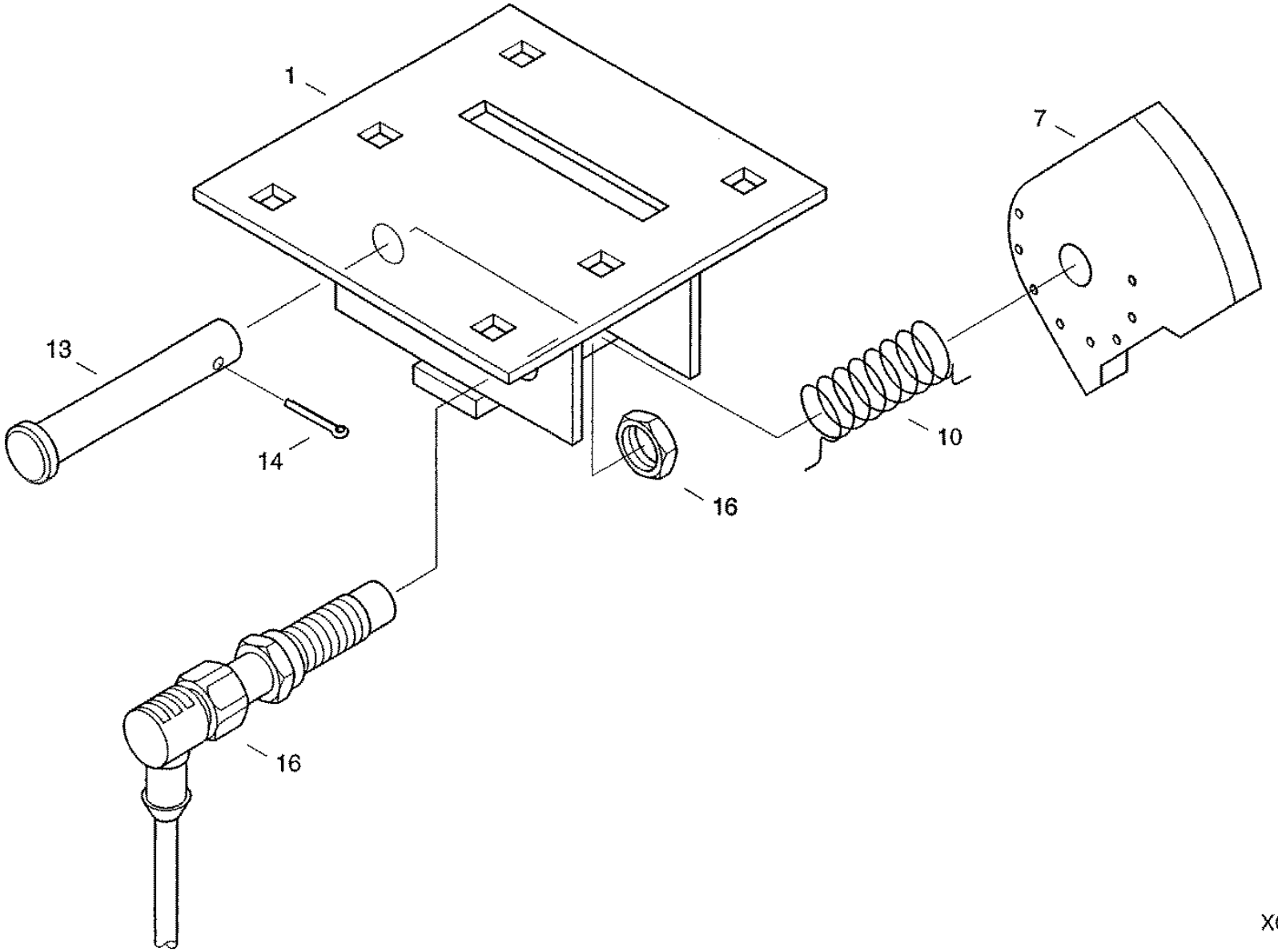

H026

XCT8088_H003/9910

02.12.99

CF-80

Feeder housing height transmitter
датчик высоты канала
Geber-Schachthoehe

H004

REF.	PART NO.	ENGLISH	РУССКИЙ	DEUTSCH	REMARK	QTY
0083	072079164	Transmitter plate	пластина датчика	Geberplatte		1
0084	072079172	Angle	опорный угольник	Lagerwinkel		1
0085	060531524	Bearing	подшипник	Lager		1
0086	060531532	Bearing	подшипник	Lager		1
0087	072079180	Axle	ось	Achse		1
0088	061076172	Transmitter Rod	стержень датчика	Geberstab		1
0091	825-1408	Hex nut	шестигранная гайка	Sechskantmutter	M8 8-A3C	1
0092	614-5012	Hexagon head bolt	винт о шестигранной головкой	Sechskantschraube	M5X12 8.8-A3C	2
0093	060505321	Locking washer	стопорная шайба	Sperrkantscheibe		2
0094	060533591	Angle Sensor	угловой сенсор	Winkelsensor		1
0095	060531557	Grooved pin	просечной штифт	Kerbstift	2X12-ST-A3C	1
0096	006002041	Cheese-head screw	болт с цилиндрической головкой	Zylinderschraube/ers	M4X12-5.8-A3C	2
0097	06510035	Washer	шайба	Scheibe	4,3 140HV-A3C	2

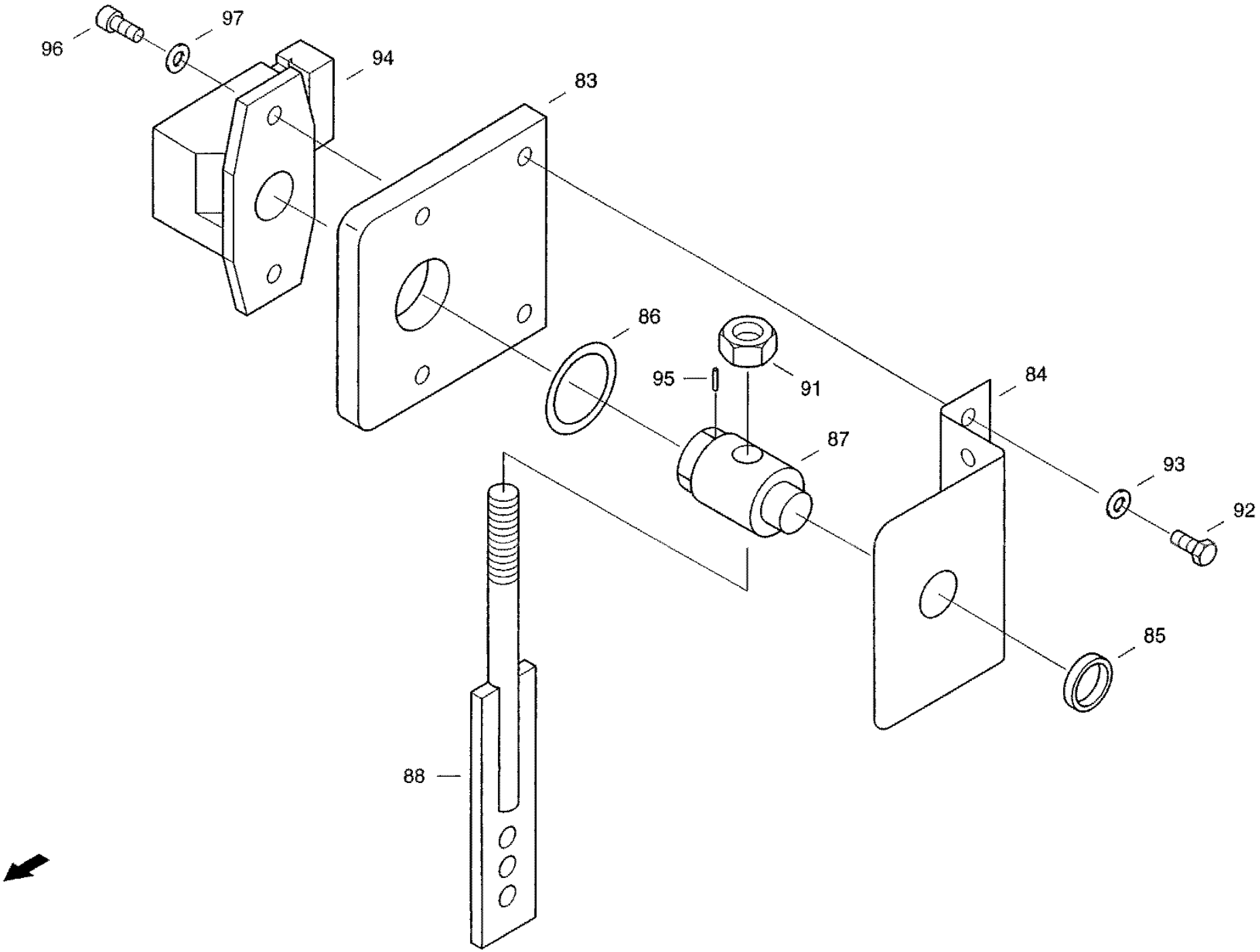

H029

XCT8088_H004/9910

02.12.99

CF-80

Schubstange
шатун
Schubstange

H005

REF.	PART NO.	ENGLISH	РУССКИЙ	DEUTSCH	REMARK	QTY
0101	061076197	Through Boll	стержень	Spille		1
0102	060501832	Angle joint	угловой шарнир	Winkelgelenk	CSL10-A3C	2
0103	825-1406	Hex nut	шестигранная гайка	Sechskantmutter	M6 8-A3C	2

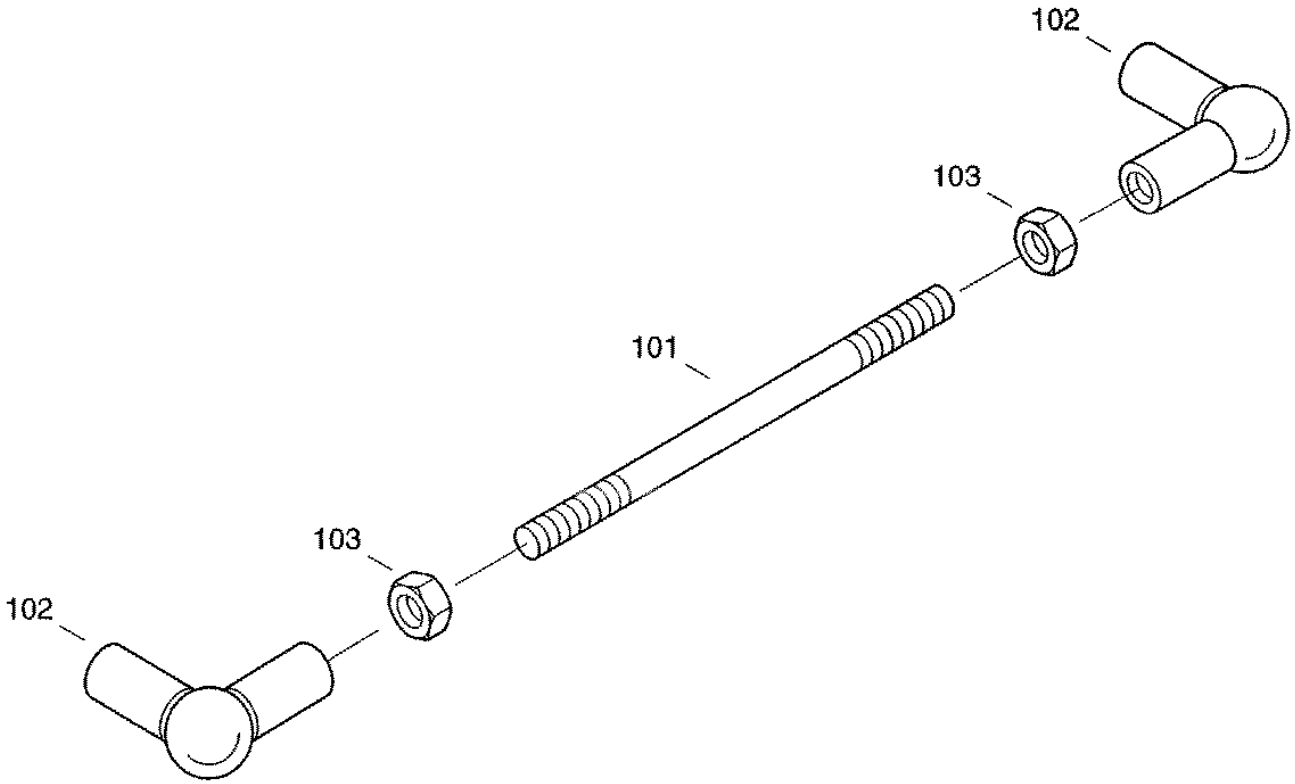

H029

XCT8088_H005/9910

02.12.99

CF-80

Pendulum frame sender
датчик балансирной рамы
Geber-Pendelrahmen

H006

REF.	PART NO.	ENGLISH	РУССКИЙ	DEUTSCH	REMARK	QTY
0121	072079164	Transmitter plate	пластина датчика	Geberplatte		1
0122	072079172	Angle	опорный угольник	Lagerwinkel		1
0123	060531524	Bearing	подшипник	Lager		1
0124	060531532	Bearing	подшипник	Lager		1
0125	072079180	Axle	ось	Achse		1
0126	31292892	Transmitter Rod	стержень датчика	Geberstab		1
0129	825-1408	Hex nut	шестигранная гайка	Sechskantmutter	M8 8-A3C	1
0130	614-5012	Hexagon head bolt	винт с шестигранной головкой	Sechskantschraube	M5X12 8.8-A3C	2
0131	060505321	Locking washer	стопорная шайба	Sperrkantscheibe		2
0132	060533591	Angle Sensor	угловой сенсор	Winkelsensor		1
0133	060531557	Grooved pin	просечной штифт	Kerbstift	2X12-ST-A3C	1
0134	006002041	Cheese-head screw	болт с цилиндрической головкой	Zylinderschraube/ers	M4X12-5.8-A3C	2
0135	06510035	Washer	шайба	Scheibe	4,3 140HV-A3C	2

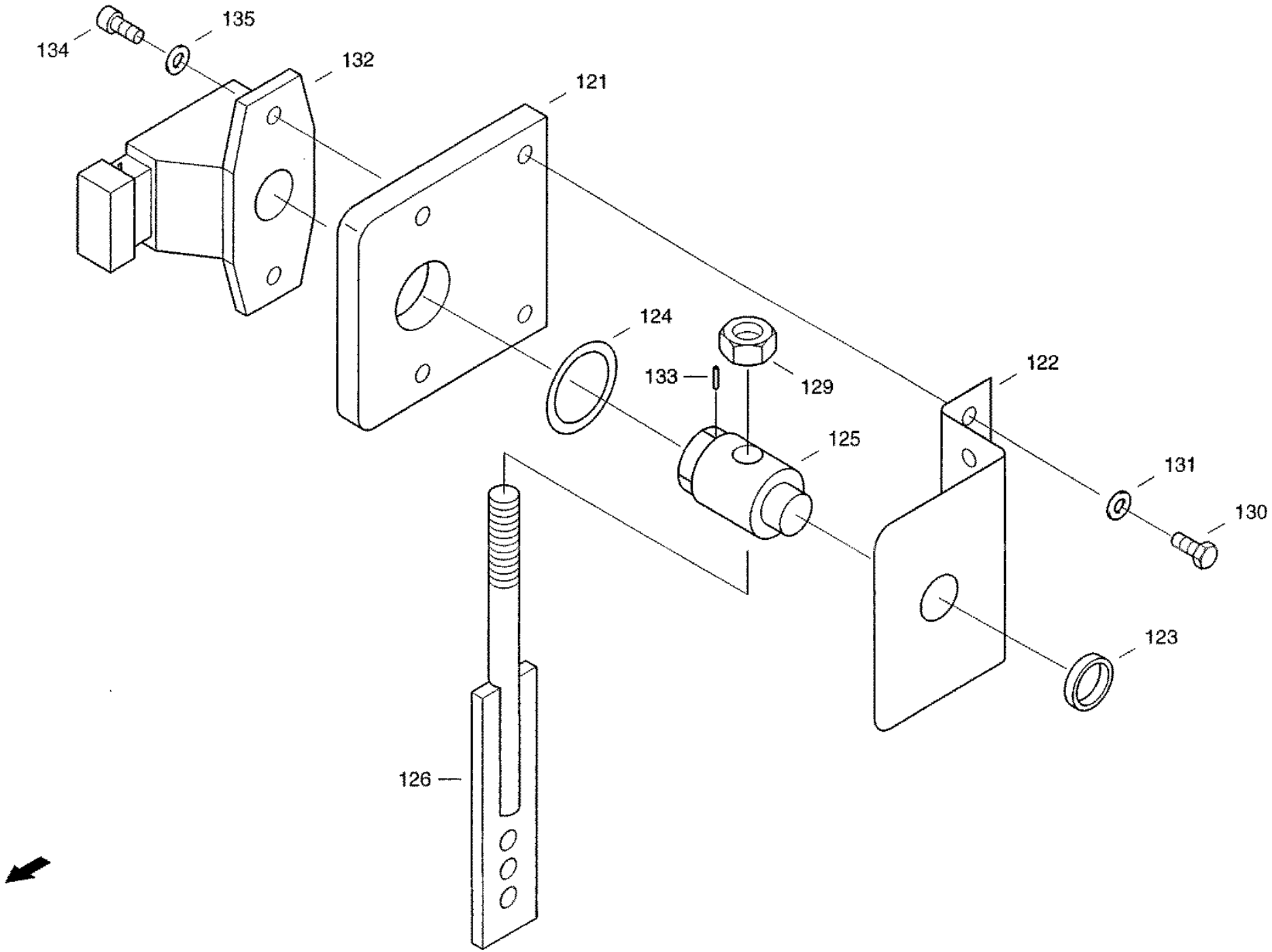

H026

XCT8088_H006/9910

02.12.99

CF-80

Schubstange
шатун
Schubstange

H007

REF.	PART NO.	ENGLISH	РУССКИЙ	DEUTSCH	REMARK	QTY
0137	31292884	Through Boll	стержень	Spille		1
0138	060501832	Angle joint	угловой шарнир	Winkelgelenk	CSL10-A3C	2
0139	825-1406	Hex nut	шестигранная гайка	Sechskantmutter	M6 8-A3C	2

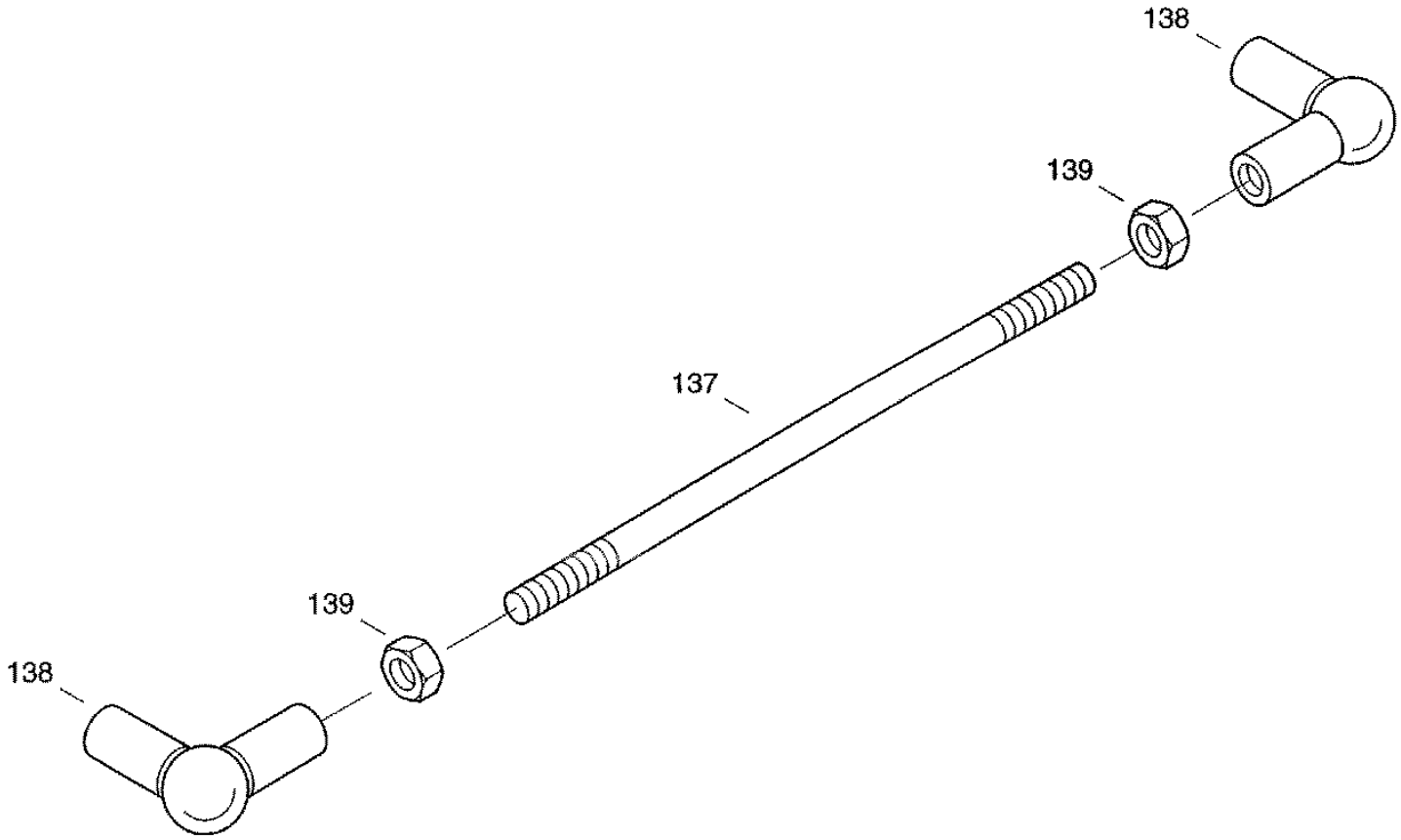

H026

XCT8088_H007/9910

01.12.99

CF-80

Battery box
батарейный блок
Batterie-Block

H008

REF.	PART NO.	ENGLISH	РУССКИЙ	DEUTSCH	REMARK	QTY
0002	061009990	Frame	рама	Rahmen		1
0007	021019604	Tension rod	тяга	Zugstange		2
0008	021019612	Tension rod	тяга	Zugstange		2
0009	825-1408	Hex nut	шестигранная гайка	Sechskantmutter	M8 8-A3C	8
0010	021019620	Floor	ДНО	Boden		1
0013	060519472	Battery master switch	батарейный поддон	Batteriehauptschalte		1
0014	614-8025	Hex bolt	винт с шестигранной головкой	Sechskantschraube	M8X25 8.8-A3C	2
0015	895-11008	Washer	шайба	Scheibe	8,4 ST-A3C	2
0016	006501380	Spring washer	пружинная шайба	Federscheibe	B8-FST-A3C	2
0017	825-1408	Hex nut	шестигранная гайка	Sechskantmutter	M8 8-A3C	2
0020	007066762	Pole guard	защита полюса	Polschutz		1
0021	007066818	Pole guard	защита полюса	Polschutz		3
0022	07081013	Cable	провод "плюс-минус"	Plus-minus-leitung		1
0023	060516010	Cable	положительный провод	Plusleitung		1
0024	060512788	Cable	отрицательный провод	Minusleitung		1
0025	006501163	Spring washer	пружинная шайба	Federscheibe	B10-FST-A3C	1
0026	825-1410	Hex nut	шестигранная гайка	Sechskantmutter	M10 8-A3C	2
0028	06647918	Clamp Body	корпус зажима	Schellenkoerper		6
0029	06513737	Cover Plate	кожух	Deckplatte		6
0030	814-8035	Hex Bolt	винт с шестигранной головкой	Sechskantschraube	M8X35 8.8-A3C	6
0035	07081054	Standard Socket	встроенная стандартная розетка	Einbau-normalsteckd.		1
0036	07081062	Snap Cover	крышка	Klappdeckel		1
0037	07081038	Cable	кабель	Kabel-		1
0040	060505715	Protection holder	держ. предохр. с плоек, корп.	Flachsicherungshalte		1
0042	060502118	Safety insert	вст-ка предохр. с плоек, корп.	Flachsicherungseinsa		1
0043	060508156	Connecting line	соединительный провод	Verbindungsleitung		1
0055	060508164	Relay	реле	Relais		1
0056	614-5012	Hexagon head bolt	винт с шестигранной головкой	Sechskantschraube	M5X12 8.8-A3C	2
0057	006501315	Spring washer	пружинная шайба	Federscheibe	B5-FST-A3C	2
0058	825-1405	Hex. nut	шестигранная гайка	Sechskantmutter	M5 8-A3C	2
0060	07078766	Cable	кабель	Kabel		1

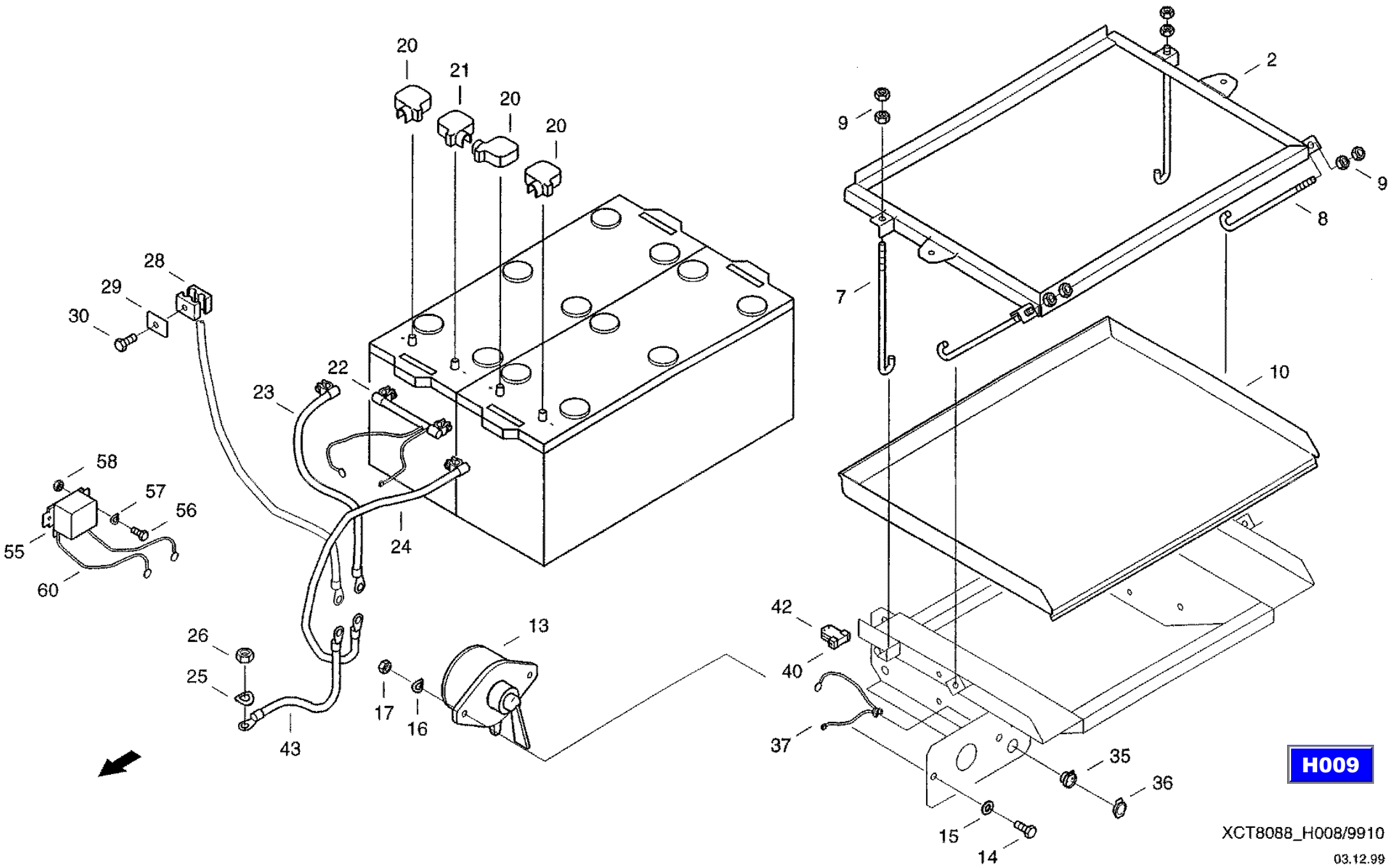
20
21
20
20
28
29
30
22
23
24
58
57
56
55
60
26
25
43
17
16
13
9
2
9
8
7
10
42
40
37
35
36
15
14
H009
XCT8088_H008/9910
03.12.99

CF-80

Electrical System
электроустановка
Elektroanlage

H009

REF.	PART NO.	ENGLISH	РУССКИЙ	DEUTSCH	REMARK	QTY
0076	07078758	Wiring Loom	пучок кабелей	Kabelbaum		1
0077	07080711	Wiring Loom	пучок кабелей	Kabelbaum		1
0078	07078774	Wiring Loom	пучок кабелей	Kabelbaum		1
0080	31287934	Holding Plate	крепежная пластина	Halteblech		1
0081	614-8016	Hex boll	винт с шестигранной головкой	Sechskantschraube	M8X16 8.8-A3C	2
0082	06577028	Locking washer	стопорная шайба	Sperrkantscheibe		2
0084	06336037	Hex Bolt	винт с шестигранной головкой	Sechskantschraube	M3X12 8.8-A3C	8
0085	006501700	Spring washer	пружинная шайба	Federscheibe	B3-FST-A3C	8
0086	061071272	Holding Plate	крепежная пластина	Halteblech		2
0112	006646066	Clamp body	корпус зажима	Schellenkoerper		1
0113	060524910	Cover plate	кожух	Deckplatte		1
0114	614-8050	Hex bolt	винт с шестигранной головкой	Sechskantschraube	M8X50 8.8-A3C	1
0120	060505852	Flasher lamp	фонарь указателя поворота	Blinkleuchte		1
0121	060505860	Flasher lamp	лампа накаливания	Blinkleuchte		1
0122	07002555	Filament lamp	лампа накаливания	Gluehlampe	R5W-12V 8GA BNR.002071-121	2
0123	06008248	Cheese-head Screw	болт с цилиндрической головкой	Zylinderschraube	M4X10 4.8-A3C	4
0124	06501268	Spring Washer	пружинная шайба	Federscheibe	B4 FST-A3C	4
0125	006267136	Hex nut	шестигранная гайка	Sechskantmutter	M4-8-A3C	4
0134	060508277	Temperature switch	температурный выключатель	Temperaturschalter		1
0135	07078790	Flat Plug	плоский штекер	Flachstecker	6.3-TYP2 (DM5,2) BNR.13.01471	1
0136	006003942	Cheese-head screw	болт с цилиндрической головкой	Zylinderschraube	M5X6-4.8-A3C	1
0137	006501315	Spring washer	пружинная шайба	Federscheibe	B5-FST-A3C	1
0139	31291850	Angle	уголок	Winkel		1
0140	060519038	Switch	путевой выключатель	Positionsschalter		2
0141	060527343	Lever	стержневый рычаг	Stabhebel		2
0142	060519054	Screwing	резьбовое соединение	Verschraubung		2
0143	006003805	Cheese-head screw	болт с цилиндрической головкой	Zylinderschraube	M4X25-5.8-A3C	4
0144	06501268	Spring Washer	пружинная шайба	Federscheibe	B4 FST-A3C	4

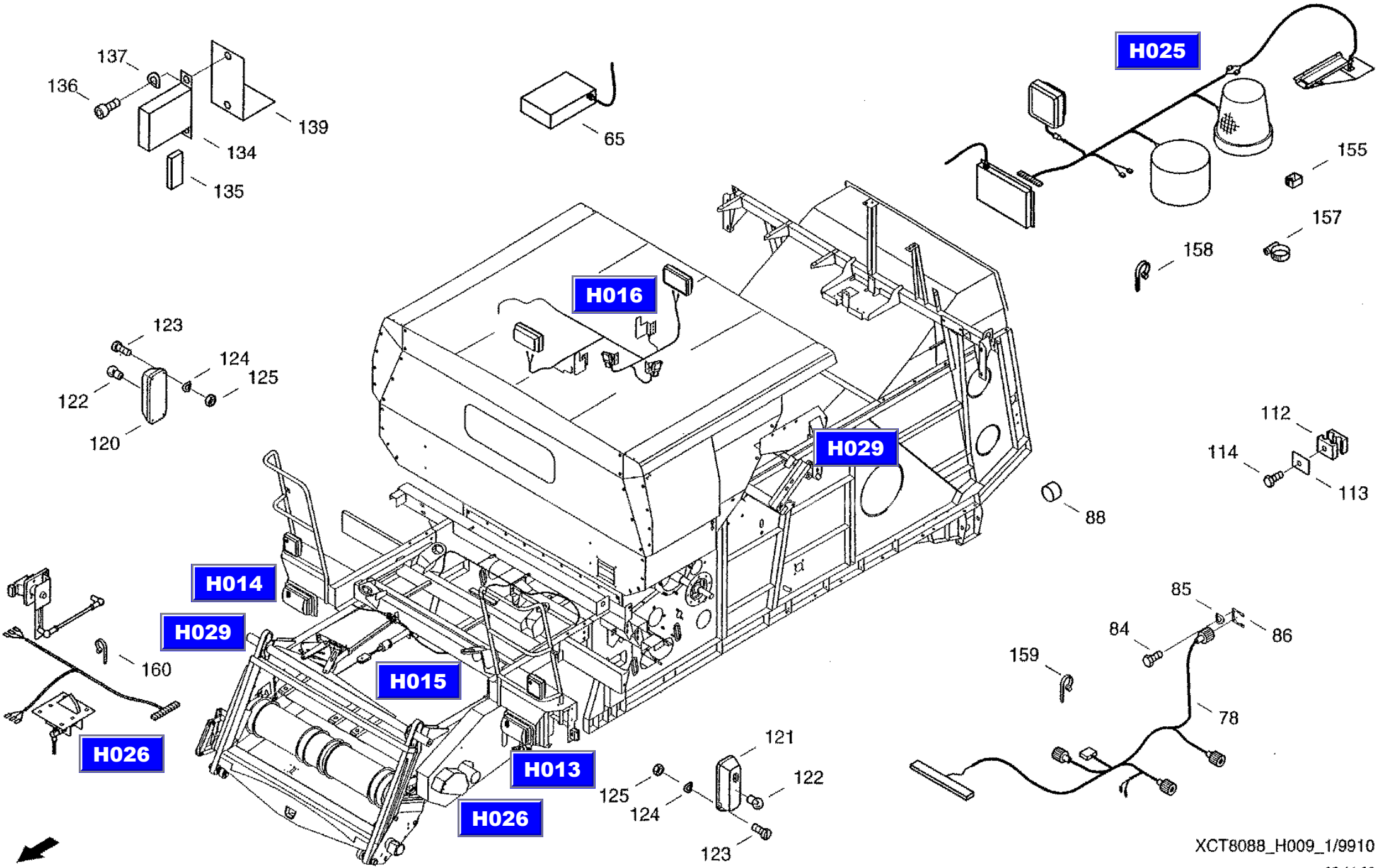
137
136
139
134
135
65
H025
155
157
158
H016
123
124
125
122
120
H029
112
114
113
88
H014
H029
160
H015
H026
H013
H026
121
125
124
122
123
85
84
86
159
78
XCT8088_H009_1/9910
03.11.99

CF-80

Electrical System
электроустановка
Elektroanlage

H009

REF.	PART NO.	ENGLISH	РУССКИЙ	DEUTSCH	REMARK	QTY
0145	825-1404	Hex nut	шестигранная гайка	Sechskantmutter	M4 8-A3C	4
0155	007067064	Cable clip	кабельный пружинный зажим	Kabelclip		15
0157	006708513	Clip	вставная скоба	Steckschelle	C	4
0158	07070043	Cable band	ср-во для бандаж.пучков каб.	Kabelbinder		40
0159	07078782	Cable Tie	ср-во для бандаж.пучков каб.	Kabelbinder		10
0160	07081167	Cable Tie	ср-во для бандаж.пучков каб.	Kabelbinder		71

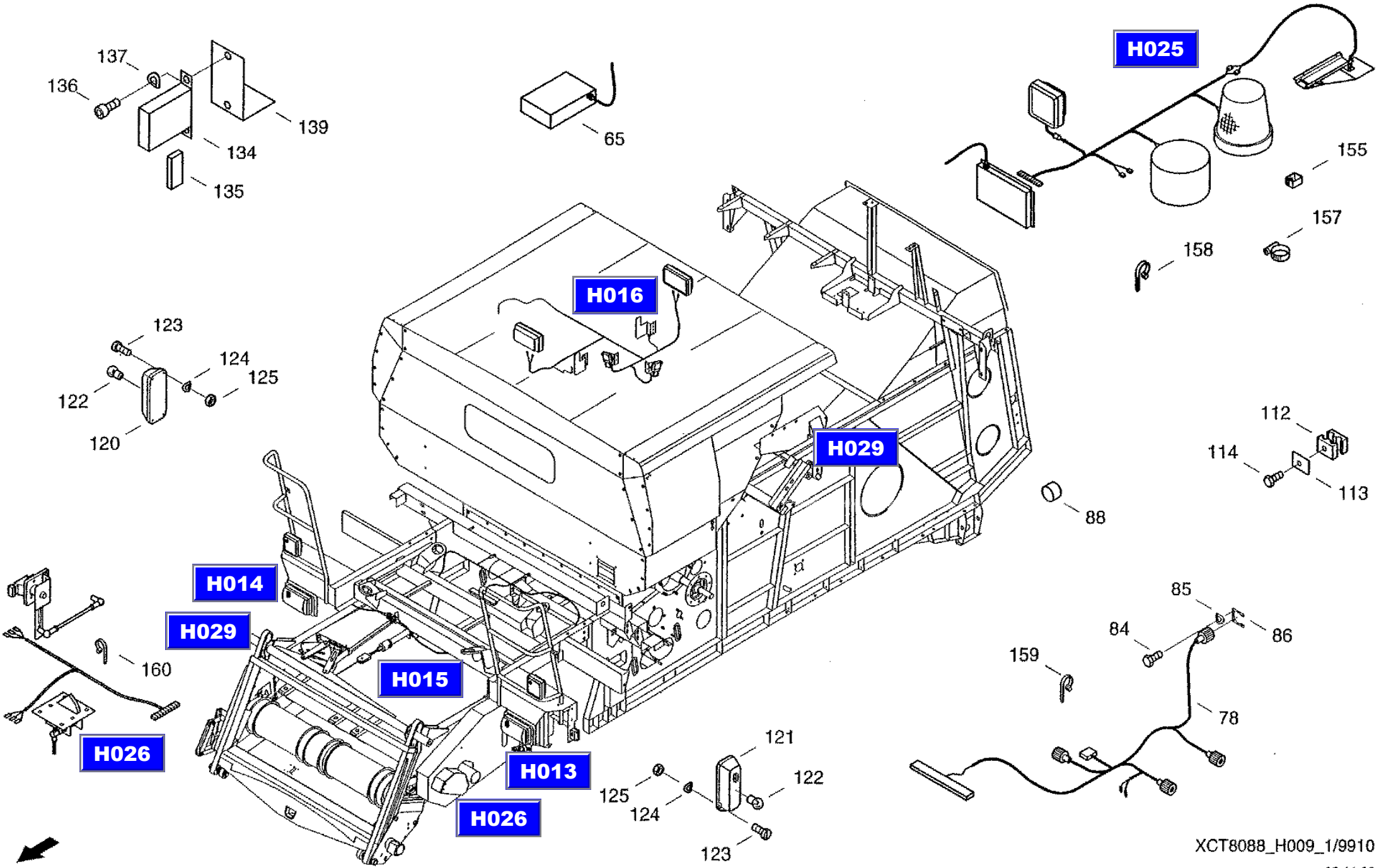
137
136
139
134
135
65
H025
155
157
158
H016
123
124
125
122
120
H029
112
114
113
88
H014
H029
160
H015
H026
H013
H026
121
125
124
122
123
85
84
86
159
78
XCT8088_H009_1/9910
03.11.99

CF-80

Electrical System
электроустановка
Elektroanlage

H009

REF.	PART NO.	ENGLISH	РУССКИЙ	DEUTSCH	REMARK	QTY
0076	07078758	Wiring Loom	пучок кабелей	Kabelbaum		1
0077	07080711	Wiring Loom	пучок кабелей	Kabelbaum		1
0078	07078774	Wiring Loom	пучок кабелей	Kabelbaum		1
0080	31287934	Holding Plate	крепежная пластина	Halteblech		1
0081	614-8016	Hex boll	винт с шестигранной головкой	Sechskantschraube	M8X16 8.8-A3C	2
0082	06577028	Locking washer	стопорная шайба	Sperrkantscheibe		2
0084	06336037	Hex Bolt	винт с шестигранной головкой	Sechskantschraube	M3X12 8.8-A3C	8
0085	006501700	Spring washer	пружинная шайба	Federscheibe	B3-FST-A3C	8
0086	061071272	Holding Plate	крепежная пластина	Halteblech		2
0112	006646066	Clamp body	корпус зажима	Schellenkoerper		1
0113	060524910	Cover plate	кожух	Deckplatte		1
0114	614-8050	Hex bolt	винт с шестигранной головкой	Sechskantschraube	M8X50 8.8-A3C	1
0120	060505852	Flasher lamp	фонарь указателя поворота	Blinkleuchte		1
0121	060505860	Flasher lamp	лампа накаливания	Blinkleuchte		1
0122	07002555	Filament lamp	лампа накаливания	Gluehlampe	R5W-12V 8GA BNR.002071-121	2
0123	06008248	Cheese-head Screw	болт с цилиндрической головкой	Zylinderschraube	M4X10 4.8-A3C	4
0124	06501268	Spring Washer	пружинная шайба	Federscheibe	B4 FST-A3C	4
0125	006267136	Hex nut	шестигранная гайка	Sechskantmutter	M4-8-A3C	4
0134	060508277	Temperature switch	температурный выключатель	Temperaturschalter		1
0135	07078790	Flat Plug	плоский штекер	Flachstecker	6.3-TYP2 (DM5,2) BNR.13.01471	1
0136	006003942	Cheese-head screw	болт с цилиндрической головкой	Zylinderschraube	M5X6-4.8-A3C	1
0137	006501315	Spring washer	пружинная шайба	Federscheibe	B5-FST-A3C	1
0139	31291850	Angle	уголок	Winkel		1
0140	060519038	Switch	путевой выключатель	Positionsschalter		2
0141	060527343	Lever	стержневый рычаг	Stabhebel		2
0142	060519054	Screwing	резьбовое соединение	Verschraubung		2
0143	006003805	Cheese-head screw	болт с цилиндрической головкой	Zylinderschraube	M4X25-5.8-A3C	4
0144	06501268	Spring Washer	пружинная шайба	Federscheibe	B4 FST-A3C	4

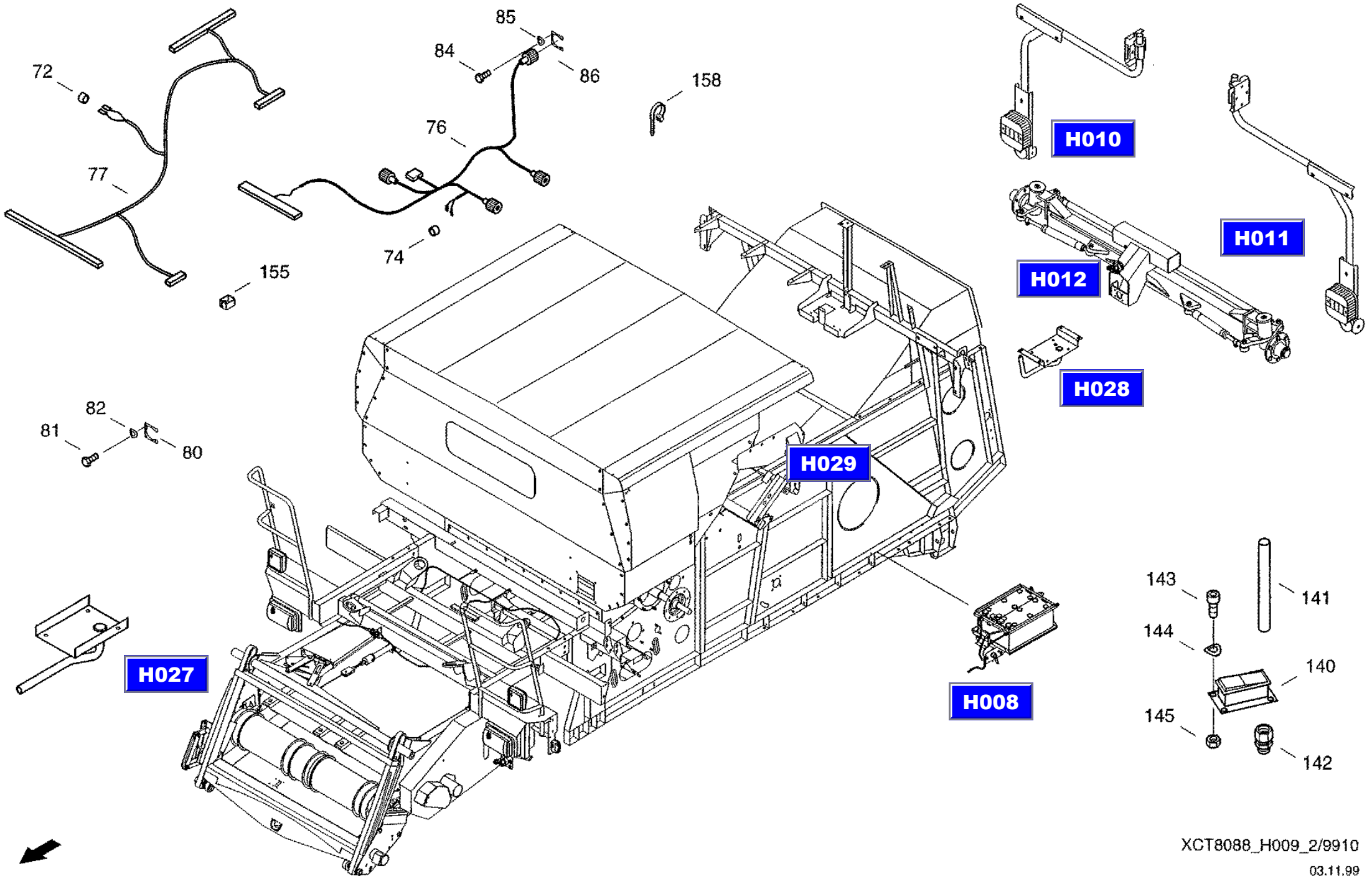

XCT8088_H009_2/9910

03.11.99

CF-80

Electrical System
электроустановка
Elektroanlage

H009

REF.	PART NO.	ENGLISH	РУССКИЙ	DEUTSCH	REMARK	QTY
0145	825-1404	Hex nut	шестигранная гайка	Sechskantmutter	M4 8-A3C	4
0155	007067064	Cable clip	кабельный пружинный зажим	Kabelclip		15
0157	006708513	Clip	вставная скоба	Steckschelle	C	4
0158	07070043	Cable band	ср-во для бандаж.пучков каб.	Kabelbinder		40
0159	07078782	Cable Tie	ср-во для бандаж.пучков каб.	Kabelbinder		10
0160	07081167	Cable Tie	ср-во для бандаж.пучков каб.	Kabelbinder		71

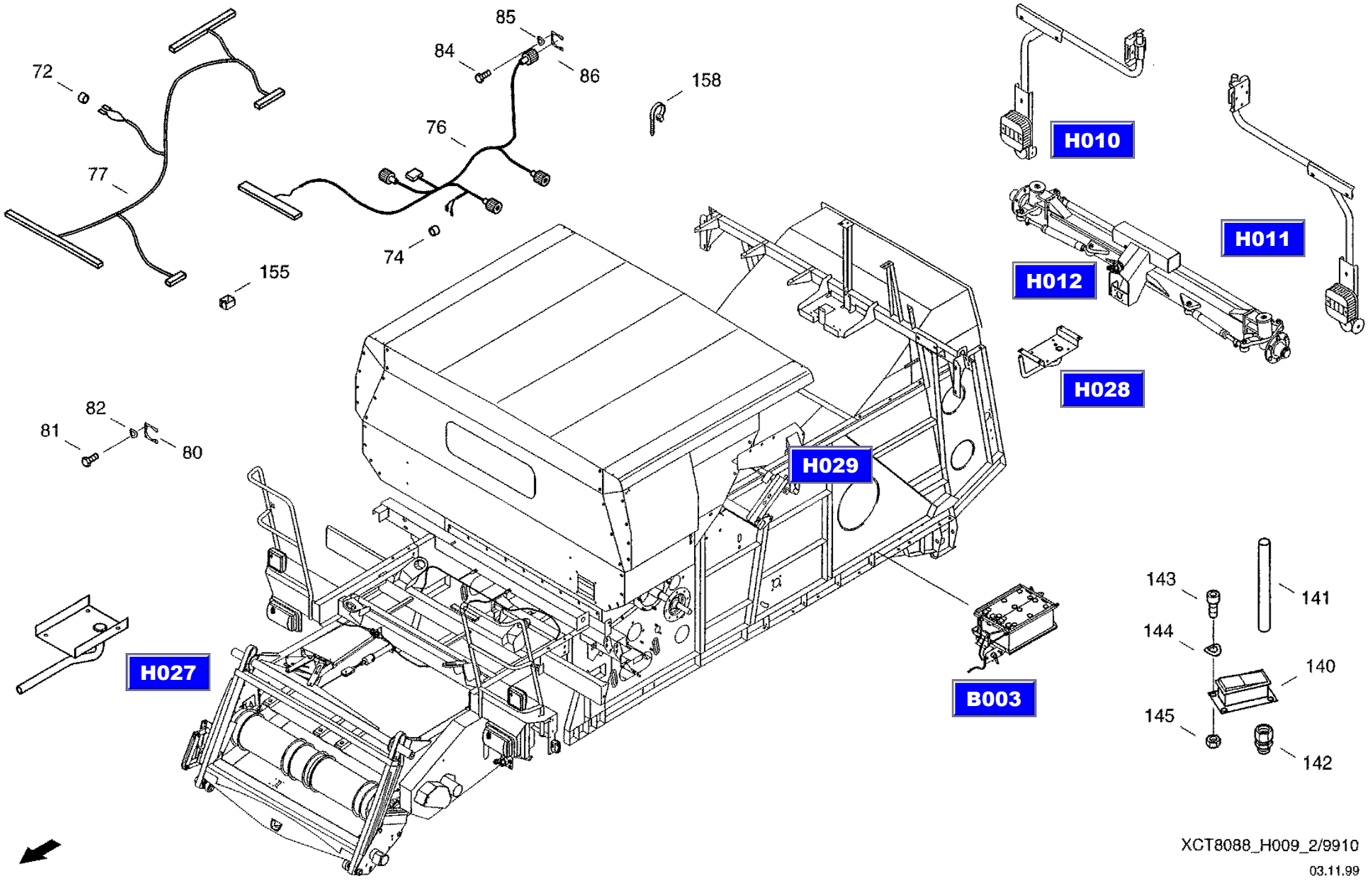

XCT8088_H009_2/9910

03.11.99

CF-80

Lighting bracket.cpl
держатель лампы в сборе
Lampentraeger Kpl.

H010

REF.	PART NO.	ENGLISH	РУССКИЙ	DEUTSCH	REMARK	QTY
0010	060182825	Bracket	крепление	Halter		1
0013	060061817	Bow	скоба	Buegel		1
0019	895-11008	Washer	шайба	Scheibe	8,4 ST-A3C	2
0020	825-1408	Hex nut	шестигранная гайка	Sechskantmutter	M8 8-A3C	2
0022	006501380	Spring washer	пружинная шайба	Federscheibe	B8-FST-A3C	2
0027	07080744	Cable	кабель	Kabel		1
0028	060509864	Combined tail lamp	комбинир. световой прибор	Blink-brems-schlussl		1
0029	07024794	Filament lamp	лампа накаливания	Gluehlampe	P21W-12V	2
0030	07067683	Filament lamp	лампа накаливания	Gluehlampe	R10W-12VVPE10STK BNR.8GA002071 - 131	1
0032	006070390	Countersunk screw	винт с потайной головкой	Senkschraube	M5X16-5.8-A3C	2
0033	825-1405	Hex. nut	шестигранная гайка	Sechskantmutter	M5 8-A3C	2
0034	006501315	Spring washer	пружинная шайба	Federscheibe	B5-FST-A3C	2
0037	003790500	Reflector	световозвращатель	Rueckstrahler		1
0038	004022512	Reflector	световозвращатель	Rueckstrahler		1
0041	06017546	Lens-head screw	болт с плоской головкой	Flachkopfschraube	M6X20 4.8-A3C	2
0042	832-10406	Hex, Nut	шестигранная гайка	Sechskantmutter	M6 8-A3C	2
0043	06500974	Washer	шайба	Scheibe	A6,4 140HV-A3C	2
0044	060169434	Rubber plate	резиновая пластина	Gummiplatte		1
0050	061051404	Lamp holder	держатель лампы	Lampentraeger		1

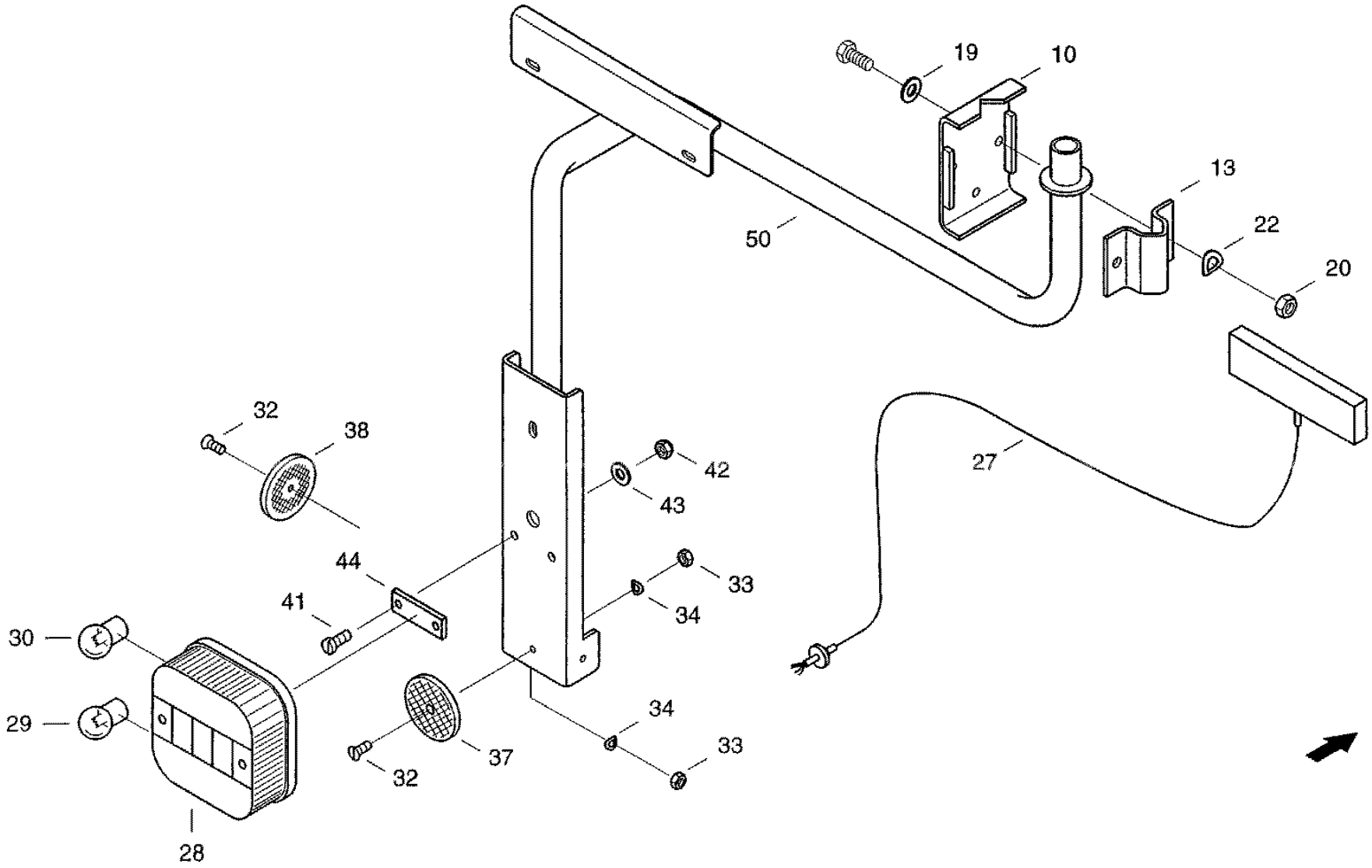

H009

XCT8088_H010/9910

30.11.99

CF-80

Lighting bracket.cpl
держатель лампы в сборе
Lampentraeger Kpl.

H011

REF.	PART NO.	ENGLISH	РУССКИЙ	DEUTSCH	REMARK	QTY
0010	060182825	Bracket	крепление	Halter		1
0013	060061817	Bow	скоба	Buegel		1
0019	895-11008	Washer	шайба	Scheibe	8,4 ST-A3C	2
0020	825-1408	Hex nut	шестигранная гайка	Sechskantmutter	M8 8-A3C	2
0022	006501380	Spring washer	пружинная шайба	Federscheibe	B8-FST-A3C	2
0027	07080744	Cable	кабель	Kabel		1
0028	060509864	Combined tail lamp	комбинир. световой прибор	Blink-brems-schlussl		1
0029	07024794	Filament lamp	лампа накаливания	Gluehlampe	P21W-12V	2
0030	07067683	Filament lamp	лампа накаливания	Gluehlampe	R10W-12VVPE10STK BNR.8GA002071-131	1
0032	006070390	Countersunk screw	винт с потайной головкой	Senkschraube	M5X16-5.8-A3C	2
0033	825-1405	Hex. nut	шестигранная гайка	Sechskantmutter ,	M5 8-A3C	2
0034	006501315	Spring washer	пружинная шайба	Federscheibe	B5-FST-A3C	2
0037	003790500	Reflector	световозвращатель	Rueckstrahler		1
0038	004022512	Reflector	световозвращатель	Rueckstrahler		1
0041	06017546	Lens-head screw	болт с плоской головкой	Flachkopfschraube	M6X20 4.8-A3C	2
0042	832-10406	Hex, Nut	шестигранная гайка	Sechskantmutter	M6 8-A3C	2
0043	06500974	Washer	шайба	Scheibe	A6,4 140HV-A3C	2
0044	060169434	Rubber plate	резиновая пластина	Gummiplatte		1
0050	061051437	Lamp holder	держатель лампы	Lampentraeger		1

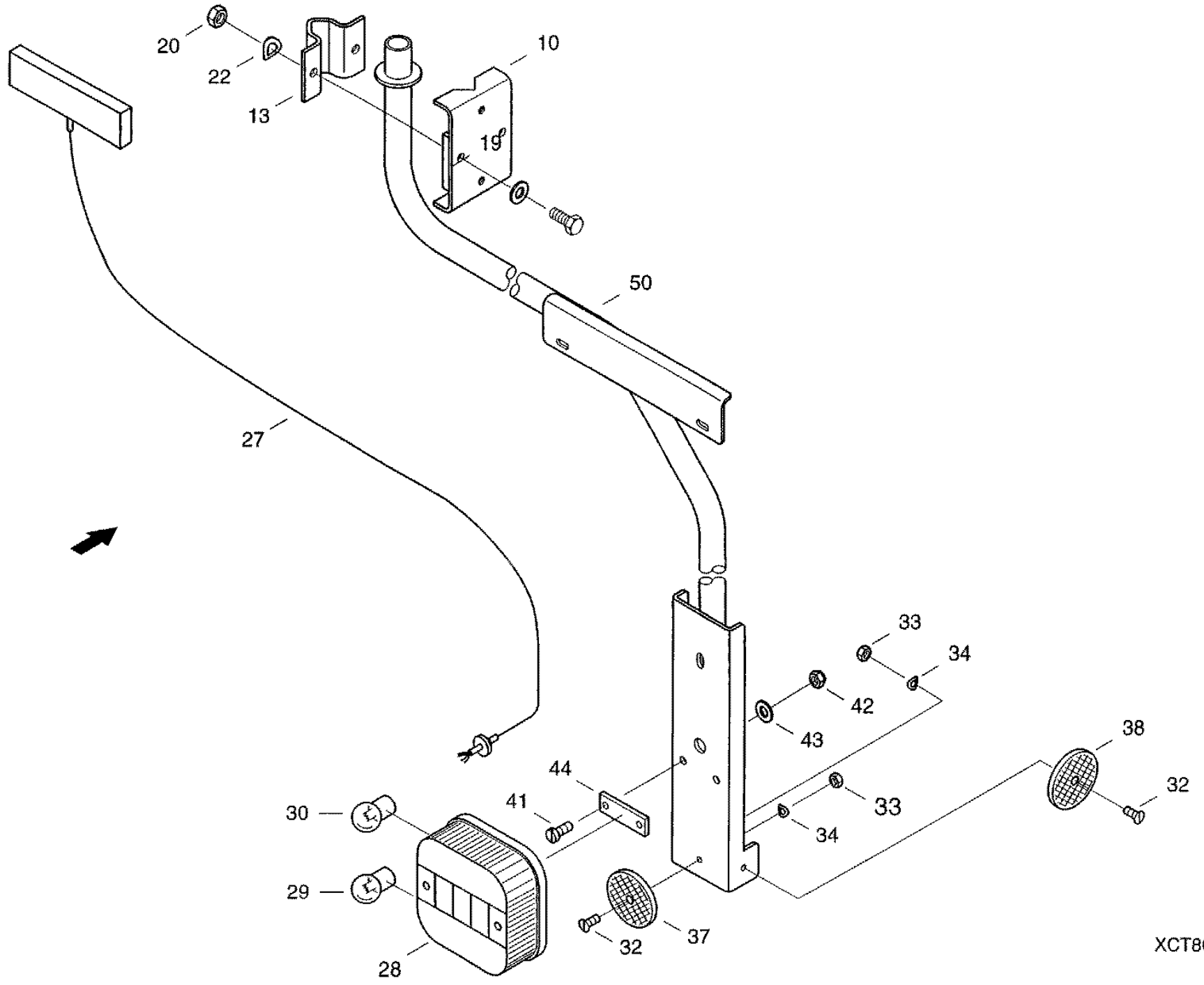

H009

XCT8088_H011/9910

30.11.99

CF-80

Electrics - steering axle bracket
электрооборудование опоры управляемого моста
Elektrik-Lenkachstraeger

H012

REF.	PART NO.	ENGLISH	РУССКИЙ	DEUTSCH	REMARK	QTY
0001	007067048	Socket	розетка, 7-полюсная	Steckdose,7polig		1
0002	001150916	Socket plate	подкладка для розетки	Steckdosenunterlage		1
0003	006003210	Cheese-head screw	болт с цилиндрической головкой	Zylinderschraube	M5X35-4.8-A3C	3
0004	006501315	Spring washer	пружинная шайба	Federscheibe	B5-FST-A3C	3
0005	825-1406	Hex nut	шестигранная гайка	Sechskantmutter	M6 8-A3C	2
0006	006501397	Spring washer	пружинная шайба	Federscheibe	B6 FST-A3C	1
0014	07080697	Cable	кабель	Kabel		1
0019	07080785	Connecting Cable	соединительный кабель	Verbindungskabel		1
0020	061027236	Locking	замок управляемого моста	Lenkachsverschluss		2
0021	060526383	Cable grommet	защит, колп. наконец, прое.	Kabeltuelle		1

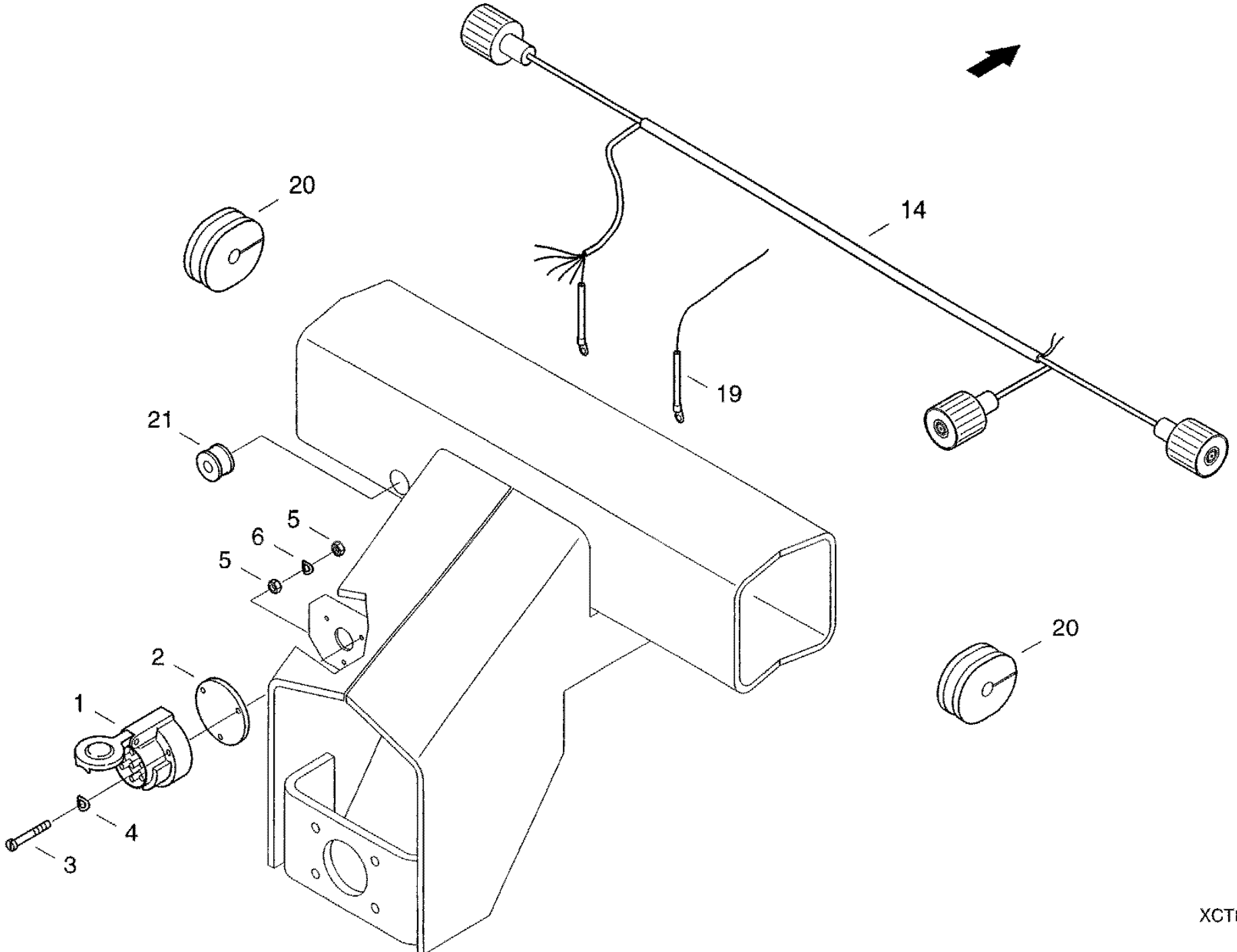

H009

XCT8088_H012/9910

30.11.99

CF-80

Lamp unit, left hand side
ламповый узел слева
Lampeneinheit, Links

H013

REF.	PART NO.	ENGLISH	РУССКИЙ	DEUTSCH	REMARK	QTY
0009	07090110	Filament lamp	лампа накаливания	Gluehlampe	H1-55W-12V BNR.8GH0020B9-131	2
0010	060519343	Main build-up headlight	пара фар	Doppelscheinwerfer		1
0011	07002530	Filament lamp	лампа накаливания	Gluehlampe	T4W-12V	1
0012	614-6014	Hexagon head bolt	винт с шестигранной головкой	Sechskantschraube	M6X14 8.8-A3C	5
0013	825-1406	Hex nut	шестигранная гайка	Sechskantmutter	M6 8-A3C	6
0014	06577036	Locking washer	стопорная шайба	Sperrkantscheibe		6
0015	614-6040	Hexagon head bolt	винт с шестигранной головкой	Sechskantschraube	M6X40 8.8-A3C	1
0020	07078661	Cable	кабель	Kabel		1
0025	07081054	Standard Socket	встроенная стандартная розетка	Einbau-normalsteckd.		1
0026	07081062	Snap Cover	крышка	Klappdeckel		1
0030	07081087	Lamp	габаритный фонарь	Umrissleuchte		1
0031	07002530	Filament lamp	лампа накаливания	Gluehlampe	T4W-12V	1
0032	006006295	Cheese-head screw	болт с цилиндрической головкой	Zylinderschraube	M4X16-4.6-A3C	2
0033	06501268	Spring Washer	пружинная шайба	Federscheibe	B4 FST-A3C	2
0040	060531516	Work head light	фара рабочего освещения	Arbeitsscheinwerfer		1
0041	07034997	Filament lamp	лампа накаливания	Gluehlampe	H3-55W-12V BNR.8GH002090-131	1
0045	007067064	Cable clip	кабельный пружинный зажим	Kabelclip		5
0046	060152467	Cable lie	ср-во для бандаж.пучков каб.	Kabelbinder		5

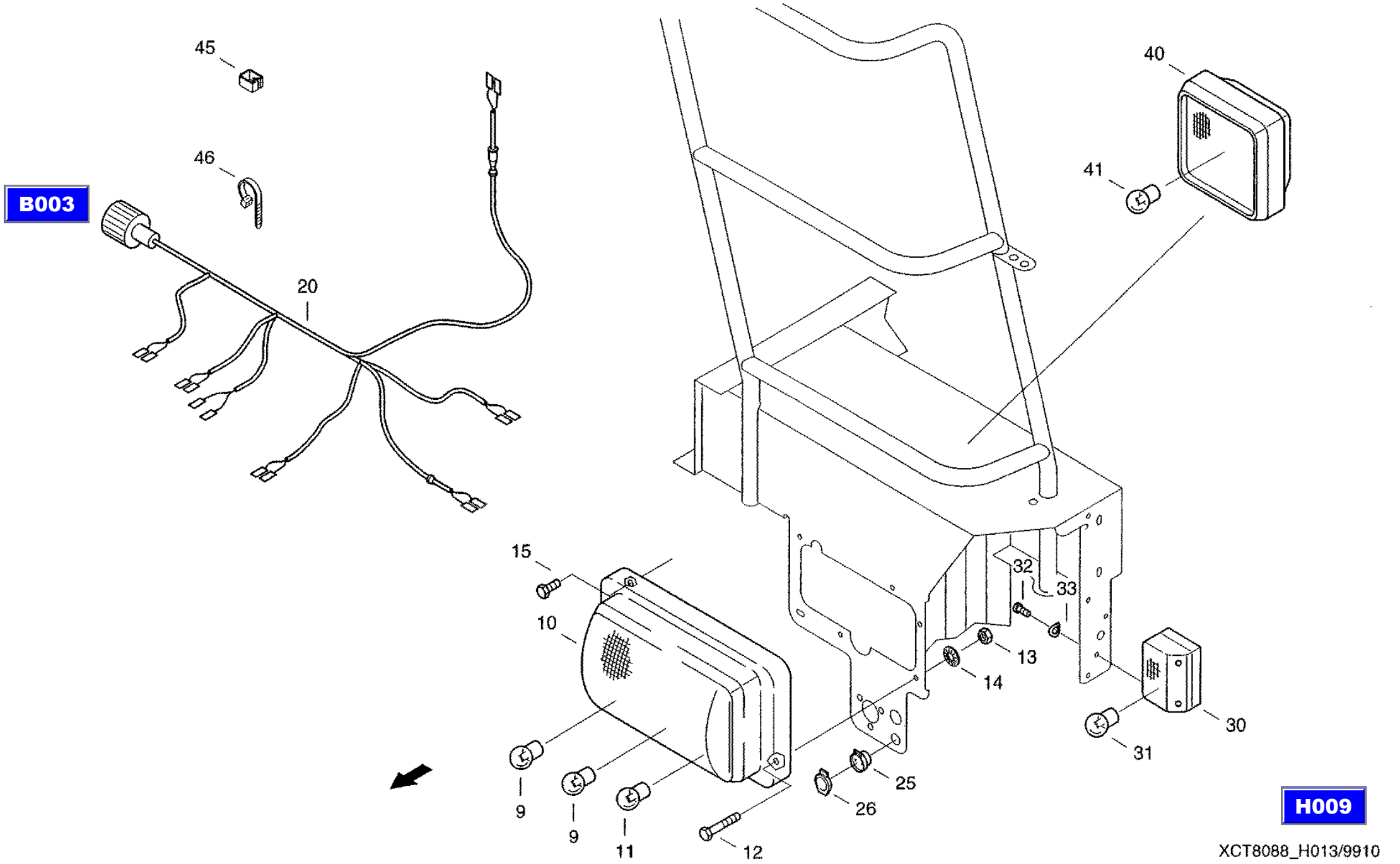

XCT8088_H013/9910

30.11.99

CF-80

Lamp unit, right hand side
ламповый узел справа
Lampeneinheit, Rechts

H014

REF.	PART NO.	ENGLISH	РУССКИЙ	DEUTSCH	REMARK	QTY
0009	07090110	Filament lamp	лампа накаливания	Gluehlampe	H1-55W-12V BNR.8GH002089-131	2
0010	060519376	Main build-up headlight	пара фар	Doppelscheinwerfer		1
0011	07002530	Filament lamp	лампа накаливания	Gluehlampe	T4W-12V	1
0012	614-6014	Hexagon head bolt	винт с шестигранной головкой	Sechskantschraube	M6X14 8.8-A3C	5
0013	825-1406	Hex nut	шестигранная гайка	Sechskantmutter	M 8-A3C	6
0014	06577036	Locking washer	стопорная шайба	Sperrkantscheibe		6
0015	614-6040	Hexagon head bolt	винт с шестигранной головкой	Sechskantschraube	M6X40 8.8-A3C	1
0020	061075854	Cable	кабельно-ламповый узел	Kabel-lampeneinheit		1
0025	07081054	Standard Socket	встроенная стандартная розетка	Einbau-normalsteckd.		1
0026	07081062	Snap Cover	крышка	Klappdeckel		1
0030	07081087	Lamp	габаритный фонарь	Umrissleuchte		1
0031	07002530	Filament lamp	лампа накаливания	Gluehlampe	T4W-12V	1
0032	006006295	Cheese-head screw	болт с цилиндрической головкой	Zylinderschraube	M4X16-4.8-A3C	2
0033	06501268	Spring Washer	пружинная шайба	Federscheibe	B4 FST-A3C	2
0040	060531516	Work head light	фара рабочего освещения	Arbeitsscheinwerter		1
0041	07034997	Filament lamp	лампа накаливания	Gluehlampe	H3-55W-12V BNR.8GH002090-131	1
0045	007067064	Cable clip	кабельный пружинный зажим	Kabelclip		5
0046	060152467	Cable tie	ср-во для бандаж.пучков каб.	Kabelbinder		5

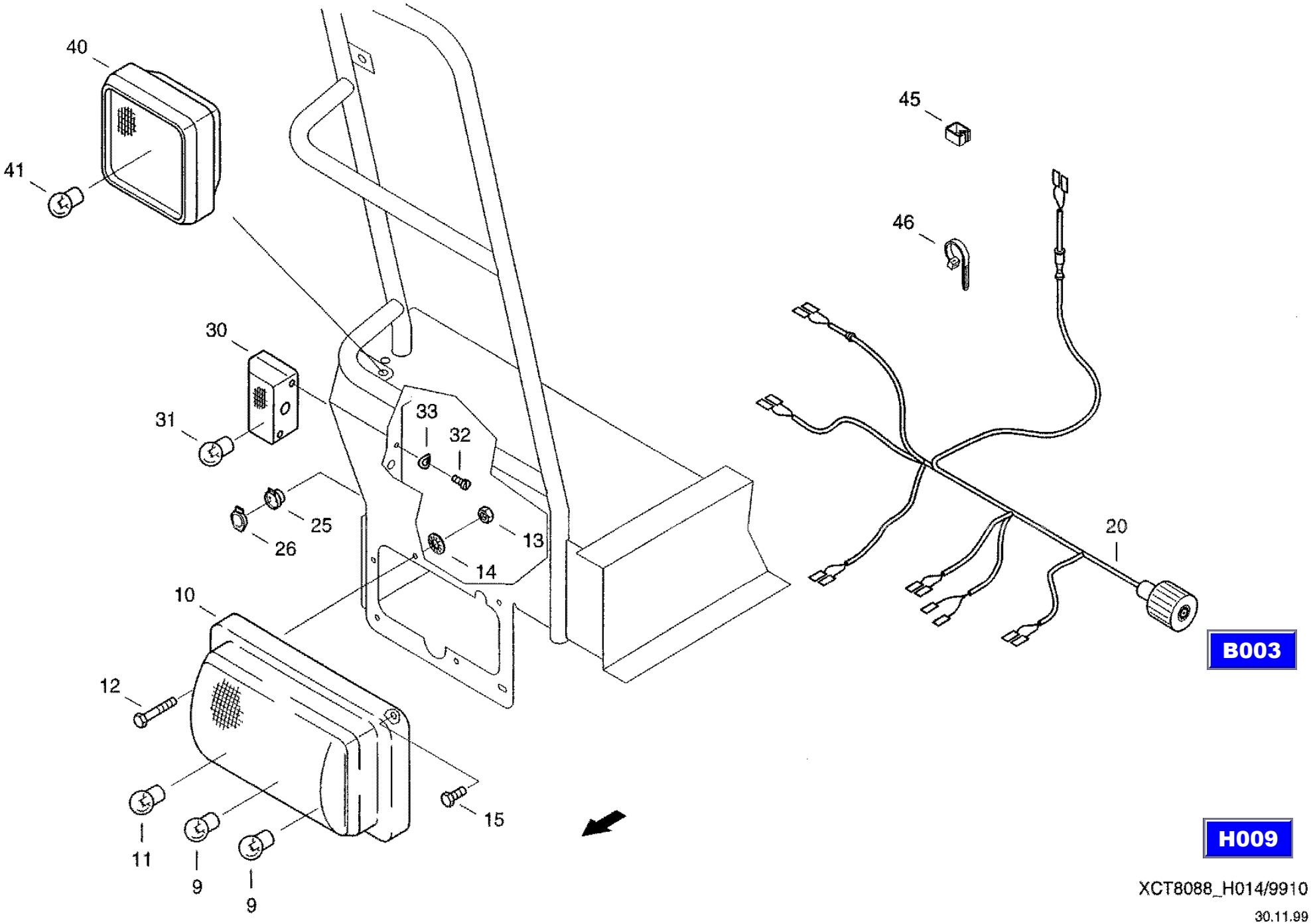

XCT8088_H014/9910

30.11.99

CF-80

Electrical equipment - Platform
электрооборудование платформы
Elektrik-Plattform

H015

REF.	PART NO.	ENGLISH	РУССКИЙ	DEUTSCH	REMARK	QTY
0005	07004227	Horn	клаксон	Horn		1
0006	006501163	Spring washer	пружинная шайба	Federscheibe	B10-FST-A3C	1
0007	825-1410	Hex nut	шестигранная гайка	Sechskantmutter	M10 8-A3C	2
0010	07078700	Cable	кабель	Kabel		1
0012	061071272	Holding Plate	крепежная пластина	Halteblech		1
0014	006501700	Spring washer	пружинная шайба	Federscheibe	B3-FST-A3C	8
0015	06336037	Hex Bolt	винт с шестигранной головкой	Sechskantschraube	M3X12 8.8-A3C	8
0016	825-1406	Hex nut	шестигранная гайка	Sechskantmutter	M6 8-A3C	2
0017	006501397	Spring washer	пружинная шайба	Federscheibe	B6 FST-A3C	1
0020	060509204	Switch	кнопочный выключатель	Druckknopfschalter		1
0021	060531870	13 Pole Socket	розетка, 13-полюсная	Steckdose,13polig-be	ST.-NR.02001000B2D	1
0022	006003210	Cheese-head screw	болт с цилиндрической головкой	Zylinderschraube	M5X35-4.8-A3C	3
0023	006501315	Spring washer	пружинная шайба	Federscheibe	B5-FST-A3C	3
0024	825-1405	Hex. nut	шестигранная гайка	Sechskantmutter	M5 8-A3C	3
0035	07070043	Cable band	ср-во для бандаж.пучков каб.	Kabelbinder		15

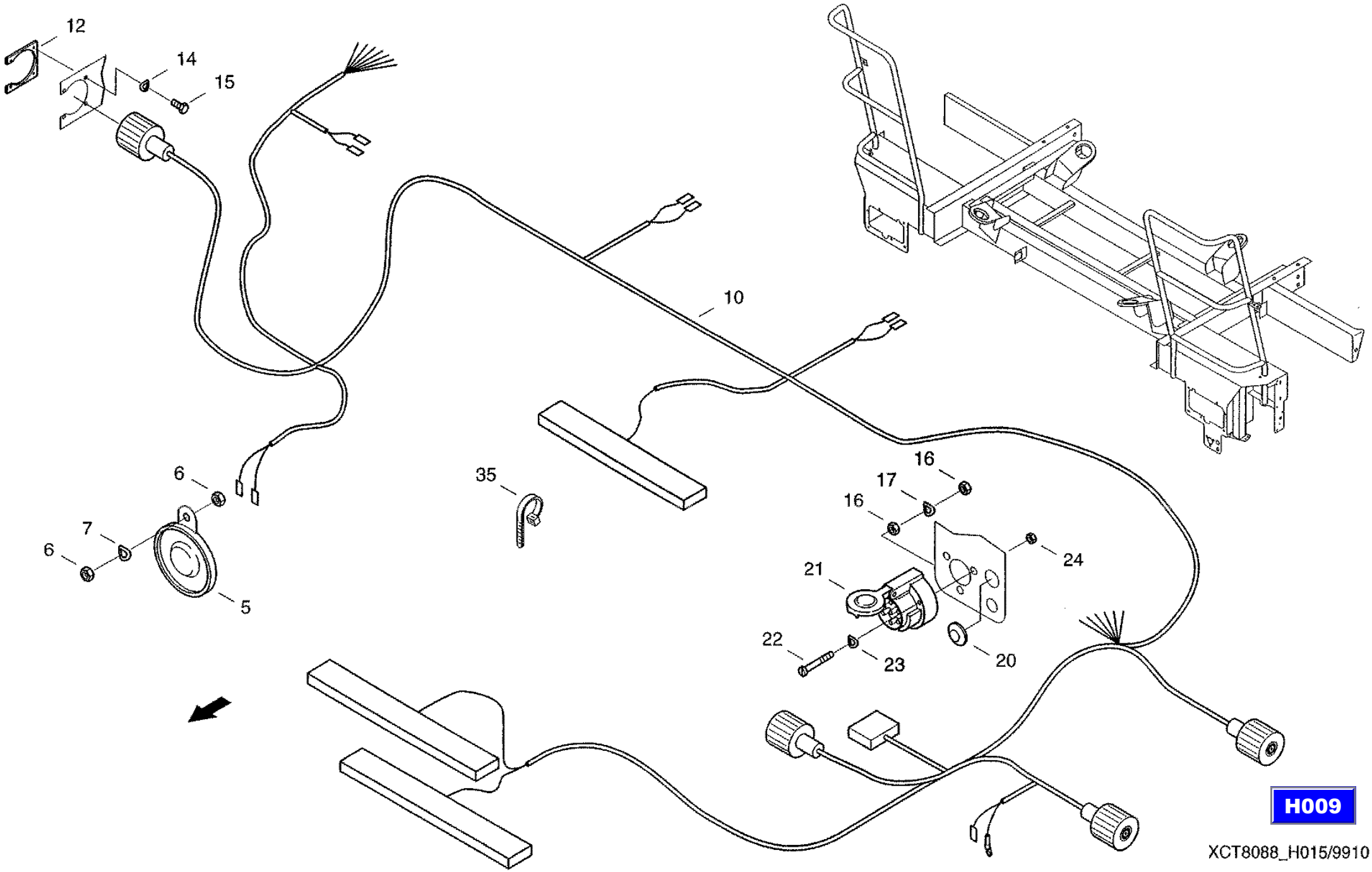
12
14
15
10
6
7
6
5
35
16
17
16
24
21
22
23
20
H009
XCT8088_H015/9910
30.11.99

CF-80

Electrical equipment - Grain Tank
электрооборудование зернового бункера
Elektrik-Komtank

H016

REF.	PART NO.	ENGLISH	РУССКИЙ	DEUTSCH	REMARK	QTY
0007	614-8016	Hex boll	винт с шестигранной головкой	Sechskantschraube	M8X16 8.8-A3C	4
0008	006501380	Spring washer	пружинная шайба	Federscheibe	B8-FST-A3C	4
0009	825-1408	Hex nut	шестигранная гайка	Sechskantmutter	M8 8-A3C	4
0010	07078380	Cable	кабель	Kabel		1
0011	060152467	Cable tie	ср-во для бандаж.пучков каб.	Kabelbinder		2
0015	060508646	Initiator	преоб.неэл.велич.в эл.	Initiator		2
0016	03020351	Raised Count.head Screw	винт с полупотайной головки	Linsensenkschraube	M5X50-H 5.8-A3C	4
0017	006501315	Spring washer	пружинная шайба	Federscheibe	B5-FST-A3C	4
0018	825-1405	Hex. nut	шестигранная гайка	Sechskantmutter	M5 8-A3C	4
0020	061028157	Sheet iron	ле. сторона зернового бункера	Korntankblech-links		1
0021	061028165	Sheet iron	пр. сторона зернового бункера	Korntankblech-rechts		1
0022	614-6014	Hexagon head bolt	винт с шестигранной головкой	Sechskantschraube	M6X14 8.8-A3C	4
0023	06577036	Locking washer	стопорная шайба	Sperrkantscheibe		4
0024	825-1406	Hex nut	шестигранная гайка	Sechskantmutter	M6 8-A3C	4
0042	061010051	Back-up light	фара заднего хода	Rueckfahrscheinwerfe		2
0043	007024987	Filament lamp	лампа накаливания	Gluehlampe	P21W-24V/21W-BA15S	2

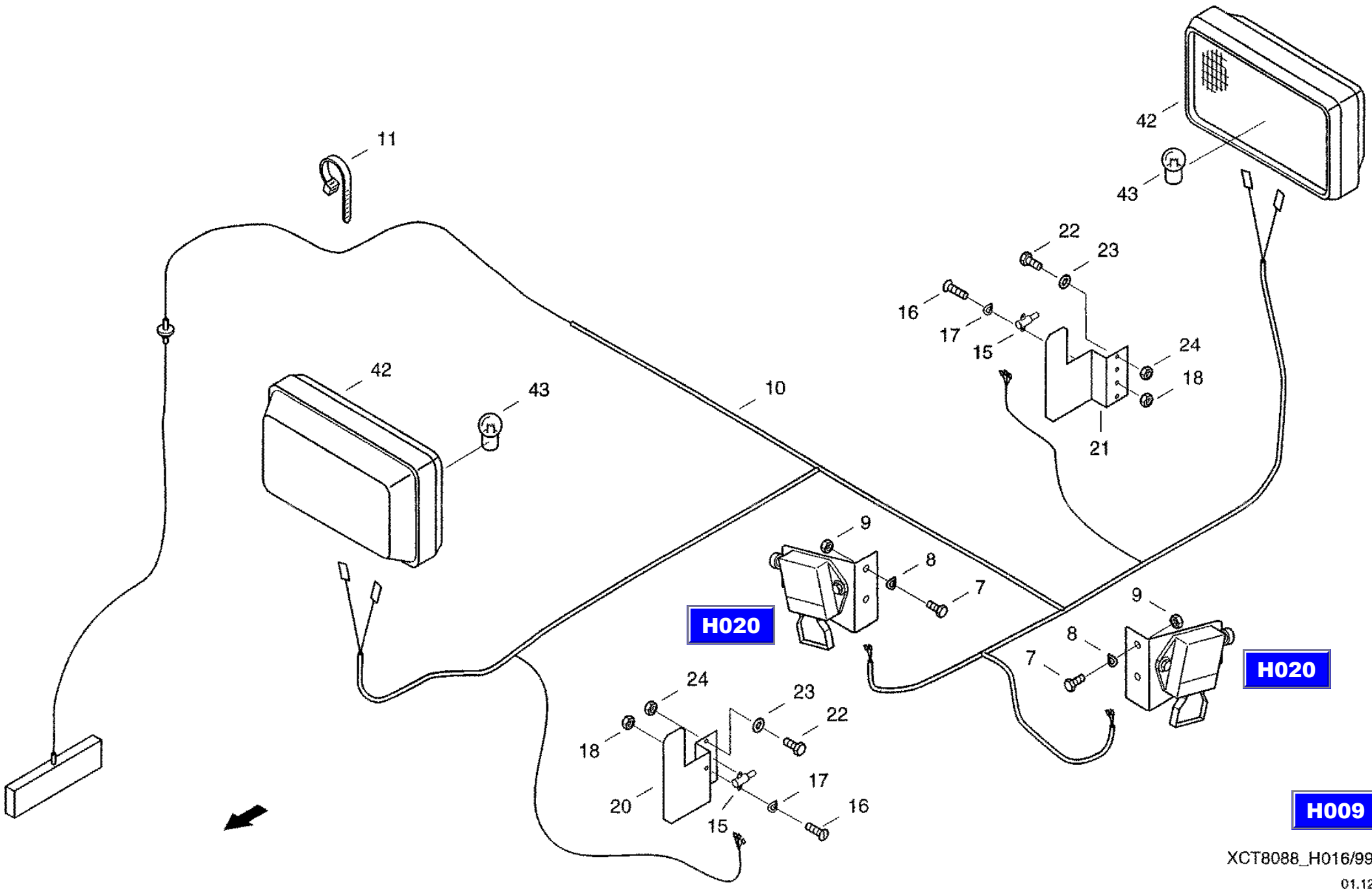

XCT8088_H016/9910

01.12.99

CF-80

Rear hood feeler
контактный щуп соломенного отсека
Strohraumtaster

H019

REF.	PART NO.	ENGLISH	РУССКИЙ	DEUTSCH	REMARK	QTY
0001	060061970	Bracket	крепление	Halter		1
0005	060062006	Push-button plate	выключ.без фиксир.полож.включ.	Taster		1
0008	007034706	Push button switch	нажимной кнопочный выключатель	Drucktaster		1
0009	001147527	Cable grommet	защит, колп.наконеч.пров.	Kabeltuelle		1
0012	814-6090	Hex Bolt	винт с шестигранной головкой	Sechskantschraube	M6X90 8.8-A3C	1
0013	825-1406	Hex nut	шестигранная гайка	Sechskantmutter	M6 8-A3C	2

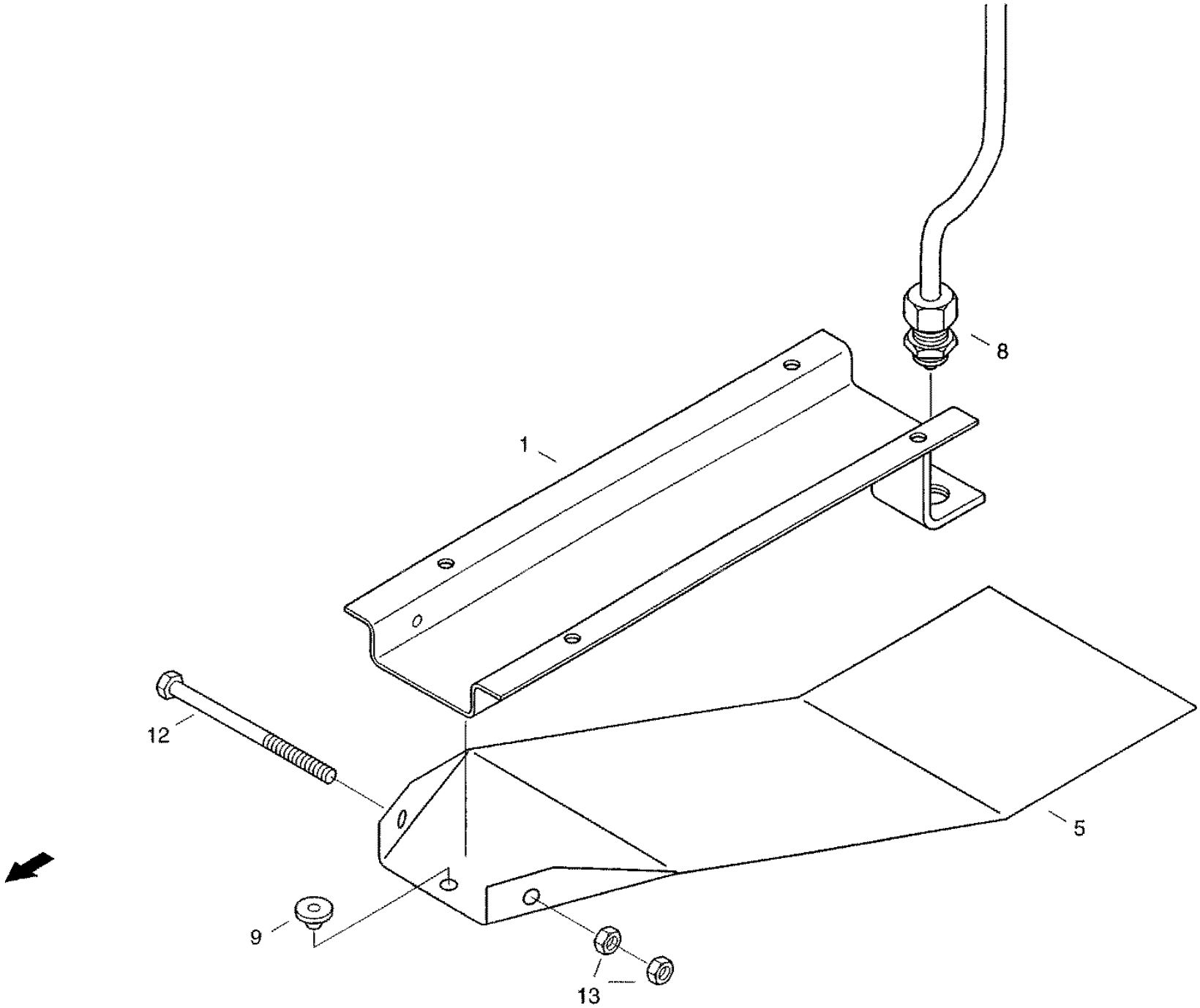

H025

XCT8088_H019/9910

30.11.99

CF-80

Grain tank sender
датчик зернового бункера
Geber-Korntank

H020

REF.	PART NO.	ENGLISH	РУССКИЙ	DEUTSCH	REMARK	QTY
0002	061080626	Sender Support	крепление датчика	Halter-geber		1
0003	614-8016	Hex bolt	винт с шестигранной головкой	Sechskantschraube	M8X16 8.8-A3C	2
0004	825-1408	Hex nut	шестигранная гайка	Sechskantmutter	M8 8-A3C	2
0005	06577028	Locking washer	стопорная шайба	Sperrkantscheibe		2
0006	060533815	Silage Switch	выкпюч. для кузова-цистерны	Siloschalter		1

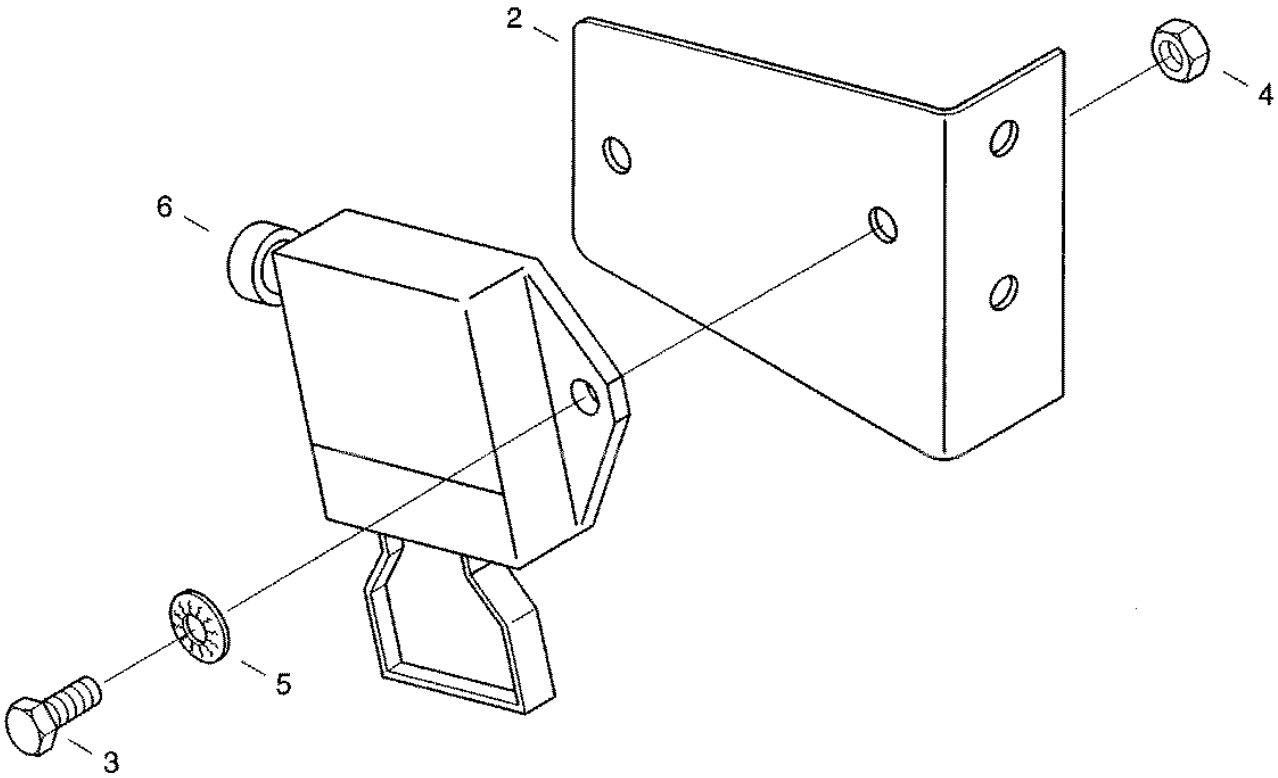

XCT8088_H020/9910

30.11.99

CF-80

Starter
стартер 24 В
Starter 24V

H021

REF.	PART NO.	ENGLISH	РУССКИЙ	DEUTSCH	REMARK	QTY
0001	060502698	Bush	металлокерамическая втулка	Sinterbuchse		1
0002	060502704	Pressure spring	нажимная пружина	Druckfeder		4
0003	060502712	Bush	металлокерамическая втулка	Sinterbuchse		1
0004	060502720	Brush, set	комплект угольных щеток	Kohlebuerstensatz		1
0005	060502737	Relay	тяговое реле стартера	Einrueckrelais		1

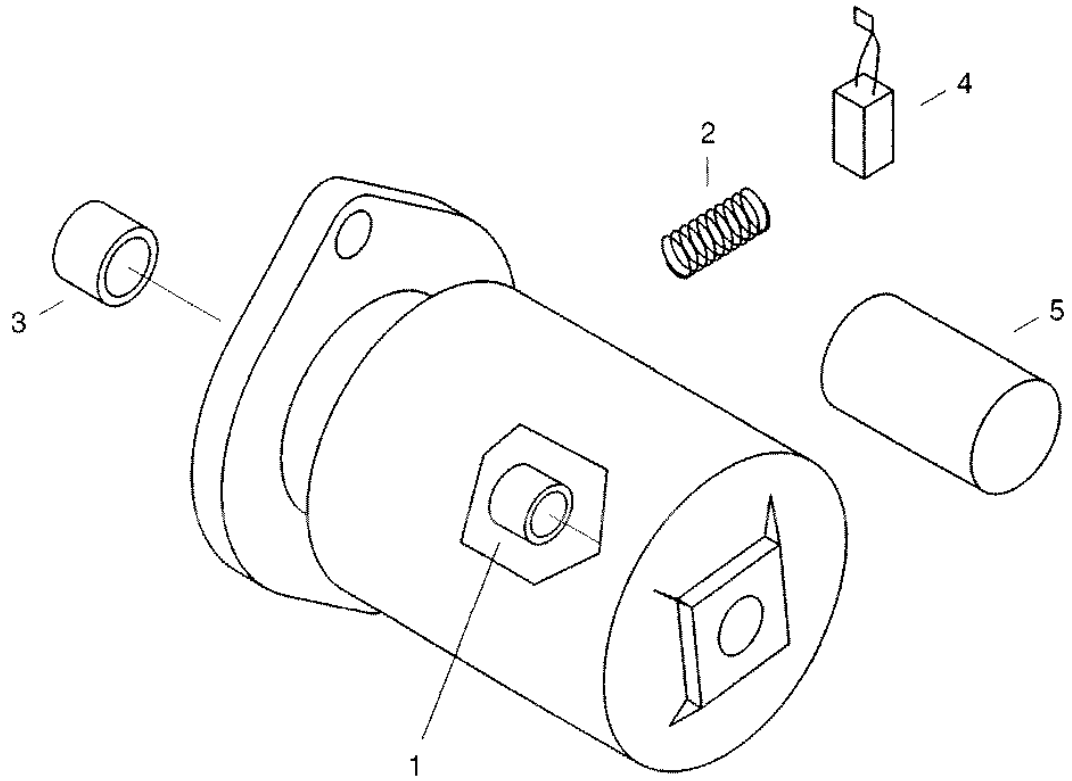

H026

XCT8088_H021/9910

01.12.99

CF-80

Control panel
пульт управления
Bedienpult

H023

REF.	PART NO.	ENGLISH	РУССКИЙ	DEUTSCH	REMARK	QTY
0001	31290585	Switch Board	панель с выключателями	Schaltertafel		1
0005	07080631	Cable	кабель	Kabel		1
0006	060518904	End piece	наконечник	Endstueck		6
0007	060518912	Intermediate piece	проставка	Zwischenstueck		14
0010	003793368	Covering plate	козырек	Abdeckblende		10
0011	060512843	Potentiometer	потенциометр	Potentiometer		1
0012	060157744	Toggle switch	клав, перекидной выключ.	Tastenkippschalter		1
0013	072049167	Symbol	символ	Symbol		1
0014	060157736	Toggle switch	клав, перекидной выключ.	Tastenkippschalter		1
0015	060160305	Switch insert	вставка выключателя	Schaltereinsatz		1
0016	060157777	Toggle switch	клав, перекидной выключ.	Tastenkippschalter		1
0017	060157840	Switch insert	вставка выключателя	Schaltereinsatz		1
0018	07081005	Target Value Sender	задающее устройство	Sollwertgeber		1
0020	060157816	Tell-tale lamp	сигнализатор	Kontrolleuchte		1
0021	060512691	Switch insert	вставка выключателя	Schaltereinsatz		1
0022	061033090	Symbol	символ	Symbol		1
0023	060157744	Toggle switch	клав, перекидной выключ.	Tastenkippschalter		2
0024	060160401	Switch insert	вставка выключателя	Schaltereinsatz		1
0025	060502384	Switch insert	вставка выключателя	Schaltereinsatz		1
0026	060512714	Toggle switch	клав, перекидной выключ.	Tastenkippschalter		1
0027	060157881	Switch insert	вставка выключателя	Schaltereinsatz		1
0030	060157703	Toggle switch	клав, перекидной выключ.	Tastenkippschalter		1
0031	060160313	Switch insert	вставка выключателя	Schaltereinsatz		1
0034	060157785	Toggle switch	клав, перекидной выключ.	Tastenkippschalter		1
0035	060523042	Switch insert	вставка выключателя	Schaltereinsatz		1
0040	060157728	Toggle switch	клав, перекидной выключ.	Tastenkippschalter		2
0041	07080832	Switch Insert	вставка выключателя	Schaltereinsatz		1
0042	07080824	Switch Insert	вставка выключателя	Schaltereinsatz		1
0044	060157744	Toggle switch	клав, перекидной выключ.	Tastenkippschalter		1
0045	060157840	Switch insert	вставка выключателя	Schaltereinsatz		1

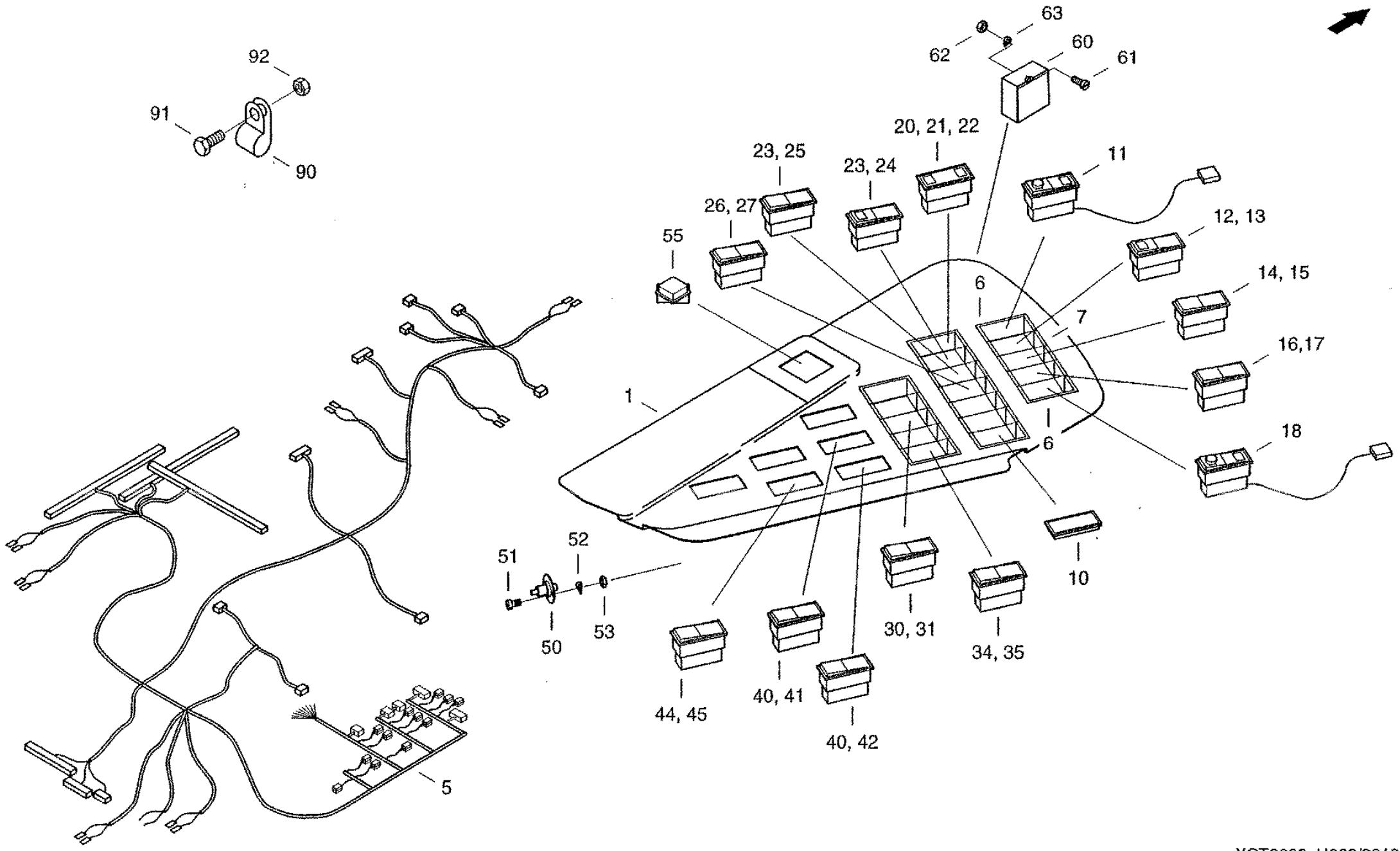

XCT8088_H023/9910

CF-80

Control panel
пульт управления
Bedienpult

H023

REF.	PART NO.	ENGLISH	РУССКИЙ	DEUTSCH	REMARK	QTY
0050	060533880	Door Contact Switch	дверной выключатель освещения	Tuerkontakt-schalter		1
0051	006005743	Cheese-head screw	болт с цилиндрической головкой	Zylinderschraube	M4X6-5.8-A3C	2
0052	06501268	Spring Washer	пружинная шайба	Federscheibe	B4 FST-A3C	2
0053	829-4404	Hex, Nut	шестигранная гайка	Sechskantmutter	M4 05-A3C	2
0055	060508486	Switch	выключатель	Schalter		1
0060	060533317	Brake-light Switch	выключ. сигнала торможения	Bremslichtschalter		1
0061	006002074	Cheese-head screw	болт с цилиндрической головкой	Zylinderschraube	(M4X18)-4.8-A3C	2
0062	825-1404	Hex nut	шестигранная гайка	Sechskantmutter	M4 8-A3C	2
0063	06501268	Spring Washer	пружинная шайба	Federscheibe	B4 FST-A3C	2
0090	02885508	Pipe clip	зажим	Halterungsschelle	D1-30X15W1-1 BNR.RSGU1.30/15-W1	1
0091	614-8020	Hex bolt	винт с шестигранной головкой	Sechskantschraube	M8X20 8.8-A3C	1
0092	825-1408	Hex nut	шестигранная гайка	Sechskantmutter	M8 8-A3C	1

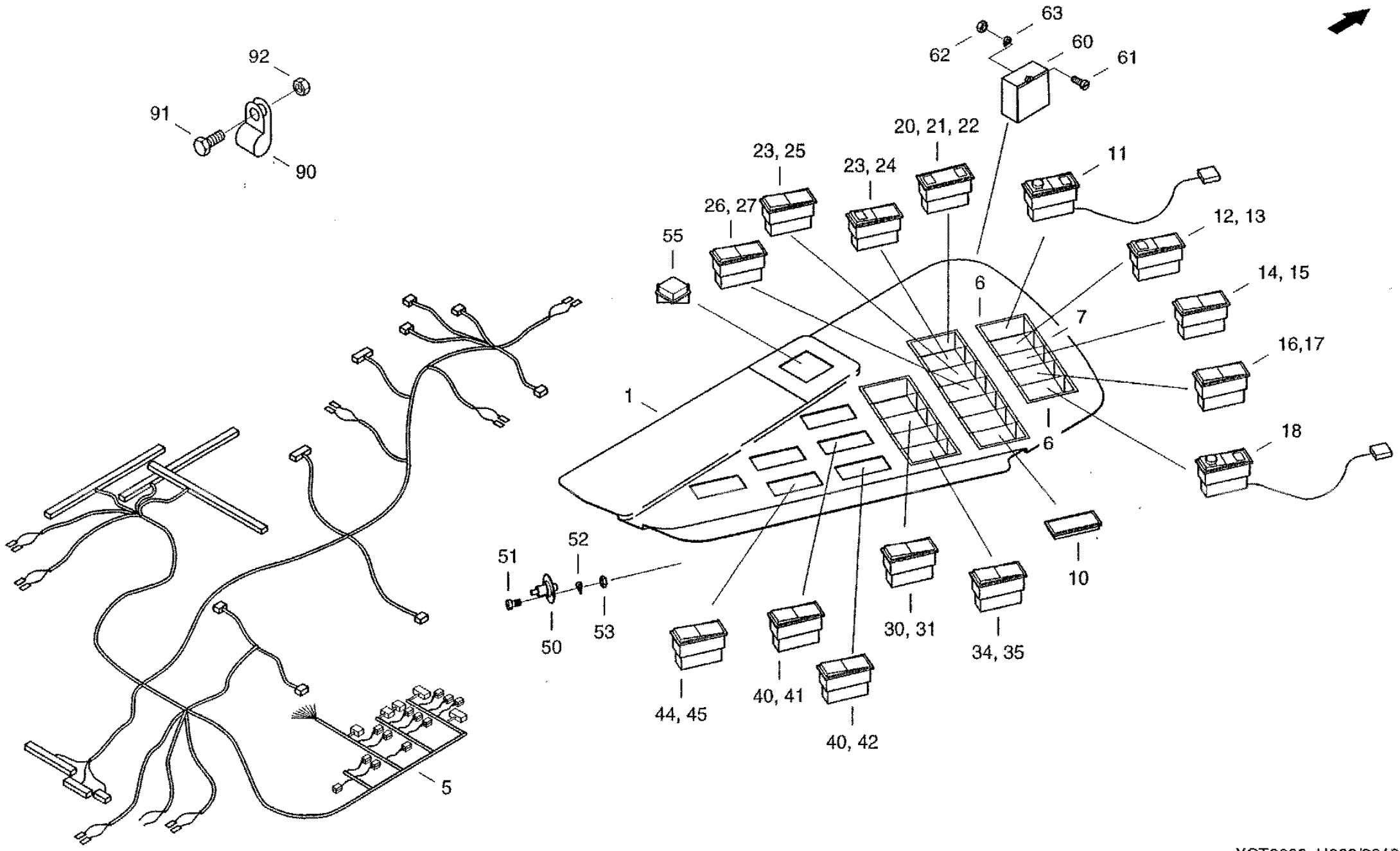

XCT8088_H023/9910

CF-80

Central terminal compartment
центральный модуль
Zentraleinteit

H024

REF.	PART NO.	ENGLISH	РУССКИЙ	DEUTSCH	REMARK	QTY
0001	061071385	Housing	корпус	Gehaeuse		1
0035	061071360	Door	дверь	Tuer		1
0040	31290544	Relay Holder	держатель реле	Relaistraeger		1
0045	061071311	Seal Profil	уплотняющий профиль	Dichtprofil		1
0046	061071297	Rubber Profile	резиновый профиль	Gummiprofil		1
0050	06440383	Pin	штифт	Stift		3
0051	006006334	Cheese-head screw	винт с цилиндрической головкой	Zylinderschraube	M5X6-4.8-A3C	4
0052	006501315	Spring washer	пружинная шайба	Federscheibe	B5-FST-A3C	4
0053	060518463	Mount	крепление	Dzus-halterung		2
0054	060518568	Pin	цапфа	Zapfen		2
0055	060518576	Rubber Disc	резиновая шайба	Gummischeibe		2
0060	060533960	Rod Guide	направляющая штанги	Stangenfuehrung		2
0061	060533928	Rod Lock	замок штанги	Stangenschloss		1
0062	060533936	Flange Mounted Shim	подбивка	Unterfuetterung		1
0063	06440391	Control Lever	элемент управления	Betaetigung		1
0064	060533952	Catch Bolt	кулачковый захват	Schluesselfang		1
0065	061075758	Bar	штанга	Stange		2
0066	006003210	Cheese-head screw	болт с цилиндрической головкой	Zylinderschraube	M5X35-4.8-A3C	2
0067	006501315	Spring washer	пружинная шайба	Federscheibe	B5-FST-A3C	2
0068	03292381	Hex, Nut	шестигранная гайка	Sechskantmutter	M5 8-A3A	2
0075	060533872	Inner Lamp	плафон	Innenleuchte		1
0076	006002677	Cheese-head screw	болт с цилиндрической головкой	Zylinderschraube	M5X10-5.8-A3C	2
0077	832-10405	Hex, Nut	шестигранная гайка	Sechskantmutter	M5 8-A3C	2
0078	006501315	Spring washer	пружинная шайба	Federscheibe	B5-FST-A3C	2
0079	07075177	Filament lamp	лампа накаливания	Gluehlampe	K12V-10W SV8.5	1
0080	003790541	Socket	розетка	Steckdose		1
0081	09169613	Plate	табличка	Schild		1
0082	09169718	Adhesive Label	наклейка	Aufkleber		1
0085	060505893	Protection switch	автоматический выключатель	Schutzschalter		1
0090	060502087	Fuse box	коробка с предохр. с пл. корп.	Flachsicherungsdose		5

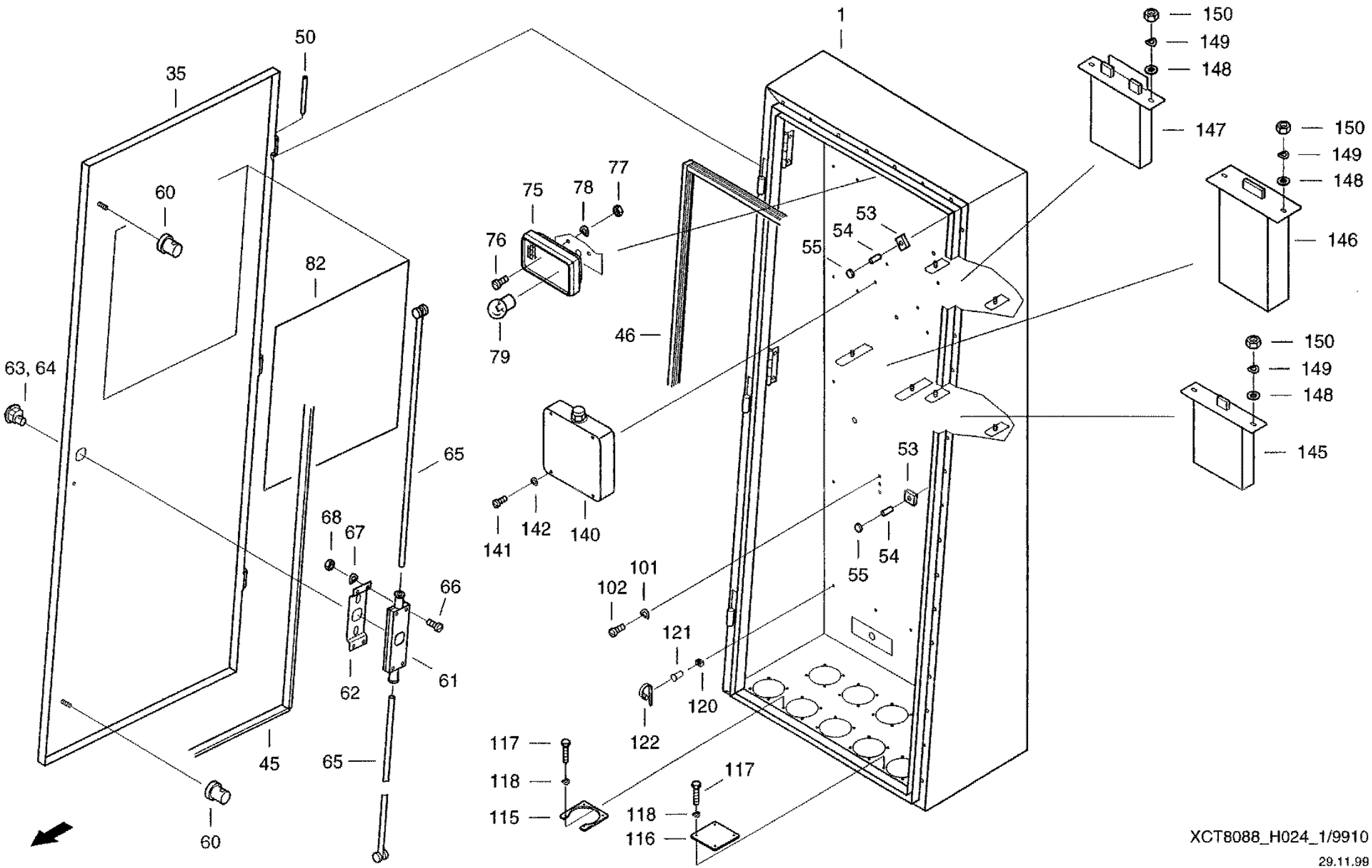
1
35
50
60
82
63, 64
65
68
67
66
62
61
45
60
65
75
78
77
76
79
46
141
142
140
53
54
55
53
54
55
101
102
121
120
122
117
118
115
117
118
116
150
149
148
147
150
149
148
146
150
149
148
145
XCT8088_H024_1/9910
29.11.99

CF-80

Central terminal compartment
центральный модуль
Zentraleinteit

H024

REF.	PART NO.	ENGLISH	РУССКИЙ	DEUTSCH	REMARK	QTY
0091	060164655	Plate screw	самонарезающий винт по металлу	Blechschraube	ST3.5X9.5 F-A3C	10
0093	060502095	Bridge	мост	Bruecke		24
0094	060534213	Safely Insert	вставка предохр. с пл. корп.	Flachsicherungseinsa		2
0095	060502101	Safely insert	вставка предохр. с пл. корп.	Rachsicherungseinsa		14
0096	060502118	Safety Insert	ест-ка предохр. с плоск, корп.	Flachsicherungseinsa		6
0097	060518592	Safety insert	вставка предохр. с пл. корп.	Flachsicherungseinsa		5
0098	060502126	Safely insert	вставка предохр. с пл. корп.	Flachsicherungseinsa		6
0099	060502134	Safety insert	вставка предохр. с пл. корп.	Flachsicherungseinsa		5
0100	07078717	Main Cable	центральный кабель	Zentralkabel		1
0101	006501315	Spring washer	пружинная шайба	Federscheibe	B5-FST-A3C	20
0102	006001305	Cheese-head screw	болт с цилиндрической головкой	Zylinderschraube	M5X8-4.8-A3C	20
0105	07080994	Relay	реле	Relais		1
0106	006001305	Cheese-head screw	болт с цилиндрической головкой	Zylinderschraube	M5X8-4.8-A3C	2
0107	006501315	Spring washer	пружинная шайба	Federscheibe	B5-FST-A3C	2
0109	98032740	relay	шаговое реле	Schrittrelais		1
0110	98032739	signal	прерыв. указателей поворота	Blinkgeber		1
0111	060518496	Relay	шаговое реле	Schrittrelais		1
0112	060512706	Diode combination	комбинация диодов	Diodenkombination		5
0113	072079260	Mini Relay	минireле	Mini-relais		34
0114	07077033	Relay	реле	Relais		4
0115	061071272	Holding Plate	крепежная пластина	Halteblech		10
0116	31289333	Closing Plate	защитный щиток	Verschlussblech		1
0117	06336037	Hex Bolt	винт с шестигранной головкой	Sechskantschraube	M3X12 8.8-A3C	32
0118	006501700	Spring washer	пружинная шайба	Federscheibe	B3-FST-A3C	32
0120	060532156	Bracket	крепление	Halter		33
0121	060522677	Blind rivet	глухая заклепка	Blindniet	A4X12-ST-A1P-ST-A1P	33
0122	07070043	Cable band	ср-во для бандаж.пучков каб.	Kabelbinder		33
0135	07078397	Time Delay Relay	реле времени	Zeltrelais		1
0140	060522195	Proportional amplifier	пропорциональный усилитель	Proportionalverstaer		1
0141	006006978	Cheese-head screw	болт с цилиндрической головкой	Zylinderschraube	M4X8-5.8-A3C	4

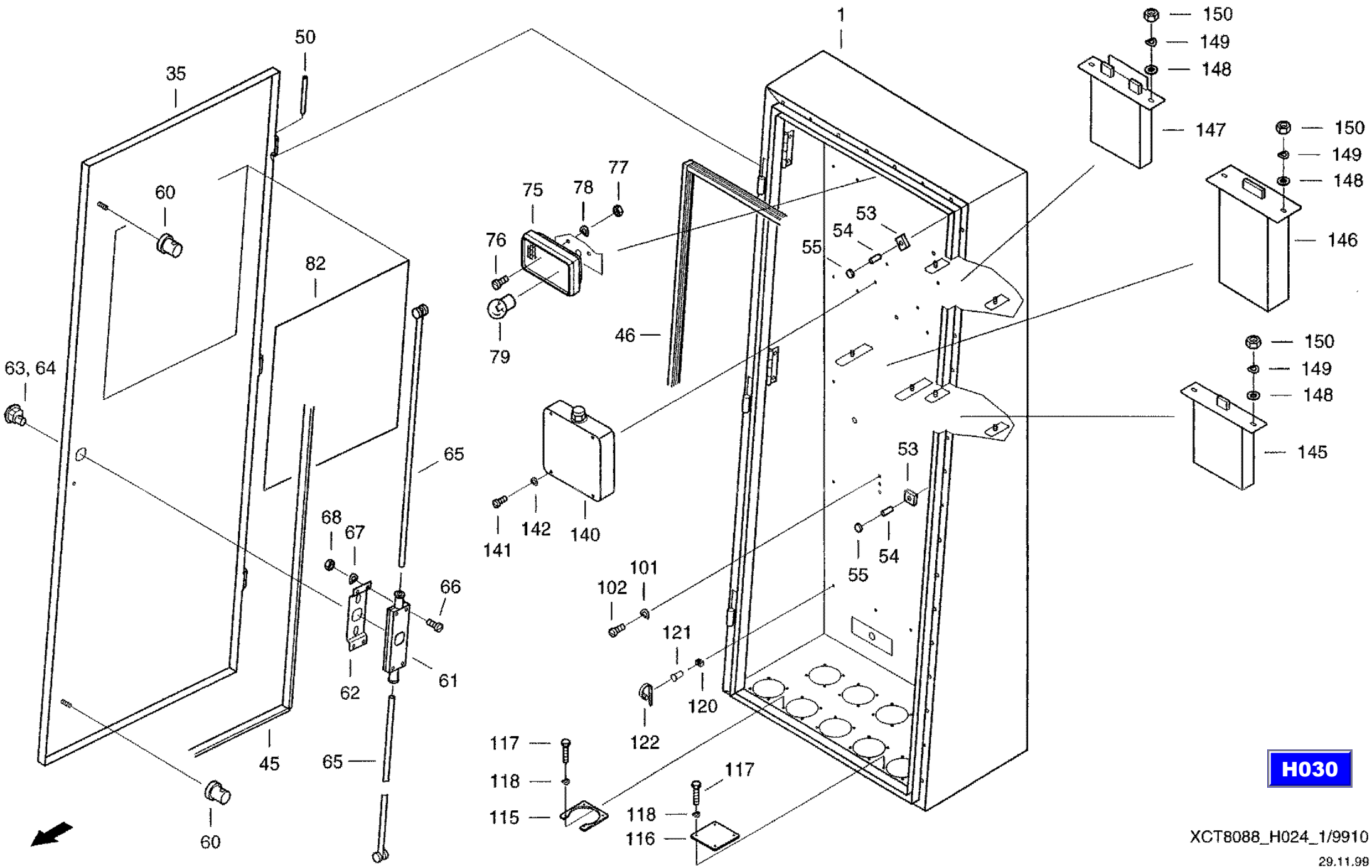
1
35
50
60
82
63, 64
65
68
67
66
62
61
45
65
60
75
78
77
76
79
46
53
54
55
141
142
140
101
102
121
120
122
117
118
115
117
118
116
150
149
148
147
150
149
148
146
150
149
148
145
53
54
55
H030
XCT8088_H024_1/9910
29.11.99

CF-80

Central terminal compartment
центральный модуль
Zentraleinteit

H024

REF.	PART NO.	ENGLISH	РУССКИЙ	DEUTSCH	REMARK	QTY
0142	06501268	Spring Washer	пружинная шайба	Federscheibe	B4 FST-A3C	4
0145	060510800	KBG-Cutterbar return move	обратный ход	Kbg-sw-ruecklauf		1
0146	07078862	Channel	канал	Kbg-schacht		1
0147	060509382	KBG-Start-stop	пуск-останов	Kbg-start-stopp		1
0148	895-25005	Washer	шайба	Scheibe	5,3 140HV-A3C	6
0149	006501315	Spring washer	пружинная шайба	Federscheibe	B5-FST-A3C	6
0150	825-1405	Hex. nut	шестигранная гайка	Sechskantmutter	M5 8-A3C	6

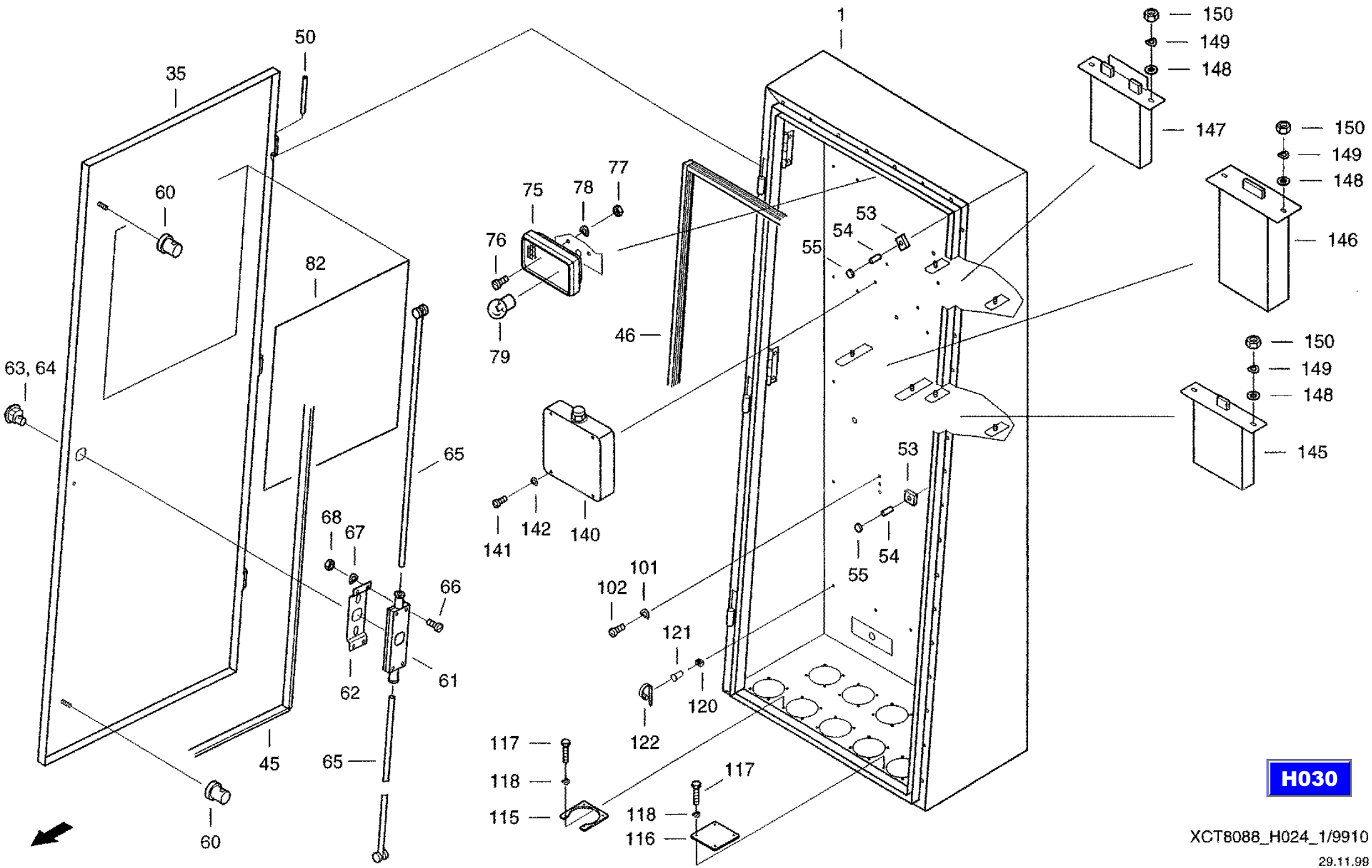
1
35
50
60
82
63, 64
65
68
67
66
62
61
45
60
65
75
78
77
76
79
46
141
142
140
53
54
55
53
54
55
101
102
121
120
122
117
118
115
117
118
116
150
149
148
147
150
149
148
146
150
149
148
145
H030
XCT8088_H024_1/9910
29.11.99

CF-80

Central terminal compartment
центральный модуль
Zentraleinteit

H024

REF.	PART NO.	ENGLISH	РУССКИЙ	DEUTSCH	REMARK	QTY
0001	061071385	Housing	корпус	Gehaeuse		1
0035	061071360	Door	дверь	Tuer		1
0040	31290544	Relay Holder	держатель реле	Relaistraeger		1
0045	061071311	Seal Profil	уплотняющий профиль	Dichtprofil		1
0046	061071297	Rubber Profile	резиновый профиль	Gummiprofil		1
0050	06440383	Pin	штифт	Stift		3
0051	006006334	Cheese-head screw	винт с цилиндрической головкой	Zylinderschraube	M5X6-4.8-A3C	4
0052	006501315	Spring washer	пружинная шайба	Federscheibe	B5-FST-A3C	4
0053	060518463	Mount	крепление	Dzus-halterung		2
0054	060518568	Pin	цапфа	Zapfen		2
0055	060518576	Rubber Disc	резиновая шайба	Gummischeibe		2
0060	060533960	Rod Guide	направляющая штанги	Stangenfuehrung		2
0061	060533928	Rod Lock	замок штанги	Stangenschloss		1
0062	060533936	Flange Mounted Shim	подбивка	Unterfuetterung		1
0063	06440391	Control Lever	элемент управления	Betaetigung		1
0064	060533952	Catch Bolt	кулачковый захват	Schluesselfang		1
0065	061075758	Bar	штанга	Stange		2
0066	006003210	Cheese-head screw	болт с цилиндрической головкой	Zylinderschraube	M5X35-4.8-A3C	2
0067	006501315	Spring washer	пружинная шайба	Federscheibe	B5-FST-A3C	2
0068	03292381	Hex, Nut	шестигранная гайка	Sechskantmutter	M5 8-A3A	2
0075	060533872	Inner Lamp	плафон	Innenleuchte		1
0076	006002677	Cheese-head screw	болт с цилиндрической головкой	Zylinderschraube	M5X10-5.8-A3C	2
0077	832-10405	Hex, Nut	шестигранная гайка	Sechskantmutter	M5 8-A3C	2
0078	006501315	Spring washer	пружинная шайба	Federscheibe	B5-FST-A3C	2
0079	07075177	Filament lamp	лампа накаливания	Gluehlampe	K12V-10W SV8.5	1
0080	003790541	Socket	розетка	Steckdose		1
0081	09169613	Plate	табличка	Schild		1
0082	09169718	Adhesive Label	наклейка	Aufkleber		1
0085	060505893	Protection switch	автоматический выключатель	Schutzschalter		1
0090	060502087	Fuse box	коробка с предохр. с пл. корп.	Flachsicherungsdose		5

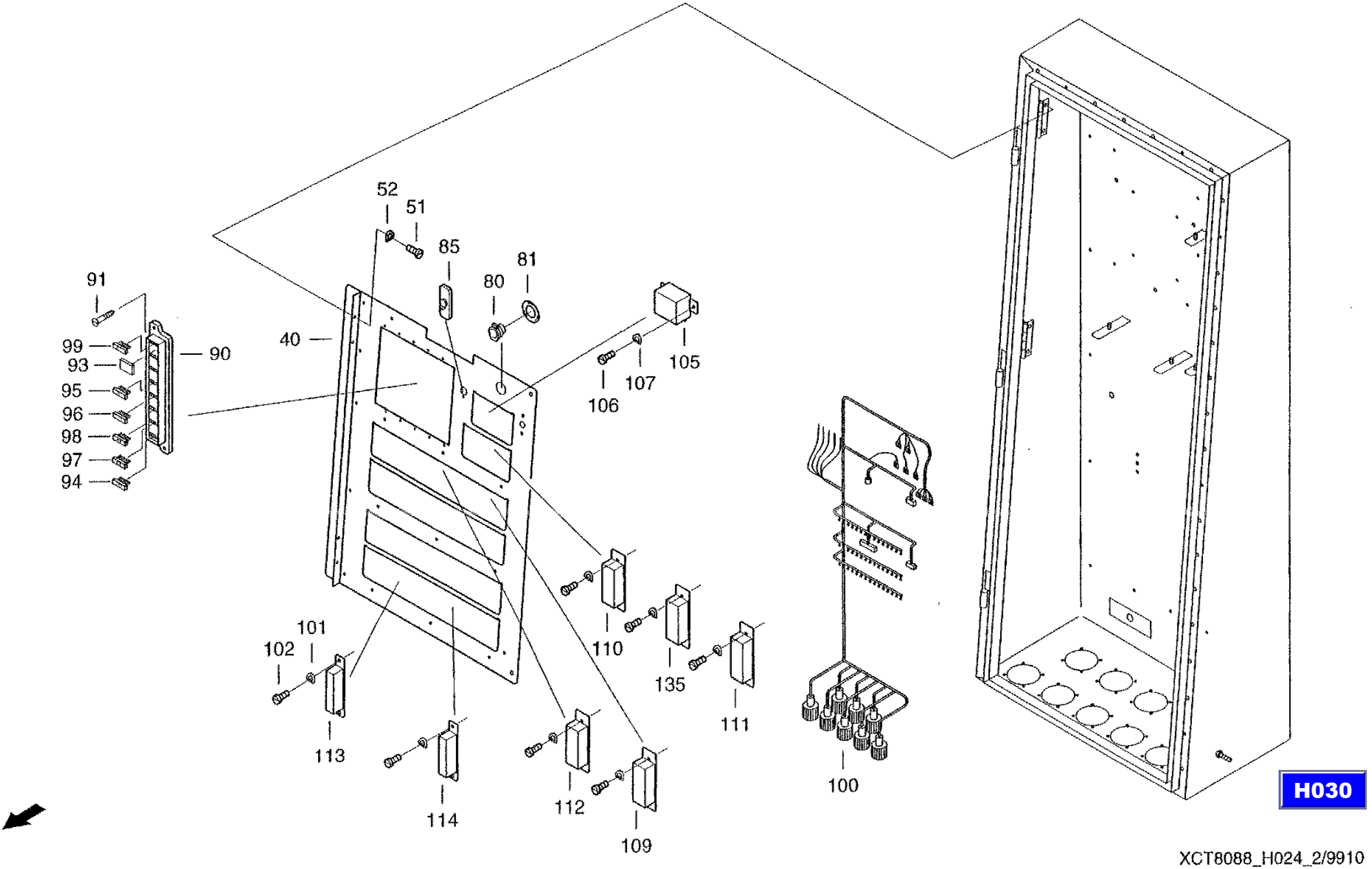

H030

XCT8088_H024_2/9910

29.11.99

CF-80

Central terminal compartment
центральный модуль
Zentraleinteit

H024

REF.	PART NO.	ENGLISH	РУССКИЙ	DEUTSCH	REMARK	QTY
0091	060164655	Plate screw	самонарезающий винт по металлу	Blechschraube	ST3.5X9.5 F-A3C	10
0093	060502095	Bridge	мост	Bruecke		24
0094	060534213	Safely Insert	вставка предохр. с пл. корп.	Flachsicherungseinsa		2
0095	060502101	Safely insert	вставка предохр. с пл. корп.	Rachsicherungseinsa		14
0096	060502118	Safety Insert	ест-ка предохр. с плоск, корп.	Flachsicherungseinsa		6
0097	060518592	Safety insert	вставка предохр. с пл. корп.	Flachsicherungseinsa		5
0098	060502126	Safely insert	вставка предохр. с пл. корп.	Flachsicherungseinsa		6
0099	060502134	Safety insert	вставка предохр. с пл. корп.	Flachsicherungseinsa		5
0100	07078717	Main Cable	центральный кабель	Zentralkabel		1
0101	006501315	Spring washer	пружинная шайба	Federscheibe	B5-FST-A3C	20
0102	006001305	Cheese-head screw	болт с цилиндрической головкой	Zylinderschraube	M5X8-4.8-A3C	20
0105	07080994	Relay	реле	Relais		1
0106	006001305	Cheese-head screw	болт с цилиндрической головкой	Zylinderschraube	M5X8-4.8-A3C	2
0107	006501315	Spring washer	пружинная шайба	Federscheibe	B5-FST-A3C	2
0109	98032740	relay	шаговое реле	Schrittrelais		1
0110	98032739	signal	прерыв. указателей поворота	Blinkgeber		1
0111	060518496	Relay	шаговое реле	Schrittrelais		1
0112	060512706	Diode combination	комбинация диодов	Diodenkombination		5
0113	072079260	Mini Relay	минireле	Mini-relais		34
0114	07077033	Relay	реле	Relais		4
0115	061071272	Holding Plate	крепежная пластина	Halteblech		10
0116	31289333	Closing Plate	защитный щиток	Verschlussblech		1
0117	06336037	Hex Bolt	винт с шестигранной головкой	Sechskantschraube	M3X12 8.8-A3C	32
0118	006501700	Spring washer	пружинная шайба	Federscheibe	B3-FST-A3C	32
0120	060532156	Bracket	крепление	Halter		33
0121	060522677	Blind rivet	глухая заклепка	Blindniet	A4X12-ST-A1P-ST-A1P	33
0122	07070043	Cable band	ср-во для бандаж.пучков каб.	Kabelbinder		33
0135	07078397	Time Delay Relay	реле времени	Zeltrelais		1
0140	060522195	Proportional amplifier	пропорциональный усилитель	Proportionalverstaer		1
0141	006006978	Cheese-head screw	болт с цилиндрической головкой	Zylinderschraube	M4X8-5.8-A3C	4

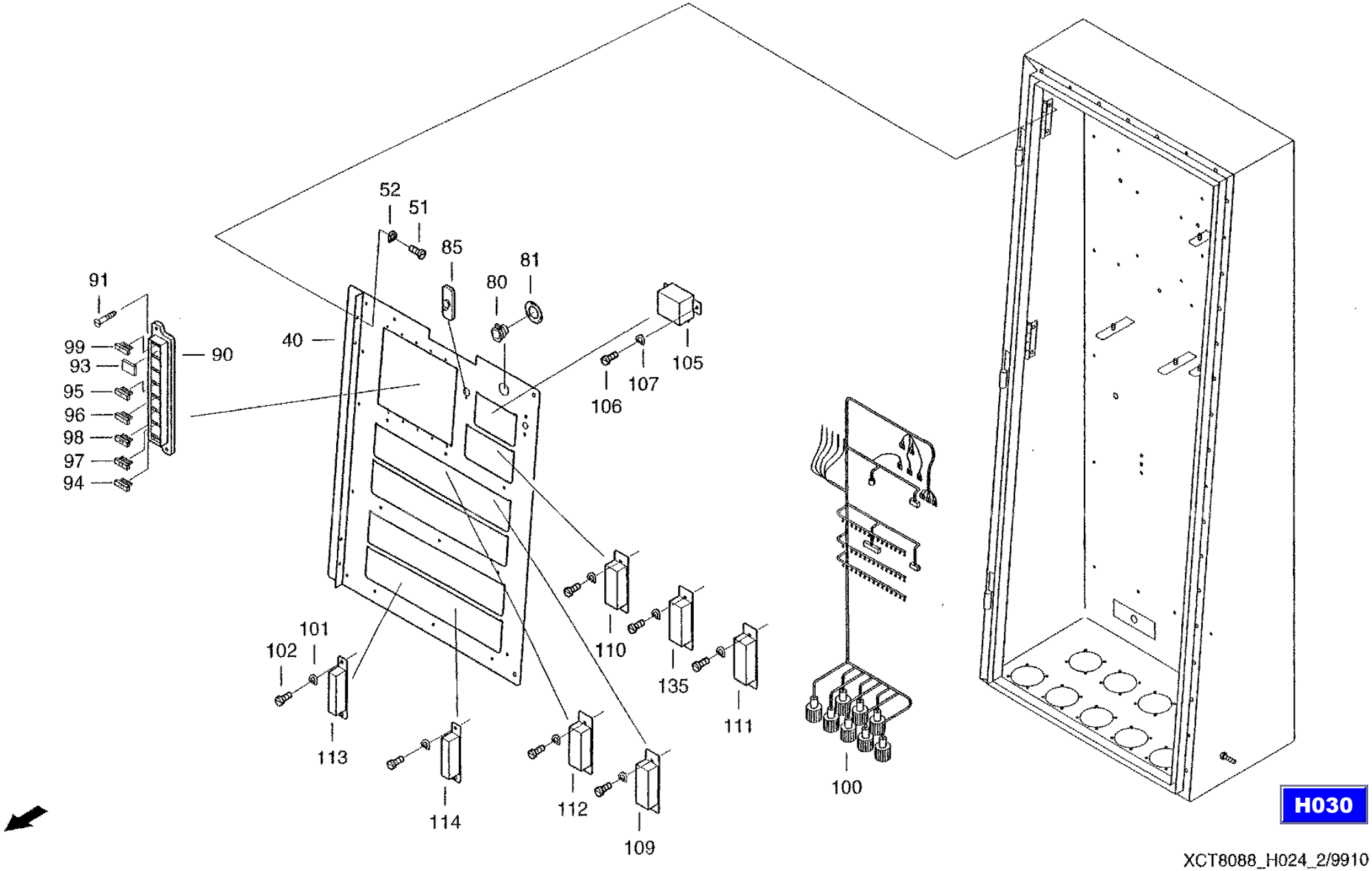

H030

XCT8088_H024_2/9910

29.11.99

CF-80

Central terminal compartment
центральный модуль
Zentraleinteit

H024

REF.	PART NO.	ENGLISH	РУССКИЙ	DEUTSCH	REMARK	QTY
0142	06501268	Spring Washer	пружинная шайба	Federscheibe	B4 FST-A3C	4
0145	060510800	KBG-Cutterbar return move	обратный ход	Kbg-sw-ruecklauf		1
0146	07078862	Channel	канал	Kbg-schacht		1
0147	060509382	KBG-Start-stop	пуск-останов	Kbg-start-stopp		1
0148	895-25005	Washer	шайба	Scheibe	5,3 140HV-A3C	6
0149	006501315	Spring washer	пружинная шайба	Federscheibe	B5-FST-A3C	6
0150	825-1405	Hex. nut	шестигранная гайка	Sechskantmutter	M5 8-A3C	6

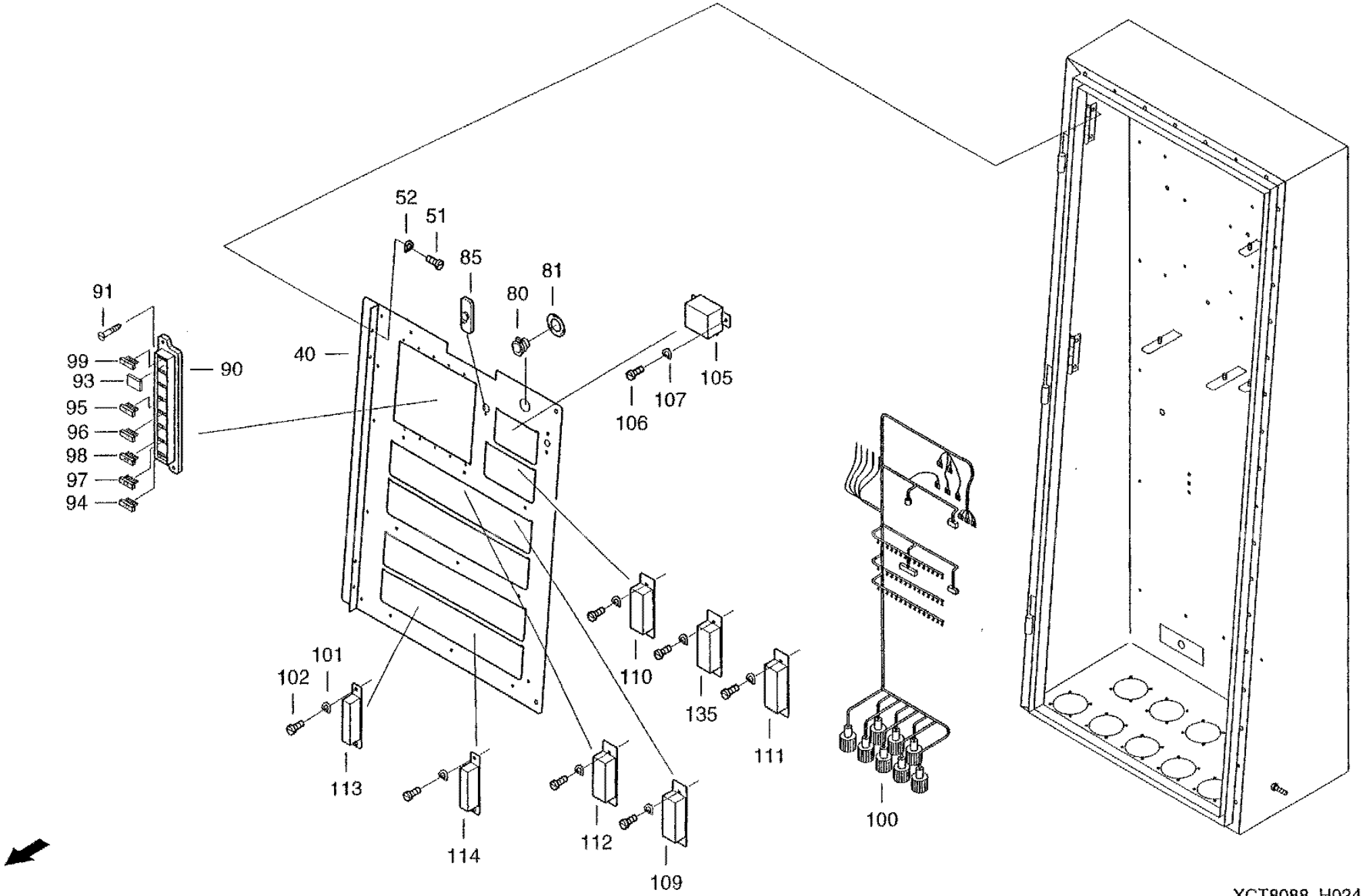

XCT8088_H024_2/9910

29.11.99

CF-80

Electrical equipment
электрооборудование колпака А
Elektrik-A-Haube

H025

REF.	PART NO.	ENGLISH	РУССКИЙ	DEUTSCH	REMARK	QTY
0001	060506798	Box	коллектор	Sammelbox		1
0002	614-6014	Hexagon head bolt	винт с шестигранной головкой	Sechskantschraube	M6X14 8.8-A3C	2
0003	006501397	Spring washer	пружинная шайба	Federscheibe	B6 FST-A3C	2
0004	825-1406	Hex nut	шестигранная гайка	Sechskantmutter	M6 8-A3C	2
0006	060506845	Pipe clip	зажим трубы	Rohrschelle		2
0007	97022008	Locking ring	стопорное кольцо	Sperrkantring		2
0008	614-6014	Hexagon head boll	винт с шестигранной головкой	Sechskantschraube	M6X14 8.8-A3C	2
0010	07080672	Wiring Loom	пучок кабелей	Kabelbaum		1
0011	007005357	Rotary lamp	проблесковый маячок	Rundumkennleuchte		1
0012	06382604	Plate Screw	самонарезающий винт по металлу	Blechschraube	ST6,3X25-F-H A3C	3
0013	001147793	Cable grommet	защит.колп.наконеч.пров.	Kabeltuelle		1
0015	060531516	Work head light	фара рабочего освещения	Arbeitsscheinwerfer		1
0016	07034997	Filament lamp	лампа накаливания	Gluehlampe	H3-55W-12V BNR.8GH002090-131	1
0018	060061962	Rear Hood Sensor	конт. щуп соломенного отсека	Strohraumtaster		1
0019	614-6016	Hex bolt	винт с шестигранной головкой	Sechskantschraube	M6X16 8.8-A3C	4
0020	006501397	Spring washer	пружинная шайба	Federscheibe	B6 FST-A3C	4
0021	825-1406	Hex nut	шестигранная гайка	Sechskantmutter	M6 8-A3C	4
0023	060508726	Hooter	многотональная сирена	Mehrtonsirene		1
0024	001147527	Cable grommet	эащит.колп.наконеч.пров.	Kabeltuelle		1
0025	060164655	Plate screw	самонарезающий винт по металлу	Blechschraube	ST3,5X9,5 F-A3C	2
0026	895-11004	Washer	шайба	Scheibe	4,3 ST-A3C	2

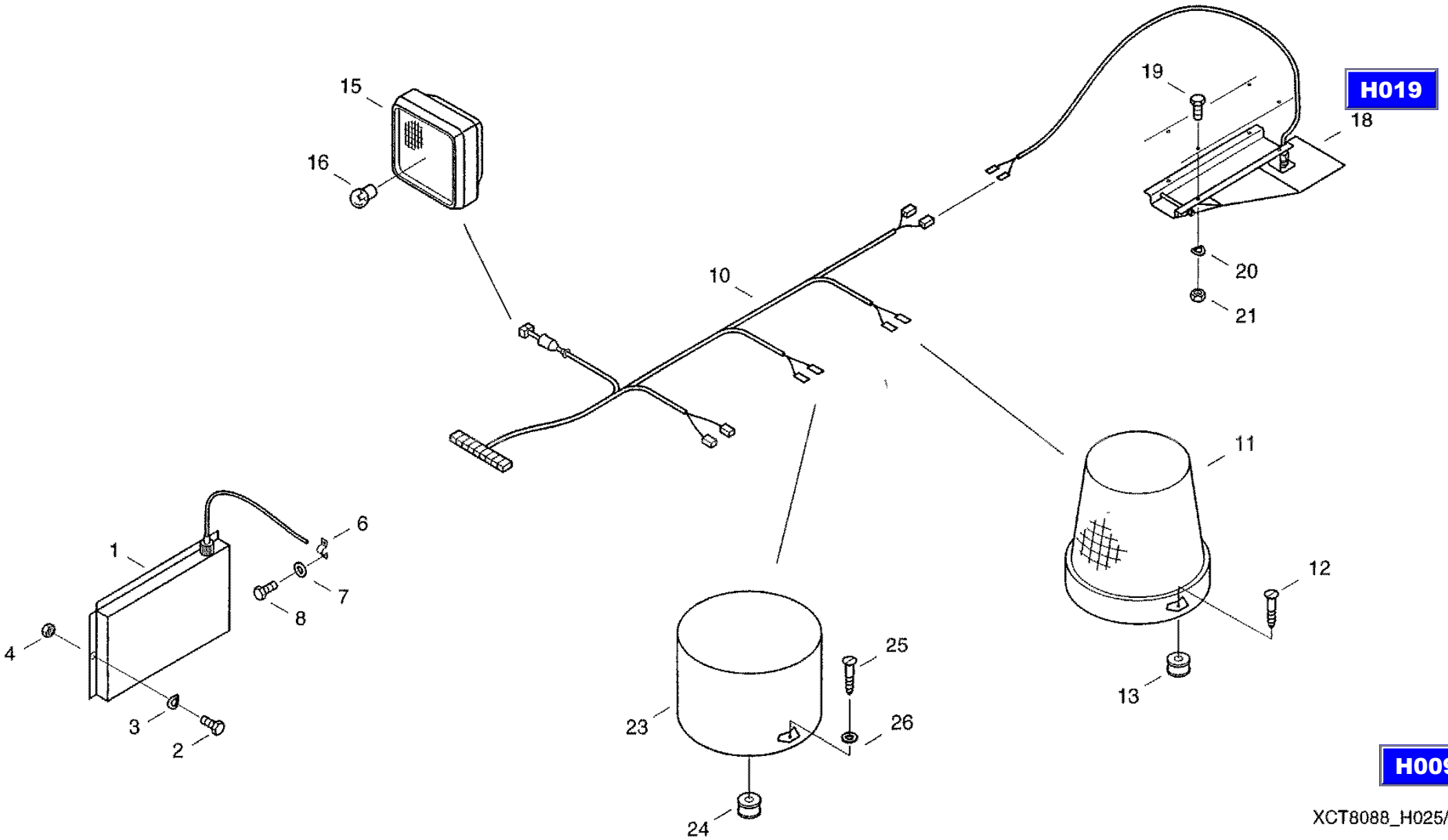

XCT8088_H025/9910

30.11.99

CF-80

Electrical equipment, Channel
электрооборудование канала
Elektrik-Schacht

H026

REF.	PART NO.	ENGLISH	РУССКИЙ	DEUTSCH	REMARK	QTY
0001	061075838	Crop Switch	выключатель убираемой массы	Erntegutschalter		1
0002	007751242	Flat-round-head screw	болт с полупотайной головкой	Flachrundschraube	M6X16 8.8-A3C	6
0003	06577036	Locking washer	стопорная шайба	Sperrkantscheibe		6
0004	825-1406	Hex nut	шестигранная гайка	Sechskantmutter	M6 8-A3C	6
0006	31287604	Cable Protection	защита кабелей	Kabelschutz		1
0007	614-8016	Hex bolt	винт с шестигранной головкой	Sechskantschraube	M8X16 8.8-A3C	1
0008	06577028	Locking washer	стопорная шайба	Sperrkantscheibe		1
0010	31305384	Transmitter-pendulum Fram	балансирная рама с датчиком	Geber-pendelrahmen		1
0011	31292876	Push Bar	толкающая штанга	Schubstange		1
0012	614-5012	Hexagon head bolt	винт с шестигранной головкой	Sechskantschraube	M5X12 8.8-A3C	2
0013	97022007	washer, lock	стопорное кольцо	Sperrkantring	VSK5 A3C	2
0015	07078678	Wiring Loom	пучок кабелей	Kabelbaum		1
0016	060152467	Cable tie	ср-во для бандаж, пучков каб.	Kabelbinder		1
0018	060165777	Starter	стартер	Starter		1
0019	614-12025	Hex bolt	винт с шестигранной головкой	Sechskantschraube	M12X25 8.8-A3C	2
0020	06577011	Locking washer	стопорная шайба	Sperrkantscheibe		2
0021	060061585	Electric Line	линия	Leitung		1
0022	061010043	Cable	обрат.каб.соед.с двигателем	Kabel-motor-rueckl.		1
0023	060160627	Pipe clip	зажим	Halterungsschelle	D1-13X15W5 BNR.RSGU1.13/15-W5	6
0024	06577036	Locking washer	стопорная шайба	Sperrkantscheibe		6
0025	614-6012	Hex bolt	винт с шестигранной головкой	Sechskantschraube	M6X12 8.8-A3C	6
0026	060509253	Earth cable	провод, соед. полюс с корп.	Massekabel		1
0027	006501380	Spring washer	пружинная шайба	Federscheibe	B8-FST-A3C	1
0028	825-1408	Hex nut	шестигранная гайка	Sechskantmutter	M8 8-A3C	1
0030	060181986	Cable	обр. каб. для соед. с корпусом	Kabel-masse-ruecklau		1
0031	006501380	Spring washer	пружинная шайба	Federscheibe	B8-FST-A3C	1
0032	825-1408	Hex nut	шестигранная гайка	Sechskantmutter	M8 8-A3C	1

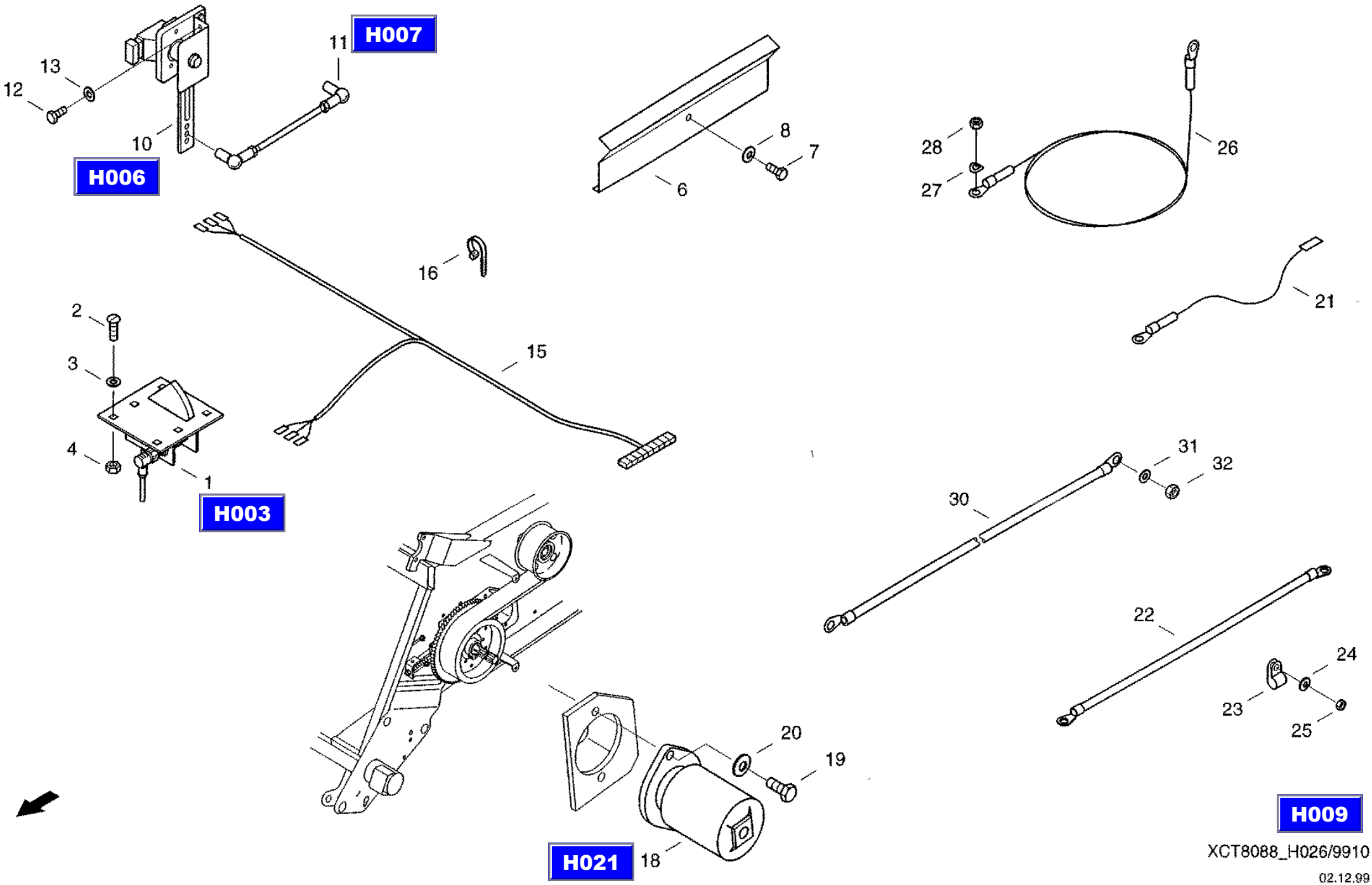

XCT8088_H026/9910

02.12.99

CF-80

Electrics - straw walkers
электрооборудование соломотряса
Elektrik-Schuettler

H027

REF.	PART NO.	ENGLISH	РУССКИЙ	DEUTSCH	REMARK	QTY
0001	060506837	Transmitter	датчик	Plattenfuehler		2
0002	895-11006	Washer	шайба	Scheibe	6,4 ST-A3C	8
0003	006501397	Spring washer	пружинная шайба	Federscheibe	B6 FST-A3C	8
0004	614-6016	Hex bolt	винт с шестигранной голоекой	Sechskantschraube	M6X16 8.8-A3C	8
0005	060506845	Pipe clip	зажим трубы	Rohrschelle		2
0006	060506853	Screw	винт	Schraube		2

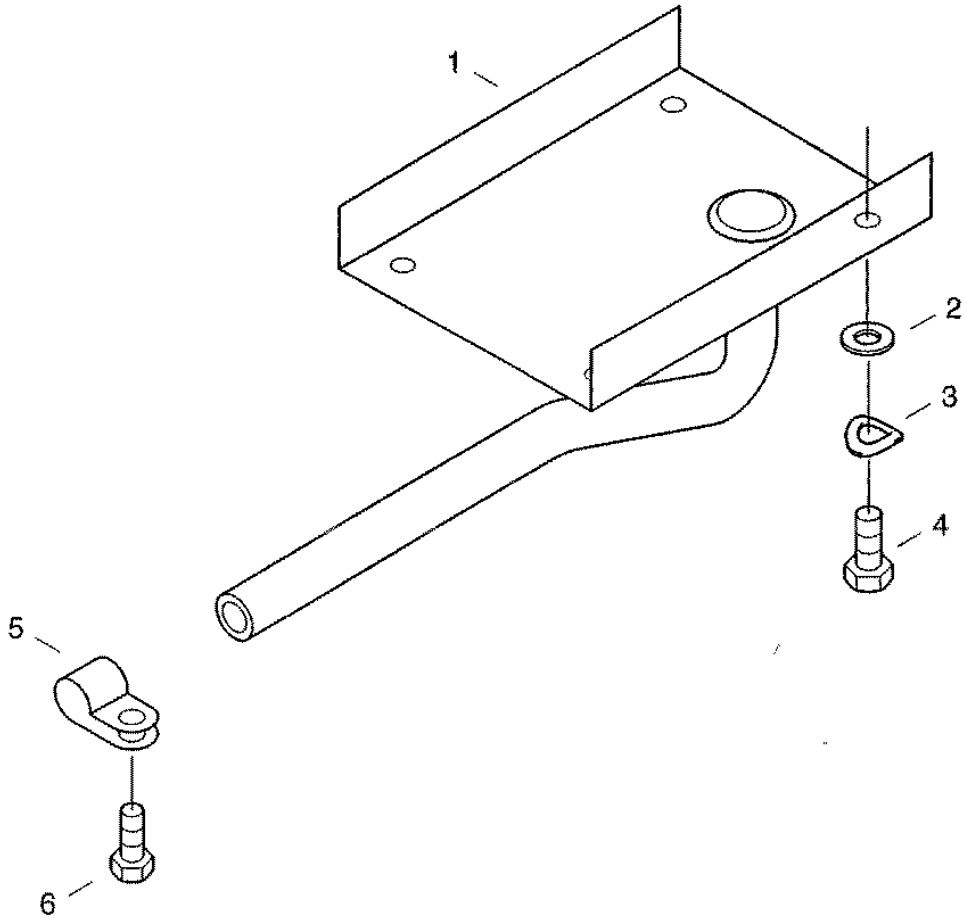

H009

XCT8088_H027/9910

03.12.99

CF-80

Electrical equipment, cleaning
электрооборудование системы очистки
Elektrik-Reinigung

H028

REF.	PART NO.	ENGLISH	РУССКИЙ	DEUTSCH	REMARK	QTY
0001	060506837	Transmitter	датчик	Plattenfuehler		2
0002	895-11006	Washer	шайба	Scheibe	6,4 ST-A3C	8
0003	006501397	Spring washer	пружинная шайба	Federscheibe	B6 FST-A3C	8
0004	614-6016	Hex bolt	винт с шестигранной головкой	Sechskantschraube	M6X16 8.8-A3C	8
0005	07070043	Cable band	ср-во для бандаж.пучков каб.	Kabelbinder		18
0007	072068104	Mount	крепление датчика	Halterung-verl.-gebe		2
0008	060512216	Flat-round-head screw	болт с полупотайной головкой	Flachrundschraube		8
0009	06577036	Locking washer	стопорная шайба	Sperrkantscheibe		8
0010	825-1406	Hex nut	шестигранная гайка	Sechskantmutter	M6 8-A3C	8
0012	060506845	Pipe clip	зажим трубы	Rohrschelle		2
0013	614-6014	Hexagon head bolt	винт с шестигранной головкой	Sechskantschraube	M6X14 8.8-A3C	1
0014	895-11006	Washer	шайба	Scheibe	6,4 ST-A3C	1
0015	825-1406	Hex nut	шестигранная гайка	Sechskantmutter	M6 8-A3C	1

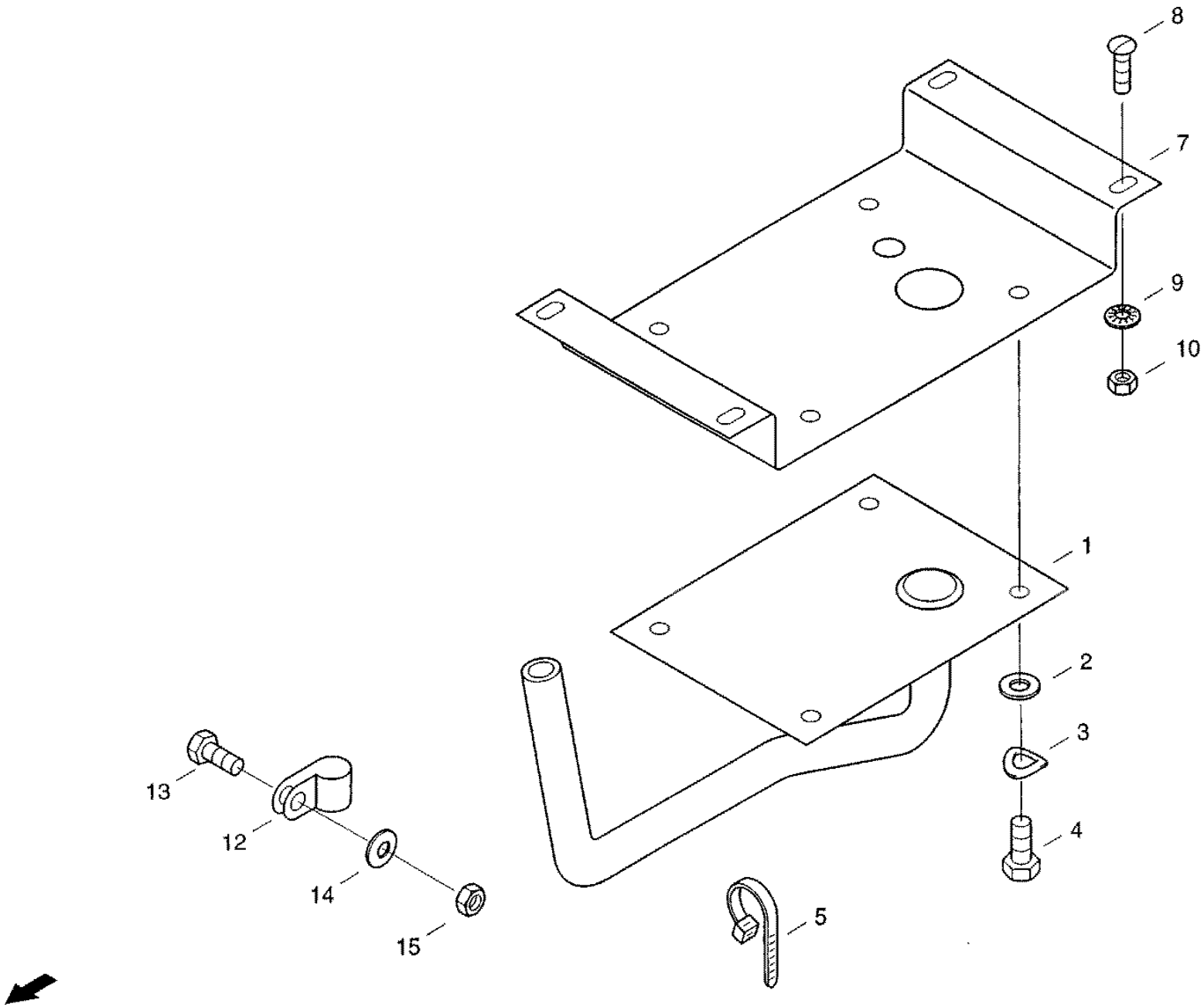

H009

XCT8088_H028/9910

03.12.99

CF-80

Electrics - test points
электрооборудование точек измерения
Eiektrik-Messstellen

H029

REF.	PART NO.	ENGLISH	РУССКИЙ	DEUTSCH	REMARK	QTY
0020	07078870	Transmitter	датчик Dk	Dk-geber		1
0022	060533518	Initiator	преобр.неэл.вел.в элекр.	Initiator		1
0023	061071207	Washer	измерительный диск dtr	Messscheibe-dtr		1
0028	060533518	Initiator	преобр.неэл.вел.в элекр.	Initiator		1
0030	060533518	Initiator	преобр.неэл.вел.в элекр.	Initiator		1
0031	061071192	Angle	уголок	Winkel		1
0032	614-6010	Hexagon head bolt	винт с шестигранной головкой	Sechskantschraube	M6X10 8.8-A3C	2
0033	06577036	Locking washer	стопорная шайба	Sperrkantscheibe		2
0034	006708513	Clip	вставная скоба	Steckschelle	C	3
0036	060533518	Initiator	преобр.неэл.вел.в элекр.	Initiator		1
0040	060533518	Initiator	преобр.неэл.вел.в элекр.	Initiator		1
0042	060533518	Initiator	преобр.неэл.вел.в элекр.	Initiator		1
0043	061071256	Sleeve	гильза	Huelse		1
0044	003794682	Locking washer	стопорная шайба	Sperrkantscheibe		2
0045	060533518	Initiator	преобр.неэл.вел.в элекр.	Initiator		1
0046	061075805	Washer	измерительный диск str	Messscheibe-str		1
0047	614-10020	Hex bolt	винт с шестигранной головкой	Sechskantschraube	M10X20 8.8-A3C	1
0048	006576076	Locking washer	стопорная шайба	Sperrkantscheibe		1
0049	060533518	Initiator	преобр.неэл.вел.в элекр.	Initiator		1
0050	061075805	Washer	измерительный диск str	Messscheibe-str		1
0051	614-10020	Hex bolt	винт с шестигранной головкой	Sechskantschraube	M10X20 8.8-A3C	1
0052	006576076	Locking washer	стопорная шайба	Sperrkantscheibe		1
0053	060533518	Initiator	преобр.неэл.вел.в элекр.	Initiator		1
0082	31305376	Feeder Housing Height Trar	датчик высоты канала	Geber-schachthoehe		1
0098	614-5012	Hexagon head bolt	винт с шестигранной головкой	Sechskantschraube	M5X12 8.8-A3C	2
0099	97022007	washer, lock	стопорное кольцо	Sperrkantring	VSK5 A3C	2

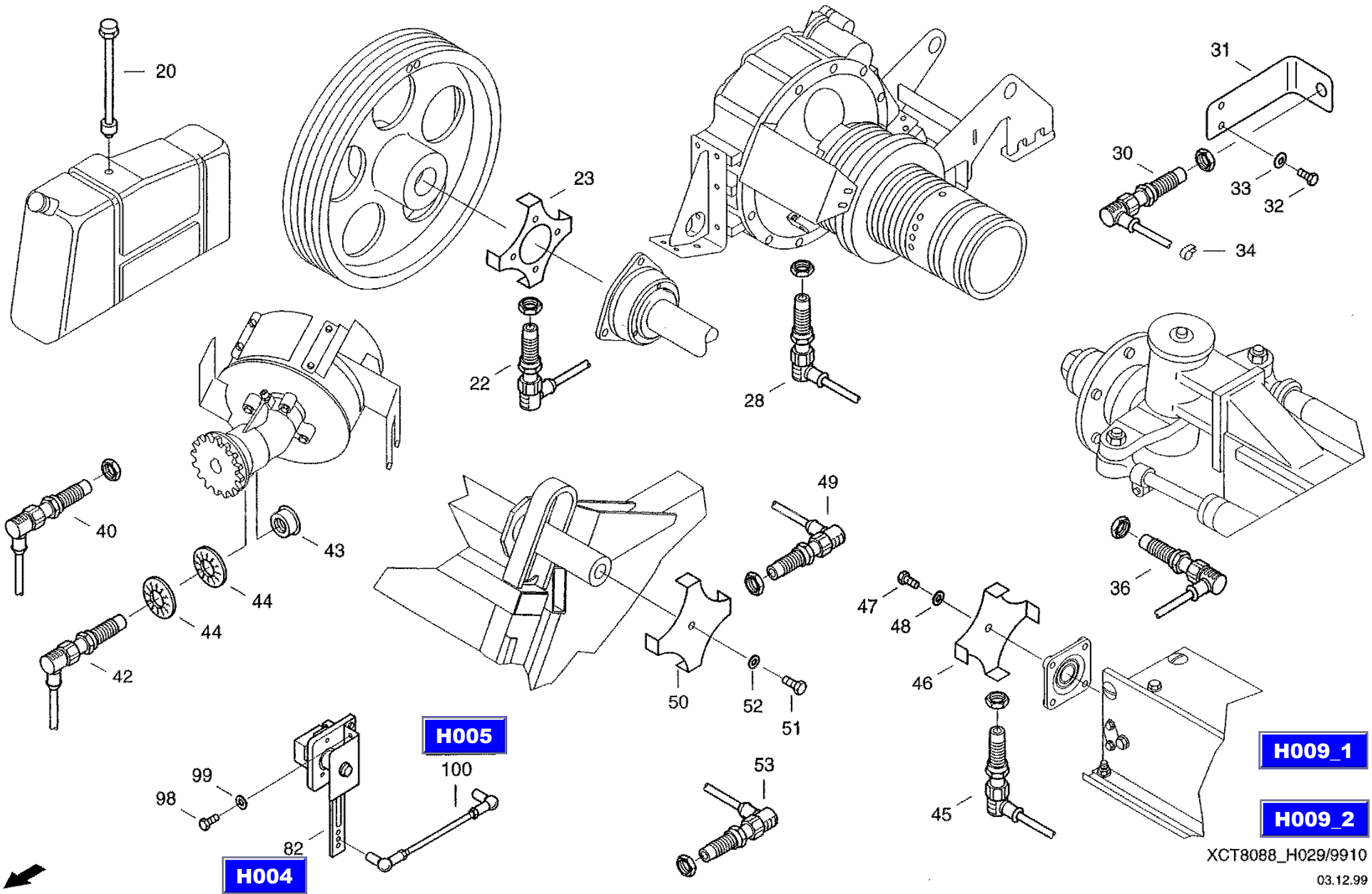

XCT8088_H029/9910

03.12.99

CF-80

Central electrical system
Центральная электрическая система
Zentralelektrik

H030

REF.	PART NO.	ENGLISH	РУССКИЙ	DEUTSCH	REMARK	QTY
0008	06577028	Locking washer	стопорная шайба	Sperrkantscheibe		4
0009	825-1408	Hex nut	шестигранная гайка	Sechskantmutter	M8 8-A3C	4
0030	07078637	Earth Line	провод для соед. с корпусом	Masseleitung		2
0031	825-1406	Hex nut	шестигранная гайка	Sechskantmutter	M6 8-A3C	4
0032	006501397	Spring washer	пружинная шайба	Federscheibe	B6 FST-A3C	2

H024_1

H024_2

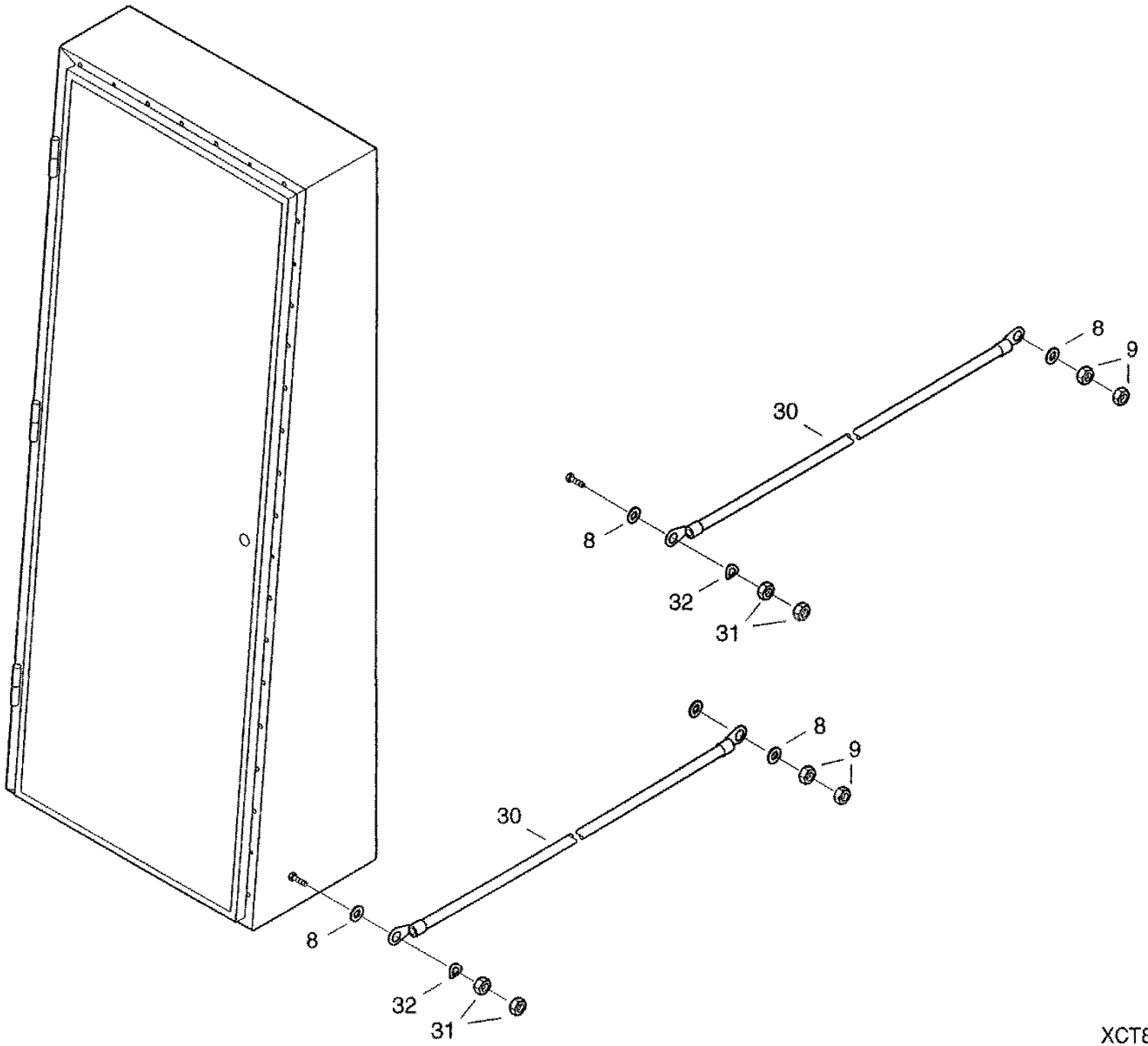

XCT8088_H030/9910

29.11.99

CF-80

Threshing drum gear
редуктор молотильного барабана
Dreschtrommelgetriebe

I001

REF.	PART NO.	ENGLISH	РУССКИЙ	DEUTSCH	REMARK	QTY
0001	03717131	Housing	корпус	Gehaeuse		1
0003	020018268	Cylindrical wheel shaft	вал цилиндрического колеса	Stirnradwelle		1
0004	020018315	Hollow shaft	полый вал	Hohlwelle		1
0006	020018372	Driver	захват	Mitnehmer		1
0011	020018114	Spur gear bush	втулка цилиндрического колеса	Stirnradbuchse		1
0013	020018155	Spur gear	цилиндрическое колесо	Stirnrad		1
0014	020018171	Bush	втулка	Buchse		1
0016	020018243	Cover	крышка	Deckel		1
0017	020018251	Differential mass	противовес	Ausgleichsmasse		1
0018	020018130	Gasket	прокладка	Dichtung		2
0027	003651507	Grooved ball bearing	радиальный шарикоподшипник	Rillenkugellager	6014	1
0028	003651628	Grooved ball bearing	радиальный шарикоподшипник	RIllenkugellager	6020	1
0029	003665504	Cylindrical roller bearing	подш. с цилиндр, роликами	Zylinderrollenlager	NJ2206	2
0030	003676082	Needle bearing	комплект игольчатых роликов	Nadelkranz	20)	2
0031	020018331	Bush	втулка	Buchse		1
0033	001128380	Shaft seal	кольцо для уплотнения вала	Wellendichtring	A60X75X8-NBR	1
0034	001129043	Shaft seal	кольцо для уплотнения вала	Wellendichtring	A70X90X10-FPM	1
0035	001121960	Shaft seal	кольцо для уплотнения вала	Wellendichtring	A110X140X12-NBR	1
0037	001133601	O-ring	уплотнит, кольцо круглого сеч.	Runddichtring	56X2-NBR60	1
0038	001134104	O-ring	уплотнит, кольцо круглого сеч.	Runddichtring	65X2-NBR60	2
0039	001139262	O-ring	уплотнит, кольцо круглого сеч.	Runddichtring	80X5-NBR70	1
0042	800-1170	Snap Ring	стопорное кольцо	Sicherungsring	70X2,5 FST	1
0043	800-1190	Snap Ring	стопорное кольцо	Sicherungsring	90X3 FST	1
0044	800-2162	Snap ring	стопорное кольцо	Sicherungsring	62X2 FST	1
0045	800-2172	Snap ring	стопорное кольцо	Sicherungsring	72X2,5 FST	1
0046	03241347	Snap ring	стопорное кольцо	Sicherungsring	110X4 BNR.338001110	1
0047	03241330	Snap ring	стопорное кольцо	Sicherungsring	150X4 BNR.338000150	1
0053	006103761	Locking screw	резьбовая пробка	Verschlussschraube	CM26X1,5-5.8-A3C	1
0054	004100502	Sealing ring	уплотнительное кольцо	Dichtring	(A26X32)-AL	1
0056	06625133	Precision Washer	установочное кольцо	Passscheibe	60X75X1	1

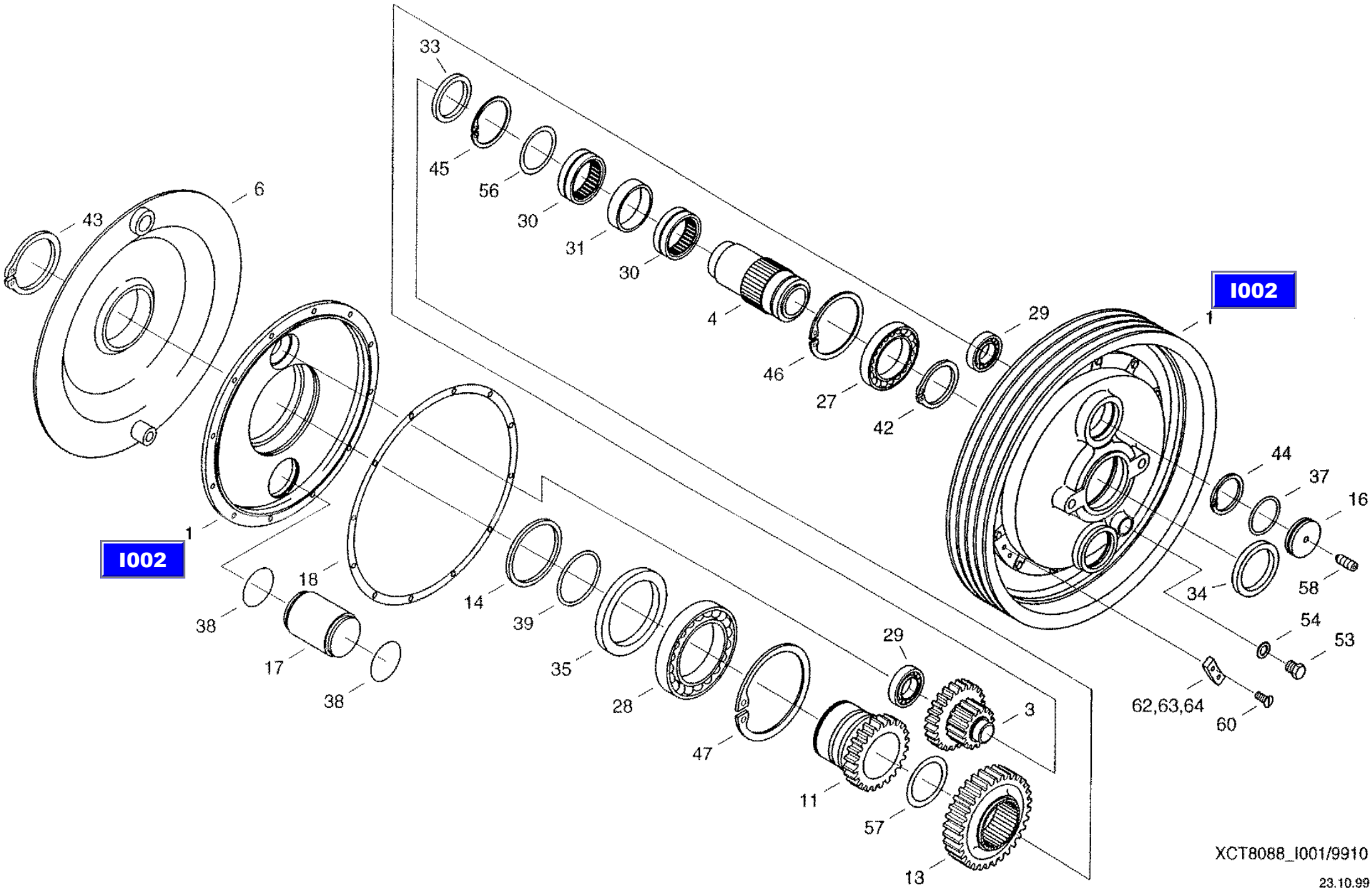
I002
I002
33
45
56
30
31
30
4
46
27
42
29
1
44
37
16
58
34
54
53
62,63,64
60
6
43
1
38
18
17
38
14
39
35
28
47
29
3
11
57
13
XCT8088_I001/9910
23.10.99

CF-80

Threshing drum gear
редуктор молотильного барабана
Dreschtrommelgetriebe

I001

REF.	PART NO.	ENGLISH	РУССКИЙ	DEUTSCH	REMARK	QTY
0057	97022226	Spacer	установочное кольцо	Passscheibe	65X85X0,5	1
0058	006029621	Threaded pin	установочный винт	Gewindestift	M8X8-14H-A3A	1
0060	006072335	Countersunk screw	винт с потайной головкой	Senkschraube	M6X20-4.8-A3C	2
0062	020006311		балансировочная пластина	Auswuchtplatte		1
0063	020006328		балансировочная пластина	Auswuchtplatte		1
0064	020006336		балансировочная пластина	Auswuchtplatte		1

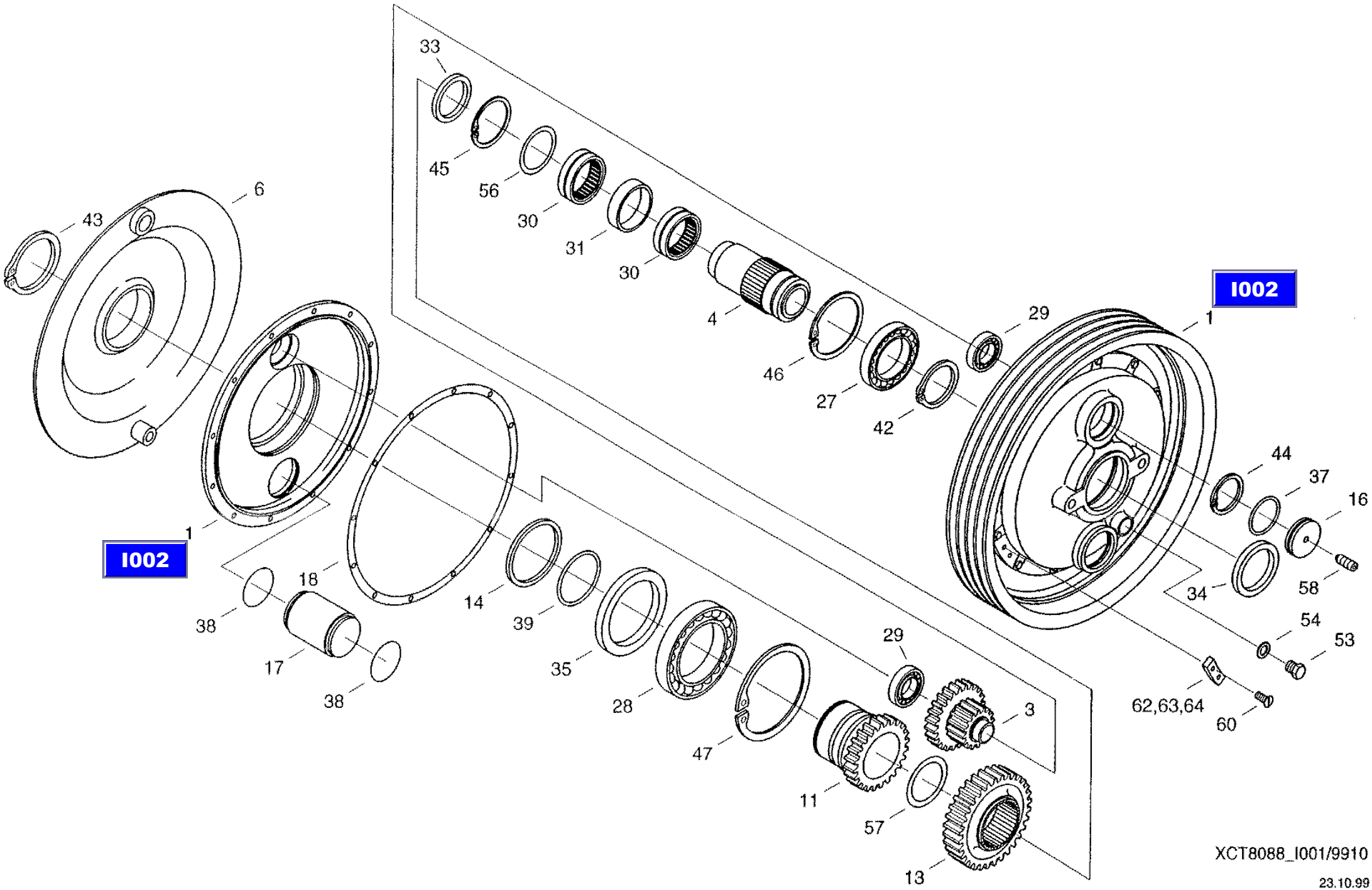
I002
I002
33
45
56
30
31
30
4
46
27
42
29
1
44
37
16
58
34
54
53
62,63,64
60
6
43
1
38
18
17
38
14
39
35
28
47
29
3
11
57
13
XCT8088_I001/9910
23.10.99

CF-80

Housing
корпус
Gehaeuse

I002

REF.	PART NO.	ENGLISH	РУССКИЙ	DEUTSCH	REMARK	QTY
0001	03717148	V-belt Pulley	шкив клиноременной передачи	Keilriemenscheibe		1
0002	020018067	Half Housing	половина картера	Gehaeusehaelfte		1
0003	020018083	Half Housing	половина картера	Gehaeusehaelfte		1
0010	614-8045	Hexagon head bolt	винт с шестигранной головкой	Sechskantschraube	M8X45 8.8-A3C	12
0011	006501380	Spring washer	пружинная шайба	Federscheibe	B8-FST-A3C	12
0012	006143865	Grooved pin	просечной штифт	Kerbstift	(8X36)-ST	1

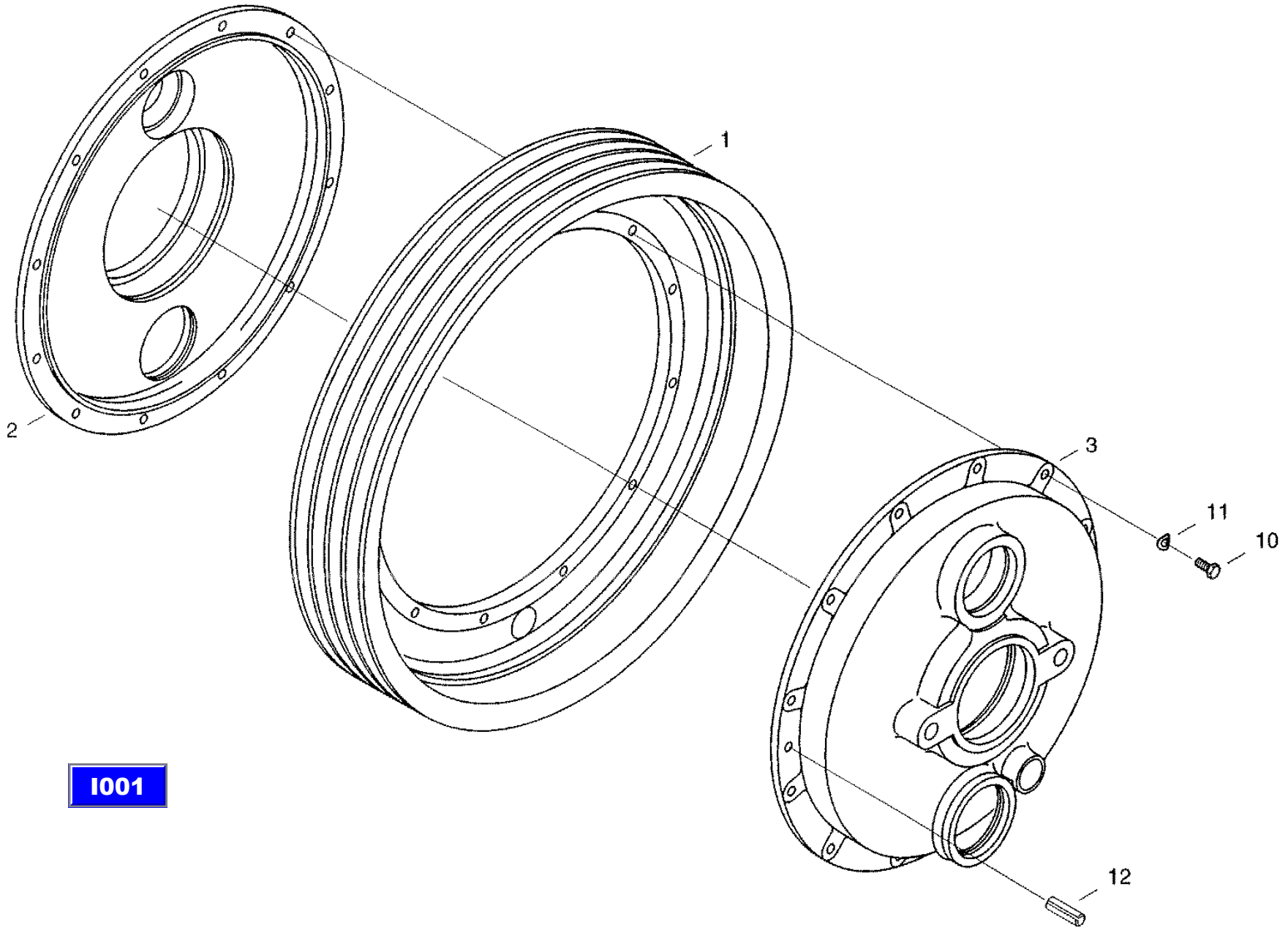

I001

XCT8088_I002/9910

21.10.99

CF-80

Round-hole sieve
пробивные решета
Lochsiebe

J001

REF.	PART NO.	ENGLISH	РУССКИЙ	DEUTSCH	REMARK	QTY
0002	31302951	Round-hole Sieve	пробивное решето	Lochsieb		1
0003	31302968	Round-hole Sieve	пробивное решето	Lochsieb		1
0004	31290608	Round-hole Sieve	пробивное решето	Lochsieb		1
0007	31290624	Round-hole Sieve	пробивное решето	Lochsieb		1
0008	31302976	Round-hole Sieve	пробивное решето	Lochsieb		1
0009	061078086	Round-hole Sieve	пробивное решето	Lochsieb		1

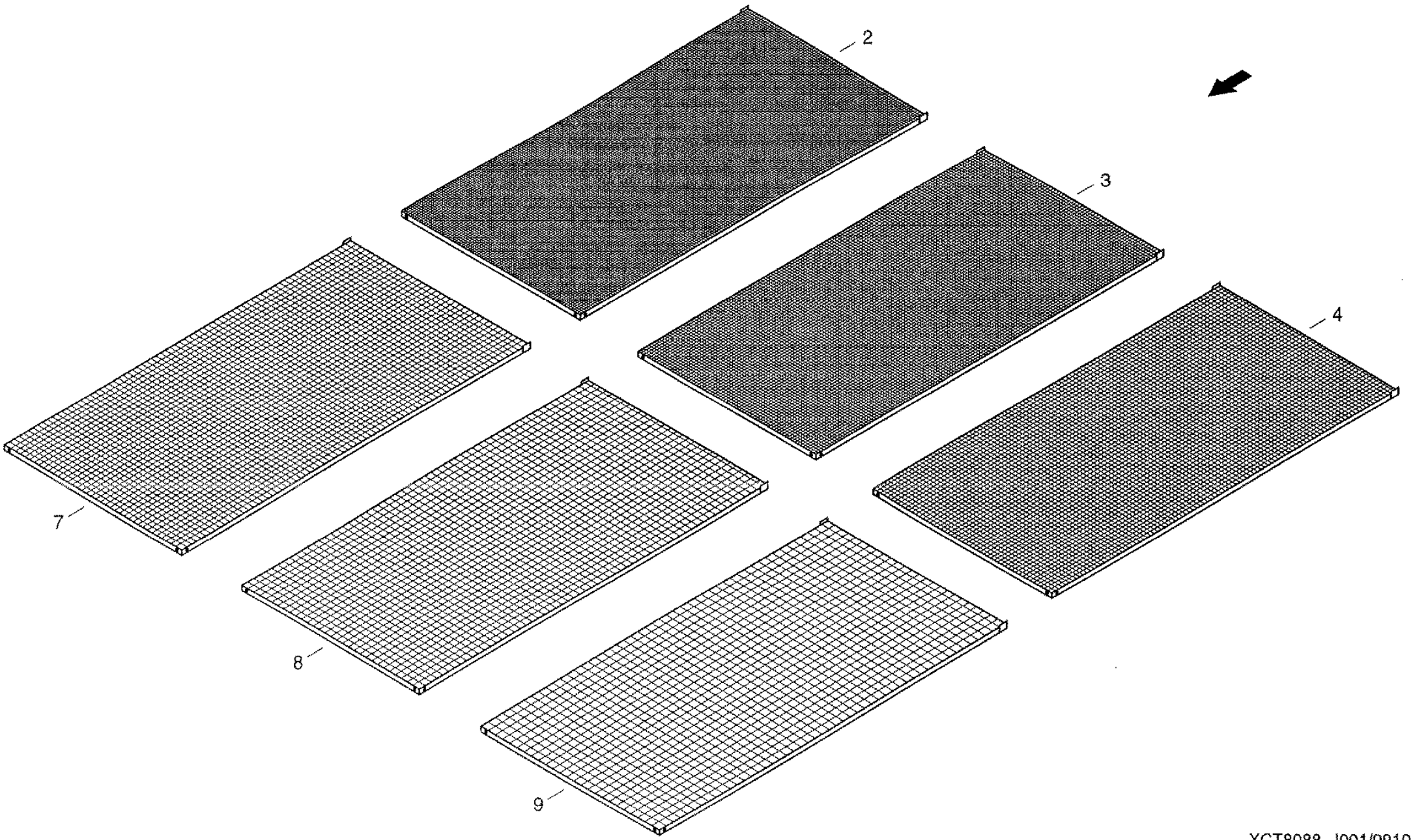

XCT8088_J001/9910

11.11.99

CF-80

Swath former
валкообразователь
Schwadformer

J002

REF.	PART NO.	ENGLISH	РУССКИЙ	DEUTSCH	REMARK	QTY
0001	31298350	Cloth	полотно	Tuch		1
0004	060126906	Bow	скоба	Buegel		1
0005	31298367	Rail	планка	Schiene		2
0007	31298375	Angle	уголок	Winkel		2
0008	31298383	Angle	уголок	Winkel		1
0010	31298502	Part Of Rear Wall	деталь задней стенки	Rueckwandtell		1
0015	614-8016	Hex bolt	винт с шестигранной головкой	Sechskantschraube	M8X16 8.8-A3C	9
0016	825-1408	Hex nut	шестигранная гайка	Sechskantmutter	M8 8-A3C	9
0017	895-25008	Washer	шайба	Scheibe	8,4 140HV-A3C	9
0018	06577028	Locking washer	стопорная шайба	Sperrkantscheibe		9
0020	614-8020	Hex bolt	винт с шестигранной головкой	Sechskantschraube	M8X20 8.8-A3C	4
0021	832-10408	Hex. nut	шестигранная гайка	Sechskantmutter	M8 8-A3C	4
0022	895-25008	Washer	шайба	Scheibe	8,4 140HV-A3C	2

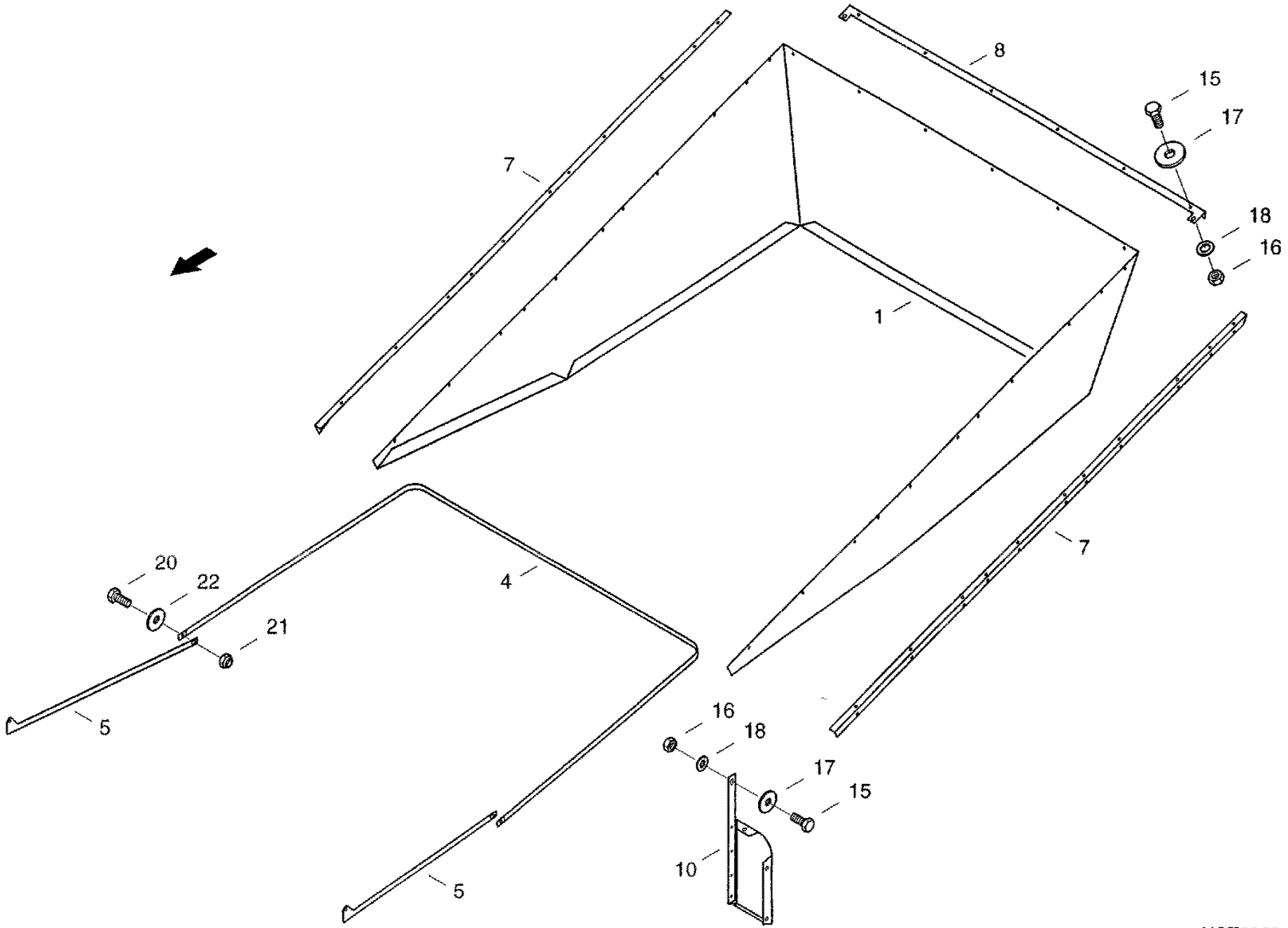

XCT8088_J002/9910

16.08.99

CF-80

Kpab straw chopper electr. Adjustable
соломоизмельчитель Kpab, электр. регул.
Kpab-Strohhaechsler elektr. Verstellbar

J003

REF.	PART NO.	ENGLISH	РУССКИЙ	DEUTSCH	REMARK	QTY
0003	31310164	Guard	защитное приспособление	Schutz		1
0007	31304350	Bracket	крепление	Halter		1
0008	31308194	Bracket	крепление	Halter		1
0012	31308266	Intermediate Piece	проставка	Zwischenstueck		1
0016	31308233	Cover Plate	щиток	Abdeckbfech		1
0019	614-8016	Hex bolt	винт с шестигранной головкой	Sechskantschraube	M8X16 8.8-A3C	6
0020	614-8025	Hex bolt	винт с шестигранной головкой	Sechskantschraube	M8X25 8.8-A3C	3
0021	825-1408	Hex nut	шестигранная гайка	Sechskantmutter	M8 8-A3C	9
0022	06577044	Locking washer	стопорная шайба	Sperrkantscheibe		13

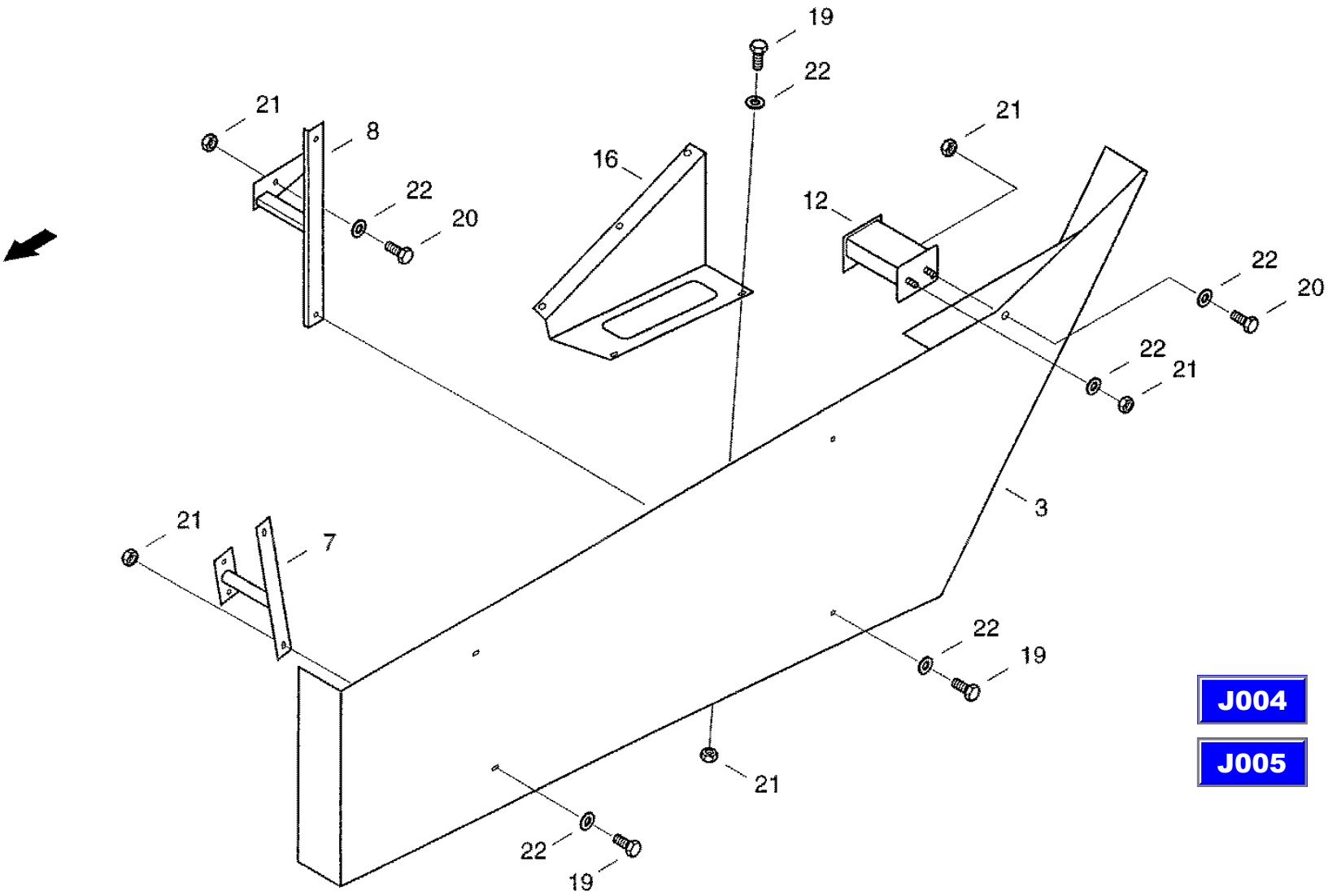

J004

J005

XCT8088_J003/9910

11.11.99

CF-80

Electric control system
электрооборудование системы управления
Str-Elektrik

J004

REF.	PART NO.	ENGLISH	РУССКИЙ	DEUTSCH	REMARK	QTY
0005	060532156	Bracket	крепление	Halter		5
0006	060522677	Blind rivet	глухая заклепка	Blindniet	A4X12-ST-A1P-ST-A1P	5
0007	07070043	Cable band	ср-во для бандаж, пучков каб.	Kabelbinder		5
0012	07078653	Cable	кабель	Kabel		1
0015	060533518	Initiator	преобр.неэл.вел.в элекр.	Initiator		1
0020	060526576	Switch	путевой выключатель	Positionsschalter		1
0021	060519046	Lever	пружинный стержневый рычаг	Federstabhebel		1
0022	060519054	Screwing	резьбовое соединение	Verschraubung		1
0023	006004156	Cheese-head screw	болт с цилиндрической головкой	Zylinderschraube	M4X35-5.8-A3C	2
0024	06501268	Spring Washer	пружинная шайба	Federscheibe	B4 FST-A3C	2
0025	006267136	Hex nut	шестигранная гайка	Sechskantmutter	M4-8-A3C	2
0030	060157816	Tell-tale lamp	сигнализатор	Kontrolleuchte		1
0031	060512691	Switch insert	вставка выключателя	Schaltereinsatz		1
0032	061021288	Symbol	символ	Symbol		1
0035	060157728	Toggle switch	клав, перекидной выключ.	Tastenkippschalter		1
0036	060506250	Switch insert	вставка выключателя	Schaltereinsatz		1

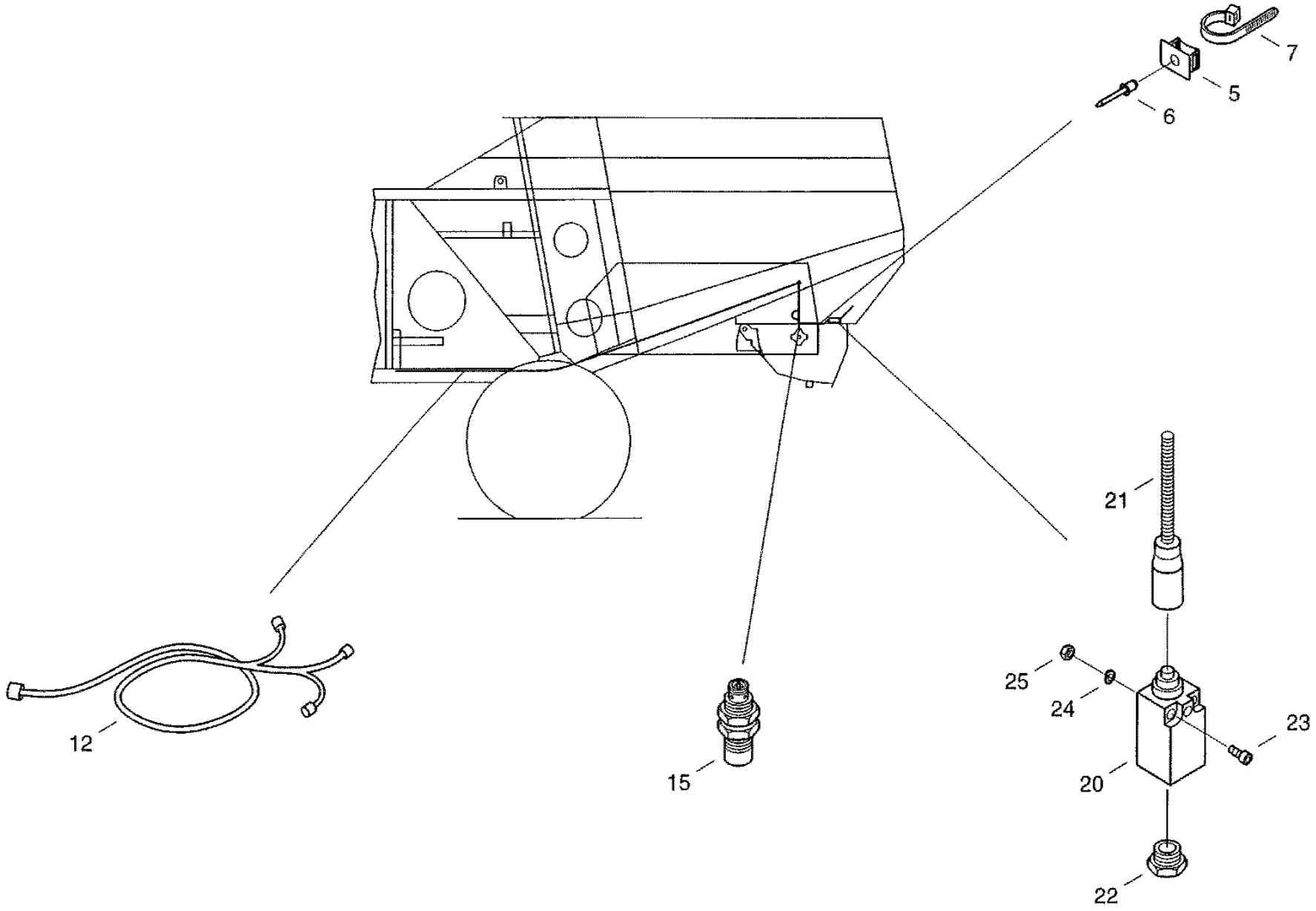

B003

XCT8088_J004/9910

11.11.99

CF-80

Hydraulic-Kpab
гидравлика Kpab
Hydraulik-Kpab

J005

REF.	PART NO.	ENGLISH	РУССКИЙ	DEUTSCH	REMARK	QTY
0001	072010957	Cylinder	цилиндр	Zylinder		1
0002	06549465	Hose Line	соединительный шланг	Schlauchleitung		2
0005	060505731	Double clip	двойной зажим	Doppelschelle		2
0006	060505387	Cover plate	кожух	Deckplatte		4
0007	614-6035	Hex bolt	винт с шестигранной головкой	Sechskantschraube	M6X35 8.8-A3C	2
0008	825-1406	Hex nut	шестигранная гайка	Sechskantmutter	M6 8-A3C	2

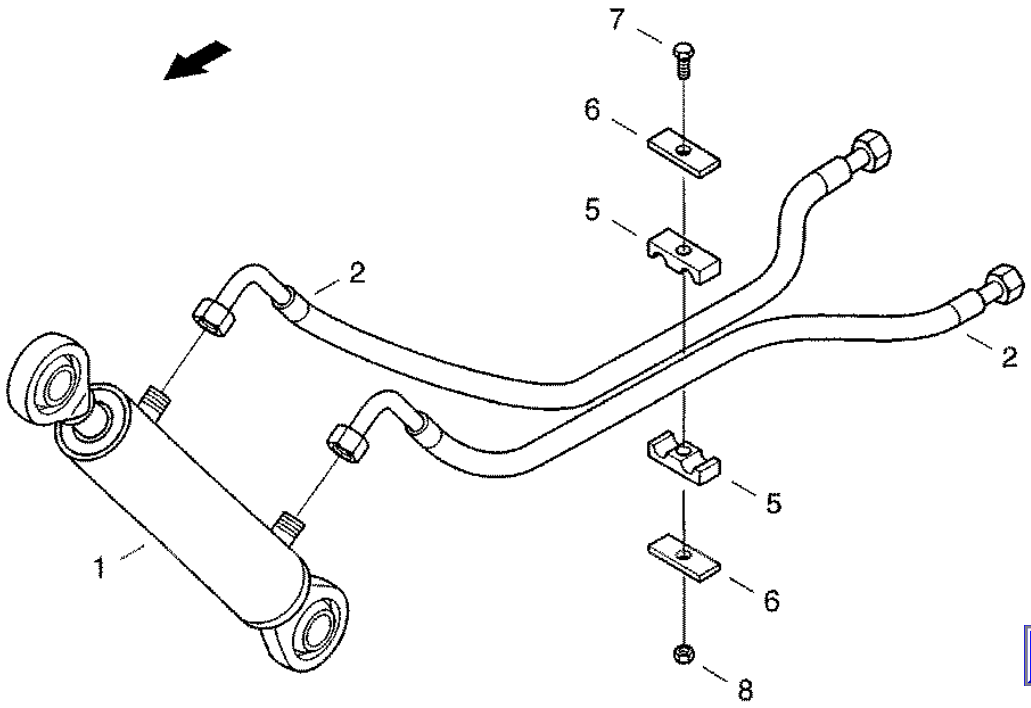

B003

XCT8088_J005/9910

17.08.99

CF-80

Floor protection
защита днища
Bodenschutz

J006

REF.	PART NO.	ENGLISH	РУССКИЙ	DEUTSCH	REMARK	QTY
0001	31292810	Guard	защитное приспособление	Schutz		1
0002	31292827	Guard	защитное приспособление	Schutz		1
0010	06400431	Splint Pin	шплинт	Splint	4X56 ST-A3C	4
0011	614-10025	Hex bolt	винт с шестигранной головкой	Sechskantschraube	M10X25 8.8-A3C	4
0012	006576076	Locking washer	стопорная шайба	Sperrkantscheibe		4

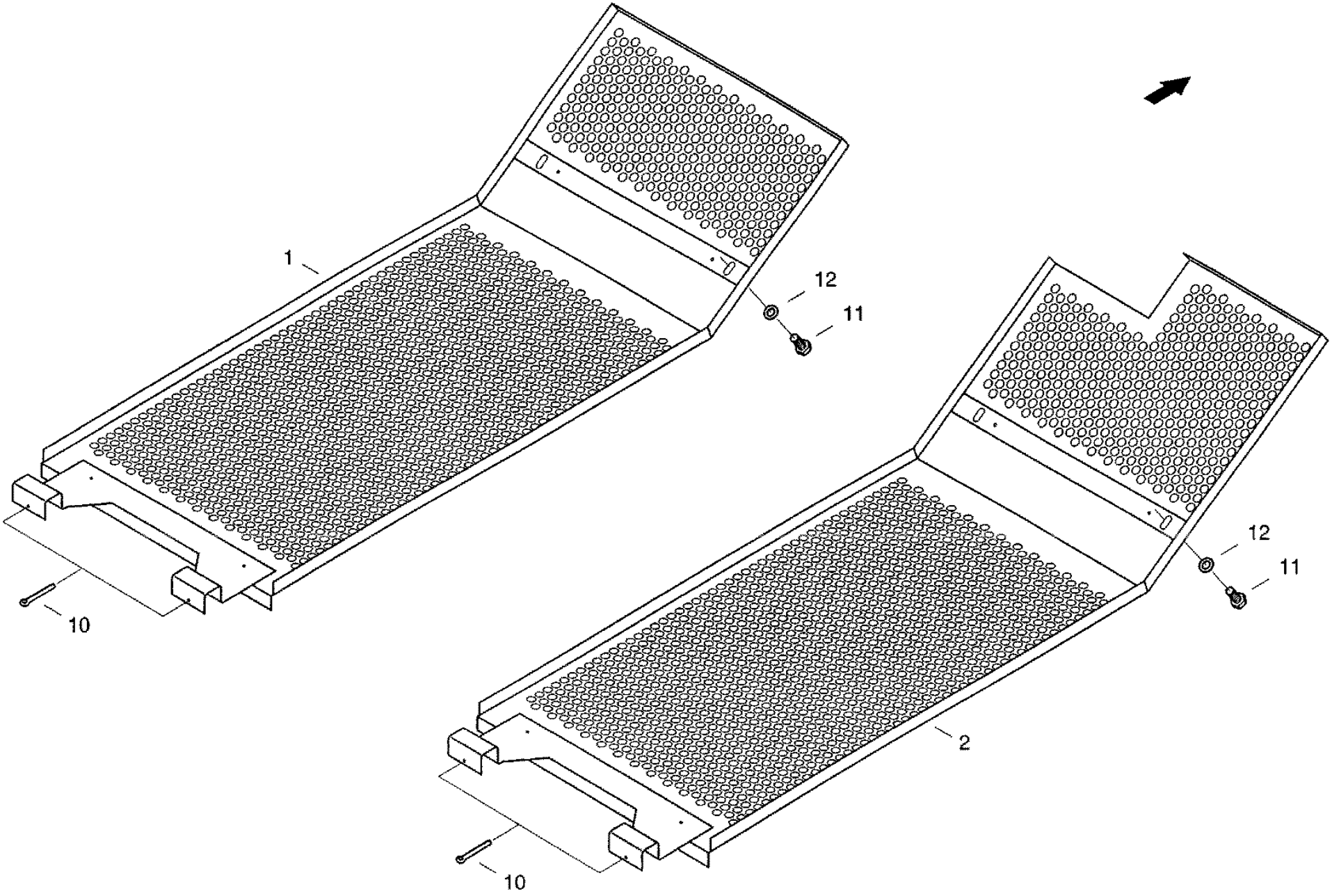

XCT8088_J006/9910

17.08.99

CF-80

Threshing drum reversing bar
барабанная штанга
Trommelstange

J007

REF.	PART NO.	ENGLISH	РУССКИЙ	DEUTSCH	REMARK	QTY
0001	061033878	Bar	штанга	Stange		1
0005	061037254	Lock	закрутка	Knebel		1
0020	31288211	Nipple	адаптер	Adapter		1
0030	814-10050	Hexagon head bolt	винт с шестигранной головкой	Sechskantschraube	M10X50 8.8-A3C	6
0031	814-16090	Hexagon head bolt	винт с шестигранной головкой	Sechskantschraube	M16X90 8.8-A3C	1
0032	825-1416	Hex nut	шестигранная гайка	Sechskantmutter	M16 8-A3C	1

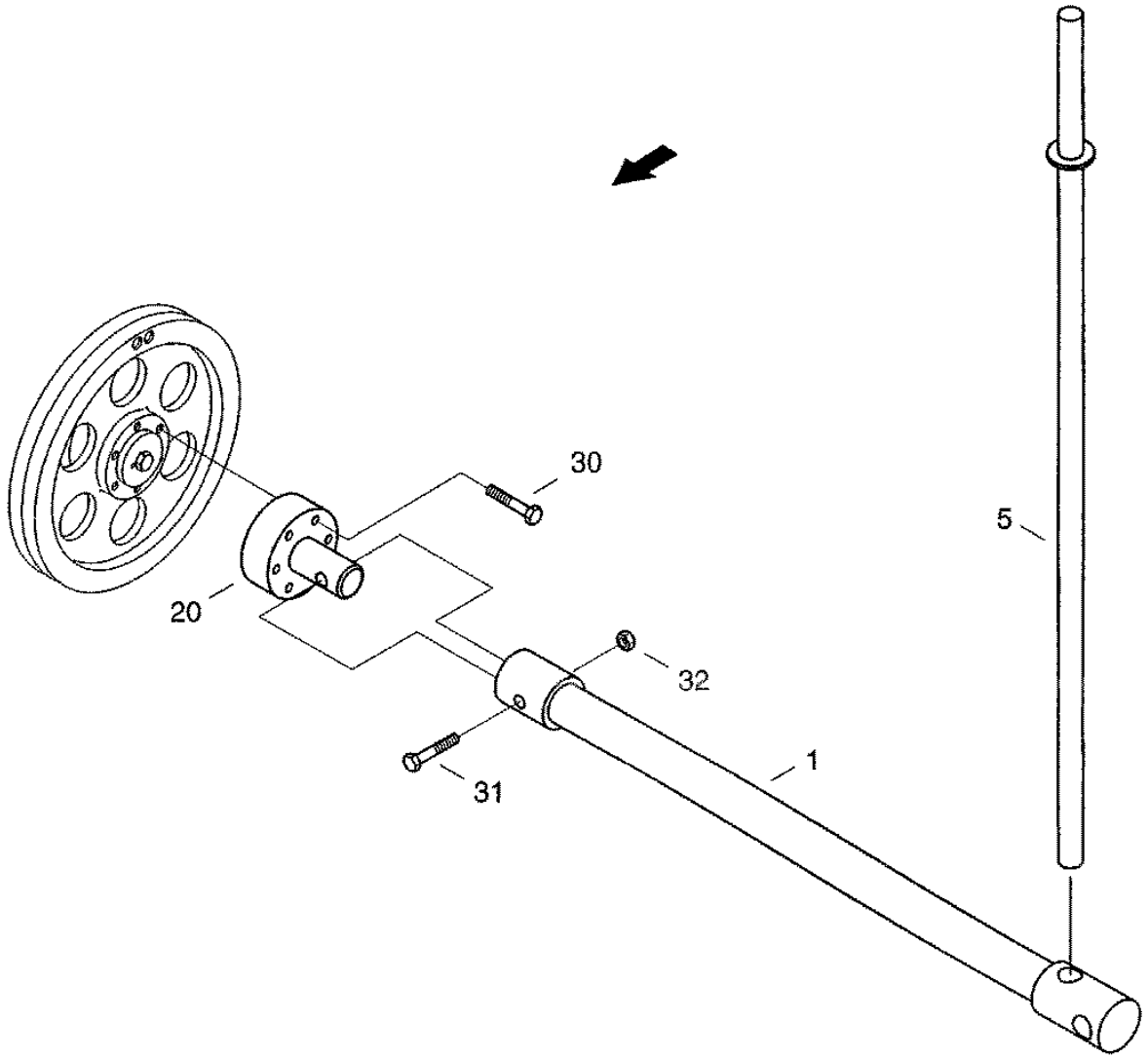

XCT8088_J007/9910

21.10.99

CF-80

Additional equipment Combine
дополнительное оборудование момлотилки
Zusatzausruestung Drescher

J008

REF.	PART NO.	ENGLISH	РУССКИЙ	DEUTSCH	REMARK	QTY
0008	060507678	Hydraulic	гидр, подставной подъемник	Hydr.unterstellheber		1
0014	31303792	Concave	подбарабанье	Dreschkorb		1
0016	061000603	Concave	подбарабанье	Dreschkorb 7,5		1
0017	061001364	Concave	подбарабанье	Dreschkorb 9,7		1
0098	03717115	Threshing Drum Gear	редуктор молотильного барабана	Dreschtrommelgetrie.		1

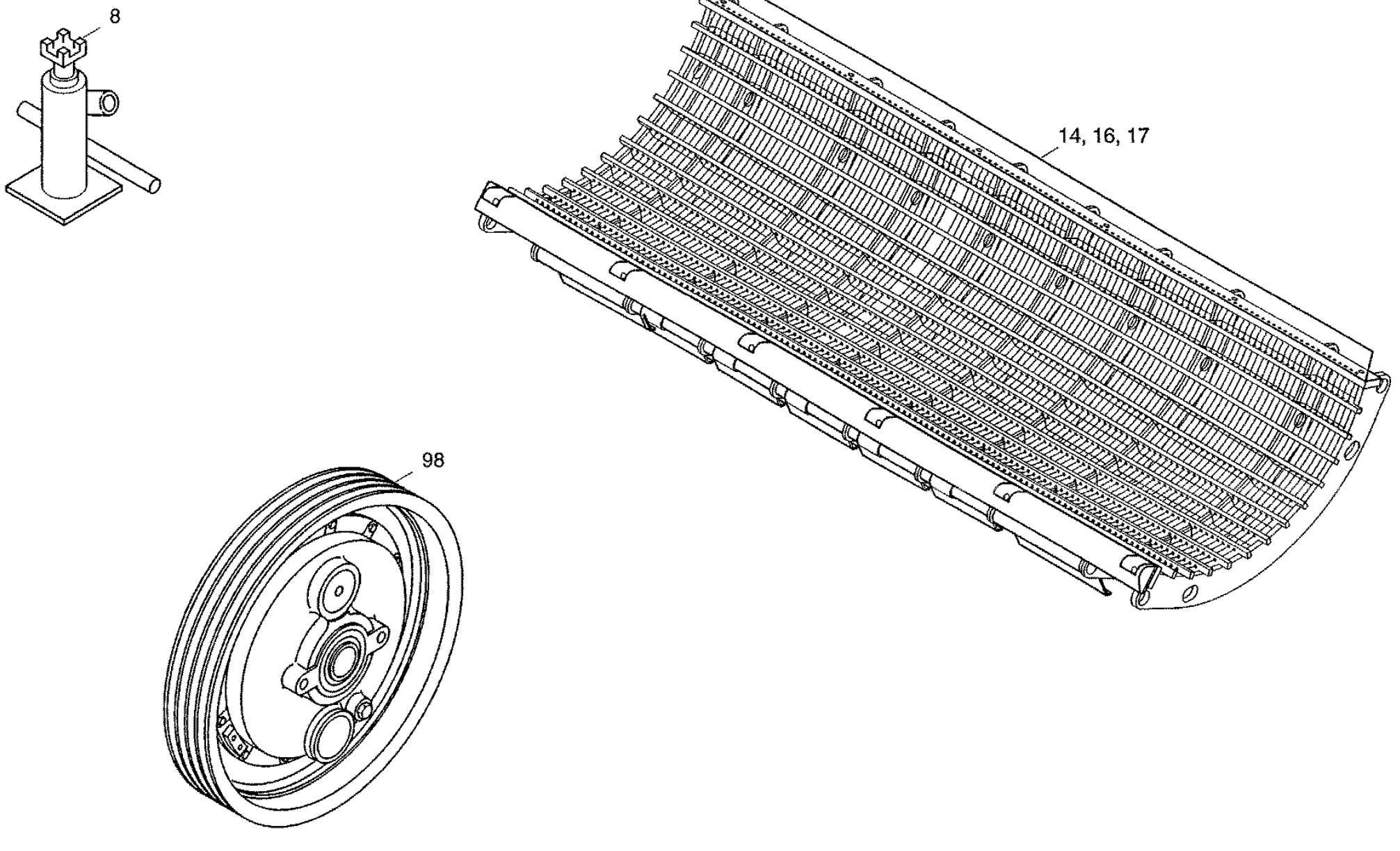

XCT8088_J008/9911

1.12.99

CF-80

Accessories combine
принадлежности молотилки
Zubehoer Drescher

J009

REF.	PART NO.	ENGLISH	РУССКИЙ	DEUTSCH	REMARK	QTY
0001	060511713	Wedge	противооткатный упор для кол.	Unterlegkeil	F53	2
0006	614-10025	Hex bolt	винт с шестигранной головкой	Sechskantschraube	M10X25 8.8-A3C	2
0007	006501163	Spring washer	пружинная шайба	Federscheibe	B10-FST-A3C	2
0009	060509173	Work head light	фара рабочего освещения	Arbeitsscheinwerfer		1
0011	061072788	Setting Gauge	установочный калибр	Elnstelllehre		1

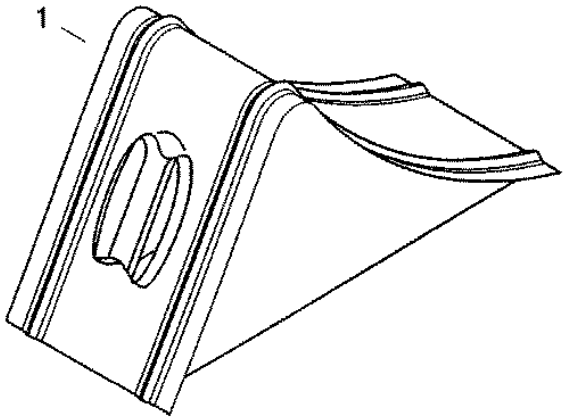
1


6
7

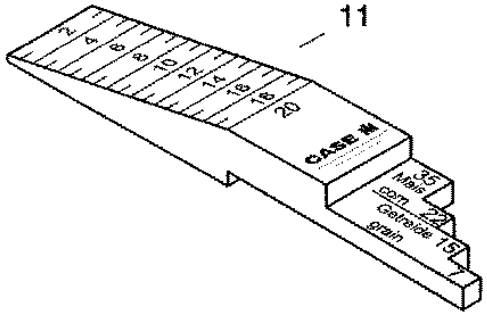
11
CASE IH
35 Miles
22
15

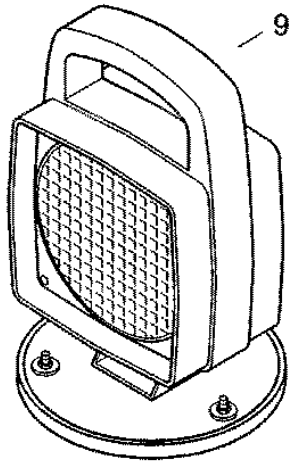
9

CF-80

Hillside riser plates
подвесные перемычки
Hangstege

J010

REF.	PART NO.	ENGLISH	РУССКИЙ	DEUTSCH	REMARK	QTY
0001	021010516	Guide web	направляющая перегородка	Leitsteg		4
0002	061011872	Guide web	направляющая перегородка	Leitsteg		4
0010	006335985	Hex bolt	винт с шестигранной головкой	Sechskantschraube	M4X10/8.8-A3C	28
0011	832-46404	Hex, Nut	шестигранная гайка	Sechskantmutter	VM4 8-A3C	28

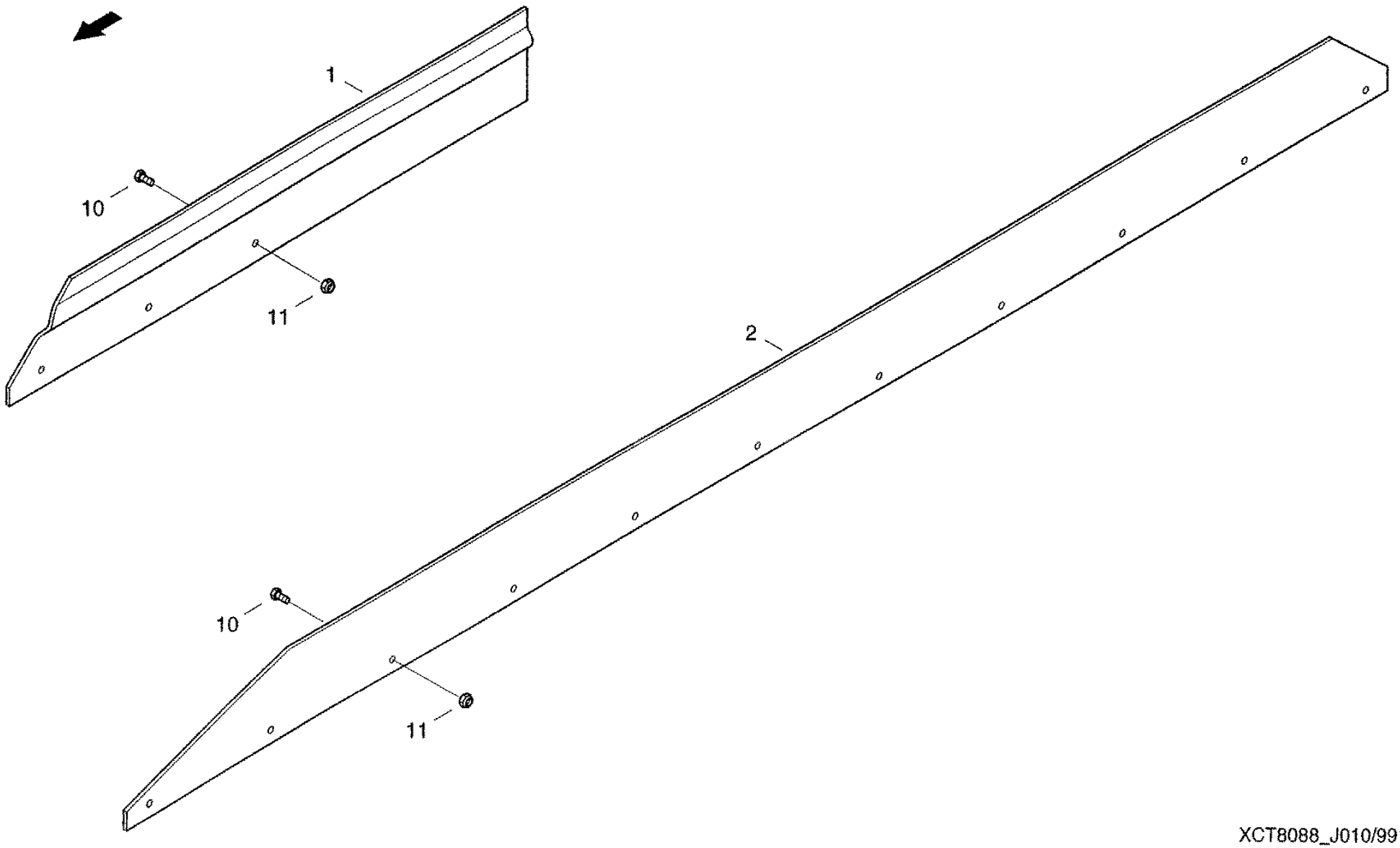

XCT8088_J010/9910

24.11.99

CF-80

Grain tank access ladder
люк зернового бункера
Korntankeinstieg

J011

REF.	PART NO.	ENGLISH	РУССКИЙ	DEUTSCH	REMARK	QTY
0001	31289815	Entrance	люк зернового бункера	Korntankeinstieg		1

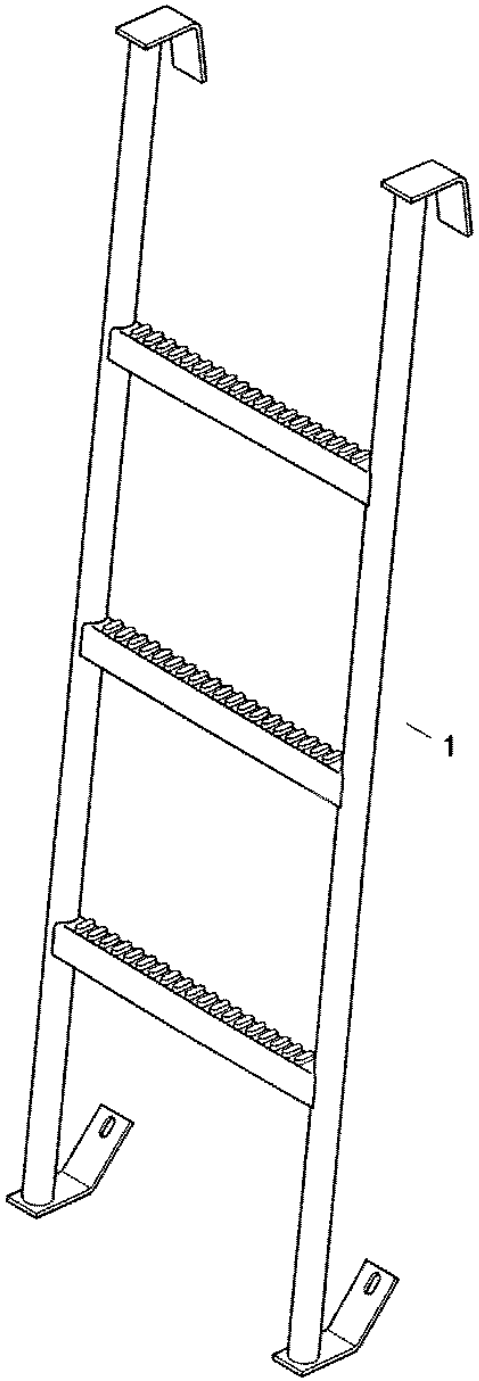

XCT8088_J011/9910

24.11.99

CF-80

Clover raspe bottom
терочное днище для клевера
Kleereibeboden

J012

REF.	PART NO.	ENGLISH	РУССКИЙ	DEUTSCH	REMARK	QTY
0001	060102425	Clover rasper	терочное днище для клевера	Kleereibeblech		1
0013	020237903	Fishplate	накладка	Lasche		4
0020	97001773	Flat-round-head Screw	болт с полупотайной головкой	Flachrundschraube	M10X60 8.8-A3C	4
0021	614-10016	Hex bolt	винт с шестигранной головкой	Sechskantschraube	M10X16 8.8-A3C	6
0022	006269000	Hex nut	шестигранная гайка	Sechskantmutter	M10 SW16-8-A3C	4
0023	06577003	Locking washer	стопорная шайба	Sperrkantscheibe		6
0024	020947713	Washer	шайба	Scheibe		6

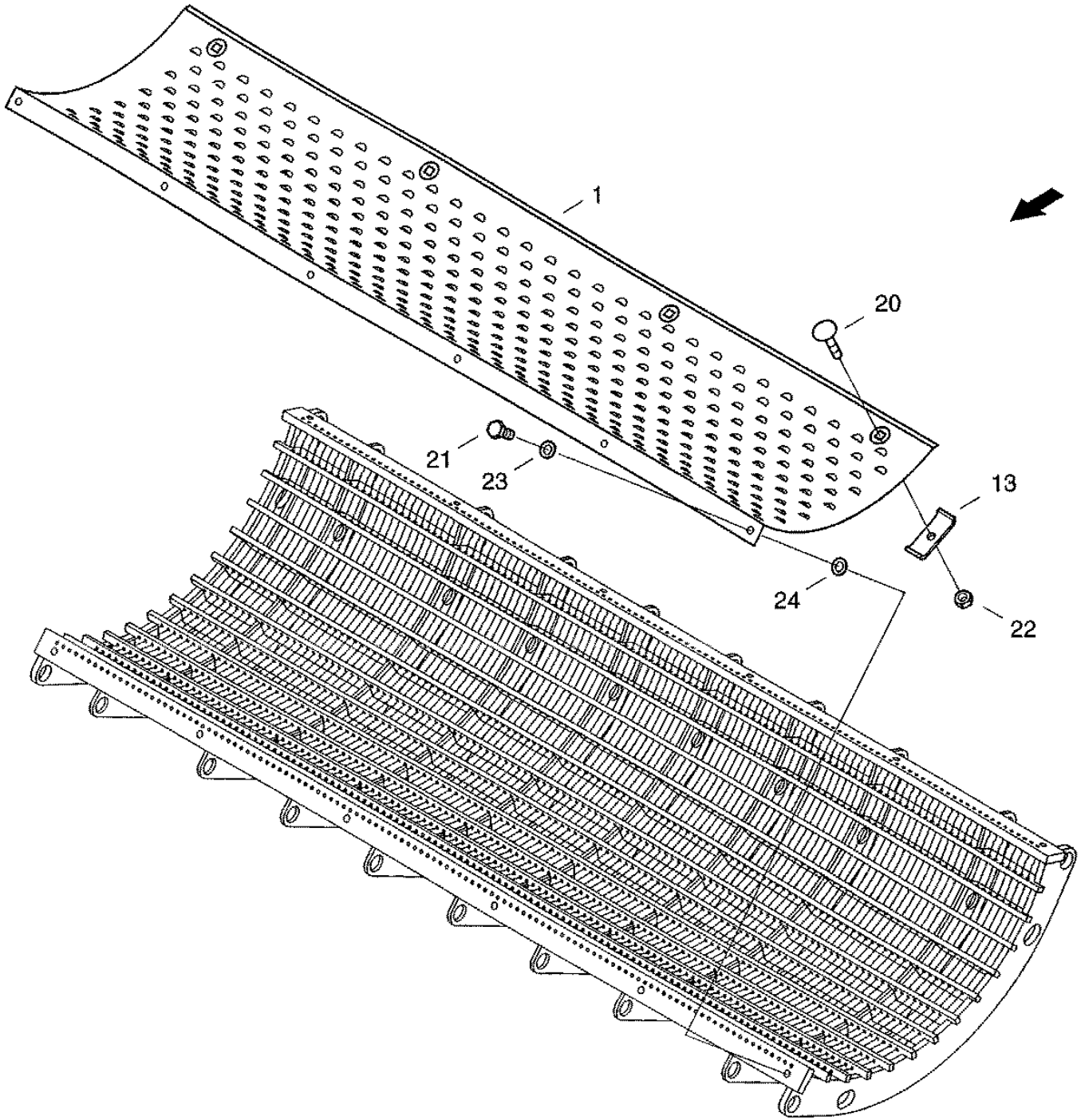

XCT8088_J012/9910

24.11.99

CF-80

Extractor
приспособление для снятия
Abziehvorrichtung

J013

REF.	PART NO.	ENGLISH	РУССКИЙ	DEUTSCH	REMARK	QTY
0010	31290431	Pulling-off Disc	съемный диск	Abziehscheibe		1
0015	06303406	Hex Bolt	винт с шестигранной головкой	Sechskantschraube	M12X120 8.8-A3C	2
0016	06374565	Hex Bolt	винт с шестигранной головкой	Sechskantschraube	M10X1X45 8.8-A3C	2
0017	06352502	Hex bolt	винт с шестигранной головкой	Sechskantschraube	M20X75 8.8-A3C	1
0020	31290247	Spindle	шпиндель	Spindet		1
0021	31290255	Holder-up	контропора	Gegenhalter		1
0022	009607764	Pin handle	поворотный штифт	Drehstift	A14	1

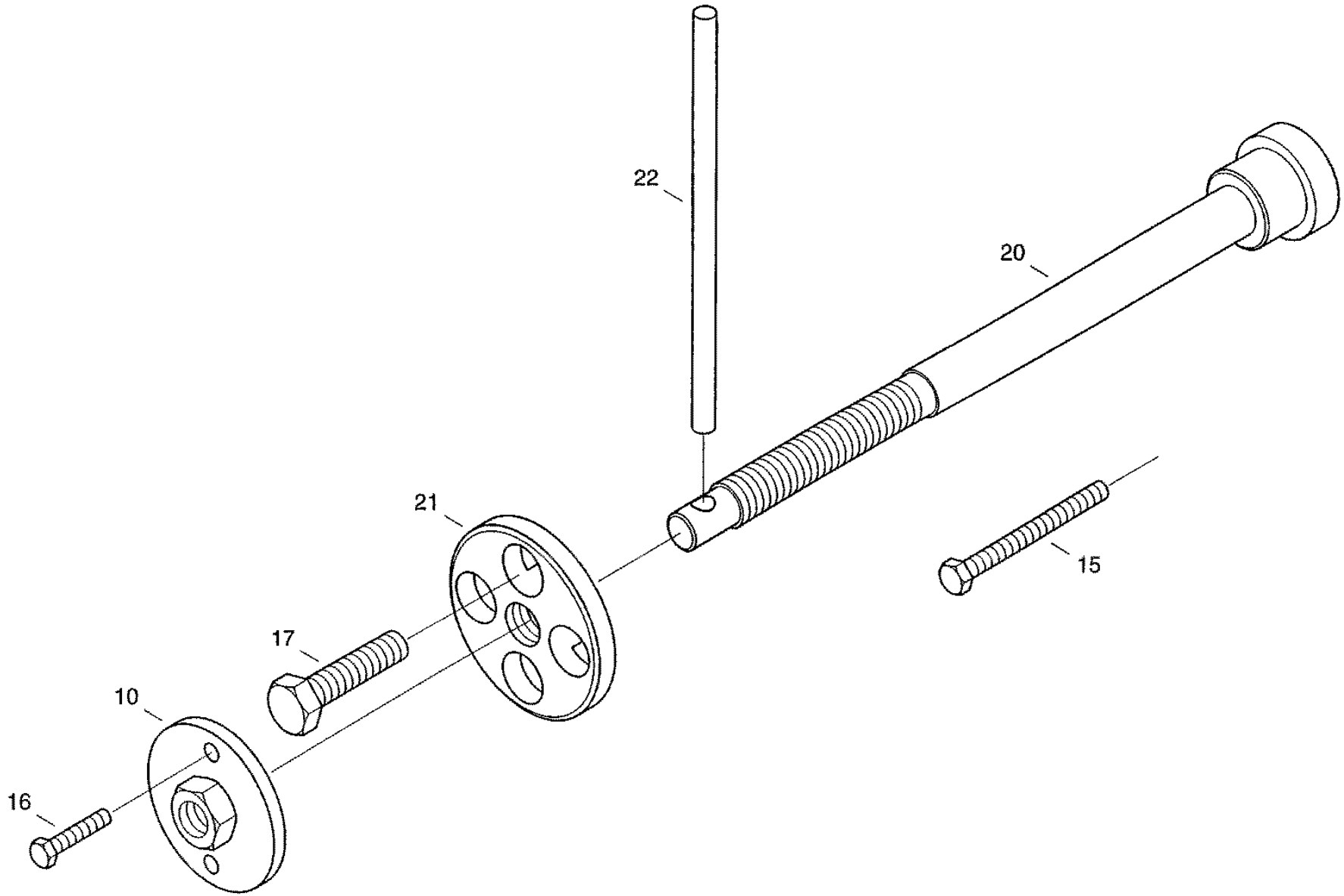

XCT8088_J013/9910

24.11.99

CF-80

Hillside riser plates, rd hole sieves
подвесные перемычки, пробивные решета
Hangstege, Lochsiebe

J014

REF.	PART NO.	ENGLISH	РУССКИЙ	DEUTSCH	REMARK	QTY
0001	021010540	Guide web	направляющая перегородка	Leitsteg		4
0005	825-1406	Hex nut	шестигранная гайка	Sechskantmutter	M6 8-A3C	12
0006	006502888	Washer	шайба	Scheibe	R6.6-ST-A3C	12
0007	893-11006	Toothed Washer	стопорная зубчатая шайба	Zahnscheibe	A6.4 FST-A3C	12

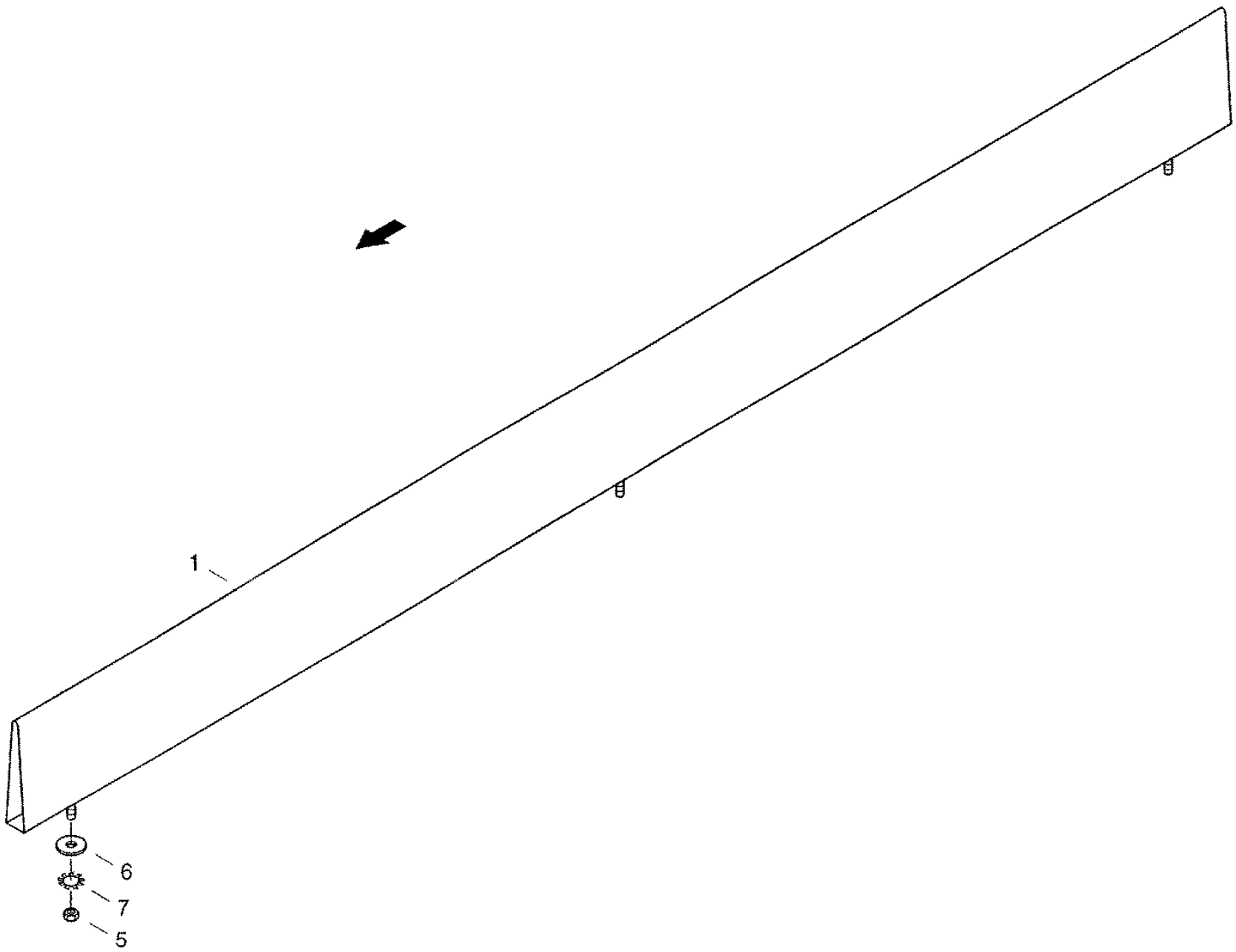

XCT8088_J014/9910

15.11.99

CF-80

Double frogmouth sieves, maize
двойное жалюзийное решето для кукурузы
Doppelnasensiebe Mais

J016

REF.	PART NO.	ENGLISH	РУССКИЙ	DEUTSCH	REMARK	QTY
0001	31292257	Cascade Sieve	каскадное решето	Kaskadensieb		1
0002	31292265	Top Sieve	верхнее решето	Obersieb		1

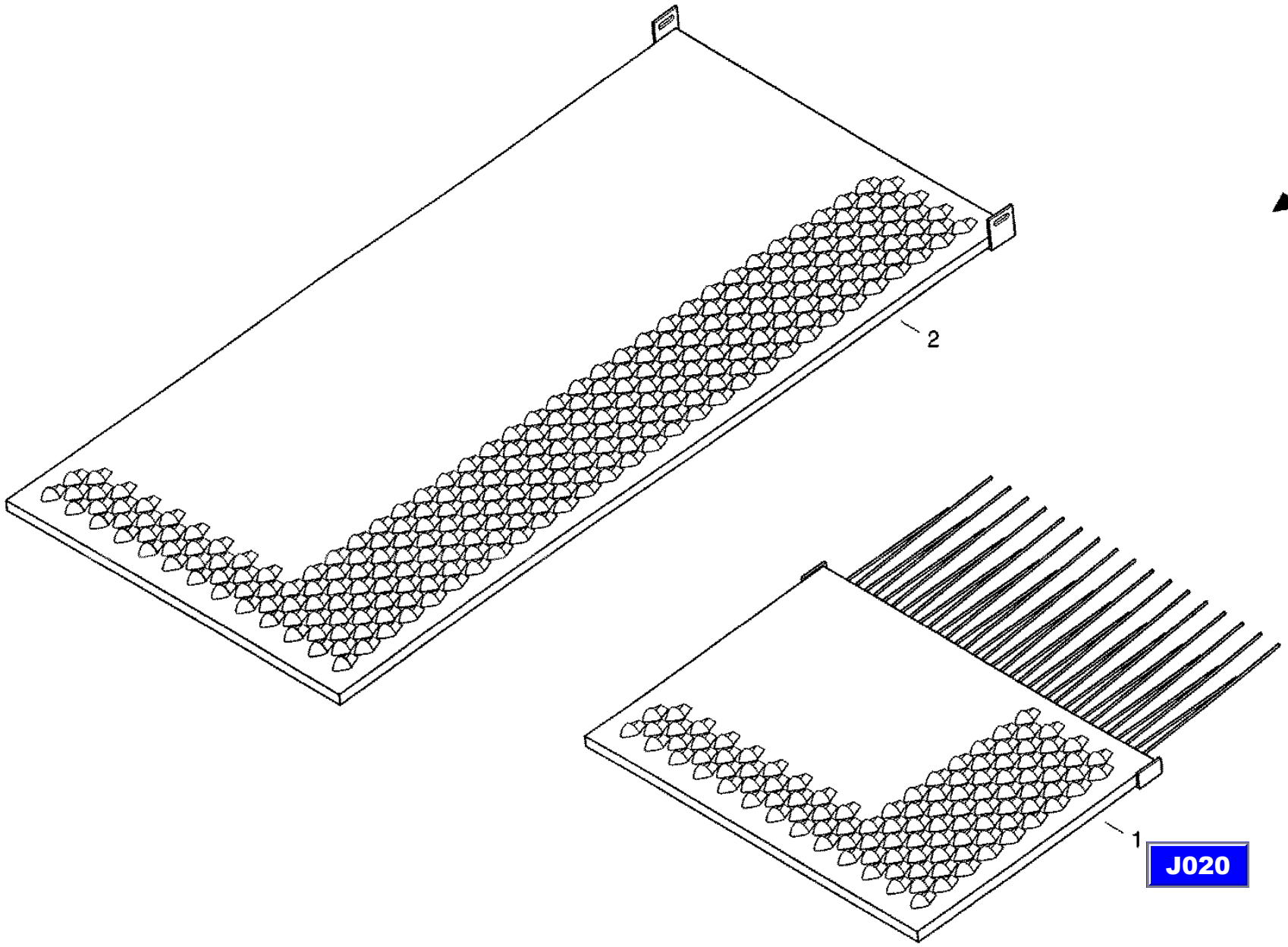

XCT8088_J016/9910

24.11.99

CF-80

Overwidth marking
знак негабаритной ширины
Ueberbreitenkennz.

J017

REF.	PART NO.	ENGLISH	РУССКИЙ	DEUTSCH	REMARK	QTY
0001	31292972	Support	опора	Traeger		1
0003	03717123	Cotter Pin	чека	Vorstecker		2
0010	31293450	Support	опора	Traeger		1
0011	31293467	Support	опора	Traeger		1
0020	060526254	Warning console	табличка с предупр. надписью	Warntafel		4
0027	895-25006	Washer	шайба	Scheibe	A6.4 ST-A3C	6
0028	614-6016	Hex bolt	винт с шестигранной головкой	Sechskantschraube	M6X16 8.8-A3C	10
0029	832-10406	Hex, Nut	шестигранная гайка	Sechskantmutter	M6 8-A3C	10
0031	614-8020	Hex bolt	винт с шестигранной головкой	Sechskantschraube	M8X20 8.8-A3C	4
0032	832-10408	Hex. nut	шестигранная гайка	Sechskantmutter	M8 8-A3C	4

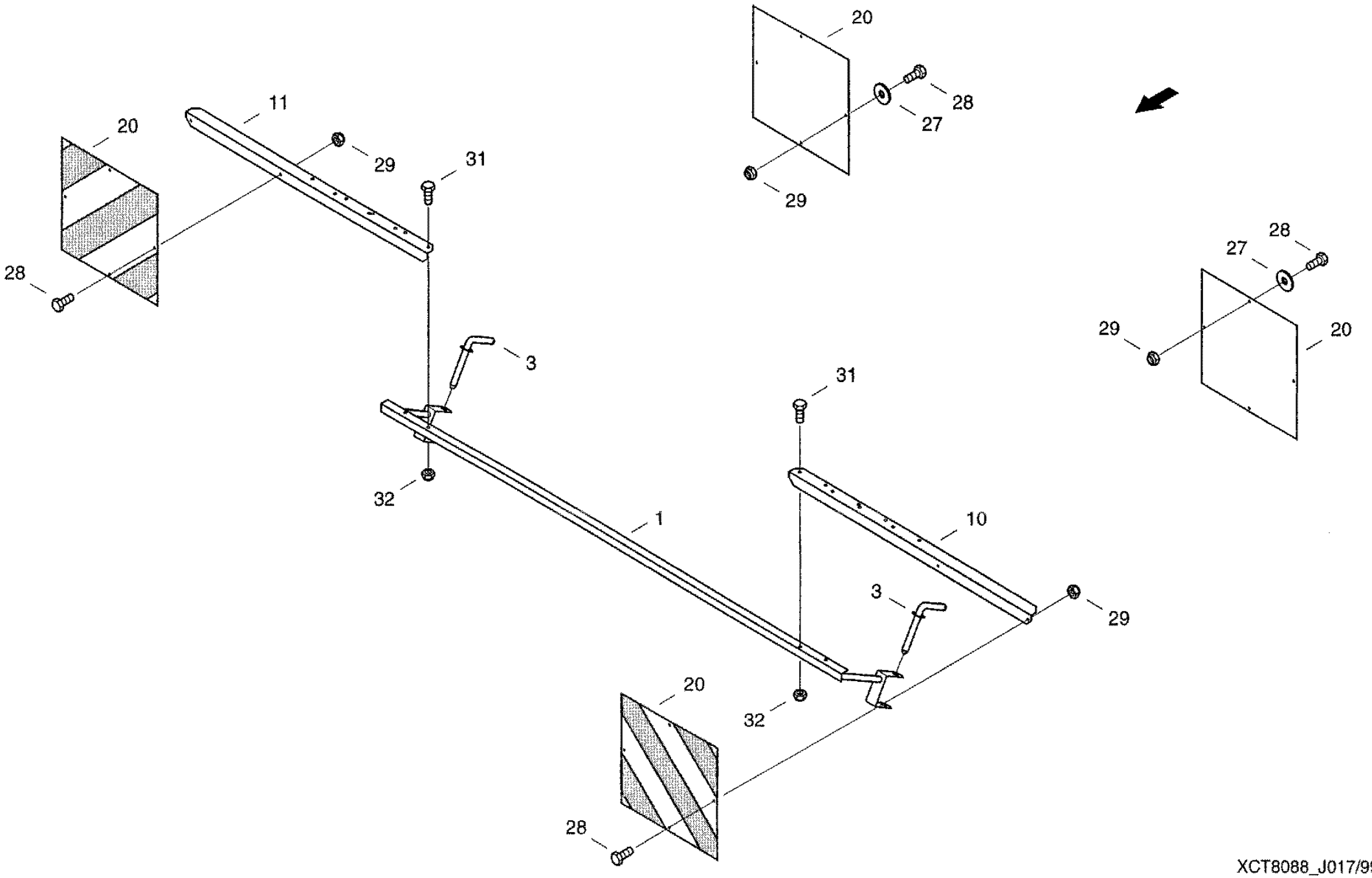

XCT8088_J017/9910

15.11.99

CF-80

Vibration damper
амортизатор
Schwingungsdaempfer

J019

REF.	PART NO.	ENGLISH	РУССКИЙ	DEUTSCH	REMARK	QTY
0001	03130621	Accumulator	гидро- или пневмоаккумулятор	Druckspeicher		1
0002	060522314	Hex nut	шестигранная гайка	Sechskantmutter	M33X1.5 17H-A3C	1
0003	060523516	Spring washer	пружинная шайба	Federscheibe	B33-FST-A3C	1
0004	04122006	hose	соединительный шланг	Schlauchleltung		1
0005	03432554	Right-angle screwing	резьбовое соединение L	L-verschraubung		1
0006	03432747	Male connector	резьбовой штуцер	Einschraubstutzen		1

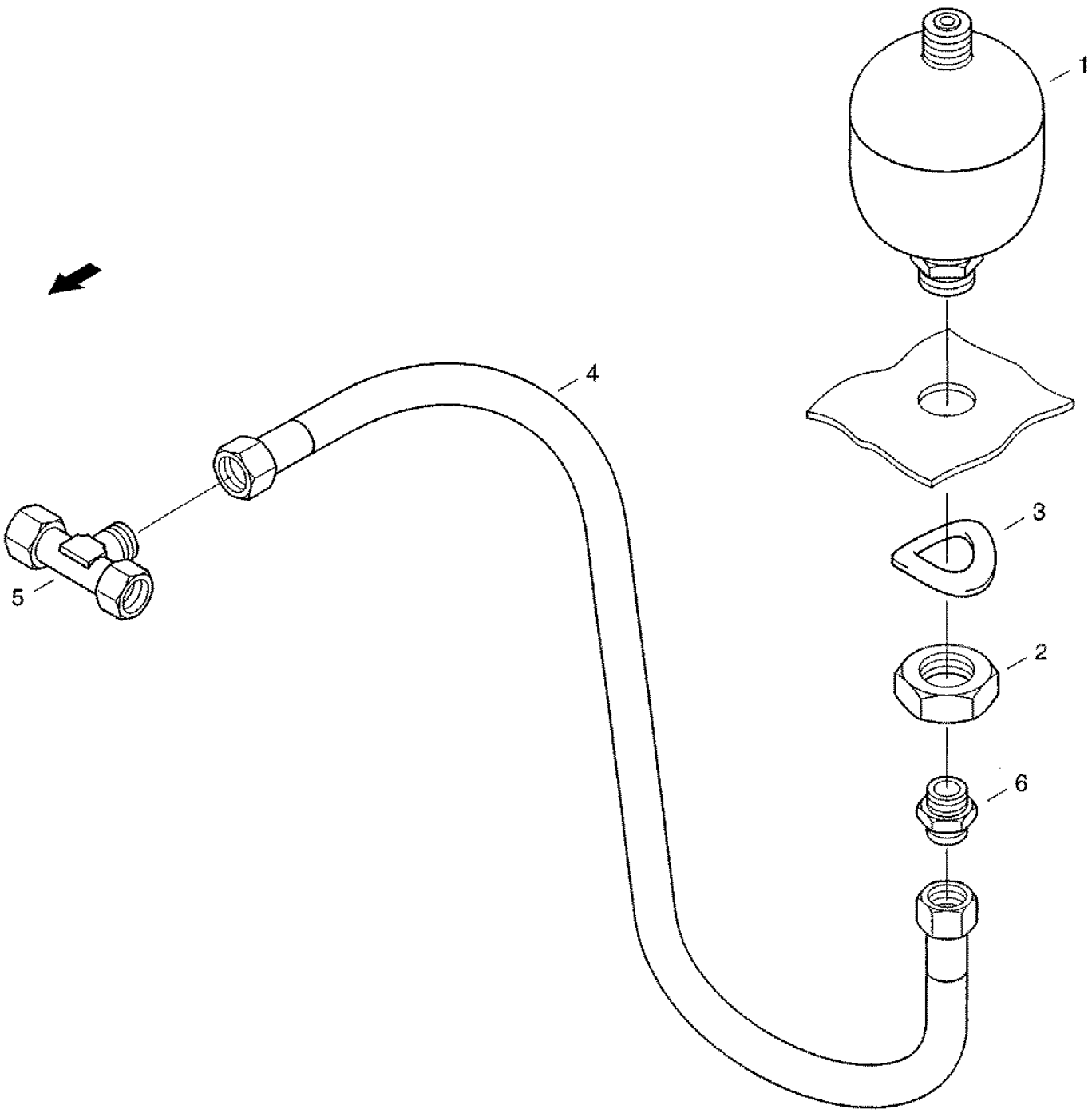

XCT8088_J019/9910

24.11.99

CF-80

Cascade sieve
каскадное решето
Kaskadensieb

J020

REF.	PART NO.	ENGLISH	РУССКИЙ	DEUTSCH	REMARK	QTY
0001	31292312	Sieve	решето	Sieb		1
0005	061033515	Tine	зуб	Zinke		17

J016

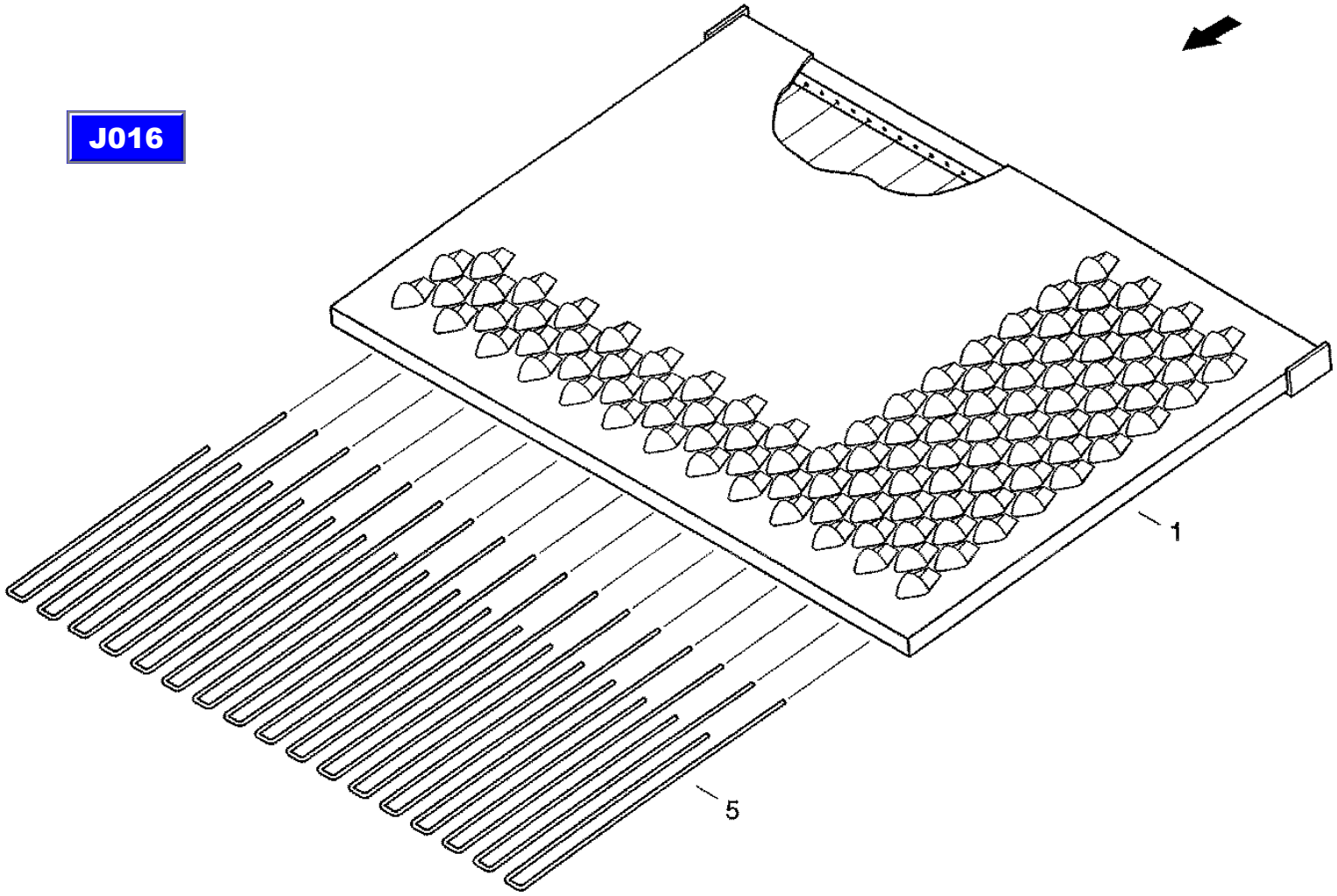

CT8088_J020/9910

24.11.99

CF-80

Engine
двигатель
Triebwerk

K001

REF.	PART NO.	ENGLISH	РУССКИЙ	DEUTSCH	REMARK	QTY
0045	060206914	Fuel Line	топливопровод	Kraftstoffleitung		1
0048	31297438	Console	консоль	Konsol		1
0049	004102192	Sealing ring	уплотнительное кольцо	Dichtring	A14X18-CU	5
0050	006106756	Hollow screw	пустотелый винт	Hohlschraube	10	2
0051	060210638	Prefilter	фильтр губой очистки	Dk-vorfilter		1
0052	614-10035	Hex bolt	винт с шестигранной головкой	Sechskantschraube	M10X35 8.8-A3C	2
0053	06577003	Locking washer	стопорная шайба	Sperrkantscheibe		4
0054	825-1410	Hex nut	шестигранная гайка	Sechskantmutter	M10 8-A3C	2
0055	006103255	Locking screw	резьбовая пробка	Verschlussschraube	AM14X1.5-5.8-A3C	1
0060	060503280	Fuel pump	топливный насос	Kraftstoffpumpe		1
0066	006610963	Hose clip	хомутик для шланга	Schtauchschelle	AL8-12-W2-1	2
0070	072018771	Fuel Line	топливопровод	Kraftstoffleitung		1
0085	060516486	Double clip	двойной зажим	Doppelschelle		2
0086	060151538	Cover plate	кожух	Deckplatte		2
0087	614-6035	Hex bolt	винт с шестигранной головкой	Sechskantschraube	M6X35 8.8-A3C	2
0088	832-10406	Hex, Nut	шестигранная гайка	Sechskantmutter	M6 8-A3C	2
0100	614-16035	Hex bolt	винт с шестигранной головкой	Sechskantschraube	M16X35 8.8-A3C	4
0101	006576043	Locking washer	стопорная шайба	Sperrkantscheibe		6
0102	825-1416	Hex nut	шестигранная гайка	Sechskantmutter	M16 8-A3C	4
0110	614-8020	Hex bolt	винт с шестигранной головкой	Sechskantschraube	M8X20 8.8-A3C	26
0115	895-25008	Washer	шайба	Scheibe	8.4 140HV-A3C	26
0116	006501380	Spring washer	пружинная шайба	Federscheibe	B8-FST-A3C	26
0120	825-1408	Hex nut	шестигранная гайка	Sechskantmutter	M8 8-A3C	7
0125	614-10025	Hex bolt	винт с шестигранной головкой	Sechskantschraube	M10X25 8.8-A3C	2
0127	825-1410	Hex nut	шестигранная гайка	Sechskantmutter	M10 8-A3C	2
0129	06577003	Locking washer	стопорная шайба	Sperrkantscheibe		2
0131	895-11010	Washer	шайба	Scheibe	10,5 ST-A3C	2

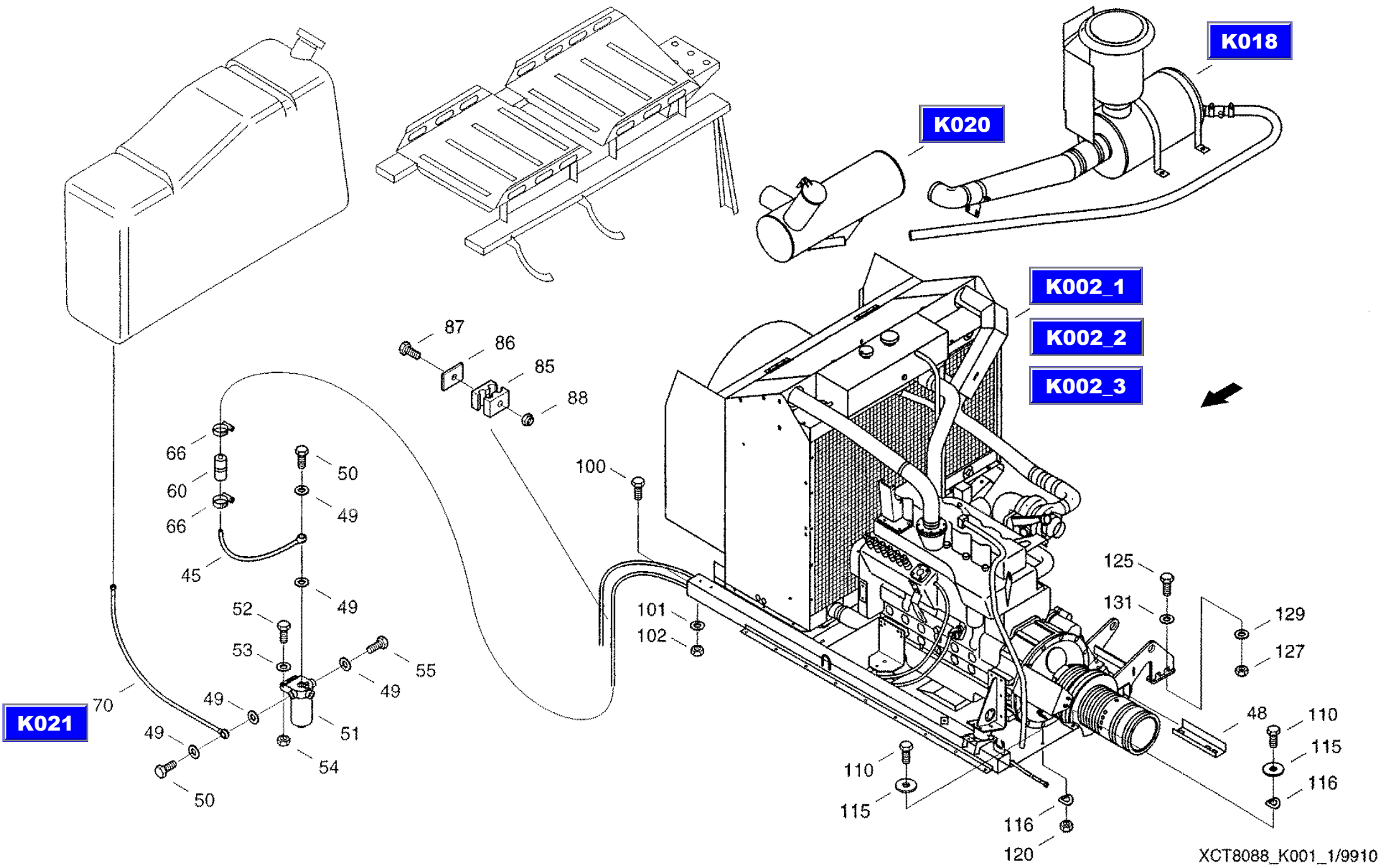
K018
K020
K002_1
K002_2
K002_3
K021
87
86
85
88
100
66
60
66
50
49
45
49
52
53
55
49
49
70
49
51
54
50
101
102
125
131
129
127
48
110
115
116
110
115
116
120
XCT8088_K001_1/9910
20.10.99

CF-80

Power unit, preassembled
двигательный агрегат, предварительно смонтированн.
Motoraggregat VM

K002

REF.	PART NO.	ENGLISH	РУССКИЙ	DEUTSCH	REMARK	QTY
0002	061074941	Engine Bracket	держатель двигателя	Motortraeger		1
0050	061077911	Engine Fastening	крепление двигателя	Motorbefestigung		2
0070	061077944	Engine Fastening	крепление двигателя	Motorbefestigung		2
0090	061077952	V-belt Pulley	шкив клиноременной передачи	Keilriemenscheibe		1
0108	060503184	Hose clip	хомутик для шланга	Schlauchschelle	AS70-90-W2-1	4
0109	003785021	Hose clip	хомутик для шланга	Schlauchschelle	AL50-70-W2-1	1
0110	061065893	Return Line	обратная линия	Ruecklaufleitung		1
0111	072007865	Elbow	изогнутый переходник	Kruemmer		1
0115	31300572	Bracket	держатель	Halter		1
0117	895-11014	Washer	шайба	Scheibe	15ST-A3C	4
0118	006700692	Tension spring	пружина растяжения	Zugfeder		1
0119	31287557	Capstan	стержень тяги	Zugspille		1
0120	31287565	Holding Angle	угольник	Haltewinkef		1
0125	814-10110	Hex Bolt	винт с шестигранной головкой	Sechskantschraube	M10X110 8.8-A3C	2
0126	060534094	Hex Bolt	винт с шестигранной головкой	Sechskantschraube	M14X1,5X60-12.9-A3C	4
0127	614-10020	Hex bolt	винт с шестигранной головкой	Sechskantschraube	M10X20 8.8-A3C	6
0130	301-1413	Drive Screws Type U	приводной винт	Drive Screws Type U		2
0133	06577003	Locking washer	стопорная шайба	Sperrkantscheibe		14
0134	825-1410	Hex nut	шестигранная гайка	Sechskantmutter	M10 8-A3C	10
0135	060503192	Three-phase alternat	трехфазный генератор	Drehstromgenerator		1
0136	31302027	V-belt Pulley	шкив клиноременной передачи	Keilriemenscheibe		1
0137	003791278	Ventilator	вентилятор	Luefter		2
0138	060503215	Plate spring	сегментная шпонка	Scheibenfeder		2
0139	061078334	Sleeve	гильза	Huefse		2
0140	31301983	Support Plate	опорный лист	Stuetzblech		1
0141	31303181	Plate	пластина	Platte		1
0150	31302043	Holder	держатель Lima	Lima-halter		1
0160	31299407	Bend	колено трубы	Rohrbogen		1
0179	614-12035	Hex bolt	винт с шестигранной головкой	Sechskantschraube	M12X35 8.8-A3C	2
0180	614-12030	Hex bolt	винт с шестигранной головкой	Sechskantschraube	M12X30 8.8-A3C	20

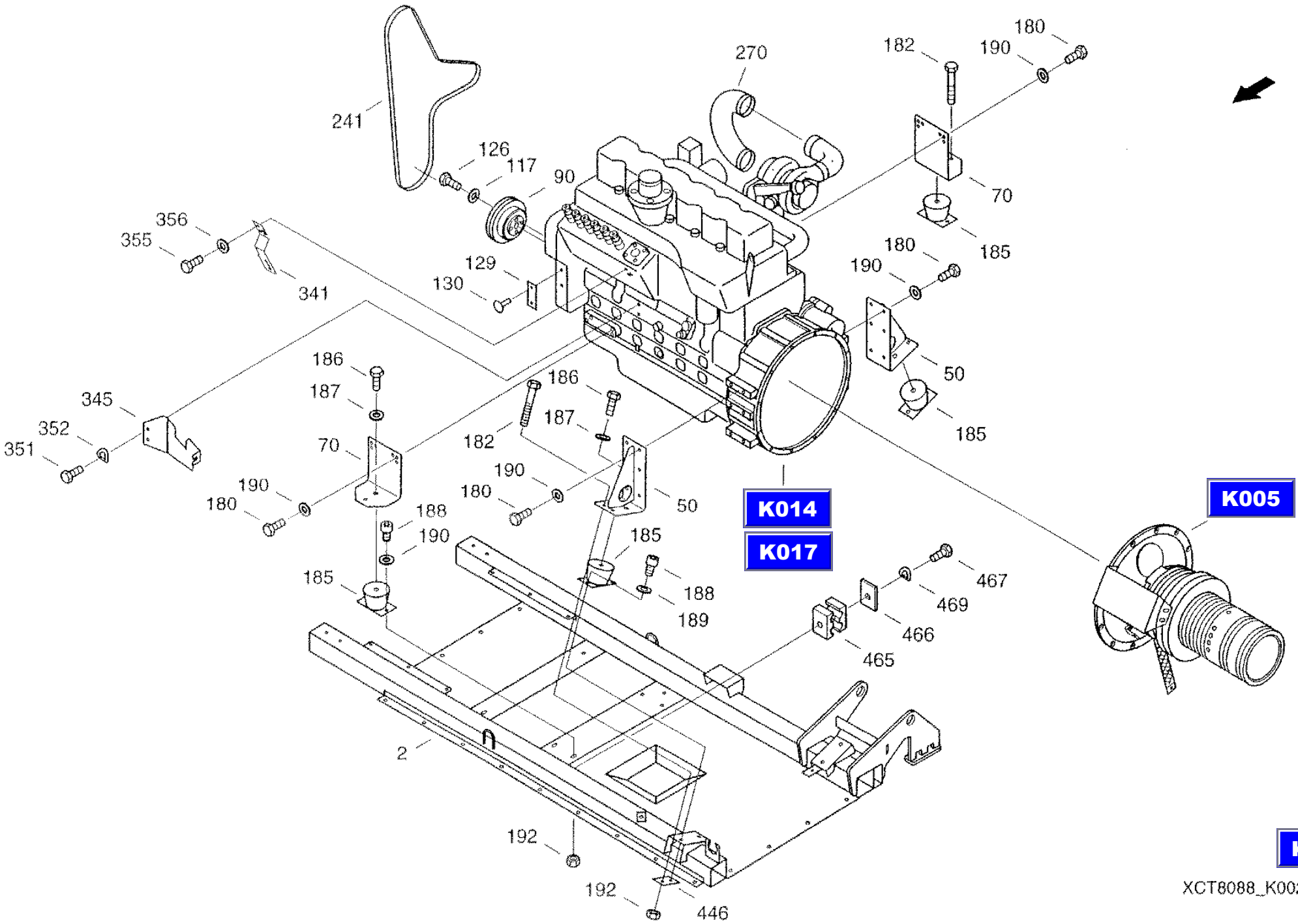

XCT8088_K002_1/9910

11.11.99

CF-80

Power unit, preassembled
двигательный агрегат, предварительно смонтированн.
Motoraggregat VM

K002

REF.	PART NO.	ENGLISH	РУССКИЙ	DEUTSCH	REMARK	QTY
0181	614-12045	Hex bolt	винт с шестигранной головкой	Sechskantschraube	M12X45 8.8-A3C	6
0182	814-12130	Hex Bolt	винт с шестигранной головкой	Sechskantschraube	M12X130 8.8-A3C	2
0185	001146358	Rubber spring	резиновая пружина	Gummifeder		4
0186	514-1019	Hex Bolt	винт с шестигранной головкой	Sechskantschraube	M16X1,5X30 8.8-A3C	4
0187	006576043	Locking washer	стопорная шайба	Sperrkantscheibe		4
0188	864-12025	Cheese-head Screw	болт с цилиндрической головкой	Zylinderschraube	M12X25 8.8-A3C	8
0189	003794682	Locking washer	стопорная шайба	Sperrkantscheibe		1
0190	06577011	Locking washer	стопорная шайба	Sperrkantscheibe		41
0192	825-1412	Hex nut	шестигранная гайка	Sechskantmutter	M12 8-A3C	19
0200	614-8050	Hex bolt	винт с шестигранной головкой	Sechskantschraube	M8X50 8.8-A3C	2
0201	614-8020	Hex bolt	винт с шестигранной головкой	Sechskantschraube	M8X20 8.8-A3C	2
0202	006501380	Spring washer	пружинная шайба	Federscheibe	B8-FST-A3C	4
0204	003792994	Locking screw	резьбовая пробка	Verschlussschraube		1
0205	006106844	Hollow screw	пустотелый винт	Hohlschraube	15	1
0207	06549520	Hose Line	соединительный шланг	Schlauchleitung		1
0208	004101608	Sealing ring	уплотнительное кольцо	Dichtring	A18X22-CU	2
0209	004102192	Sealing ring	уплотнительное кольцо	Dichtring	A14X18-CU	2
0210	061078391	Fuel Line	топливопровод	Kraftstoffleitung		1
0215	31286201	Fuel Line	топливопровод	Kraftstoffleitung		1
0220	060527302	Screwing connection	резьбовой штуцер	Einschraubstutzen		1
0221	060521780	W-type fitting	угловое резьбовое соединение	Winkelverschraubung		1
0226	31298174	Screwing Connection	резьбовой штуцер	Einschraubstutzen		1
0230	061013737	Cooling water hose	шланг для охлаждающей воды	Kuehlwasserschlauch		1
0231	31298535	Connecting Hose	соединительный шланг	Verbindungsschlauch		1
0233	003792777	Hose clip	хомутик для шланга	Schlauchschelle	AL32-50-W2-1	2
0234	006623236	Hose clip	хомутик для шланга	Schlauchschelle	AL16-27-W2-1	1
0235	98041560	hose clamp	хомутик для шланга	Schlauchschelle		1
0236	31290456	Connecting Hose	соединительный шланг	Verbindungsschlauch		1
0237	060505563	Hose clip	хомутик для шланга	Schlauchschelle	AL12-22-W2-1	2
0239	060206971	Set of V-Belts	набор клин. ремней узкого сеч.	Schmalkeilriemensatz		2

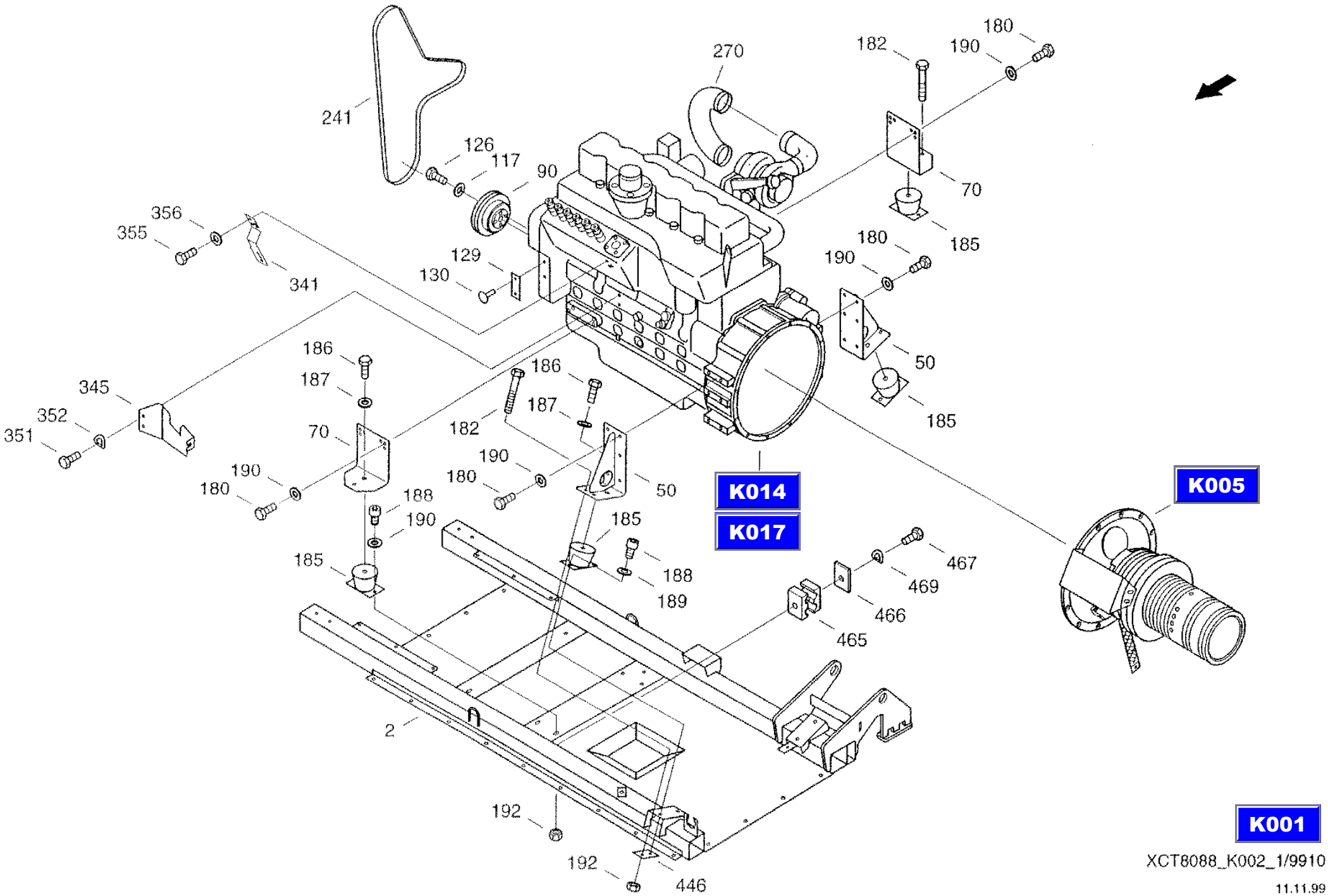
241
126
117
90
270
182
180
190
70
185
356
355
341
129
130
180
190
50
185
186
187
345
352
351
70
182
186
187
190
180
50
K014
K017
K005
188
190
185
185
188
189
467
469
466
465
2
192
192
446
K001
XCT8088_K002_1/9910
11.11.99

CF-80

Power unit, preassembled
двигательный агрегат, предварительно смонтированн.
Motoraggregat VM

K002

REF.	PART NO.	ENGLISH	РУССКИЙ	DEUTSCH	REMARK	QTY
0240	060206988	V-Belt	клиновой ремень	Keilriemen		1
0241	31302076	Drive Belt	клиновой ребристый ремень	Keilrippenriemen		1
0250	061078414	Bracket	держатель	Halter		1
0260	061078447	Angle	уголок	Winkel		1
0261	061078527	Holding Angle	угольник	Haltewinkel		1
0265	814-12060	Hex Bolt	винт с шестигранной головкой	Sechskantschraube	M12X60 8.8-A3C	4
0266	06577011	Locking washer	стопорная шайба	Sperrkantschetbe		4
0270	061076500	Elbow Union	соединительное колено	Anschlussbogen		1
0341	31302123	Adjusting Lever	регулировочный рычаг	Verstellhebel		1
0345	061078463	Holder-up	контропора	Gegenhalter		1
0351	614-10020	Hex bolt	винт с шестигранной головкой	Sechskantschraube	M10X20 8.8-A3C	2
0352	006501163	Spring washer	пружинная шайба	Federscheibe	B10-FST-A3C	7
0353	614-10055	Hex bolt	винт с шестигранной головкой	Sechskantschraube	M10X55 8.8-A3C	5
0355	06338377	Hex bolt	винт с шестигранной головкой	Sechskantschraube	M6X16 8.8-A3C	2
0356	06577036	Locking washer	стопорная шайба	Sperrkantscheibe		2
0400	061076976	Charge Air Pipe	труба для наддувочного воздуха	Ladeluftrohr		1
0410	061076968	Charge Air Pipe	труба для наддувочного воздуха	Ladeluftrohr		1
0420	061078471	Socket	патрубок	Stutzen		1
0425	061077011	Gasket	прокладка	Dichtung		1
0426	061069173	Elbow	изогнутый переходник	Kruemmer		1
0427	01461222	Charge Air Hole	загрузочный воздушный шланг	Ladeluftschlauch		1
0430	06659175	Hose Clip	хомутик для шланга	Schlauchschelle	C1-84X25 W2-1	6
0431	614-8025	Hex bolt	винт с шестигранной головкой	Sechskantschraube	M8X25 8.8-A3C	8
0432	006501380	Spring washer	пружинная шайба	Federscheibe	B8-FST-A3C	8
0434	895-11008	Washer	шайба	Scheibe	8,4 ST-A3C	8
0446	061029865	Plate	пластина	Platte		1
0456	31299392	Guard	защитное приспособление	Schutz		1
0460	072008946	Bow	скоба	Buegel		2
0465	060516486	Double clip	двойной зажим	Doppelschelle		4
0466	060151538	Cover plate	кожух	Deckplatte		5

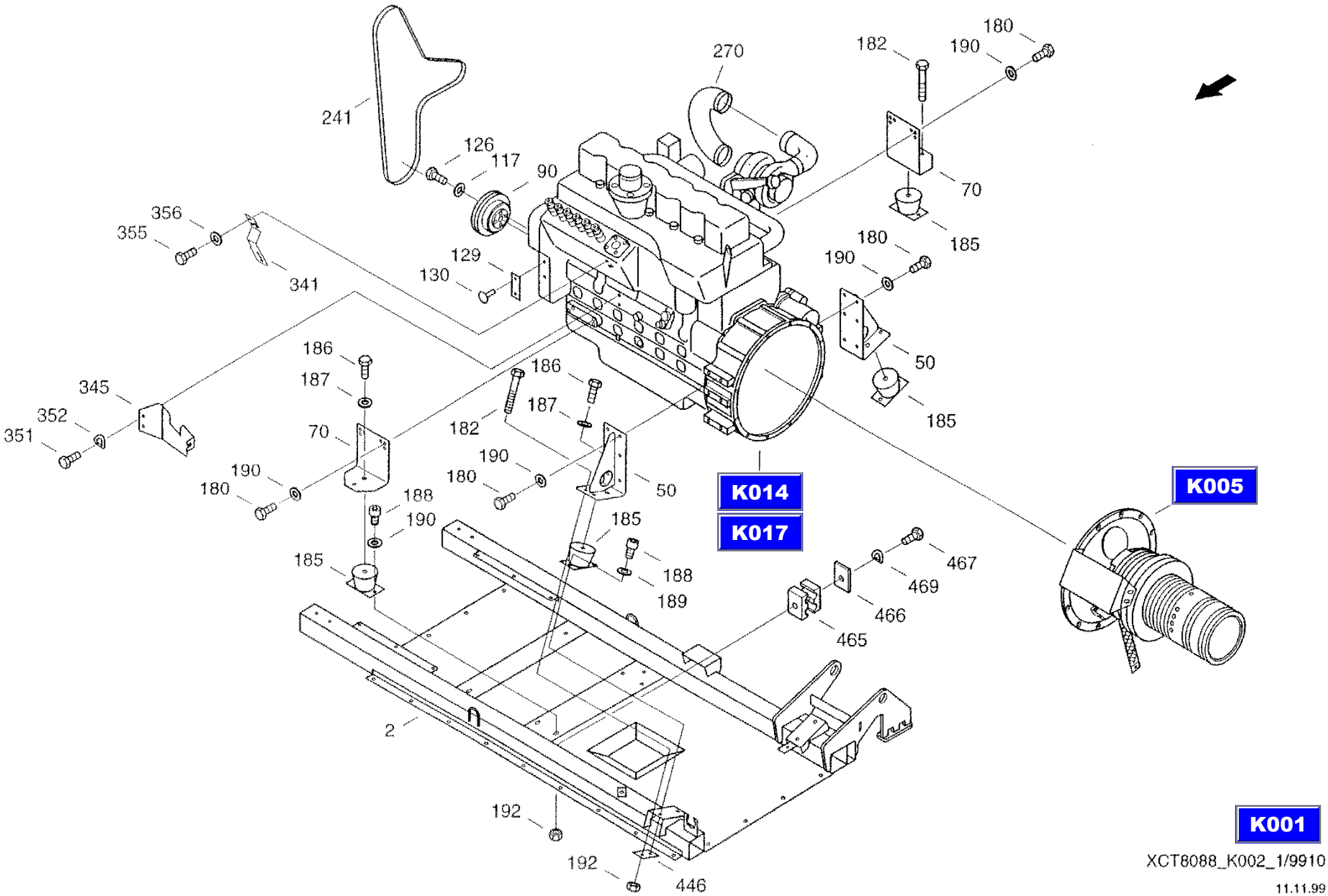
241
126
117
90
270
182
190
180
70
185
356
355
341
129
130
180
190
50
185
186
187
345
352
351
70
182
186
187
190
180
50
K014
K017
K005
188
190
185
185
188
189
467
469
466
465
2
192
192
446
K001
XCT8088_K002_1/9910
11.11.99

CF-80

Power unit, preassembled
двигательный агрегат, предварительно смонтированн.
Motoraggregat VM

K002

REF.	PART NO.	ENGLISH	РУССКИЙ	DEUTSCH	REMARK	QTY
0467	614-6030	Hex bolt	винт с шестигранной головкой	Sechskantschraube	M6X30 8.8-A3C	4
0468	832-10406	Hex, Nut	шестигранная гайка	Sechskantmutter	M6 8-A3C	1
0469	006501397	Spring washer	пружинная шайба	Federscheibe	B6 FST-A3C	3
0510	98039906	Attaching clip	зажим	Halterungsschelle	D1-38X20W1-1 BNR.RSGU1.38 20-W1	2
0550	31302035	V-belt Pulley	шкив клиноременной передачи	Keilriemenscheibe		1
0551	31300974	Bow	скоба	Buegel		1
0552	31302051	Sleeve	гильза	Huelse		1
0553	31302068	Narrow V-belt	клиновой ремень узкого сечения	Schmalkeilrlemen		1
0554	07078411	Alternator	трехфазный генератор	Drehstrohmgenerator		1
0560	614-8030	Hex bolt	винт с шестигранной головкой	Sechskantschraube	M8X30 8.8-A3C	1
0561	825-1408	Hex nut	шестигранная гайка	Sechskantmutter	M8 8-A3C	1
0562	06577028	Locking washer	стопорная шайба	Sperrkantscheibe		2

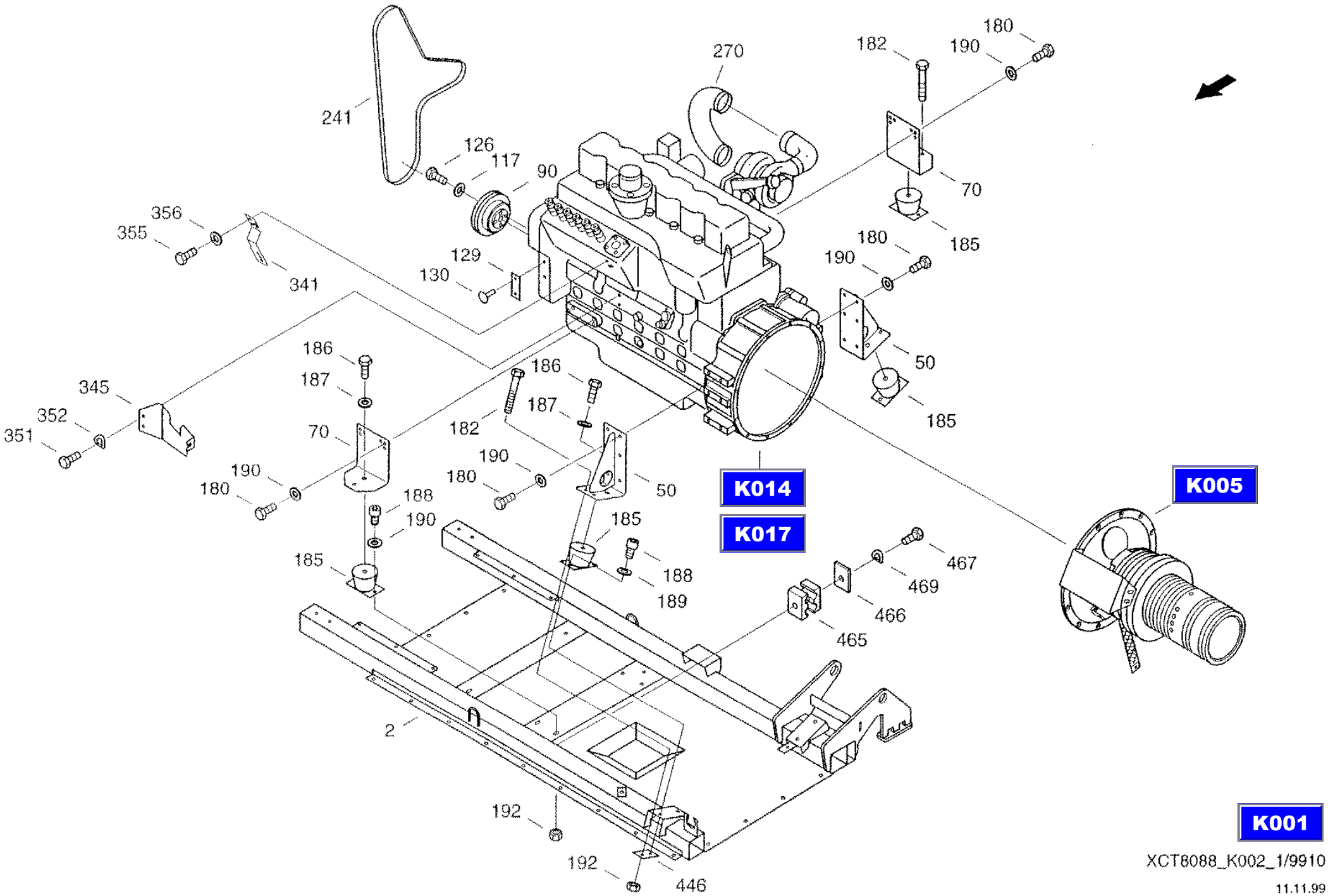

XCT8088_K002_1/9910

11.11.99

CF-80

Power unit, preassembled
двигательный агрегат, предварительно смонтированн.
Motoraggregat VM

K002

REF.	PART NO.	ENGLISH	РУССКИЙ	DEUTSCH	REMARK	QTY
0002	061074941	Engine Bracket	держатель двигателя	Motortraeger		1
0050	061077911	Engine Fastening	крепление двигателя	Motorbefestigung		2
0070	061077944	Engine Fastening	крепление двигателя	Motorbefestigung		2
0090	061077952	V-belt Pulley	шкив клиноременной передачи	Keilriemenscheibe		1
0108	060503184	Hose clip	хомутик для шланга	Schlauchschelle	AS70-90-W2-1	4
0109	003785021	Hose clip	хомутик для шланга	Schlauchschelle	AL50-70-W2-1	1
0110	061065893	Return Line	обратная линия	Ruecklaufleitung		1
0111	072007865	Elbow	изогнутый переходник	Kruemmer		1
0115	31300572	Bracket	держатель	Halter		1
0117	895-11014	Washer	шайба	Scheibe	15ST-A3C	4
0118	006700692	Tension spring	пружина растяжения	Zugfeder		1
0119	31287557	Capstan	стержень тяги	Zugspille		1
0120	31287565	Holding Angle	угольник	Haltewinkef		1
0125	814-10110	Hex Bolt	винт с шестигранной головкой	Sechskantschraube	M10X110 8.8-A3C	2
0126	060534094	Hex Bolt	винт с шестигранной головкой	Sechskantschraube	M14X1,5X60-12.9-A3C	4
0127	614-10020	Hex bolt	винт с шестигранной головкой	Sechskantschraube	M10X20 8.8-A3C	6
0130	301-1413	Drive Screws Type U	приводной винт	Drive Screws Type U		2
0133	06577003	Locking washer	стопорная шайба	Sperrkantscheibe		14
0134	825-1410	Hex nut	шестигранная гайка	Sechskantmutter	M10 8-A3C	10
0135	060503192	Three-phase alternat	трехфазный генератор	Drehstromgenerator		1
0136	31302027	V-belt Pulley	шкив клиноременной передачи	Keilriemenscheibe		1
0137	003791278	Ventilator	вентилятор	Luefter		2
0138	060503215	Plate spring	сегментная шпонка	Scheibenfeder		2
0139	061078334	Sleeve	гильза	Huefse		2
0140	31301983	Support Plate	опорный лист	Stuetzblech		1
0141	31303181	Plate	пластина	Platte		1
0150	31302043	Holder	держатель Lima	Lima-halter		1
0160	31299407	Bend	колено трубы	Rohrbogen		1
0179	614-12035	Hex bolt	винт с шестигранной головкой	Sechskantschraube	M12X35 8.8-A3C	2
0180	614-12030	Hex bolt	винт с шестигранной головкой	Sechskantschraube	M12X30 8.8-A3C	20

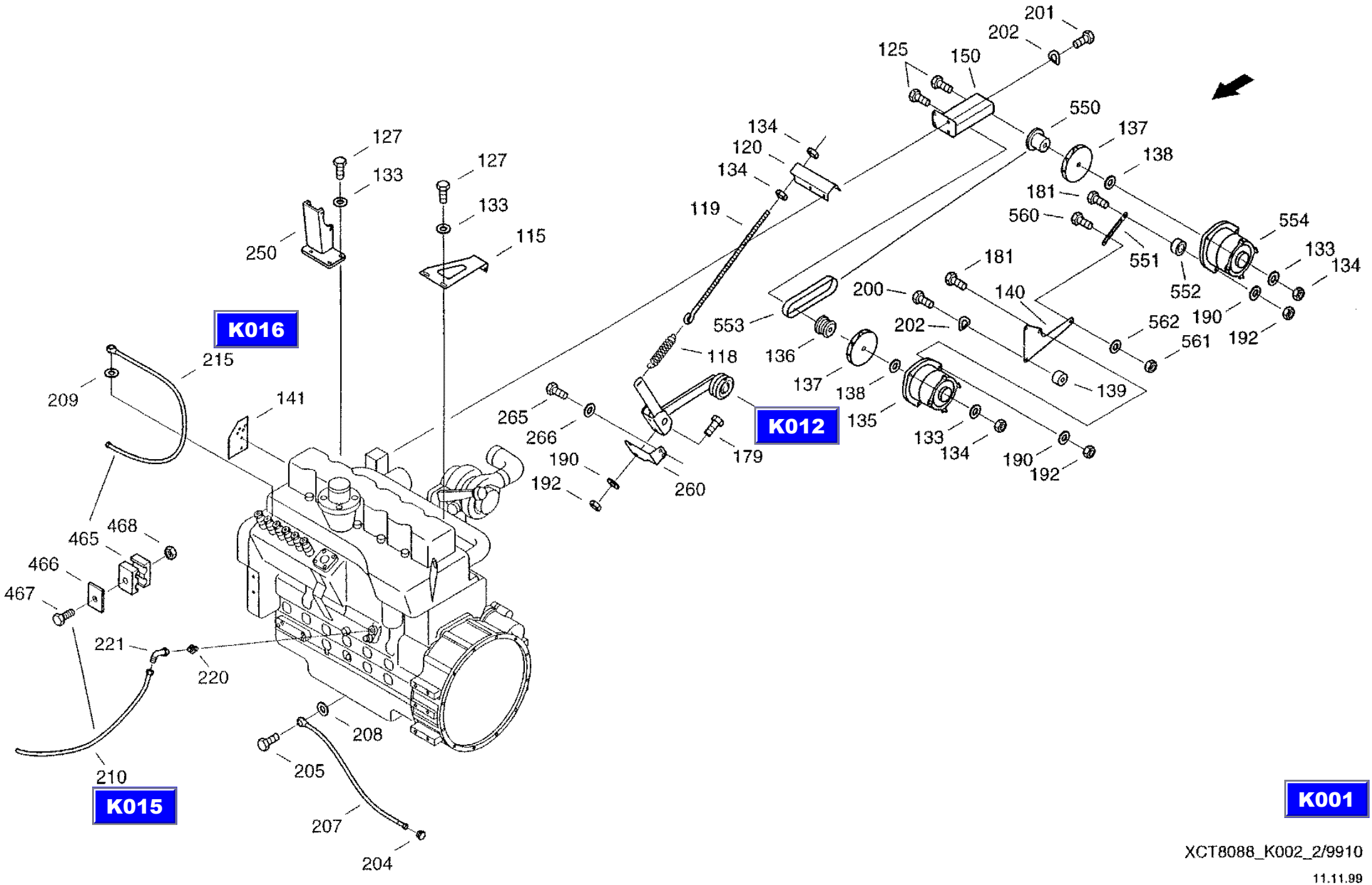

XCT8088_K002_2/9910

11.11.99

CF-80

Power unit, preassembled
двигательный агрегат, предварительно смонтированн.
Motoraggregat VM

K002

REF.	PART NO.	ENGLISH	РУССКИЙ	DEUTSCH	REMARK	QTY
0181	614-12045	Hex bolt	винт с шестигранной головкой	Sechskantschraube	M12X45 8.8-A3C	6
0182	814-12130	Hex Bolt	винт с шестигранной головкой	Sechskantschraube	M12X130 8.8-A3C	2
0185	001146358	Rubber spring	резиновая пружина	Gummifeder		4
0186	514-1019	Hex Bolt	винт с шестигранной головкой	Sechskantschraube	M16X1,5X30 8.8-A3C	4
0187	006576043	Locking washer	стопорная шайба	Sperrkantscheibe		4
0188	864-12025	Cheese-head Screw	болт с цилиндрической головкой	Zylinderschraube	M12X25 8.8-A3C	8
0189	003794682	Locking washer	стопорная шайба	Sperrkantscheibe		1
0190	06577011	Locking washer	стопорная шайба	Sperrkantscheibe		41
0192	825-1412	Hex nut	шестигранная гайка	Sechskantmutter	M12 8-A3C	19
0200	614-8050	Hex bolt	винт с шестигранной головкой	Sechskantschraube	M8X50 8.8-A3C	2
0201	614-8020	Hex bolt	винт с шестигранной головкой	Sechskantschraube	M8X20 8.8-A3C	2
0202	006501380	Spring washer	пружинная шайба	Federscheibe	B8-FST-A3C	4
0204	003792994	Locking screw	резьбовая пробка	Verschlussschraube		1
0205	006106844	Hollow screw	пустотелый винт	Hohlschraube	15	1
0207	06549520	Hose Line	соединительный шланг	Schlauchleitung		1
0208	004101608	Sealing ring	уплотнительное кольцо	Dichtring	A18X22-CU	2
0209	004102192	Sealing ring	уплотнительное кольцо	Dichtring	A14X18-CU	2
0210	061078391	Fuel Line	топливопровод	Kraftstoffleitung		1
0215	31286201	Fuel Line	топливопровод	Kraftstoffleitung		1
0220	060527302	Screwing connection	резьбовой штуцер	Einschraubstutzen		1
0221	060521780	W-type fitting	угловое резьбовое соединение	Winkelverschraubung		1
0226	31298174	Screwing Connection	резьбовой штуцер	Einschraubstutzen		1
0230	061013737	Cooling water hose	шланг для охлаждающей воды	Kuehlwasserschlauch		1
0231	31298535	Connecting Hose	соединительный шланг	Verbindungsschlauch		1
0233	003792777	Hose clip	хомутик для шланга	Schlauchschelle	AL32-50-W2-1	2
0234	006623236	Hose clip	хомутик для шланга	Schlauchschelle	AL16-27-W2-1	1
0235	98041560	hose clamp	хомутик для шланга	Schlauchschelle		1
0236	31290456	Connecting Hose	соединительный шланг	Verbindungsschlauch		1
0237	060505563	Hose clip	хомутик для шланга	Schlauchschelle	AL12-22-W2-1	2
0239	060206971	Set of V-Belts	набор клин. ремней узкого сеч.	Schmalkeilriemensatz		2

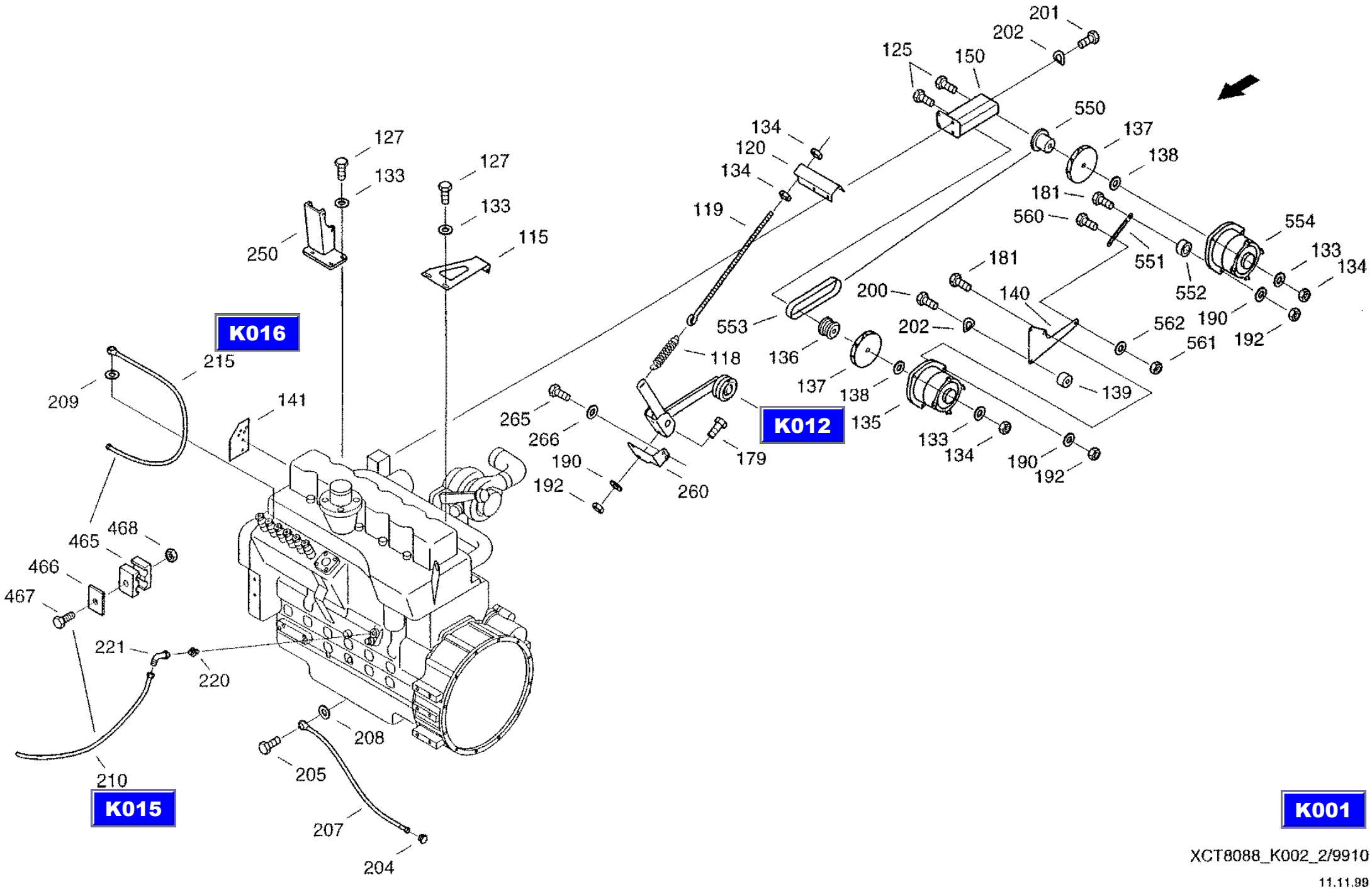

XCT8088_K002_2/9910

11.11.99

CF-80

Power unit, preassembled
двигательный агрегат, предварительно смонтированн.
Motoraggregat VM

K002

REF.	PART NO.	ENGLISH	РУССКИЙ	DEUTSCH	REMARK	QTY
0240	060206988	V-Belt	клиновой ремень	Keilriemen		1
0241	31302076	Drive Belt	клиновой ребристый ремень	Keilrippenriemen		1
0250	061078414	Bracket	держатель	Halter		1
0260	061078447	Angle	уголок	Winkel		1
0261	061078527	Holding Angle	угольник	Haltewinkel		1
0265	814-12060	Hex Bolt	винт с шестигранной головкой	Sechskantschraube	M12X60 8.8-A3C	4
0266	06577011	Locking washer	стопорная шайба	Sperrkantschetbe		4
0270	061076500	Elbow Union	соединительное колено	Anschlussbogen		1
0341	31302123	Adjusting Lever	регулировочный рычаг	Verstellhebel		1
0345	061078463	Holder-up	контропора	Gegenhalter		1
0351	614-10020	Hex bolt	винт с шестигранной головкой	Sechskantschraube	M10X20 8.8-A3C	2
0352	006501163	Spring washer	пружинная шайба	Federscheibe	B10-FST-A3C	7
0353	614-10055	Hex bolt	винт с шестигранной головкой	Sechskantschraube	M10X55 8.8-A3C	5
0355	06338377	Hex bolt	винт с шестигранной головкой	Sechskantschraube	M6X16 8.8-A3C	2
0356	06577036	Locking washer	стопорная шайба	Sperrkantscheibe		2
0400	061076976	Charge Air Pipe	труба для наддувочного воздуха	Ladeluftrohr		1
0410	061076968	Charge Air Pipe	труба для наддувочного воздуха	Ladeluftrohr		1
0420	061078471	Socket	патрубок	Stutzen		1
0425	061077011	Gasket	прокладка	Dichtung		1
0426	061069173	Elbow	изогнутый переходник	Kruemmer		1
0427	01461222	Charge Air Hole	загрузочный воздушный шланг	Ladeluftschlauch		1
0430	06659175	Hose Clip	хомутик для шланга	Schlauchschelle	C1-84X25 W2-1	6
0431	614-8025	Hex bolt	винт с шестигранной головкой	Sechskantschraube	M8X25 8.8-A3C	8
0432	006501380	Spring washer	пружинная шайба	Federscheibe	B8-FST-A3C	8
0434	895-11008	Washer	шайба	Scheibe	8,4 ST-A3C	8
0446	061029865	Plate	пластина	Platte		1
0456	31299392	Guard	защитное приспособление	Schutz		1
0460	072008946	Bow	скоба	Buegel		2
0465	060516486	Double clip	двойной зажим	Doppelschelle		4
0466	060151538	Cover plate	кожух	Deckplatte		5

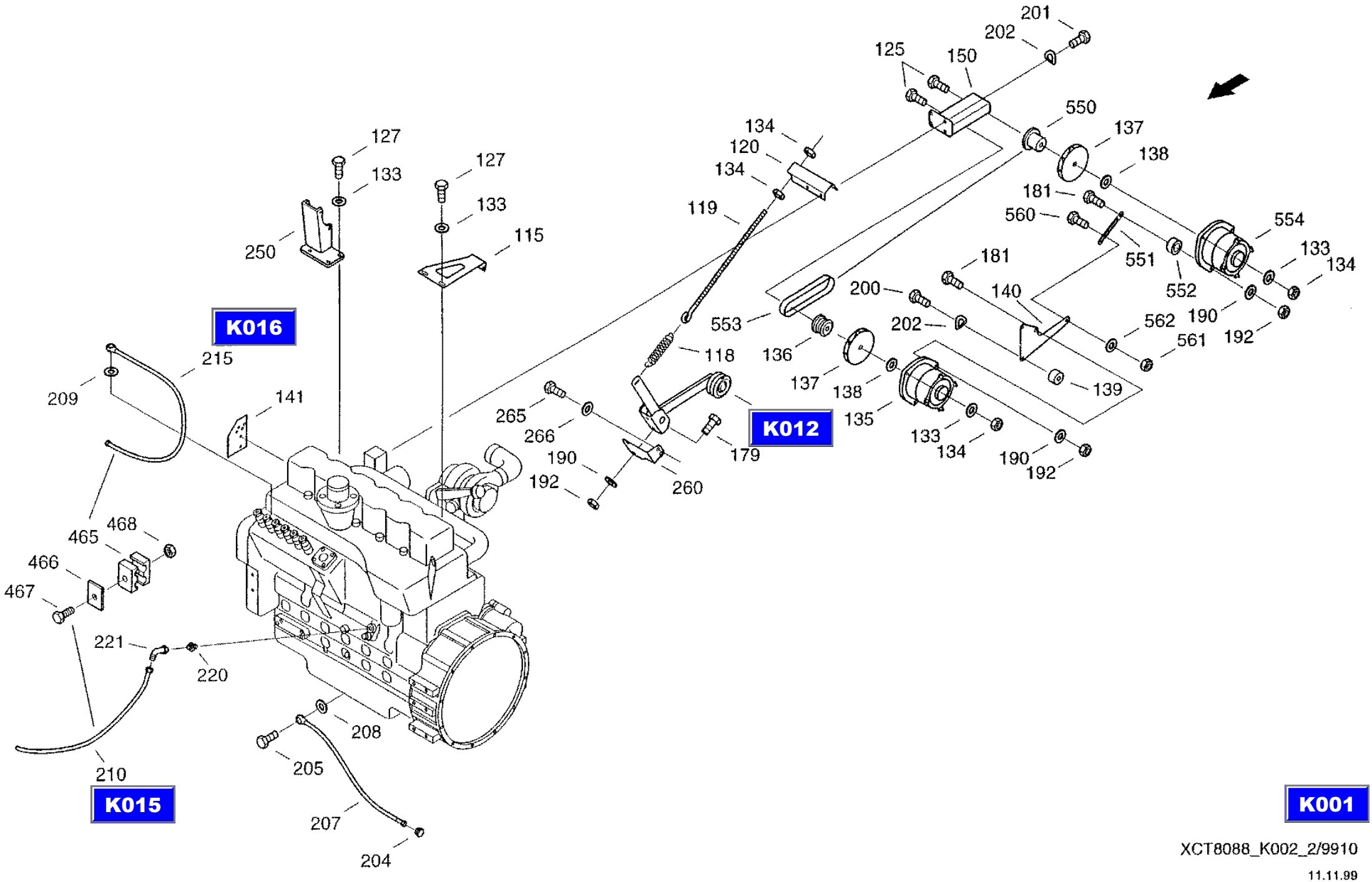
K016
K012
K015
K001
127
133
250
115
134
120
119
125
150
201
202
550
137
138
181
560
551
552
554
133
134
190
192
562
561
140
139
200
553
136
118
265
266
179
260
135
468
465
466
467
221
220
208
205
207
204
209
215
141
210
XCT8088_K002_2/9910
11.11.99

CF-80

Power unit, preassembled
двигательный агрегат, предварительно смонтированн.
Motoraggregat VM

K002

REF.	PART NO.	ENGLISH	РУССКИЙ	DEUTSCH	REMARK	QTY
0467	614-6030	Hex bolt	винт с шестигранной головкой	Sechskantschraube	M6X30 8.8-A3C	4
0468	832-10406	Hex, Nut	шестигранная гайка	Sechskantmutter	M6 8-A3C	1
0469	006501397	Spring washer	пружинная шайба	Federscheibe	B6 FST-A3C	3
0510	98039906	Attaching clip	зажим	Halterungsschelle	D1-38X20W1-1 BNR.RSGU1.38 20-W1	2
0550	31302035	V-belt Pulley	шкив клиноременной передачи	Keilriemenscheibe		1
0551	31300974	Bow	скоба	Buegel		1
0552	31302051	Sleeve	гильза	Huelse		1
0553	31302068	Narrow V-belt	клиновой ремень узкого сечения	Schmalkeilrlemen		1
0554	07078411	Alternator	трехфазный генератор	Drehstrohmgenerator		1
0560	614-8030	Hex bolt	винт с шестигранной головкой	Sechskantschraube	M8X30 8.8-A3C	1
0561	825-1408	Hex nut	шестигранная гайка	Sechskantmutter	M8 8-A3C	1
0562	06577028	Locking washer	стопорная шайба	Sperrkantscheibe		2

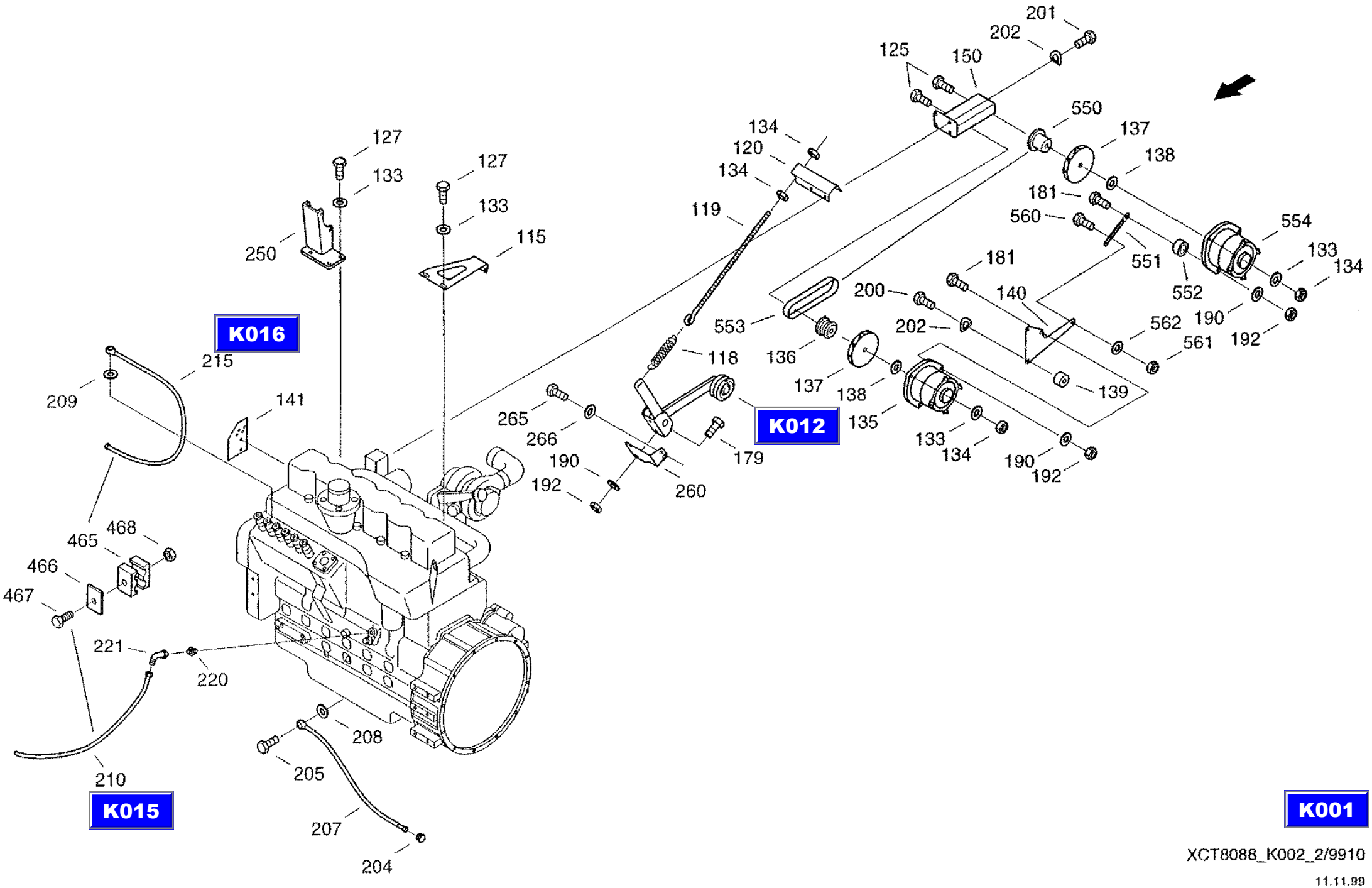

XCT8088_K002_2/9910

11.11.99

CF-80

Power unit, preassembled
двигательный агрегат, предварительно смонтированн.
Motoraggregat VM

K002

REF.	PART NO.	ENGLISH	РУССКИЙ	DEUTSCH	REMARK	QTY
0002	061074941	Engine Bracket	держатель двигателя	Motortraeger		1
0050	061077911	Engine Fastening	крепление двигателя	Motorbefestigung		2
0070	061077944	Engine Fastening	крепление двигателя	Motorbefestigung		2
0090	061077952	V-belt Pulley	шкив клиноременной передачи	Keilriemenscheibe		1
0108	060503184	Hose clip	хомутик для шланга	Schlauchschelle	AS70-90-W2-1	4
0109	003785021	Hose clip	хомутик для шланга	Schlauchschelle	AL50-70-W2-1	1
0110	061065893	Return Line	обратная линия	Ruecklaufleitung		1
0111	072007865	Elbow	изогнутый переходник	Kruemmer		1
0115	31300572	Bracket	держатель	Halter		1
0117	895-11014	Washer	шайба	Scheibe	15ST-A3C	4
0118	006700692	Tension spring	пружина растяжения	Zugfeder		1
0119	31287557	Capstan	стержень тяги	Zugspille		1
0120	31287565	Holding Angle	угольник	Haltewinkef		1
0125	814-10110	Hex Bolt	винт с шестигранной головкой	Sechskantschraube	M10X110 8.8-A3C	2
0126	060534094	Hex Bolt	винт с шестигранной головкой	Sechskantschraube	M14X1,5X60-12.9-A3C	4
0127	614-10020	Hex bolt	винт с шестигранной головкой	Sechskantschraube	M10X20 8.8-A3C	6
0130	301-1413	Drive Screws Type U	приводной винт	Drive Screws Type U		2
0133	06577003	Locking washer	стопорная шайба	Sperrkantscheibe		14
0134	825-1410	Hex nut	шестигранная гайка	Sechskantmutter	M10 8-A3C	10
0135	060503192	Three-phase alternat	трехфазный генератор	Drehstromgenerator		1
0136	31302027	V-belt Pulley	шкив клиноременной передачи	Keilriemenscheibe		1
0137	003791278	Ventilator	вентилятор	Luefter		2
0138	060503215	Plate spring	сегментная шпонка	Scheibenfeder		2
0139	061078334	Sleeve	гильза	Huefse		2
0140	31301983	Support Plate	опорный лист	Stuetzblech		1
0141	31303181	Plate	пластина	Platte		1
0150	31302043	Holder	держатель Lima	Lima-halter		1
0160	31299407	Bend	колено трубы	Rohrbogen		1
0179	614-12035	Hex bolt	винт с шестигранной головкой	Sechskantschraube	M12X35 8.8-A3C	2
0180	614-12030	Hex bolt	винт с шестигранной головкой	Sechskantschraube	M12X30 8.8-A3C	20

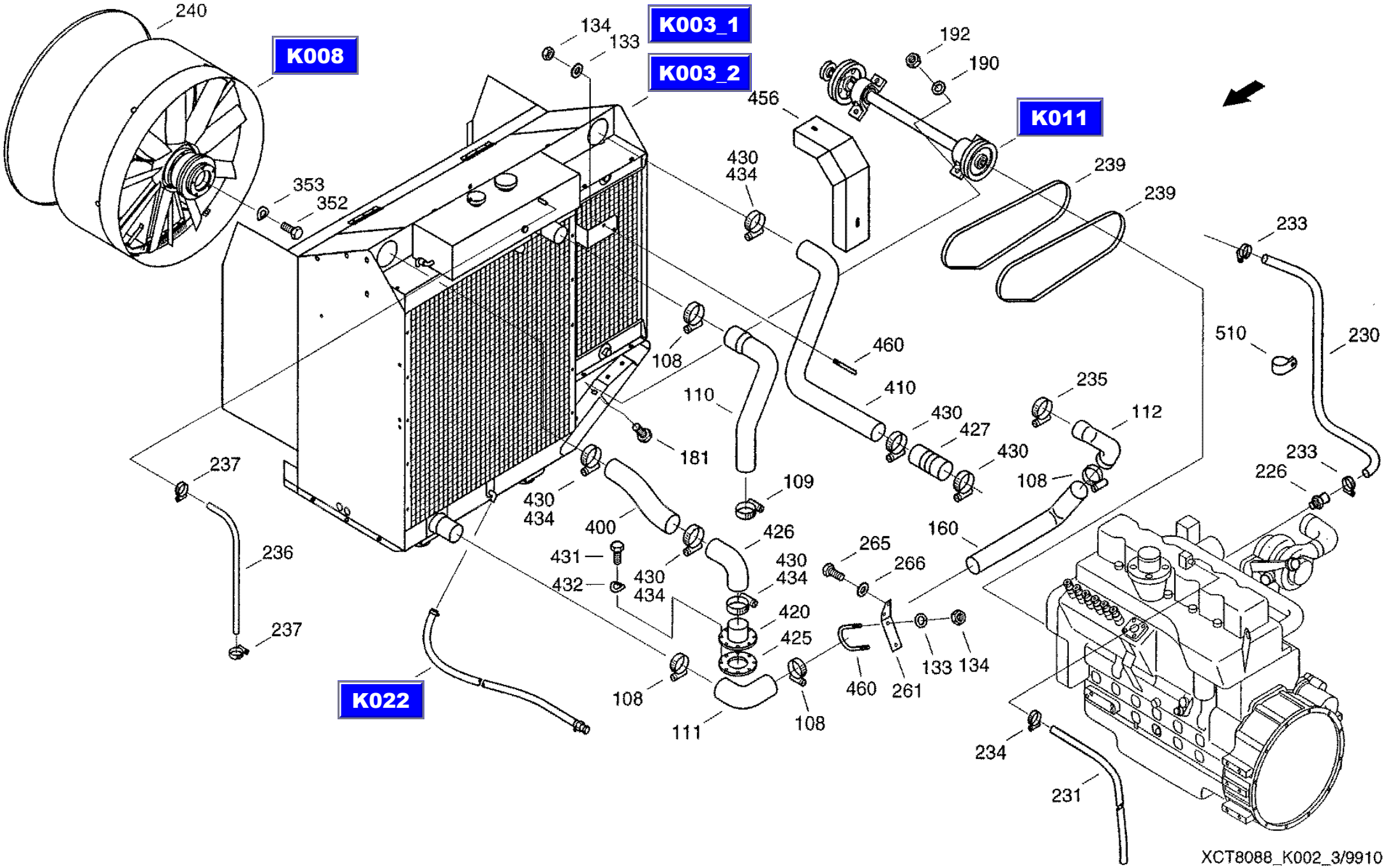
K008
K003_1
K003_2
K011
K022
240
134
133
192
190
456
353
352
430
434
239
239
233
460
108
510
230
110
410
235
112
430
427
430
108
233
226
237
181
109
430
434
400
426
160
265
431
432
430
434
430
434
266
420
425
133
134
460
261
108
111
108
234
231
237
236
XCT8088_K002_3/9910
05.10.99

CF-80

Power unit, preassembled
двигательный агрегат, предварительно смонтированн.
Motoraggregat VM

K002

REF.	PART NO.	ENGLISH	РУССКИЙ	DEUTSCH	REMARK	QTY
0181	614-12045	Hex bolt	винт с шестигранной головкой	Sechskantschraube	M12X45 8.8-A3C	6
0182	814-12130	Hex Bolt	винт с шестигранной головкой	Sechskantschraube	M12X130 8.8-A3C	2
0185	001146358	Rubber spring	резиновая пружина	Gummifeder		4
0186	514-1019	Hex Bolt	винт с шестигранной головкой	Sechskantschraube	M16X1,5X30 8.8-A3C	4
0187	006576043	Locking washer	стопорная шайба	Sperrkantscheibe		4
0188	864-12025	Cheese-head Screw	болт с цилиндрической головкой	Zylinderschraube	M12X25 8.8-A3C	8
0189	003794682	Locking washer	стопорная шайба	Sperrkantscheibe		1
0190	06577011	Locking washer	стопорная шайба	Sperrkantscheibe		41
0192	825-1412	Hex nut	шестигранная гайка	Sechskantmutter	M12 8-A3C	19
0200	614-8050	Hex bolt	винт с шестигранной головкой	Sechskantschraube	M8X50 8.8-A3C	2
0201	614-8020	Hex bolt	винт с шестигранной головкой	Sechskantschraube	M8X20 8.8-A3C	2
0202	006501380	Spring washer	пружинная шайба	Federscheibe	B8-FST-A3C	4
0204	003792994	Locking screw	резьбовая пробка	Verschlussschraube		1
0205	006106844	Hollow screw	пустотелый винт	Hohlschraube	15	1
0207	06549520	Hose Line	соединительный шланг	Schlauchleitung		1
0208	004101608	Sealing ring	уплотнительное кольцо	Dichtring	A18X22-CU	2
0209	004102192	Sealing ring	уплотнительное кольцо	Dichtring	A14X18-CU	2
0210	061078391	Fuel Line	топливопровод	Kraftstoffleitung		1
0215	31286201	Fuel Line	топливопровод	Kraftstoffleitung		1
0220	060527302	Screwing connection	резьбовой штуцер	Einschraubstutzen		1
0221	060521780	W-type fitting	угловое резьбовое соединение	Winkelverschraubung		1
0226	31298174	Screwing Connection	резьбовой штуцер	Einschraubstutzen		1
0230	061013737	Cooling water hose	шланг для охлаждающей воды	Kuehlwasserschlauch		1
0231	31298535	Connecting Hose	соединительный шланг	Verbindungsschlauch		1
0233	003792777	Hose clip	хомутик для шланга	Schlauchschelle	AL32-50-W2-1	2
0234	006623236	Hose clip	хомутик для шланга	Schlauchschelle	AL16-27-W2-1	1
0235	98041560	hose clamp	хомутик для шланга	Schlauchschelle		1
0236	31290456	Connecting Hose	соединительный шланг	Verbindungsschlauch		1
0237	060505563	Hose clip	хомутик для шланга	Schlauchschelle	AL12-22-W2-1	2
0239	060206971	Set of V-Belts	набор клин. ремней узкого сеч.	Schmalkeilriemensatz		2

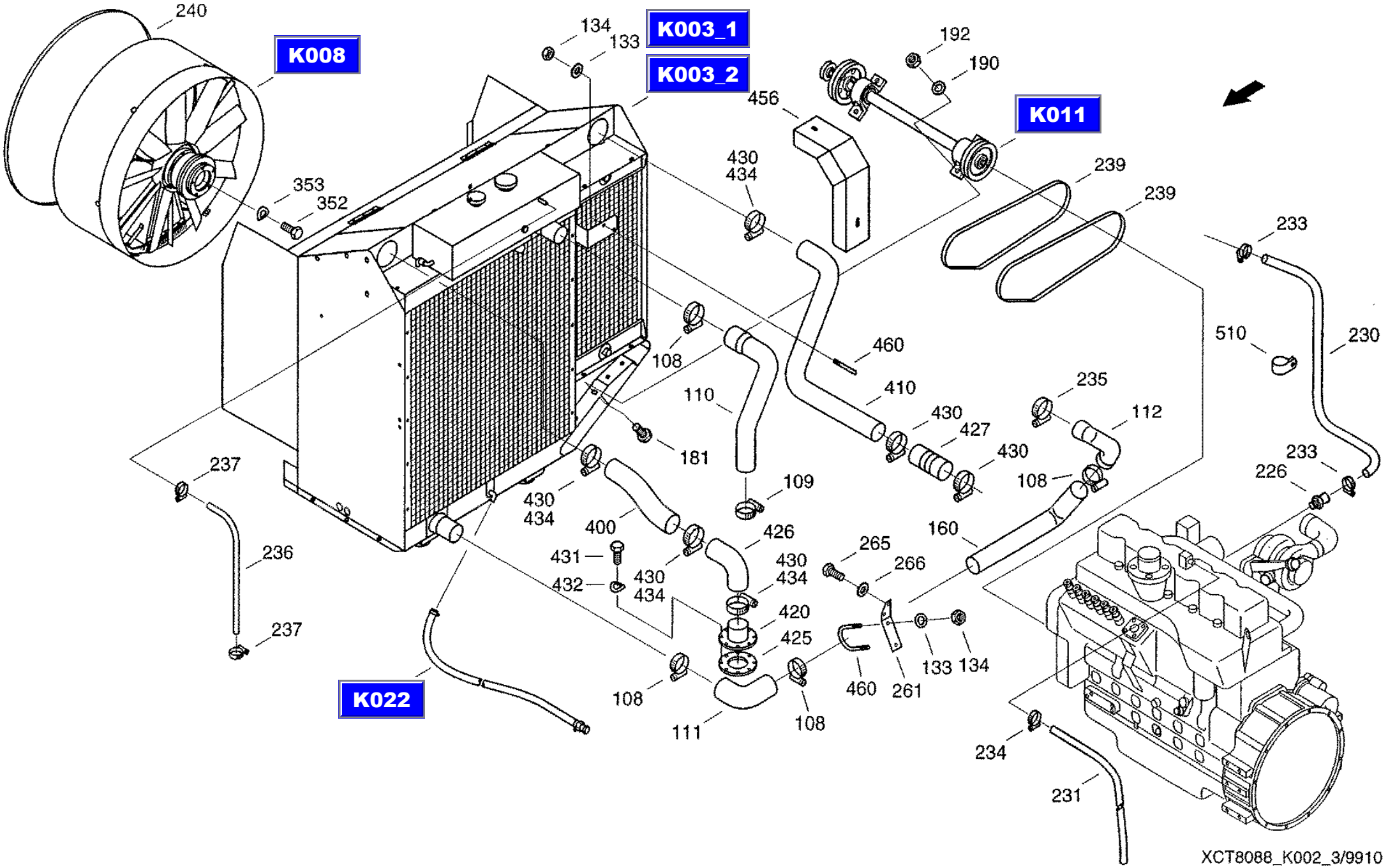
K008
K003_1
K003_2
K011
K022
240
134
133
192
190
456
430
434
239
239
233
353
352
460
510
230
108
110
410
235
112
430
427
430
181
109
237
233
226
430
434
400
426
108
160
431
432
430
434
265
266
430
434
420
425
236
237
108
111
108
460
261
133
134
234
231
XCT8088_K002_3/9910
05.10.99

CF-80

Power unit, preassembled
двигательный агрегат, предварительно смонтированн.
Motoraggregat VM

K002

REF.	PART NO.	ENGLISH	РУССКИЙ	DEUTSCH	REMARK	QTY
0240	060206988	V-Belt	клиновой ремень	Keilriemen		1
0241	31302076	Drive Belt	клиновой ребристый ремень	Keilrippenriemen		1
0250	061078414	Bracket	держатель	Halter		1
0260	061078447	Angle	уголок	Winkel		1
0261	061078527	Holding Angle	угольник	Haltewinkel		1
0265	814-12060	Hex Bolt	винт с шестигранной головкой	Sechskantschraube	M12X60 8.8-A3C	4
0266	06577011	Locking washer	стопорная шайба	Sperrkantschetbe		4
0270	061076500	Elbow Union	соединительное колено	Anschlussbogen		1
0341	31302123	Adjusting Lever	регулировочный рычаг	Verstellhebel		1
0345	061078463	Holder-up	контропора	Gegenhalter		1
0351	614-10020	Hex bolt	винт с шестигранной головкой	Sechskantschraube	M10X20 8.8-A3C	2
0352	006501163	Spring washer	пружинная шайба	Federscheibe	B10-FST-A3C	7
0353	614-10055	Hex bolt	винт с шестигранной головкой	Sechskantschraube	M10X55 8.8-A3C	5
0355	06338377	Hex bolt	винт с шестигранной головкой	Sechskantschraube	M6X16 8.8-A3C	2
0356	06577036	Locking washer	стопорная шайба	Sperrkantscheibe		2
0400	061076976	Charge Air Pipe	труба для наддувочного воздуха	Ladeluftrohr		1
0410	061076968	Charge Air Pipe	труба для наддувочного воздуха	Ladeluftrohr		1
0420	061078471	Socket	патрубок	Stutzen		1
0425	061077011	Gasket	прокладка	Dichtung		1
0426	061069173	Elbow	изогнутый переходник	Kruemmer		1
0427	01461222	Charge Air Hole	загрузочный воздушный шланг	Ladeluftschlauch		1
0430	06659175	Hose Clip	хомутик для шланга	Schlauchschelle	C1-84X25 W2-1	6
0431	614-8025	Hex bolt	винт с шестигранной головкой	Sechskantschraube	M8X25 8.8-A3C	8
0432	006501380	Spring washer	пружинная шайба	Federscheibe	B8-FST-A3C	8
0434	895-11008	Washer	шайба	Scheibe	8,4 ST-A3C	8
0446	061029865	Plate	пластина	Platte		1
0456	31299392	Guard	защитное приспособление	Schutz		1
0460	072008946	Bow	скоба	Buegel		2
0465	060516486	Double clip	двойной зажим	Doppelschelle		4
0466	060151538	Cover plate	кожух	Deckplatte		5

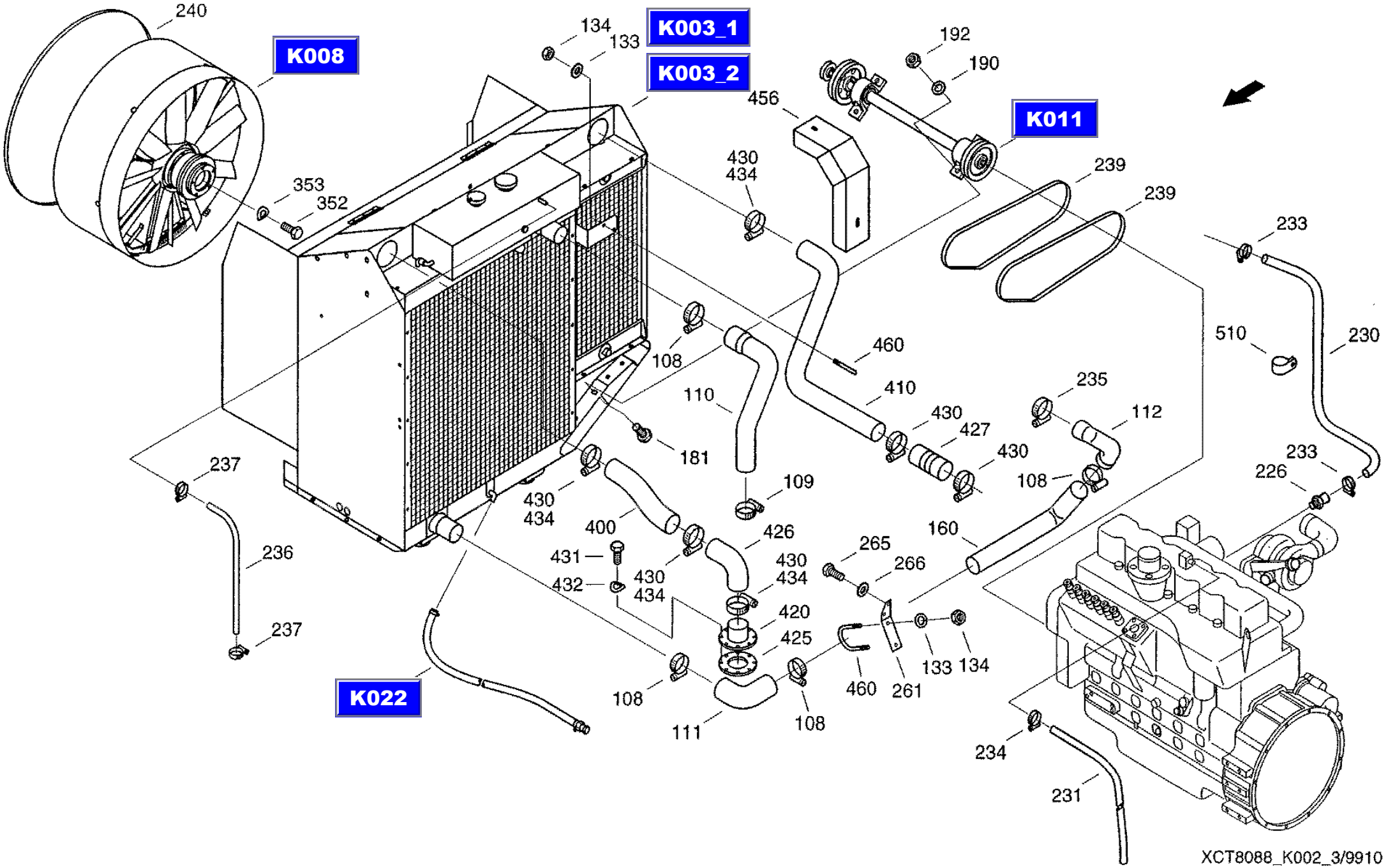
K008
K003_1
K003_2
K011
K022
240
134
133
192
190
456
430
434
239
239
233
353
352
460
510
230
108
110
410
235
112
430
427
430
181
109
237
233
226
430
434
400
426
108
160
431
432
430
434
265
266
430
434
420
425
236
237
108
111
108
460
261
133
134
234
231
XCT8088_K002_3/9910
05.10.99

CF-80

Power unit, preassembled
двигательный агрегат, предварительно смонтированн.
Motoraggregat VM

K002

REF.	PART NO.	ENGLISH	РУССКИЙ	DEUTSCH	REMARK	QTY
0467	614-6030	Hex bolt	винт с шестигранной головкой	Sechskantschraube	M6X30 8.8-A3C	4
0468	832-10406	Hex, Nut	шестигранная гайка	Sechskantmutter	M6 8-A3C	1
0469	006501397	Spring washer	пружинная шайба	Federscheibe	B6 FST-A3C	3
0510	98039906	Attaching clip	зажим	Halterungsschelle	D1-38X20W1-1 BNR.RSGU1.38 20-W1	2
0550	31302035	V-belt Pulley	шкив клиноременной передачи	Keilriemenscheibe		1
0551	31300974	Bow	скоба	Buegel		1
0552	31302051	Sleeve	гильза	Huelse		1
0553	31302068	Narrow V-belt	клиновой ремень узкого сечения	Schmalkeilrlemen		1
0554	07078411	Alternator	трехфазный генератор	Drehstrohmgenerator		1
0560	614-8030	Hex bolt	винт с шестигранной головкой	Sechskantschraube	M8X30 8.8-A3C	1
0561	825-1408	Hex nut	шестигранная гайка	Sechskantmutter	M8 8-A3C	1
0562	06577028	Locking washer	стопорная шайба	Sperrkantscheibe		2

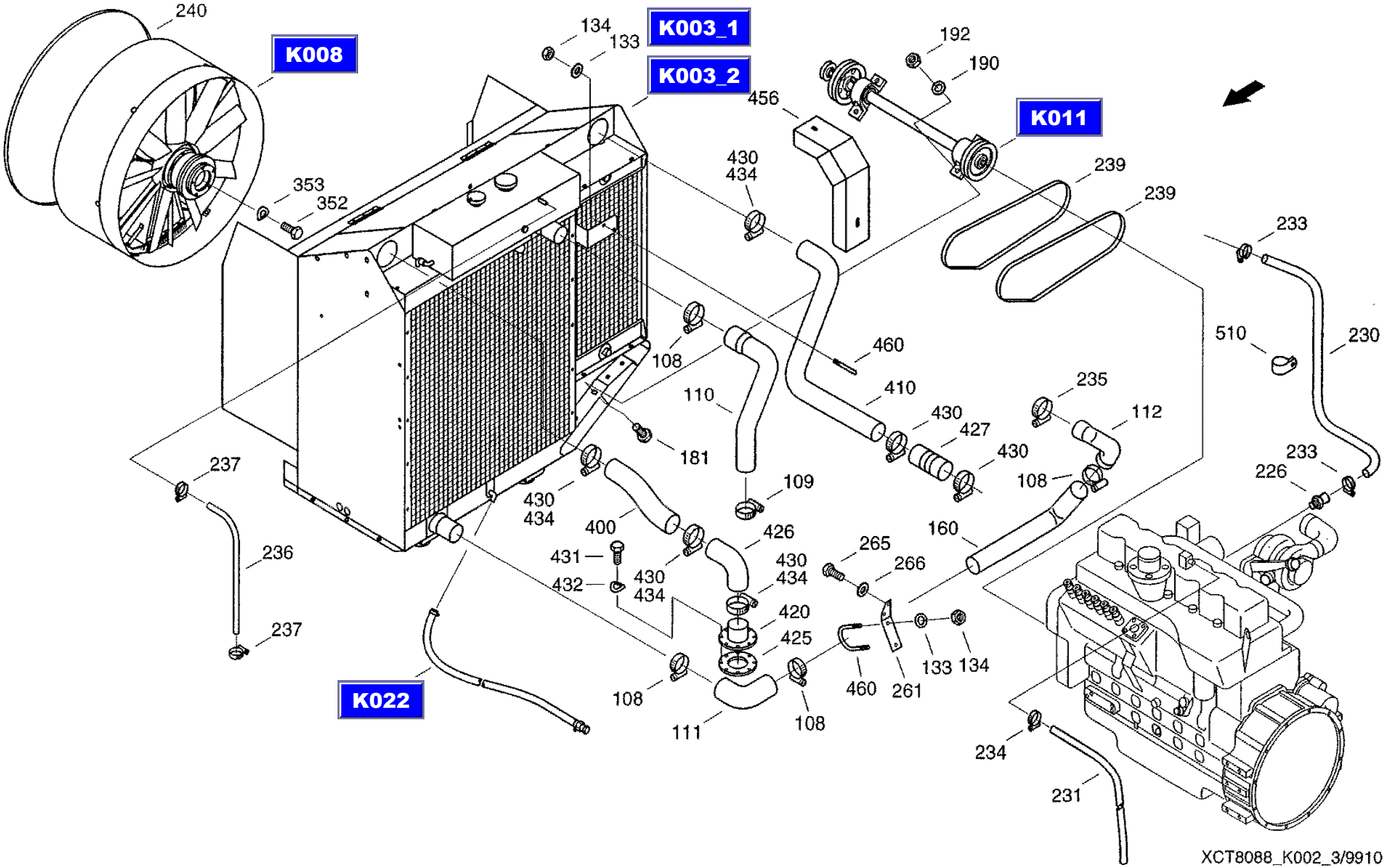
K008
K003_1
K003_2
K011
K022
240
134
133
192
190
456
353
352
430
434
239
239
233
460
108
510
230
110
410
235
112
430
427
430
108
233
226
181
237
109
430
434
400
426
160
265
266
431
432
430
434
430
434
420
425
108
111
108
460
261
133
134
234
231
236
237
XCT8088_K002_3/9910
05.10.99

CF-80

Radiator system
система охлаждения
Kuehlanlage

K003

REF.	PART NO.	ENGLISH	РУССКИЙ	DEUTSCH	REMARK	QTY
0001	061076767	Cooling Air Housing	охлаждающая рубашка	Kuehlluftgehaeuse		1
0030	061076822	Base Plate	базовая плита	Grundplatte		1
0050	061076871	Upper Part	верх	Oberteil		1
0070	060205938	Aerial guideway	воздухопровод	Luftfuehrung		1
0080	061076896	Frame	рама	Rahmen		1
0100	061076943	Cover	крышка	Deckel		1
0125	072008464	Bearing	подшипник	Lager		1
0130	061074878	Tension Arm	зажимной кронштейн	Spannarm		1
0140	061077036	Rail	планка	Schiene		1
0145	061077060	Side Panel	боковая обшивка	Seitenverkleidung		1
0200	061065885	Water Cooler	водяное охлаждение	Wasserkuehler		1
0201	061069044	Oil Radiator	масляный радиатор	Oelkuehler		1
0202	061065877	Charge Air Cooler	охладитель наддувочного возд.	Ladeluftkuehler		1
0205	060043212	Tension roll	натяжной ролик	Spannrolle		1
0206	072007873	Brush	щетка	Buerste		1
0208	060038682	Cleaning brush	очищающая щетка	Reinigungsbuerste		1
0210	061069173	Elbow	изогнутый переходник	Kruemmer		2
0220	072007912	Rubber spring	резиновая пружина	Gummifeder		2
0225	020510455	Bush	втулка	Buchse		2
0226	006736236	Tension spring	пружина растяжения	Zugfeder		1
0227	006700692	Tension spring	пружина растяжения	Zugteder		1
0228	060207562	Capstan	стержень тяги	Zugspille		1
0300	061077085	Side Panel	боковина	Seitenteil		2
0301	061077093	Panel	капот	Blende		2
0302	061077702	Angle	уголок	Winkel		1
0303	072008657	Lever	рычаг	Hebel		1
0304	061077710	Cover	кожух	Abdeckung		1
0305	061077727	Console	консоль	Konsole		1
0306	061077735	Angle	уголок	Winkel		1
0307	061077743	Cover	кожух	Abdeckung		1

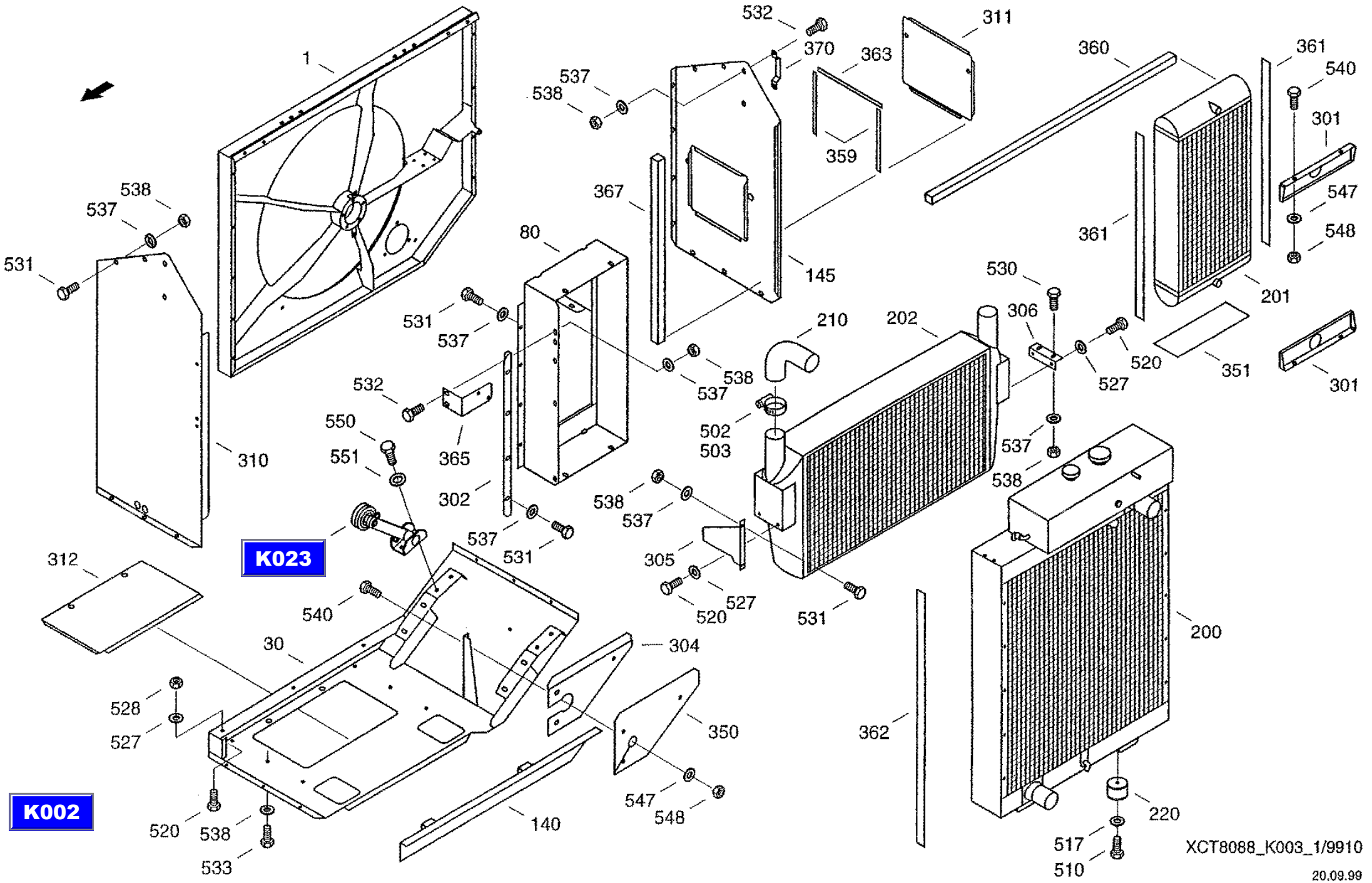
1
310
538
537
531
532
370
363
311
359
537
538
367
145
360
361
540
301
547
548
361
201
80
531
537
538
537
210
202
530
306
520
527
351
301
532
365
550
551
502
503
537
538
302
537
531
538
537
305
520
527
531
K023
312
540
30
304
350
200
362
528
527
547
548
520
538
533
140
220
517
510
K002
XCT8088_K003_1/9910
20.09.99

CF-80

Radiator system
система охлаждения
Kuehlanlage

K003

REF.	PART NO.	ENGLISH	РУССКИЙ	DEUTSCH	REMARK	QTY
0308	060042148	Threaded plate	пластина с резьбой	Gewindeplatte		8
0310	061077751	Side Panel	боковая обшивка	Seitenverkleidung		1
0311	061077768	Cover	крышка	Deckel		1
0312	061077776	Cover	крышка	Deckel		1
0315	061077784	Cover Plate	щиток	Abdeckblech		1
0316	061077792	Cover Plate	щиток	Abdeckblech		1
0317	061077807	Rail	планка	Schiene		1
0318	061077815	Connection	связь	Verbindung		1
0350	061074845	Rubber Plate	резиновая пластина	Gummiplatte		1
0351	061074861	Intermediate Shim	прокладка	Zwischenlage		1
0352	061074853	Rubber Plate	резиновая пластина	Gummiplatte		1
0355	061077823	Sealing Strip	уплотнительная полоса	Dichtstreifen		1
0356	061077831	Sealing Strip	уплотнительная полоса	Dichtstreifen		2
0357	061077848	Sealing Strip	уплотнительная полоса	Dichtstreifen		2
0358	061077856	Sealing Strip	уплотнительная полоса	Dichtstreifen		2
0359	061077864	Sealing Strip	уплотнительная полоса	Dichtstreifen		2
0360	01459076	Sealing Strip	уплотнительная полоса	Dichtstreifen		1,31
0361	061077880	Sealing Strip	уплотнительная полоса	Dichtstreifen		2
0362	061077897	Sealing Strip	уплотнительная полоса	Dichtstreifen		1
0363	31291344	Sealing Strip	уплотнительная полоса	Dichtstreifen		1
0365	31287645	Bracket	держатель	Halter		1
0367	31298166	Sealing Strip	уплотнительная полоса	Dichtstreifen		1
0370	31300652	Handle	рукоятка	Handgriff		1
0500	060515950	Star handle	резьбовая пробка	Verschlussbolzen		6
0501	03427516	Holding disk	стопорная шайба	Haltescheibe		6
0502	06659175	Hose Clip	хомутик для шланга	Schlauchschelle	C1-84X25W2-1	2
0503	895-11008	Washer	шайба	Scheibe	8,4 ST-A3C	2
0510	614-12016	Hexagon head bolt	винт с шестигранной головкой	Sechskantschraube	M12X16 8.8-A3C	4 .
0517	06577011	Locking washer	стопорная шайба	Sperrkantscheibe		4
0520	614-10020	Hex bolt	винт с шестигранной головкой	Sechskantschraube	M10X20 8.8-A3C	14

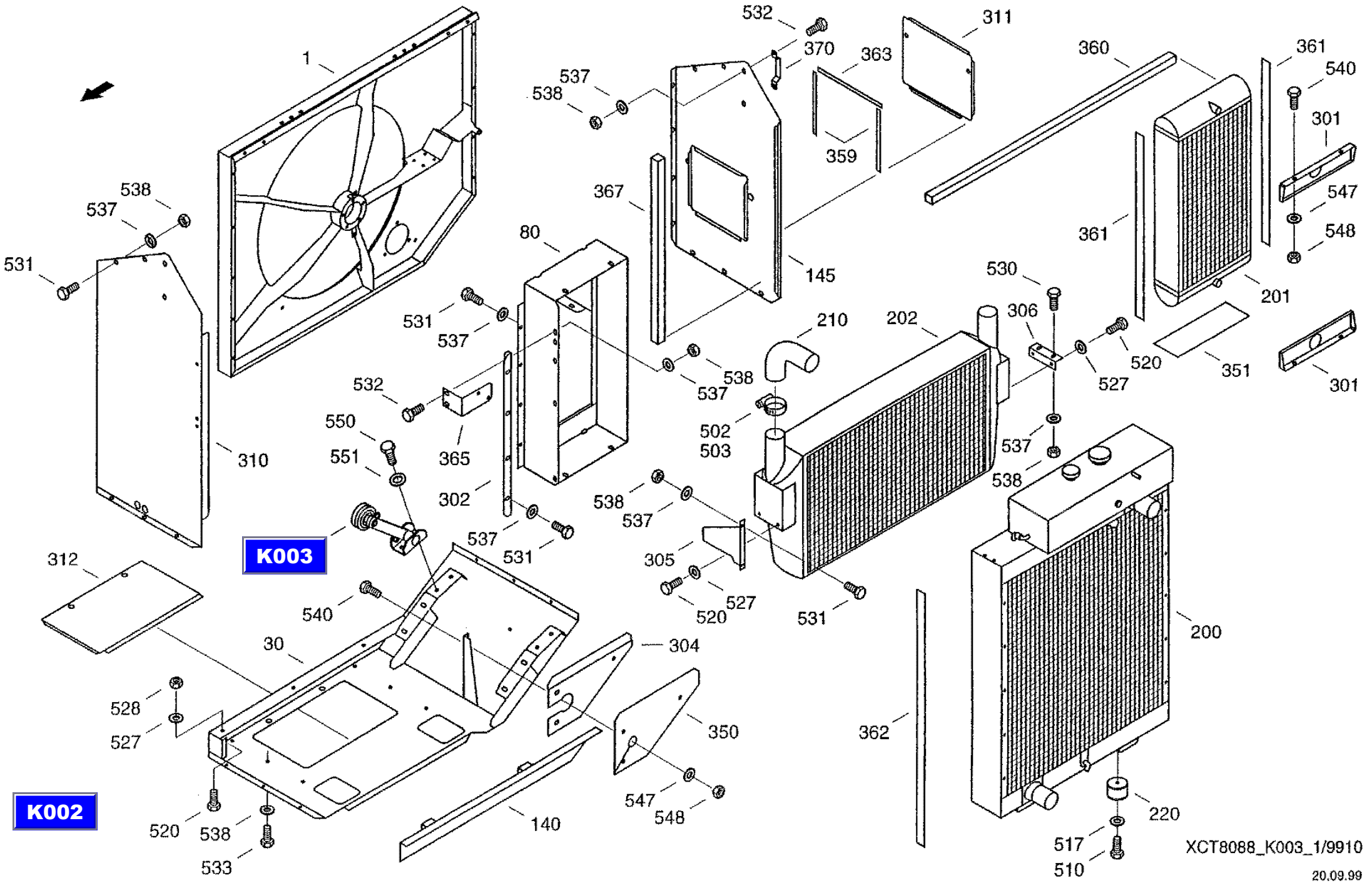
1
310
538
537
531
80
145
367
532
370
363
359
311
360
361
540
301
547
548
361
201
530
306
520
527
351
301
210
202
502
503
537
538
550
551
365
532
302
537
531
K003
K002
312
540
30
304
350
140
528
527
520
538
533
547
548
305
520
527
531
362
200
220
517
510
XCT8088_K003_1/9910
20.09.99

CF-80

Radiator system
система охлаждения
Kuehlanlage

K003

REF.	PART NO.	ENGLISH	РУССКИЙ	DEUTSCH	REMARK	QTY
0527	06577003	Locking washer	стопорная шайба	Sperrkantscheibe		14
0528	825-1410	Hex nut	шестигранная гайка	Sechskantmutter	M10 8-A3C	6
0530	614-8020	Hex bolt	винт с шестигранной головкой	Sechskantschraube	M8X20 8.8-A3C	6
0531	614-8018	Hex Bolt	винт с шестигранной головкой	Sechskantschraube	M8X18 8.8-A3C	38
0532	614-8025	Hex bolt	винт с шестигранной головкой	Sechskantschraube	M8X25 8.8-A3C	7
0533	614-8040	Hex bolt	винт с шестигранной головкой	Sechskantschraube	M8X40 8.8-A3C	2
0535	006501380	Spring washer	пружинная шайба	Federscheibe	B8-FST-A3C	6
0536	006576068	Locking washer	стопорная шайба	Sperrkantscheibe		1
0537	06577028	Locking washer	стопорная шайба	Sperrkantscheibe		54
0538	825-1408	Hex nut	шестигранная гайка	Sechskantmutter	M8 8-A3C	42
0540	614-6016	Hex bolt	винт с шестигранной головкой	Sechskantschraube	M6X16 8.8-A3C	40
0542	614-6010	Hexagon head bolt	винт с шестигранной головкой	Sechskantschraube	M6X10 8.8-A3C	8
0547	06577036	Locking washer	стопорная шайба	Sperrkantscheibe		59
0548	825-1406	Hex nut	шестигранная гайка	Sechskantmutter	M6 8-A3C	23
0550	614-12030	Hex bolt	винт с шестигранной головкой	Sechskantschraube	M12X30 8.8-A3C	2
0551	06577011	Locking washer	стопорная шайба	Sperrkantscheibe		2

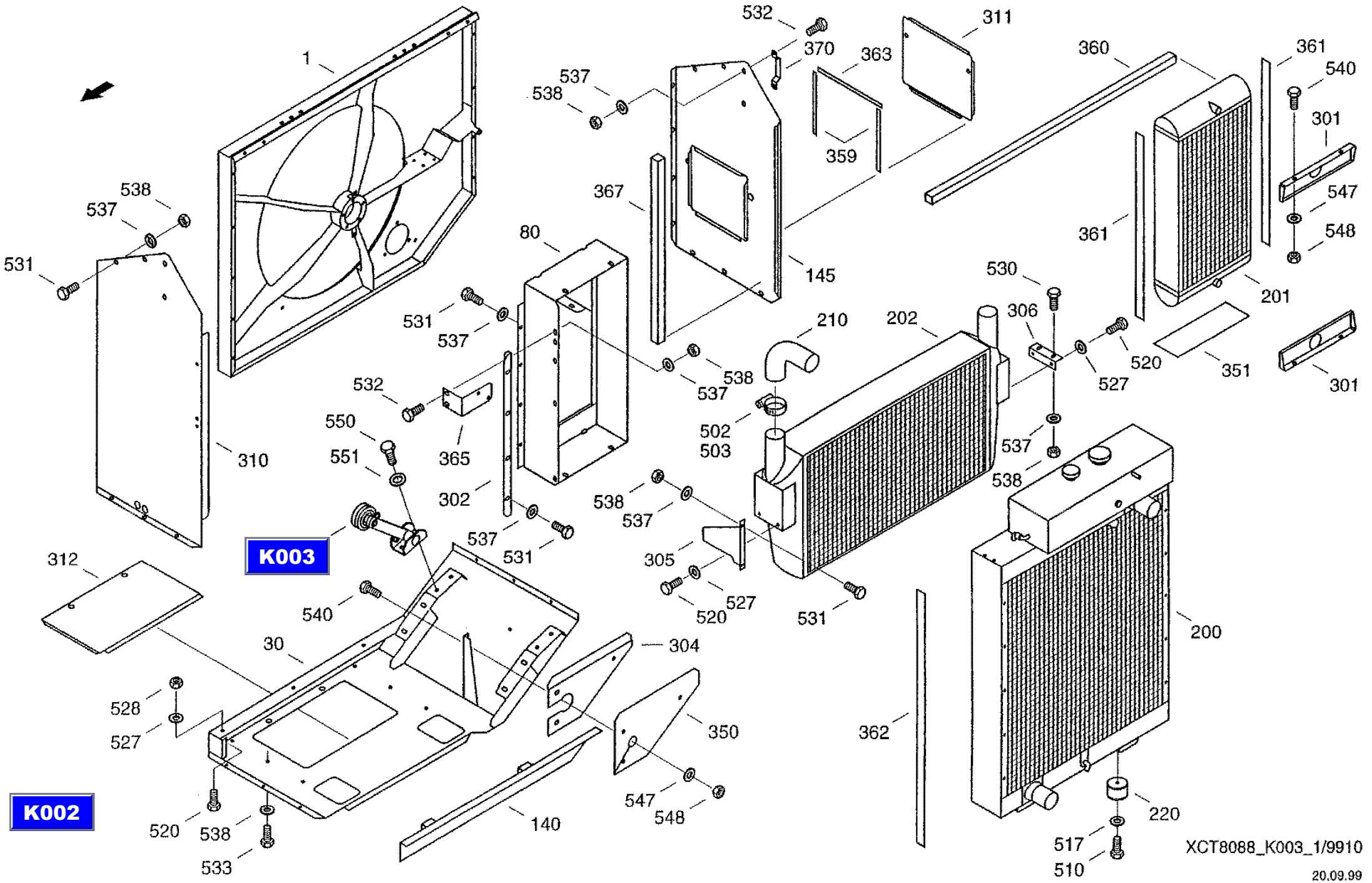
1
310
538
537
531
532
370
363
311
359
537
538
367
145
360
361
540
301
547
548
361
201
80
531
537
538
537
210
202
530
306
520
527
351
301
532
365
550
551
502
503
537
538
302
537
531
538
537
305
520
527
531
K003
312
540
30
304
200
528
527
350
362
547
548
140
220
520
538
533
517
510
K002
XCT8088_K003_1/9910
20.09.99

CF-80

Radiator system
система охлаждения
Kuehlanlage

K003

REF.	PART NO.	ENGLISH	РУССКИЙ	DEUTSCH	REMARK	QTY
0001	061076767	Cooling Air Housing	охлаждающая рубашка	Kuehlluftgehaeuse		1
0030	061076822	Base Plate	базовая плита	Grundplatte		1
0050	061076871	Upper Part	верх	Oberteil		1
0070	060205938	Aerial guideway	воздухопровод	Luftfuehrung		1
0080	061076896	Frame	рама	Rahmen		1
0100	061076943	Cover	крышка	Deckel		1
0125	072008464	Bearing	подшипник	Lager		1
0130	061074878	Tension Arm	зажимной кронштейн	Spannarm		1
0140	061077036	Rail	планка	Schiene		1
0145	061077060	Side Panel	боковая обшивка	Seitenverkleidung		1
0200	061065885	Water Cooler	водяное охлаждение	Wasserkuehler		1
0201	061069044	Oil Radiator	масляный радиатор	Oelkuehler		1
0202	061065877	Charge Air Cooler	охладитель наддувочного возд.	Ladeluftkuehler		1
0205	060043212	Tension roll	натяжной ролик	Spannrolle		1
0206	072007873	Brush	щетка	Buerste		1
0208	060038682	Cleaning brush	очищающая щетка	Reinigungsbuerste		1
0210	061069173	Elbow	изогнутый переходник	Kruemmer		2
0220	072007912	Rubber spring	резиновая пружина	Gummifeder		2
0225	020510455	Bush	втулка	Buchse		2
0226	006736236	Tension spring	пружина растяжения	Zugfeder		1
0227	006700692	Tension spring	пружина растяжения	Zugteder		1
0228	060207562	Capstan	стержень тяги	Zugspille		1
0300	061077085	Side Panel	боковина	Seitenteil		2
0301	061077093	Panel	капот	Blende		2
0302	061077702	Angle	уголок	Winkel		1
0303	072008657	Lever	рычаг	Hebel		1
0304	061077710	Cover	кожух	Abdeckung		1
0305	061077727	Console	консоль	Konsole		1
0306	061077735	Angle	уголок	Winkel		1
0307	061077743	Cover	кожух	Abdeckung		1

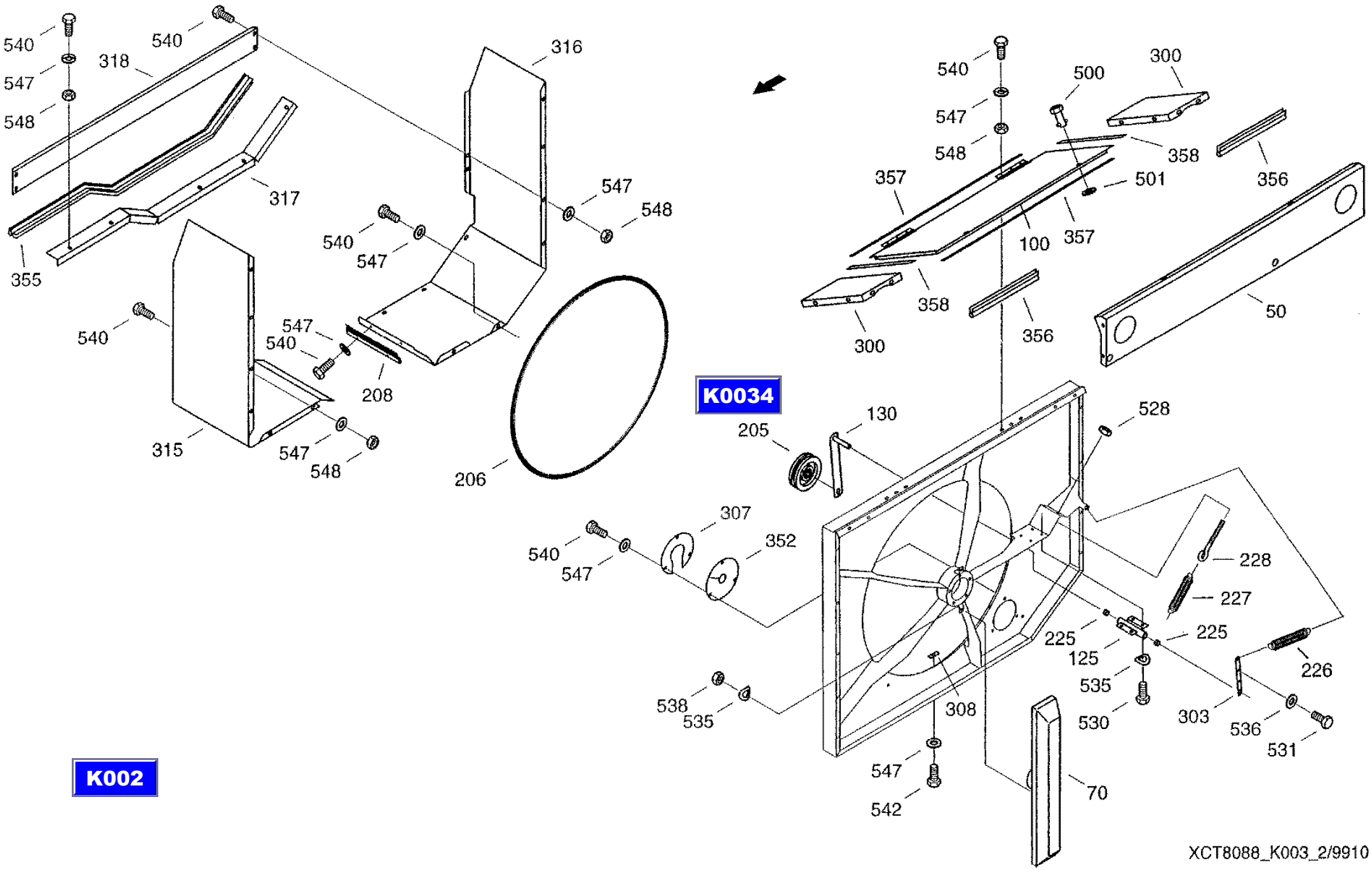
K002
K0034
540
547
548
318
317
355
316
315
208
206
307
352
538
535
542
70
300
500
501
358
357
100
356
50
130
205
528
228
227
225
125
226
303
536
531
530
308
XCT8088_K003_2/9910
20.09.99

CF-80

Radiator system
система охлаждения
Kuehlanlage

K003

REF.	PART NO.	ENGLISH	РУССКИЙ	DEUTSCH	REMARK	QTY
0308	060042148	Threaded plate	пластина с резьбой	Gewindeplatte		8
0310	061077751	Side Panel	боковая обшивка	Seitenverkleidung		1
0311	061077768	Cover	крышка	Deckel		1
0312	061077776	Cover	крышка	Deckel		1
0315	061077784	Cover Plate	щиток	Abdeckblech		1
0316	061077792	Cover Plate	щиток	Abdeckblech		1
0317	061077807	Rail	планка	Schiene		1
0318	061077815	Connection	связь	Verbindung		1
0350	061074845	Rubber Plate	резиновая пластина	Gummiplatte		1
0351	061074861	Intermediate Shim	прокладка	Zwischenlage		1
0352	061074853	Rubber Plate	резиновая пластина	Gummiplatte		1
0355	061077823	Sealing Strip	уплотнительная полоса	Dichtstreifen		1
0356	061077831	Sealing Strip	уплотнительная полоса	Dichtstreifen		2
0357	061077848	Sealing Strip	уплотнительная полоса	Dichtstreifen		2
0358	061077856	Sealing Strip	уплотнительная полоса	Dichtstreifen		2
0359	061077864	Sealing Strip	уплотнительная полоса	Dichtstreifen		2
0360	01459076	Sealing Strip	уплотнительная полоса	Dichtstreifen		1,31
0361	061077880	Sealing Strip	уплотнительная полоса	Dichtstreifen		2
0362	061077897	Sealing Strip	уплотнительная полоса	Dichtstreifen		1
0363	31291344	Sealing Strip	уплотнительная полоса	Dichtstreifen		1
0365	31287645	Bracket	держатель	Halter		1
0367	31298166	Sealing Strip	уплотнительная полоса	Dichtstreifen		1
0370	31300652	Handle	рукоятка	Handgriff		1
0500	060515950	Star handle	резьбовая пробка	Verschlussbolzen		6
0501	03427516	Holding disk	стопорная шайба	Haltescheibe		6
0502	06659175	Hose Clip	хомутик для шланга	Schlauchschelle	C1-84X25W2-1	2
0503	895-11008	Washer	шайба	Scheibe	8,4 ST-A3C	2
0510	614-12016	Hexagon head bolt	винт с шестигранной головкой	Sechskantschraube	M12X16 8.8-A3C	4 .
0517	06577011	Locking washer	стопорная шайба	Sperrkantscheibe		4
0520	614-10020	Hex bolt	винт с шестигранной головкой	Sechskantschraube	M10X20 8.8-A3C	14

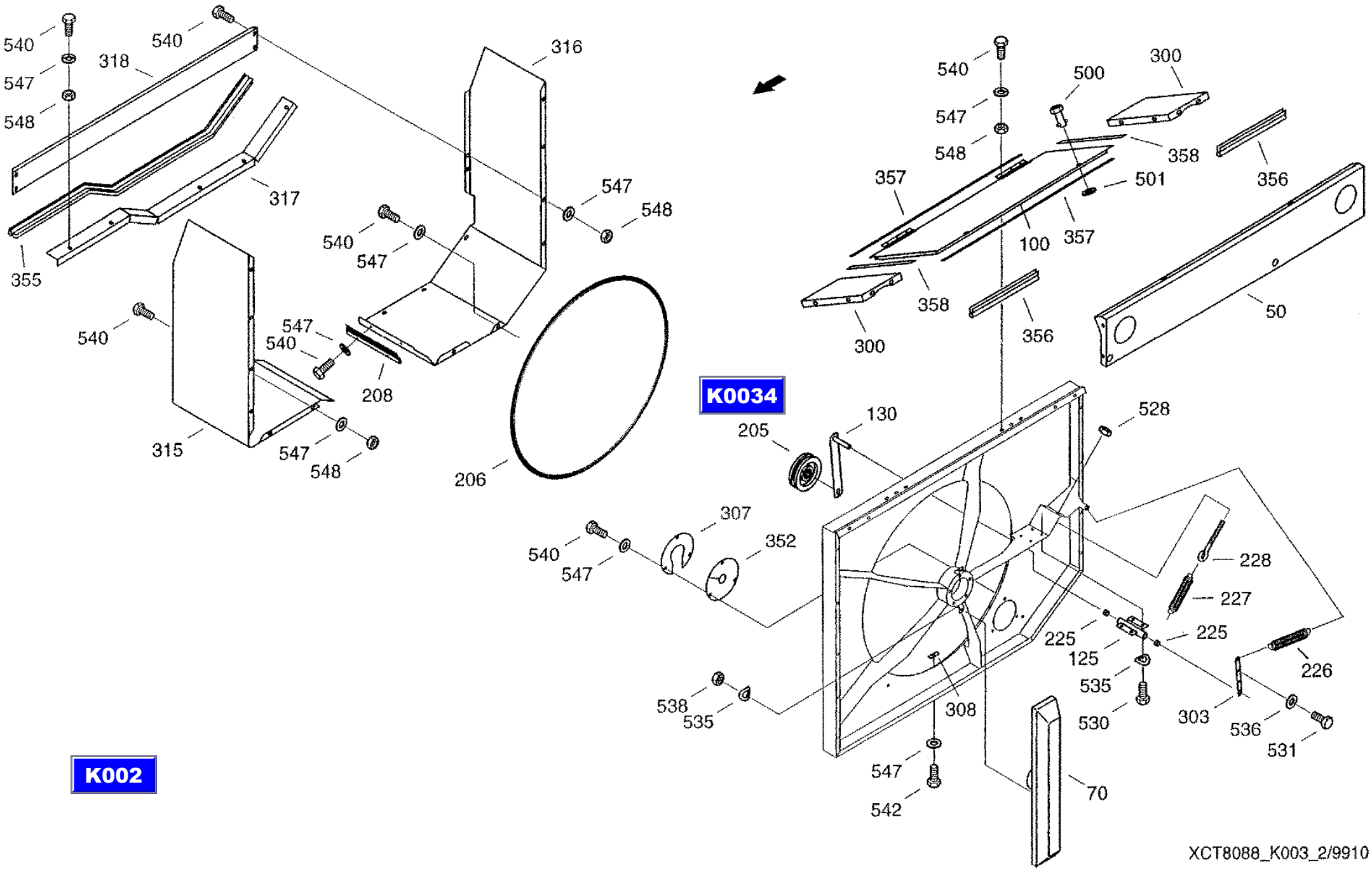
K002
K0034
540
547
548
318
317
355
316
315
208
206
300
500
501
358
357
100
356
50
130
205
528
307
352
228
227
225
125
535
530
303
536
531
538
308
542
70
XCT8088_K003_2/9910
20.09.99

CF-80

Radiator system
система охлаждения
Kuehlanlage

K003

REF.	PART NO.	ENGLISH	РУССКИЙ	DEUTSCH	REMARK	QTY
0527	06577003	Locking washer	стопорная шайба	Sperrkantscheibe		14
0528	825-1410	Hex nut	шестигранная гайка	Sechskantmutter	M10 8-A3C	6
0530	614-8020	Hex bolt	винт с шестигранной головкой	Sechskantschraube	M8X20 8.8-A3C	6
0531	614-8018	Hex Bolt	винт с шестигранной головкой	Sechskantschraube	M8X18 8.8-A3C	38
0532	614-8025	Hex bolt	винт с шестигранной головкой	Sechskantschraube	M8X25 8.8-A3C	7
0533	614-8040	Hex bolt	винт с шестигранной головкой	Sechskantschraube	M8X40 8.8-A3C	2
0535	006501380	Spring washer	пружинная шайба	Federscheibe	B8-FST-A3C	6
0536	006576068	Locking washer	стопорная шайба	Sperrkantscheibe		1
0537	06577028	Locking washer	стопорная шайба	Sperrkantscheibe		54
0538	825-1408	Hex nut	шестигранная гайка	Sechskantmutter	M8 8-A3C	42
0540	614-6016	Hex bolt	винт с шестигранной головкой	Sechskantschraube	M6X16 8.8-A3C	40
0542	614-6010	Hexagon head bolt	винт с шестигранной головкой	Sechskantschraube	M6X10 8.8-A3C	8
0547	06577036	Locking washer	стопорная шайба	Sperrkantscheibe		59
0548	825-1406	Hex nut	шестигранная гайка	Sechskantmutter	M6 8-A3C	23
0550	614-12030	Hex bolt	винт с шестигранной головкой	Sechskantschraube	M12X30 8.8-A3C	2
0551	06577011	Locking washer	стопорная шайба	Sperrkantscheibe		2

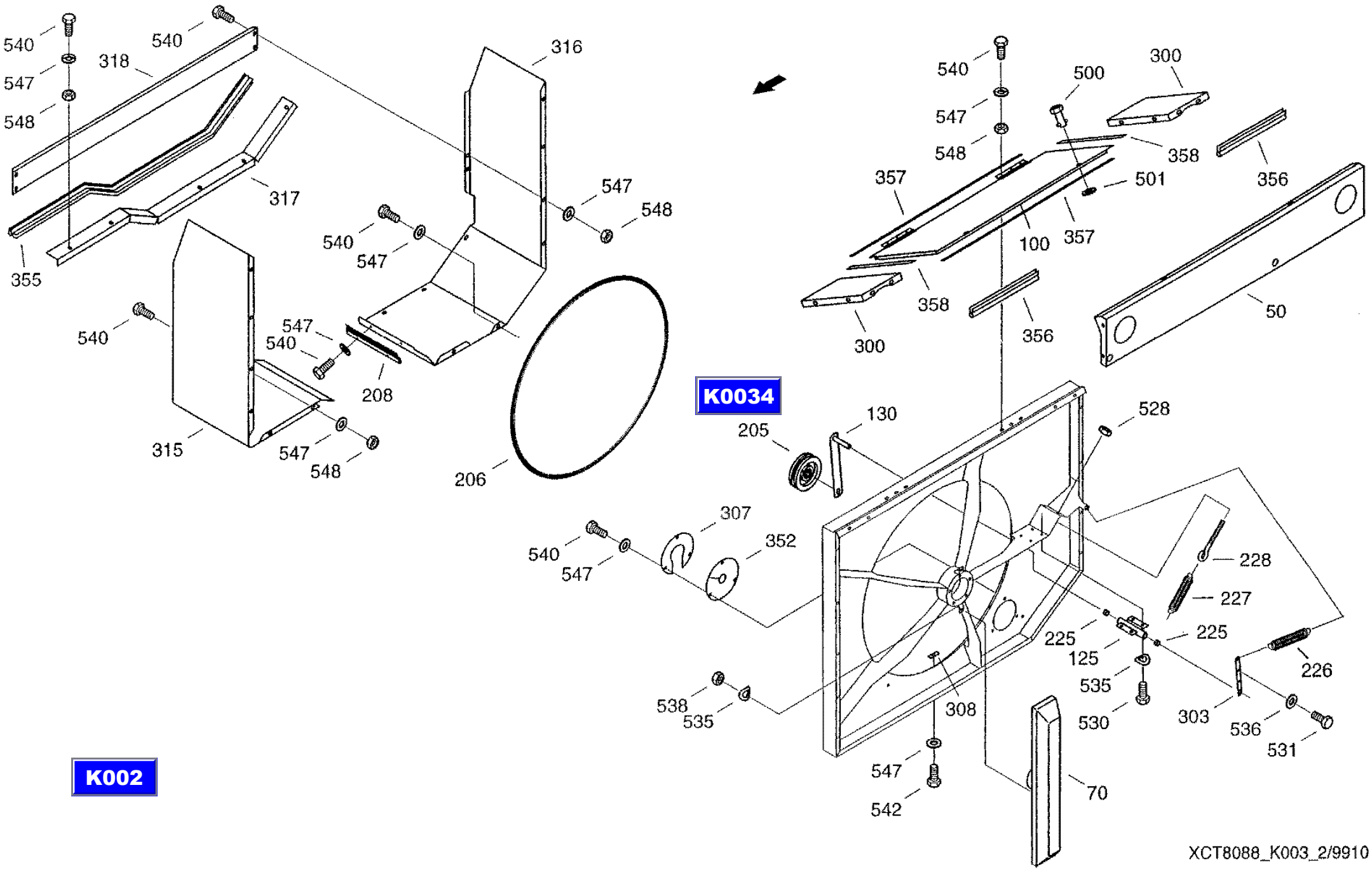
K002
K0034
540
547
548
318
317
355
316
315
206
208
307
352
538
535
542
70
130
205
528
228
227
225
125
226
303
536
531
530
308
300
500
358
357
501
100
356
50
XCT8088_K003_2/9910
20.09.99

CF-80

Tension roll
натяжной ролик
Spann rolle

K004

REF.	PART NO.	ENGLISH	РУССКИЙ	DEUTSCH	REMARK	QTY
0001	060043220	Pulley	ролик	Rolle		1
0002	021421084	Bolt	болт	Bolzen		1
0003	020797266	Bush	втулка	Buchse		1
0004	003651878	Grooved ball bearing	радиальный шарикоподшипник	Riltenkugellager	6204-RS LE INA	1
0005	003500630	Cover	крышка	Deckel	NEU 03500630	1
0006	006452860	Snap ring	стопорное кольцо	Sicherungsring	47X1,6 FST	2
0007	020087255	Sealing washer	уплотнительная шайба	Dichtscheibe		1
0008	825-1412	Hex nut	шестигранная гайка	Sechskantmutter	M12 8-A3C	1
0009	006576084	Locking washer	стопорная шайба	Sperrkantscheibe		1

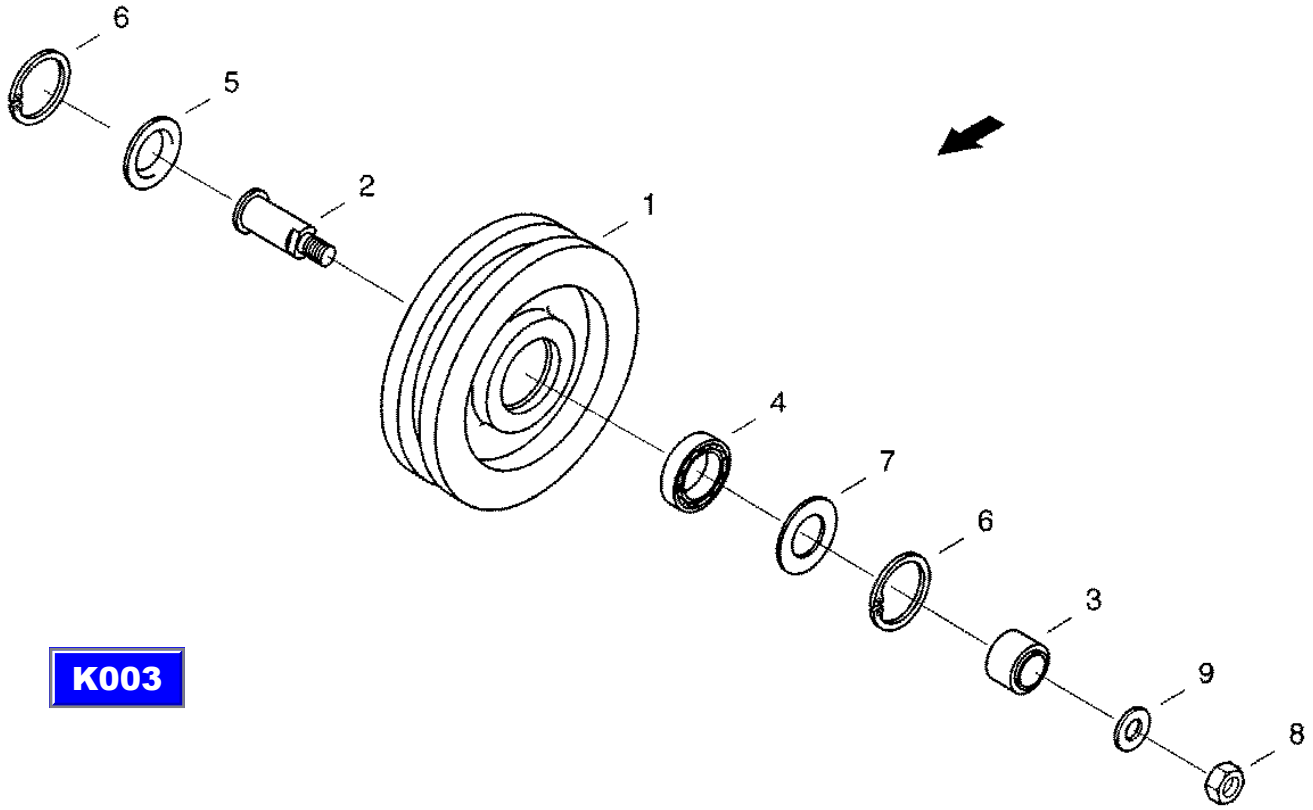

K003

XCT8088_K004/9910

18.09.99

CF-80

Engine drive
моторный привод
Motorantrieb

K005

REF.	PART NO.	ENGLISH	РУССКИЙ	DEUTSCH	REMARK	QTY
0030	060140898	Bush	втулка	Buchse		1
0042	05305441	Pulley	шкив	Riemenscheibe		1
0050	020253872	Earthing strip	гибкая перемычка	Masseband		1
0051	061074933	Bracket	держатель	Halter		1
0055	020494992	Cover	крышка	Deckel		1
0060	060534004	Elastic Element	эластичный элемент	Elastikelement		1
0080	003798644	Hex bolt	винт с шестигранной головкой	Sechskantschraube		8
0081	614-10025	Hex bolt	винт с шестигранной головкой	Sechskantschraube	M10X25 8.8-A3C	9
0082	614-10035	Hex bolt	винт с шестигранной головкой	Sechskantschraube	M10X35 8.8-A3C	3
0084	895-11010	Washer	шайба	Scheibe	10.5 ST-A3C	2
0085	006501163	Spring washer	пружинная шайба	Federscheibe	B10-FST-A3C	20
0090	614-12035	Hex bolt	винт с шестигранной головкой	Sechskantschraube	M12X35 8.8-A3C	6
0091	006501557	Spring washer	пружинная шайба	Federscheibe	B12-FST-A3C	8
0095	614-8016	Hex bolt	винт с шестигранной головкой	Sechskantschraube	M8X16 8.8-A3C	2
0096	06577028	Locking washer	стопорная шайба	Sperrkantscheibe		2
0110	31300757	Bracket	держатель	Halter		1

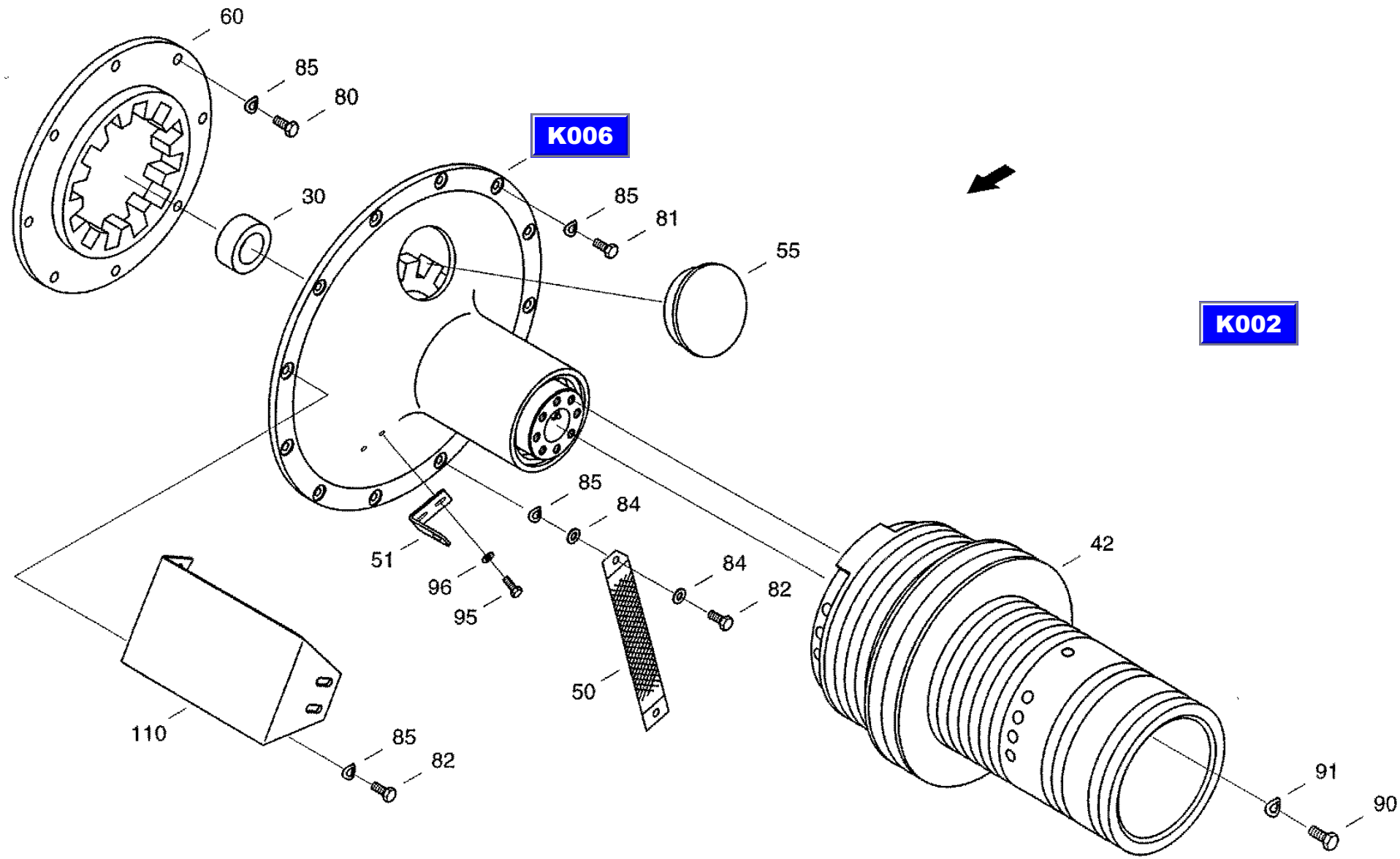

XCT8088_K005/9910

14.09.99

CF-80

Engine drive preassembled
моторный привод, предварительно смонтированный
Motorantrieb VM

K006

REF.	PART NO.	ENGLISH	РУССКИЙ	DEUTSCH	REMARK	QTY
0002	061072601	Bell Housing	колокол	Glocke		1
0020	020939465	Bush	втулка	Buchse		1
0021	020213881	Cover	крышка	Deckel		1
0022	800-21130	Snap ring	стопорное кольцо	Sicherungsring	130X4 FST	1
0023	060514275	Hub star, cpl.	промежуточная звездочка	Nabenstern		1

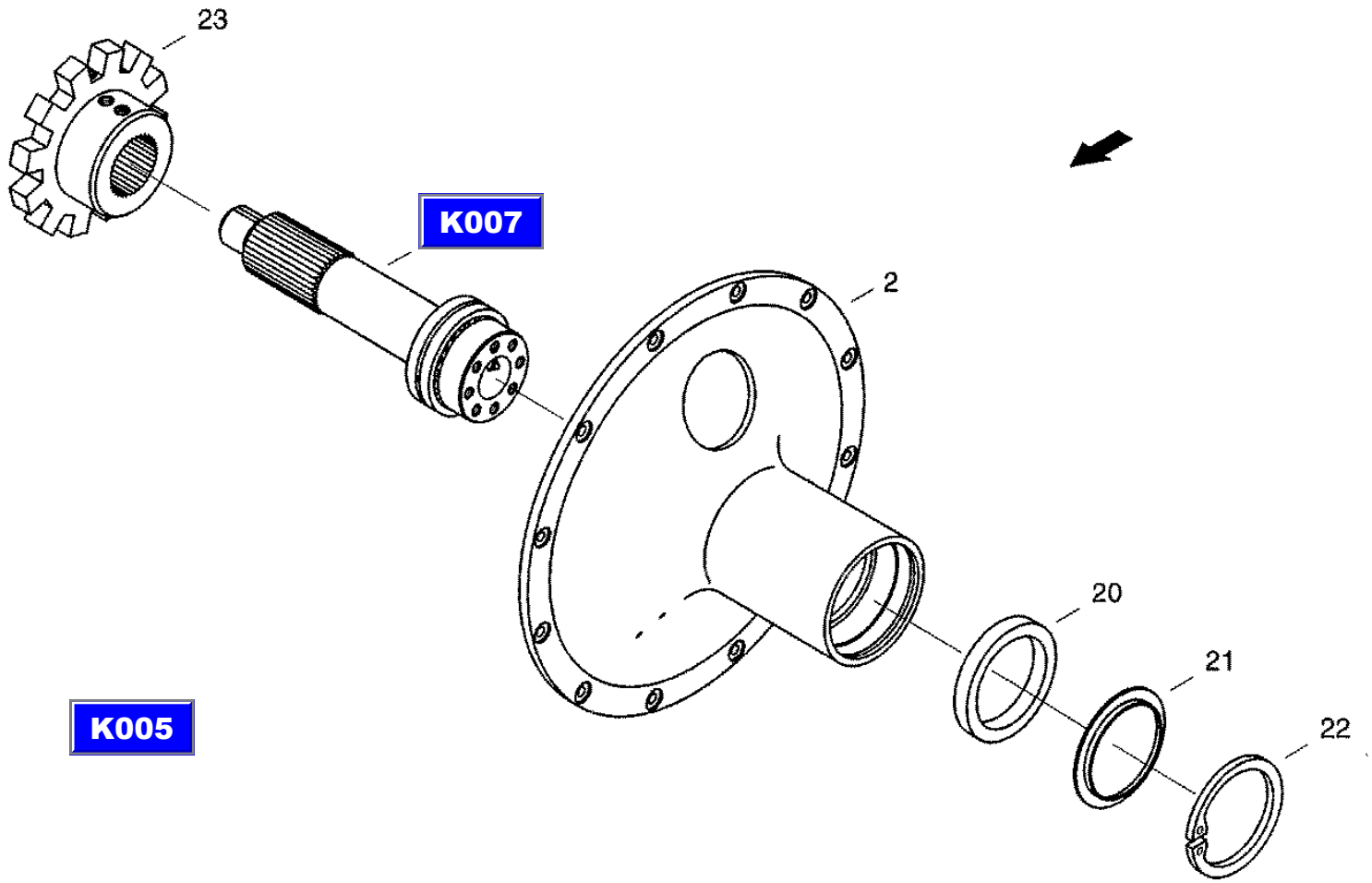

XCT8088_K006/9910

14.09.99

CF-80

Driving shaft
приводной вал
Antriebswelle

K007

REF.	PART NO.	ENGLISH	РУССКИЙ	DEUTSCH	REMARK	QTY
0011	061072618	Flange Shaft	вал с фланцем	Flanschwelle		1
0012	061074925	Seating Washer	уплотнительная шайба	Dichtscheibe		1
0013	800-1170	Snap Ring	стопорное кольцо	Sicherungsring	70X2,5 FST	1
0014	003680021	Self-alinging roller bearing	самоустанав. роликовый подш.	Pendelrollenlager	22214	1
0015	03640746	Grease nippel	пресс-масленка с конич. гол.	Kegelschmiernippel	BM8X1	1

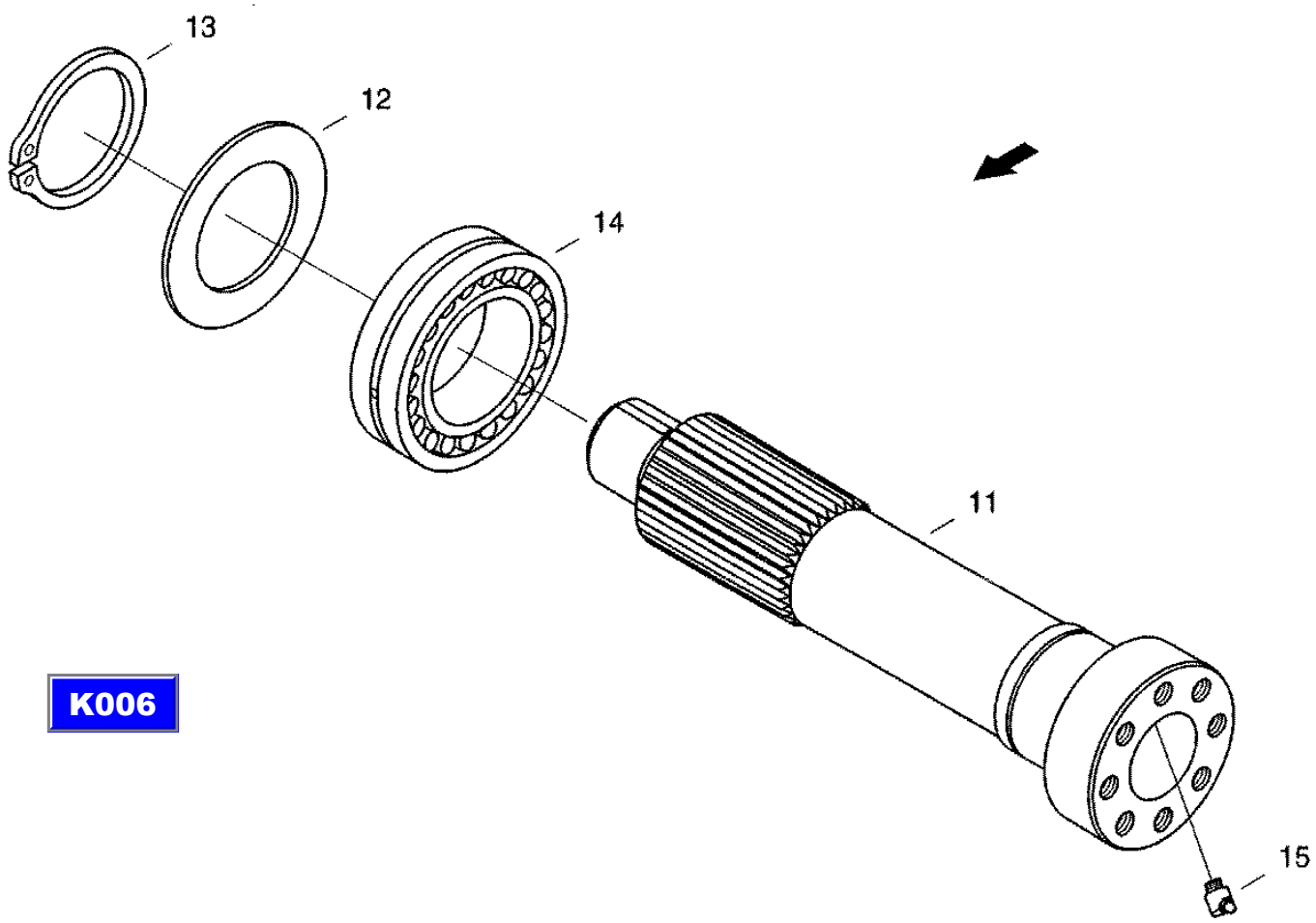

XCT8088_K007/9910

14.09.99

CF-80

Separating drum
сепарирующий барабан
Abscheidtrommel

K008

REF.	PART NO.	ENGLISH	РУССКИЙ	DEUTSCH	REMARK	QTY
0001	31289116	Drum	барабан	Trommel		1
0010	072000022	Driving ring	ведущее кольцо	Antriebsring		1
0020	060203928	Axle	ось	Achse		1
0030	060042051	Bearing housing	корпус подшипника	Lagergehaeuse		1
0055	072000055	V-Belt pulley	шкив клиноременной передачи	Kellriemenscheibe		1
0056	072000063	Support ring	опорное кольцо	Stuetzring		1
0057	072000071	Support ring	опорное кольцо	Stuetzring		1
0058	072000088	Support ring	опорное кольцо	Stuetzring		1
0059	072000096	Pin	цапфа	Zapfen		1
0060	060042203	Pressure piece	упор	Druckstueck		1
0065	060528914	Ventilator	вентилятор	Luefter		1
0100	060514017	Grooved ball bearing	радиальный шарикоподшипник	Rillenkugellager	6017-2RS	2
0101	060502890	Grooved ball bearing	радиальный шарикоподшипник	Rillenkugellager	6016-2RS1	1
0102	003679550	Grooved ball bearing	радиальный шарикоподшипник	Rillenkugellager	6005-2RS	1
0105	800-1185	Snap Ring	стопорное кольцо	Sicherungsring	85X3 FST	1
0106	800-1180	Snap Ring	стопорное кольцо	Sicherungsring	80X2,5 FST	1
0107	800-21130	Snap ring	стопорное кольцо	Sicherungsring	130X4 FST	1
0108	800-21125	Snap Ring	стопорное кольцо	Sicherungsring	125X4 FST	2
0109	800-2147	Snap ring	стопорное кольцо	Sicherungsring	47X1,75 FST	2
0120	614-8022	Hex bolt	винт с шестигранной головкой	Sechskantschraube	M8X22 8.8-A3C	8
0121	006501380	Spring washer	пружинная шайба	Federscheibe	B8-FST-A3C	6
0122	825-1408	Hex nut	шестигранная гайка	Sechskantmutter	M8 8-A3C	2
0125	614-6012	Hex bolt	винт с шестигранной головкой	Sechskantschraube	M6X12 8.8-A3C	9
0126	006501397	Spring washer	пружинная шайба	Federscheibe	B6 FST-A3C	3
0127	825-1406	Hex nut	шестигранная гайка	Sechskantmutter	M6 8-A3C	3
0128	895-25006	Washer	шайба	Scheibe	A6,4 ST-A3C	6

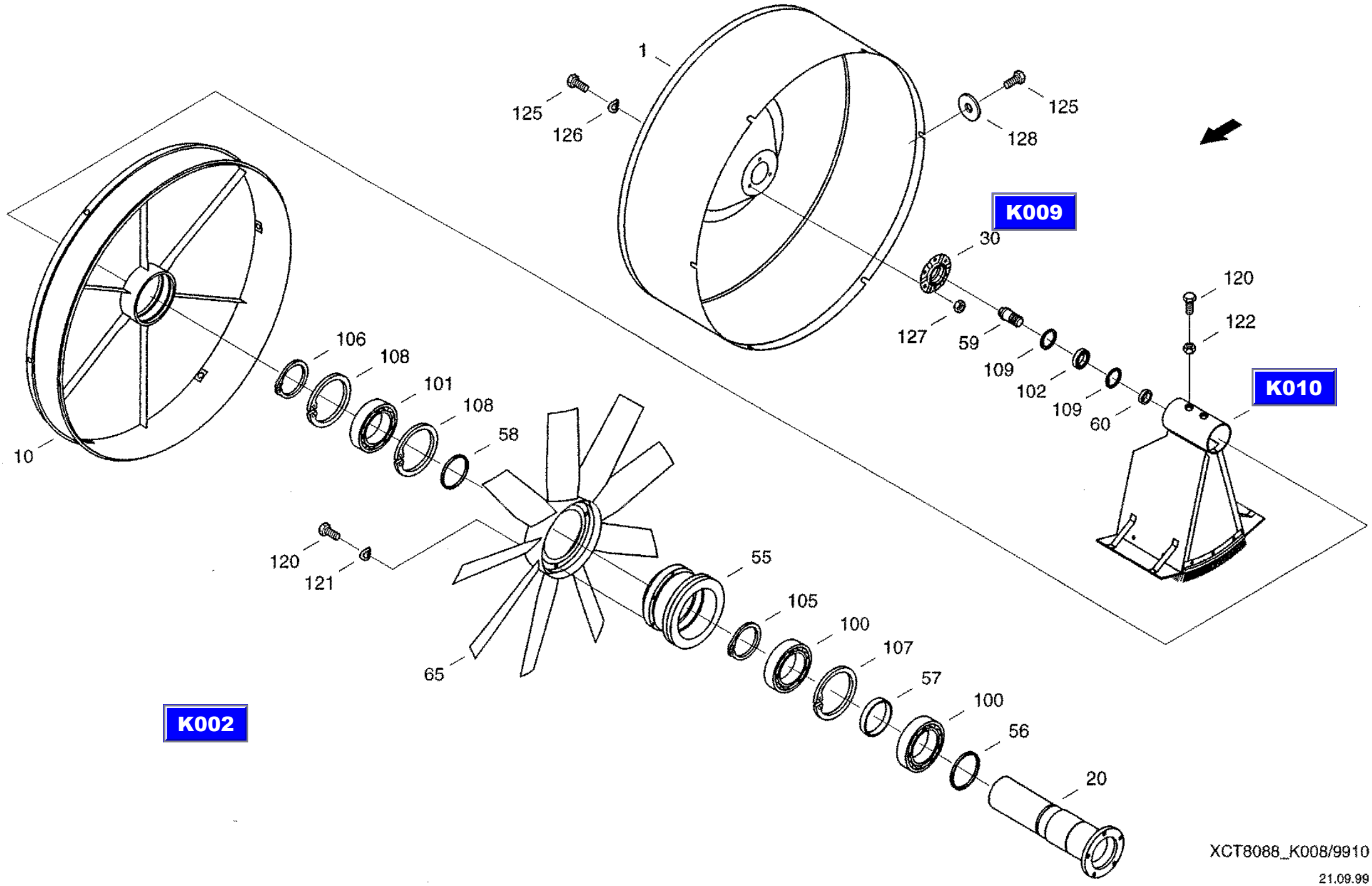
1
125
126
125
128
K009
30
127
59
109
102
109
60
120
122
K010
106
108
101
108
58
10
120
121
65
55
105
100
107
57
100
56
20
K002
XCT8088_K008/9910
21.09.99

CF-80

Bearing housing
корпус подшипника
Lagergehaeuse

K009

REF.	PART NO.	ENGLISH	РУССКИЙ	DEUTSCH	REMARK	QTY
0020	060042076	Clamping ring	стяжное кольцо	Klemmring		1

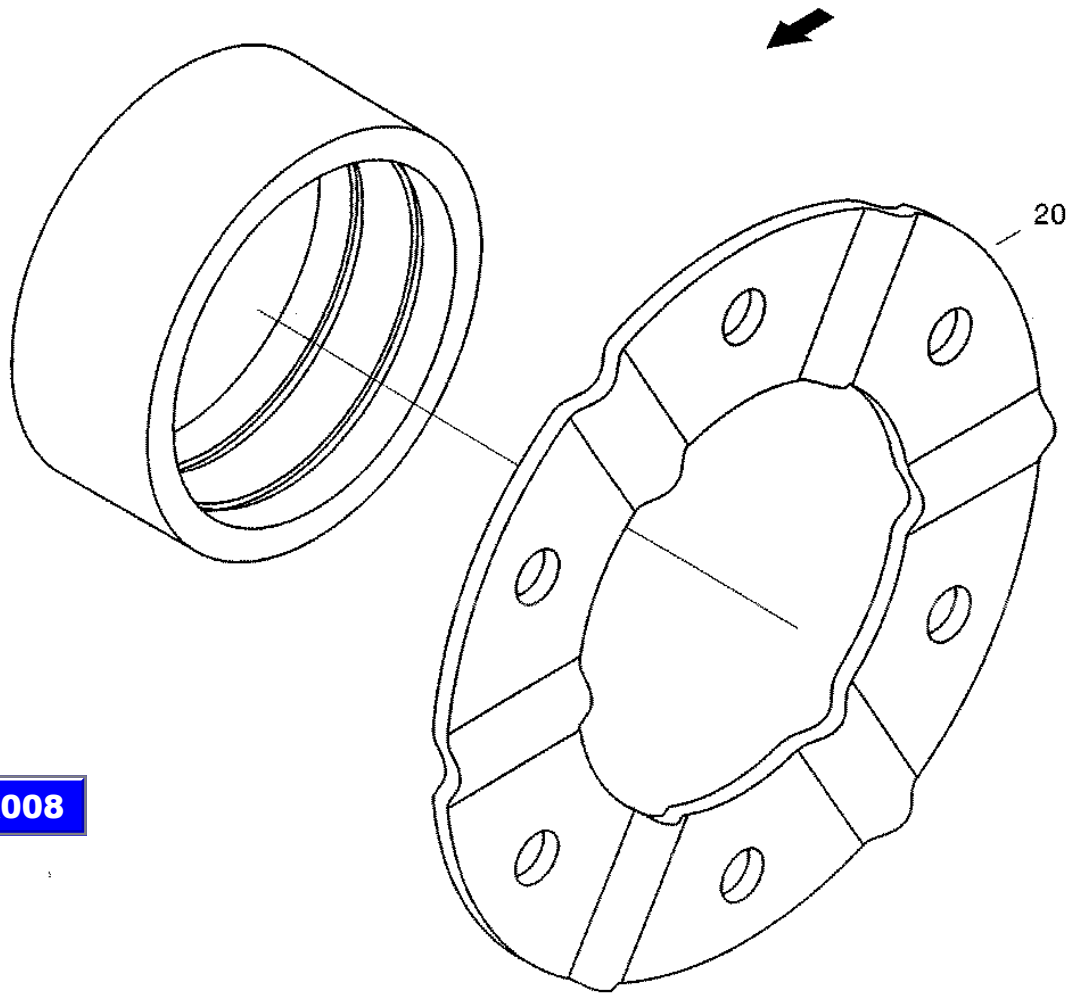

K008

XCT8088_K009/9910

20.09.99

CF-80

Spout
канал
Kanal

K010

REF.	PART NO.	ENGLISH	РУССКИЙ	DEUTSCH	REMARK	QTY
0036	060203985	Housing	корпус	Gehaeuse		1
0046	072000215	Brush	щетка	Buerste		2
0049	072000248	Brush	щетка	Buerste		2
0050	614-6010	Hexagon head bolt	винт с шестигранной головкой	Sechskantschraube	M6X10 8.8-A3C	10
0051	006501397	Spring washer	пружинная шайба	Federscheibe	B6 FST-A3C	10
0052	825-1406	Hex nut	шестигранная гайка	Sechskantmutter	M6 8-A3C	10

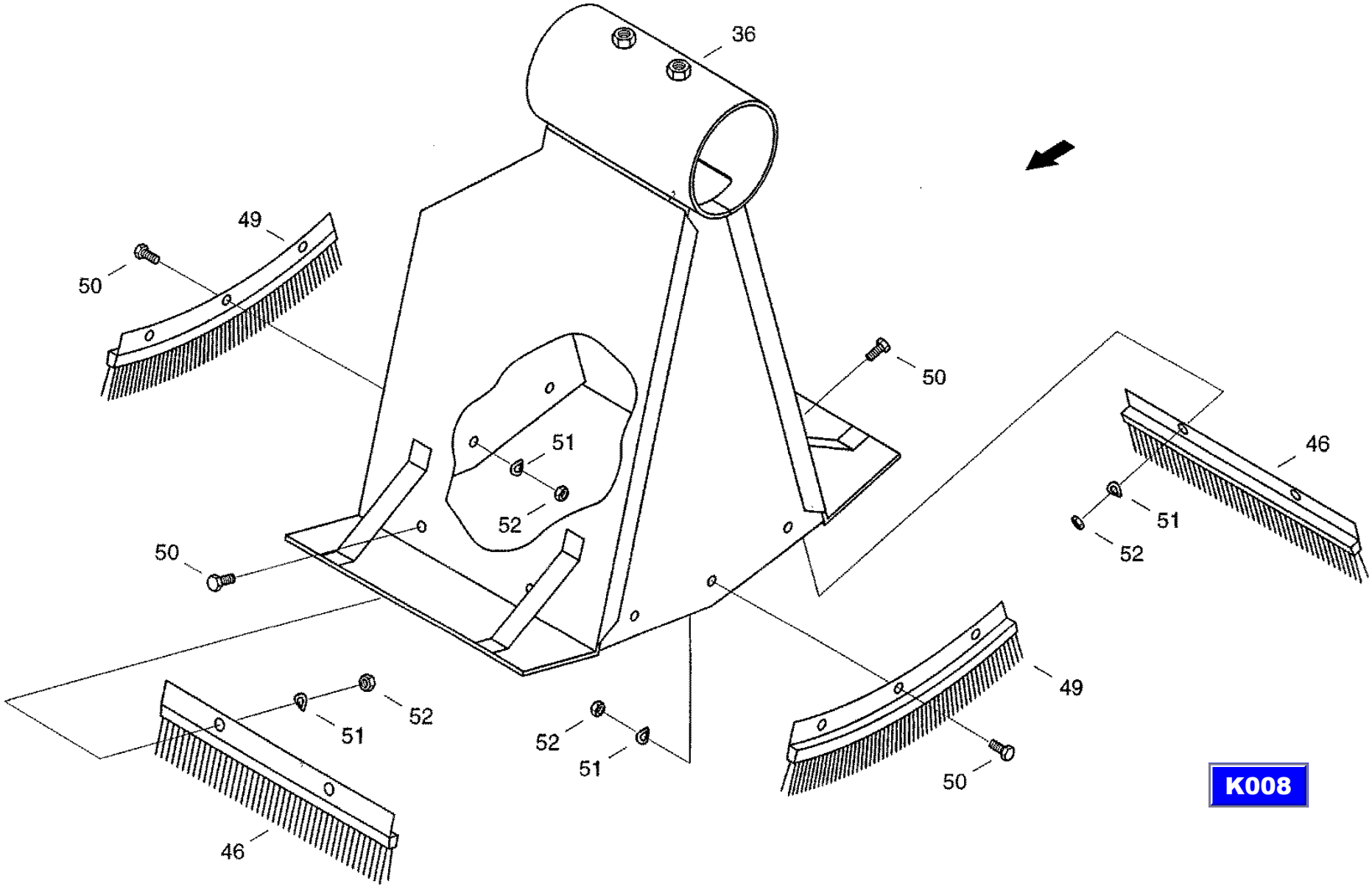

XCT8088_K010/9910

20.09.99

CF-80

Assembly
промежуточная передача
Vorgelege

K011

REF.	PART NO.	ENGLISH	РУССКИЙ	DEUTSCH	REMARK	QTY
0002	060204270	V-Belt pulley	шкив клиноременной передачи	Keilrlemenscheibe		1
0003	060180575	Washer	шайба	Scheibe		1
0005	061072634	Shaft	вал	Welle		1
0007	05304955	V-belt Pulley	шкив клиноременной передачи	Keilriemenscheibe		1
0010	003672005	Pedestal bearing	подшипниковая стойка	Stehlager		2
0015	003791140	Feather	призматическая шпонка	Passfeder	A10X8X45	1
0016	003502407	Gib-head key	шпонка с головкой	Nasenkeil	10X8X50	1
0017	003503192	Gib-head key	шпонка с головкой	Nasenkeil	6X6X32	1
0050	060162315	End washer	концевая шайба	Endscheibe	-GALZNC	1
0051	06577003	Locking washer	стопорная шайба	Sperrkantscheibe		1
0052	614-10025	Hex bolt	винт с шестигранной головкой	Sechskantschraube	M10X25 8.8-A3C	1

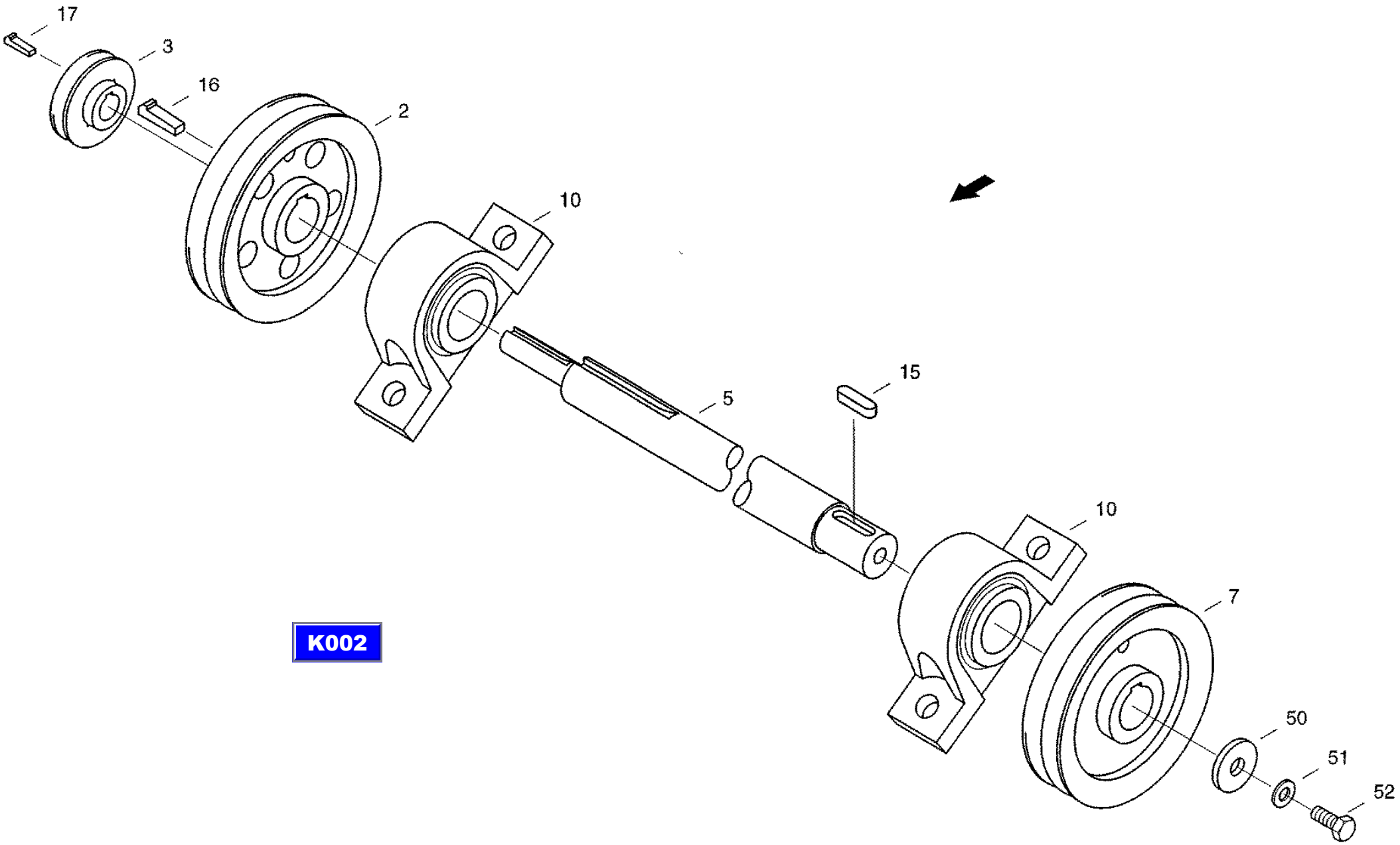
17
3
16
2
10
5
15
10
7
50
51
52
K002
XCT8088_K011/9910
22.09.99

CF-80

Tensioning device
натяжное устройство
Spanneinrichtung

K012

REF.	PART NO.	ENGLISH	РУССКИЙ	DEUTSCH	REMARK	QTY
0001	061076718	Rocker	балансир	Schwinge		1
0010	061036567	Bearing bolt	болт крышки подшипника	Lagerbolzen		1
0015	061036550	Bearing bracket	вилкообразная опора	Lagergabel		1
0020	060204430	Pulley	ролик	Rolle		1
0050	060514121	Journal bearing	подшипник скольжения	Gleitlager		2
0051	03652034	Grooved Ball Bearing	радиальный шарикоподшипник	Rillenkugetlager	6205-RS DKFL	1
0052	003652026	Grooved ball bearing	радиальный шарикоподшипник	Rillenkugellager	6205 FAG	1
0053	003500542	Cover	крышка	Deckel		1
0054	800-2162	Snap ring	стопорное кольцо	Sicherungsring	62X2 FST	1
0055	800-2152	Snap ring	стопорное кольцо	Sicherungsring	52X2 FST	1
0056	800-1125	Snap ring	стопорное кольцо	Sicherungsring	25X1,2 FST	1
0065	614-8022	Hex bolt	винт с шестигранной головкой	Sechskantschraube	M8X22 8.8-A3C	1
0066	06577028	Locking washer	стопорная шайба	Sperrkantscheibe		1
0067	825-1408	Hex nut	шестигранная гайка	Sechskantmutter	M8 8-A3C	1

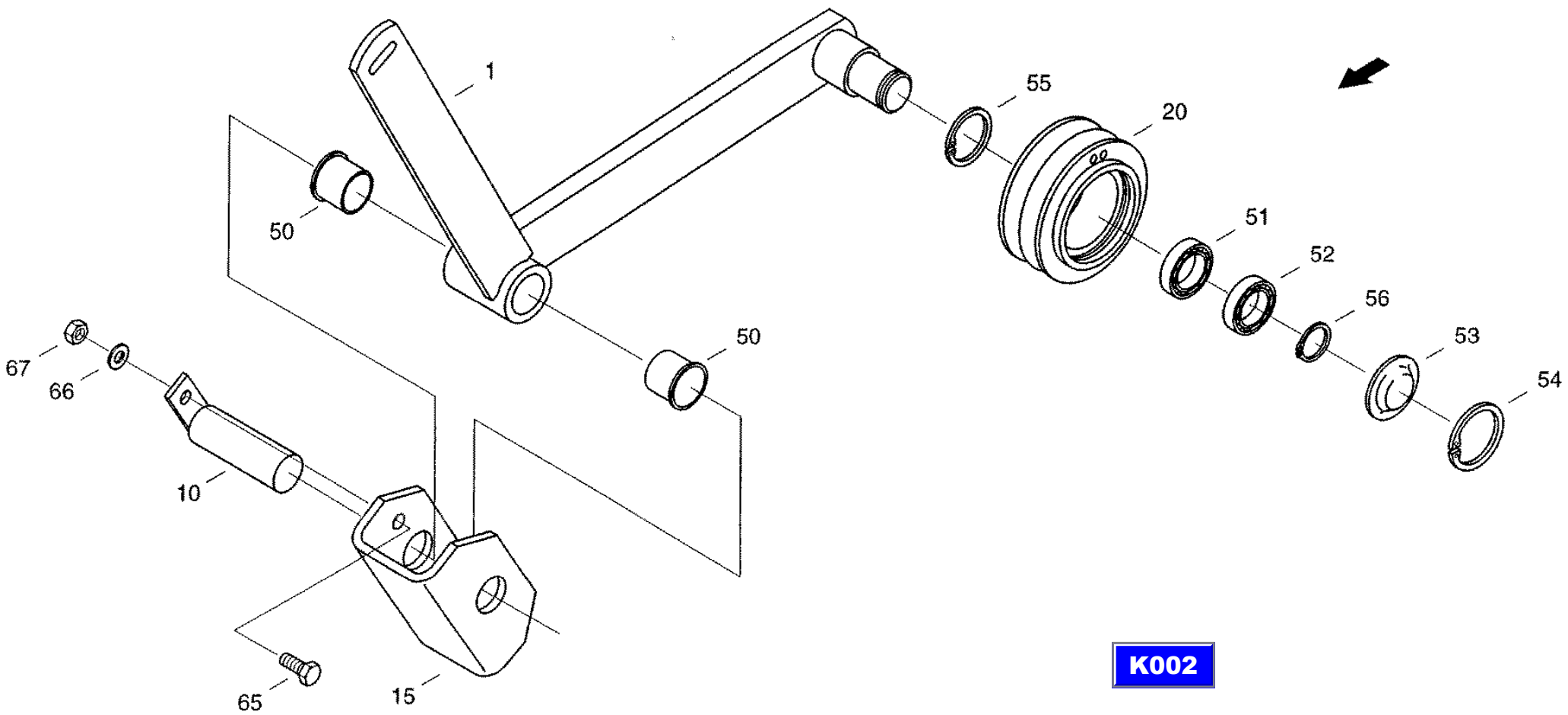

K002

XCT8088_K012/9910

22.09.99

CF-80

Electrical equipment engine-Cummins
электрооборудование двигателя Cummins
Motorelektrik-Cummins

K014

REF.	PART NO.	ENGLISH	РУССКИЙ	DEUTSCH	REMARK	QTY
0001	061071231	Wiring Harness Cummin	пучок кабелей двигателя	Kabel bau m-motor-cumm		1
0002	07070043	Cable band	ср-во для бандаж.пучков каб.	Kabel binder		20
0004	31302084	Bracket	держ. счетчика часов работы	Halter-bh-zaehler		1
0005	614-6012	Hex bolt	винт с шестигранной головкой	Sechskantschraube	M6X12 8.8-A3C	2
0006	06577036	Locking washer	стопорная шайба	Sperrkantscheibe		2
0007	825-1406	Hex nut	шестигранная гайка	Sechskantmutter	M6 8-A3C	2
0010	060503297	Transmitter	реле контр.уровня охлажд.жидк.	Kuehlwasser-niveauwa		1
0011	060506966	Temperature probe	датчик температуры	Temperaturgeber		1
0012	060509710	Pressure probe	датчик давления	Druckgeber		1
0015	895-11008	Washer	шайба	Scheibe	8,4 ST-A3C	1
0016	006501380	Spring washer	пружинная шайба	Federscheibe	B8-FST-A3C	1
0017	825-1408	Hex nut	шестигранная гайка	Sechskantmutter	M8 8-A3C	1
0018	895-11004	Washer	шайба	Scheibe	4,3 ST-A3C	1
0019	06501268	Spring Washer	пружинная шайба	Federscheibe	B4 FST-A3C	1
0020	825-1404	Hex nut	шестигранная гайка	Sechskantmutter	M4 8-A3C	1
0021	06500974	Washer	шайба	Scheibe	A6.4 140HV-A3C	1
0022	006501397	Spring washer	пружинная шайба	Federscheibe	B6 FST-A3C	1
0023	825-1406	Hex nu!	шестигранная гайка	Sechskantmutter	M6 8-A3C	1
0027	07080986	Connecting Line	соединительный провод	Verbindungsleitung		1
0028	061071248	Earth Line	провод для соед. с корпусом	Masseleitung		1
0030	060504788	Double clip	двойной зажим	Doppelschelle		3
0031	060505387	Cover plate	кожух	Deckpiatte		6
0032	06301638	Hex bolt	винт с шестигранной головкой	Sechskantschraube	M6X35 8.8-A3C	3
0033	006501397	Spring washer	пружинная шайба	Federscheibe	B6 FST-A3C	3
0034	832-46406	Hex, Nut	шестигранная гайка	Sechskantmutter	VM6 8-A3C	3
0036	07080978	Line	провод-корпус-lima	Leitung-masse-lima		1
0037	06500974	Washer	шайба	Scheibe	A6.4 140HV-A3C	1
0038	006501397	Spring washer	пружинная шайба	Federscheibe	B6 FST-A3C	1
0039	825-1406	Hex nut	шестигранная гайка	Sechskantmutter	M6 8-A3C	1
0041	060505418	Clamp body	корпус зажима	Schellenkoerper		1

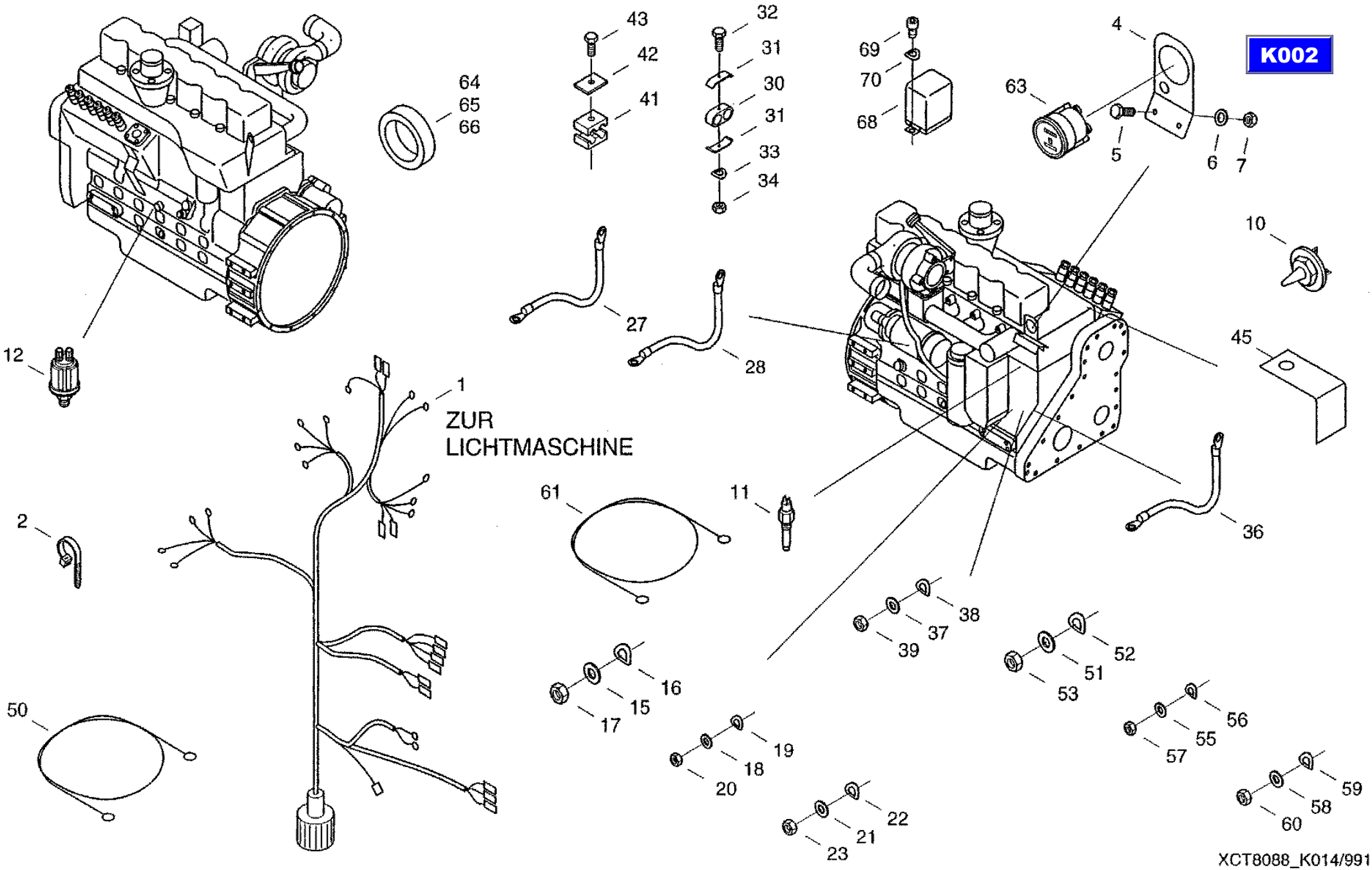
K002
ZUR
LICHTMASCHINE
1
2
4
5
6
7
10
11
12
16
15
17
18
19
20
21
22
23
27
28
32
31
30
31
33
34
36
37
38
39
42
41
43
45
50
51
52
53
55
56
57
58
59
60
61
63
64
65
66
68
69
70
XCT8088_K014/9910

CF-80

Electrical equipment engine-Cummins
электрооборудование двигателя Cummins
Motorelektrik-Cummins

K014

REF.	PART NO.	ENGLISH	РУССКИЙ	DEUTSCH	REMARK	QTY
0042	06513737	Cover Plate	кожух	Deckplatte		1
0043	060505426	External hexagon screw	винт с наружной головкой	Aussensechskantschra		1
0045	31288244	Angle	уголок	Winkel		1
0050	07078436	Electric Line	линия	Leitung		1
0051	895-11008	Washer	шайба	Scheibe	8,4 ST-A3C	1
0052	006501380	Spring washer	пружинная шайба	Federscheibe	B8-FST-A3C	1
0053	825-1408	Hex nut	шестигранная гайка	Sechskantmutter	M8 8-A3C	1
0055	895-11004	Washer	шайба	Scheibe	4,3 ST-A3C	1
0056	06501268	Spring Washer	пружинная шайба	Federscheibe	B4 FST-A3C	1
0057	825-1404	Hex nut	шестигранная гайка	Sechskantmutter	M4 8-A3C	1
0058	895-11006	Washer	шайба	Scheibe	6,4 ST-A3C	1
0059	006501397	Spring washer	пружинная шайба	Federscheibe	B6 FST-A3C	1
0060	825-1406	Hex nut	шестигранная гайка	Sechskantmutter	M6 8-A3C	1
0061	061052606	Line	провод-корпус-lima	Leitung-masse-lima		1
0063	003785167	Engine hour counter	счетчик часов работы	Bet riebsstund enzaehl		1
0064	07078813	Damping Ring	кольцо амортизатора	Daempfungsring		1
0065	07078821	Bow	скоба	Buegel		2
0066	07078838	Shim	прокладка	Beilagering		2
0068	07080994	Relay	реле	Relais		1
0069	006001305	Cheese-head screw	болт с цилиндрической головкой	Zytinderschraube	M5X8-4.8-A3C	2
0070	006501315	Spring washer	пружинная шайба	Federscheibe	B5-FST-A3C	2

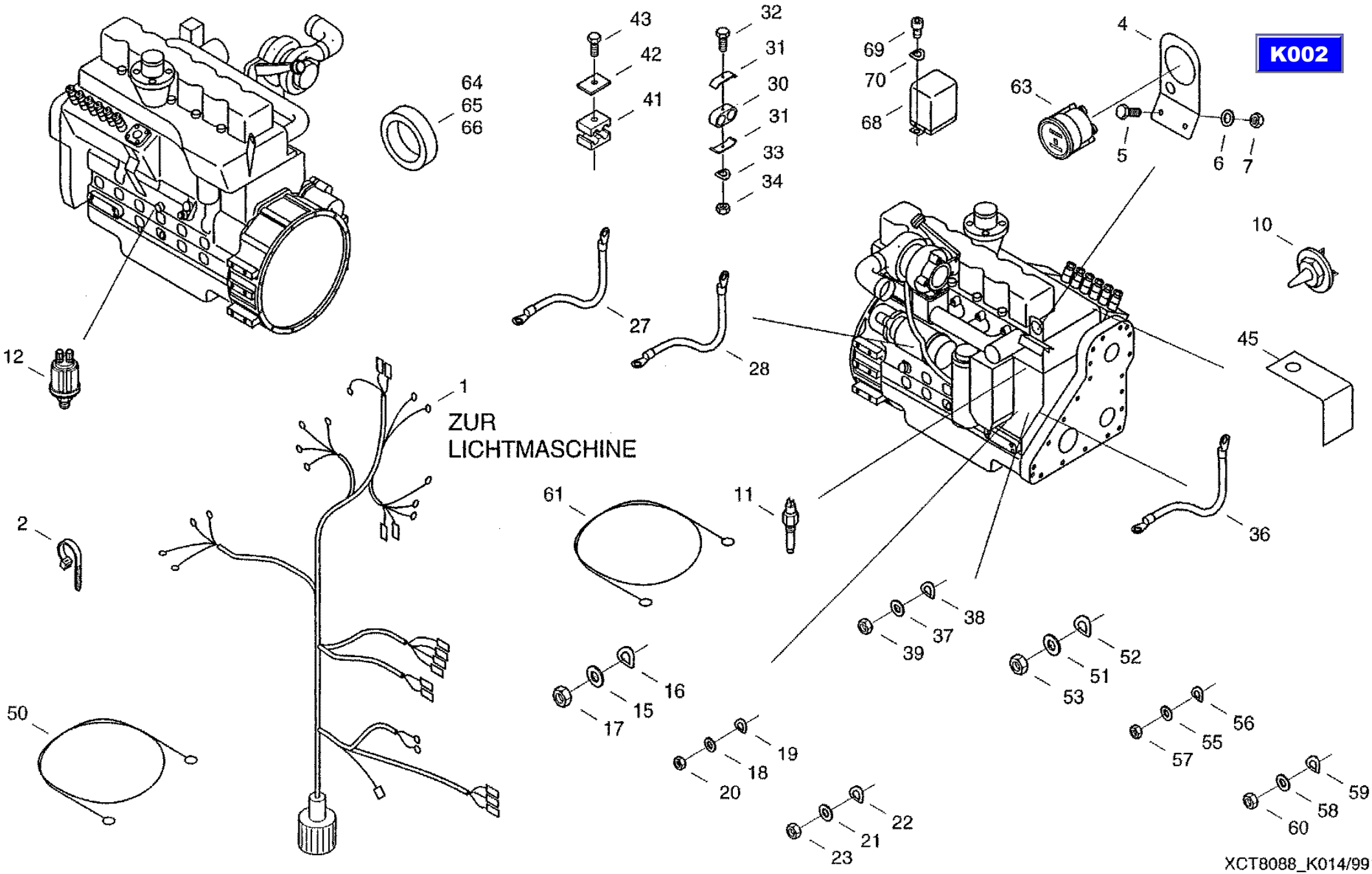
K002
ZUR
LICHTMASCHINE
1
2
4
5
6
7
10
11
12
16
15
17
18
19
20
21
22
23
27
28
32
31
30
31
33
34
36
37
38
39
41
42
43
45
50
51
52
53
55
56
57
58
59
60
61
63
64
65
66
68
69
70
XCT8088_K014/9910

CF-80

Fuel line
топливопровод
Kraftstoffleitung

K015

REF.	PART NO.	ENGLISH	РУССКИЙ	DEUTSCH	REMARK	QTY
0211	061078406	Tube	труба	Rohr		1
0213	060516357	Connection	соединительный элемент	Anschluss		1

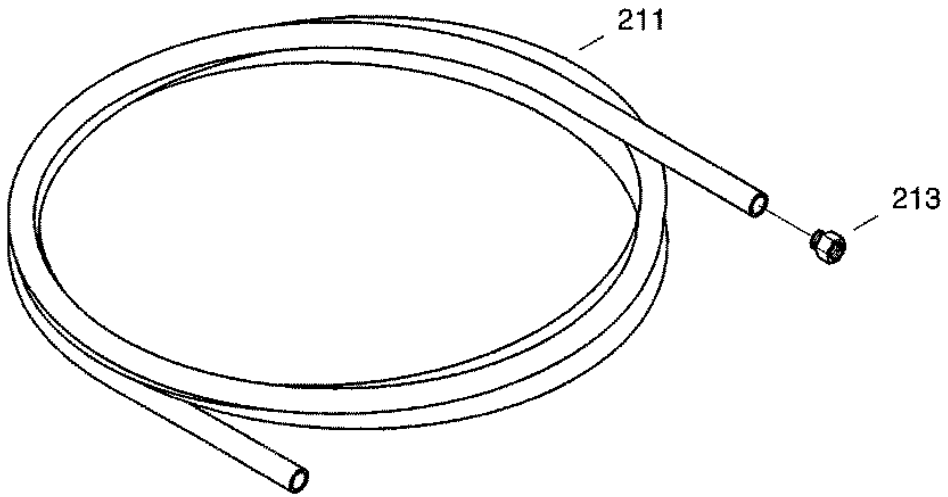

K002

XCT8088_K015/9910

06.10.99

CF-80

Fuel line
топливопровод
Kraftstoffleitung

K016

REF.	PART NO.	ENGLISH	РУССКИЙ	DEUTSCH	REMARK	QTY
0216	31286218	Tube	труба	Rohr		1
0217	060516340	Ring piece	кольцевой элемент	Ringstueck		1
0218	060516357	Connection	соединительный элемент	Anschluss		1

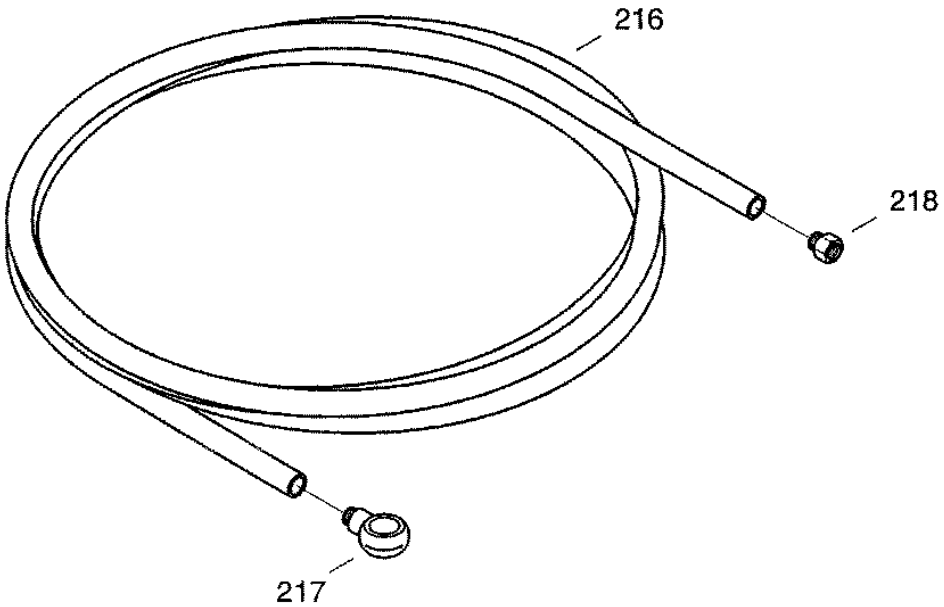

K002

XCT8088_K016/9910

06.10.99

CF-80

Engine
двигатель
Motor

K017

REF.	PART NO.	ENGLISH	РУССКИЙ	DEUTSCH	REMARK	QTY
0471	060534100	Engine	двигатель	Engine		1
0474	02057243	Engine	двигатель	Engine		1
0480	02057251	Mounting	крепление	Monting		1
0485	02057268	Connection	связь	Connection		1
0495	02059390	Connection Exhaust	выхлопная труба	Connection Exhaust		1

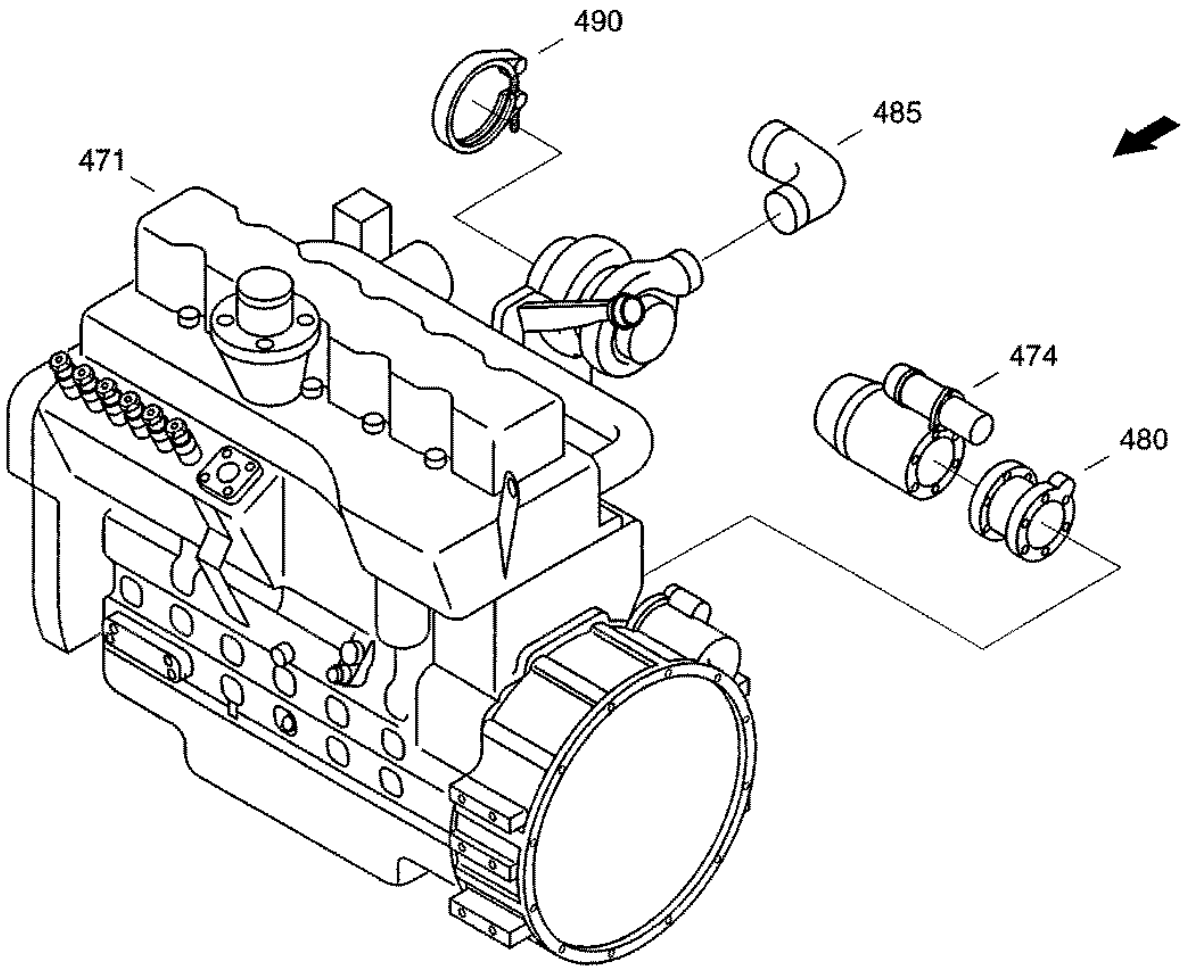

K002

XCT8088_K017/9910

23.09.99

CF-80

Air filter system
воздухоочиститель
Luftfilteranlage

K018

REF.	PART NO.	ENGLISH	РУССКИЙ	DEUTSCH	REMARK	QTY
0001	061014963	Suction head	всасывающая головка	Ansaugkopf		1
0010	061076453	Air Intake Pipe	воздухозаборная линия	Luftansaugleitung		1
0017	31289710	Deflector	делитель	Abweiser		1
0025	060180526	Nipple	адаптер	Adapter		1
0030	060533116	Dry Air Filter	воздухоочис сух.фильтр.элем.	Trockenluftfilter		1
0031	060503658	Bracket	держатель	Halter		2
0032	003792808	Maintenance switch	выключатель для обслуживания	Wartungsschalter		1
0034	31300564	Bow	скоба	Buegel		1
0037	31300548	Bow	крепежная скоба	Haltebuegel		1
0041	061015056	Ejector hose	эжекторный шланг	Ejektorschlauch		1
0042	060509124	Cable tie	ср-во для бандаж.пучков каб.	Kabelbinder		2
0044	060204166	Elbow	изогнутый переходник	Kruemmer		1
0045	061015048	Sleeve	муфта	Muffe		1
0047	060508340	Pipe clip	зажим	Halterungsschelle	G1-45X20W1-1	1
0049	006623398	Hose clip	хомутик для шланга	Schlauchschelle	AL100-120-W2-1	2
0050	060503666	Pipe clip	зажим	Halterungsschelle	G1-135X30W1-1	1
0052	060503682	Hose clip	хомутик для шланга	Schlauchschelle	AS130-150-W2-1	2
0053	06659167	Hose Clip	хомутик для шланга	Schlauchschelle	AL40-60 W2-1	2
0055	825-1412	Hex nut	шестигранная гайка	Sechskantmutter	M12 8-A3C	4
0056	06577011	Locking washer	стопорная шайба	Sperrkantscheibe		4
0075	614-6012	Hex bolt	винт с шестигранной головкой	Sechskantschraube	M6X12 8.8-A3C	1
0076	006501397	Spring washer	пружинная шайба	Federscheibe	B6 FST-A3C	3
0077	825-1406	Hex nut	шестигранная гайка	Sechskantmutter	M6 8-A3C	3
0082	614-8020	Hex bolt	винт с шестигранной головкой	Sechskantschraube	M8X20 8.8-A3C	4
0083	825-1408	Hex nut	шестигранная гайка	Sechskantmutter	M8 8-A3C	4
0084	06577028	Locking washer	стопорная шайба	Sperrkantscheibe		4

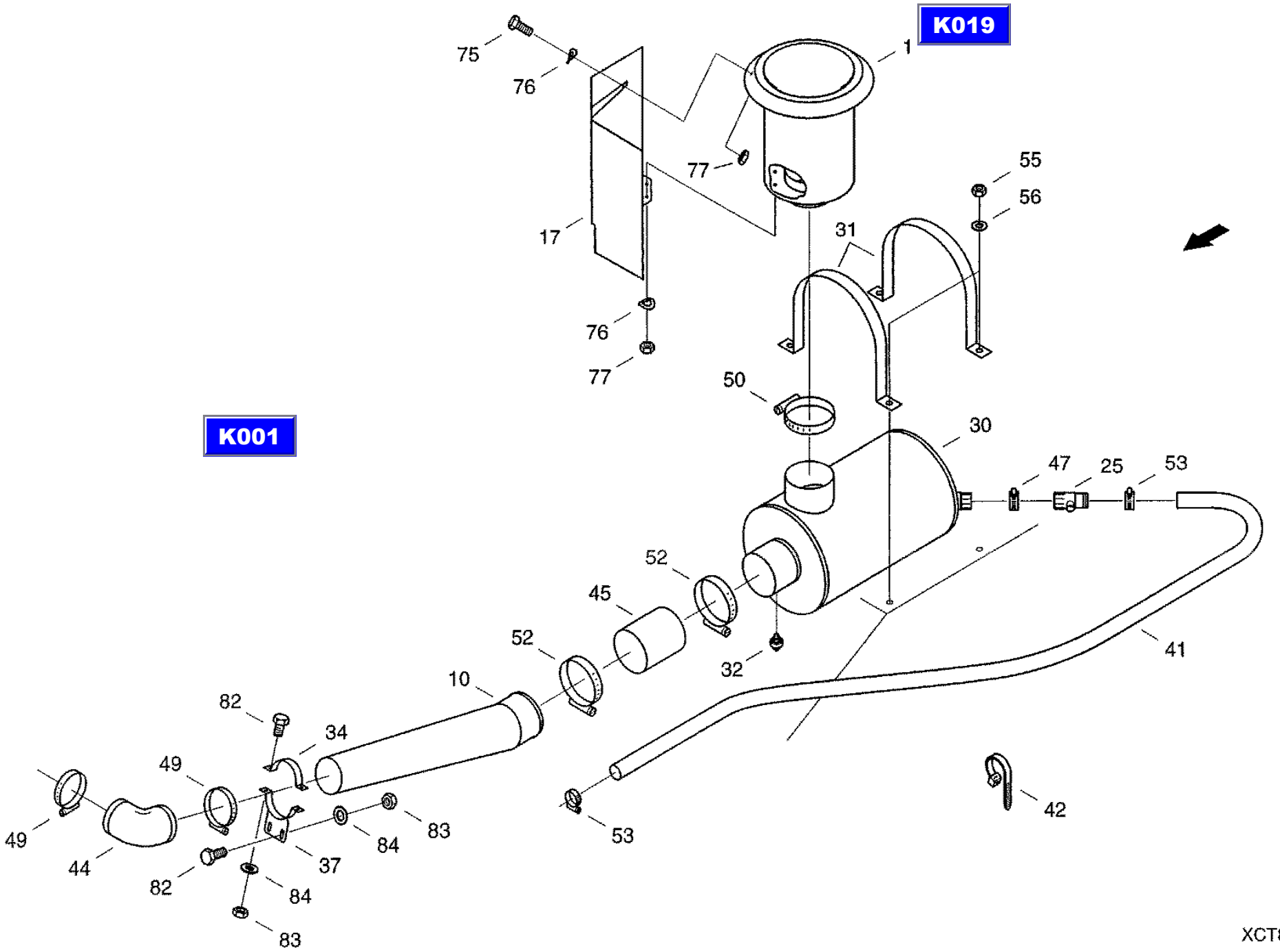

XCT8088_K018/9910

06.10.99

CF-80

Suction head
всасывающая головка
Ansaugkopf

K019

REF.	PART NO.	ENGLISH	РУССКИЙ	DEUTSCH	REMARK	QTY
0008	614-6012	Hex bolt	винт с шестигранной головкой	Sechskantschraube	M6X12 8.8-A3C	2

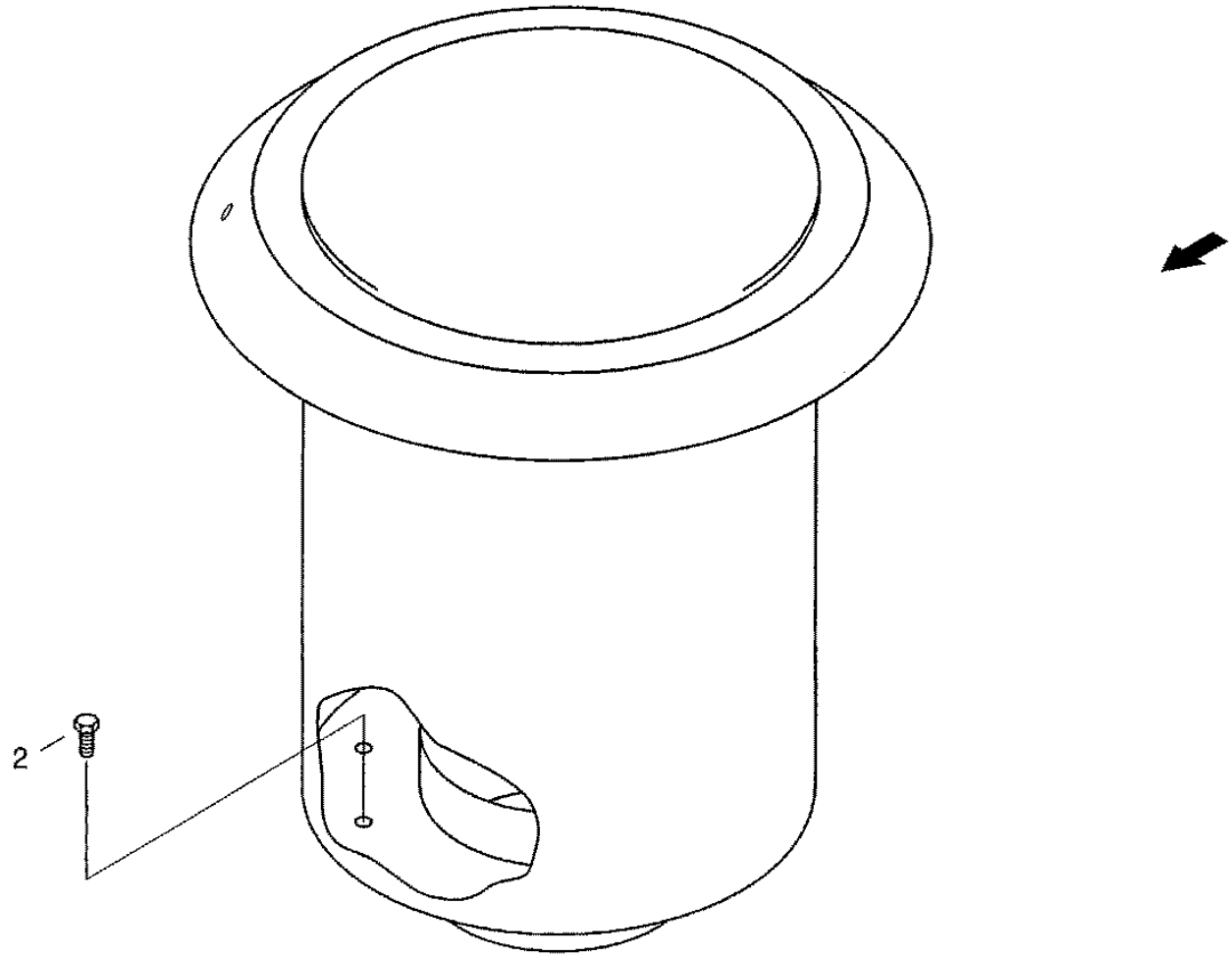

K018

XCT8088_K019/9910

29.09.99

CF-80

Exhaust system
система выпуска ОГ
Abgasanlage

K020

REF.	PART NO.	ENGLISH	РУССКИЙ	DEUTSCH	REMARK	QTY
0205	31303077	Exhaust Silencer	глушитель	Schalldaempfer		1
0262	003792174	Ring	R-кольцо	R-ring	95X3	1
0263	060517727	Ring	R-кольцо	R-ring	105X3	1
0265	733-6340	Splint pin	шплинт	Splint	6,3X40 ST-A3C	1
0267	825-1410	Hex nut	шестигранная гайка	Sechskantmutter	M10 8-A3C	4
0271	06577003	Locking washer	стопорная шайба	Sperrkantscheibe		4
0275	614-10025	Hex bolt	винт с шестигранной головкой	Sechsk antschraube	M10X25 8.8-A3C	4
0280	31303132	Connecting Pipe	соединительная труба	Verbindungsrohr		1
0285	072019266	Cover	крышка	Verschlussdeckel		1

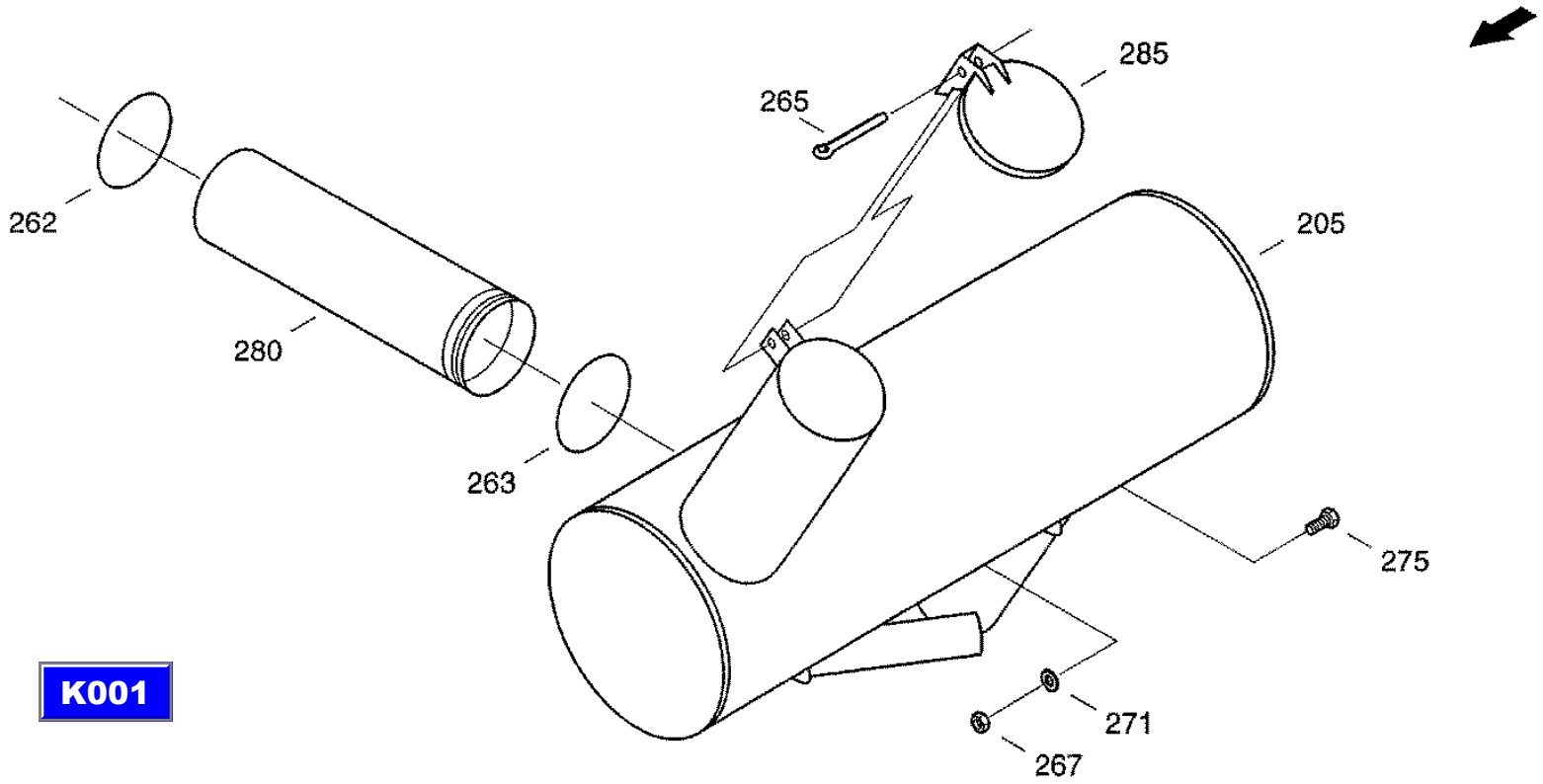

K001

XCT8088_K020/9910

07.10.99

CF-80

Fuel line
топливопровод
Kraftstoffleitung

K021

REF.	PART NO.	ENGLISH	РУССКИЙ	DEUTSCH	REMARK	QTY
0071	072018788	Tube	труба	Rohr		1
0072	060516340	Ring piece	кольцевой элемент	Ringstueck		1
0073	060516357	Connection	соединительный элемент	Anschluss		1

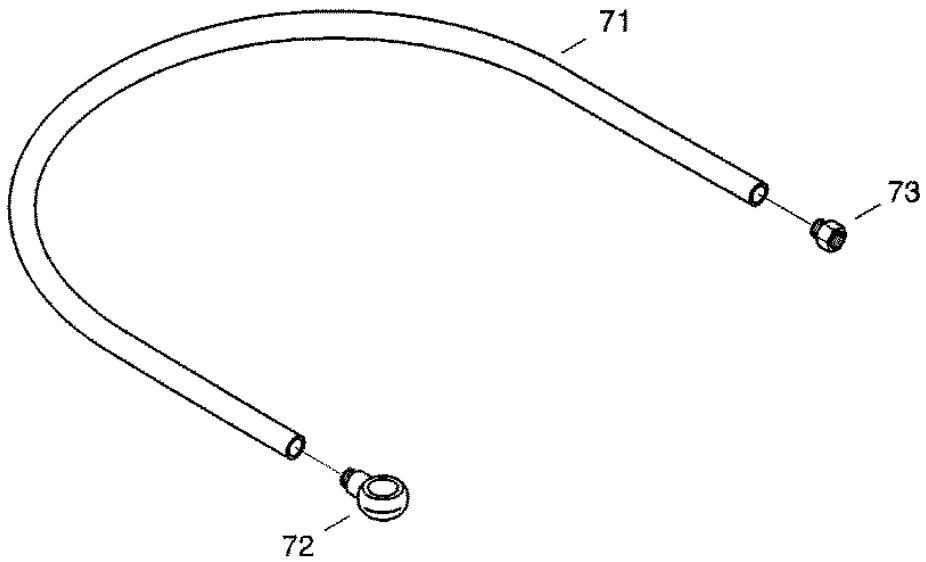

K001

XCT8088_K021/9910

06.10.99

CF-80

Drain hose
сливой шланг
Ablassschlauch

K022

REF.	PART NO.	ENGLISH	РУССКИЙ	DEUTSCH	REMARK	QTY
0168	060040218	Pipe plug	затвор	Rohrverschluss		1
0172	31290095	Hose	шланг	Schlauch		1
0173	003785118	Hose clip	хомутик для шланга	Schlauchschelle	AL23-35-W2-1	2
0174	006103351	Locking screw	резьбовая пробка	Verschtussschraube	AM16X1.5-5.8-A3C	1
0175	004100254	Sealing ring	уплотнительное кольцо	Dichtring	A16X20-AL	1

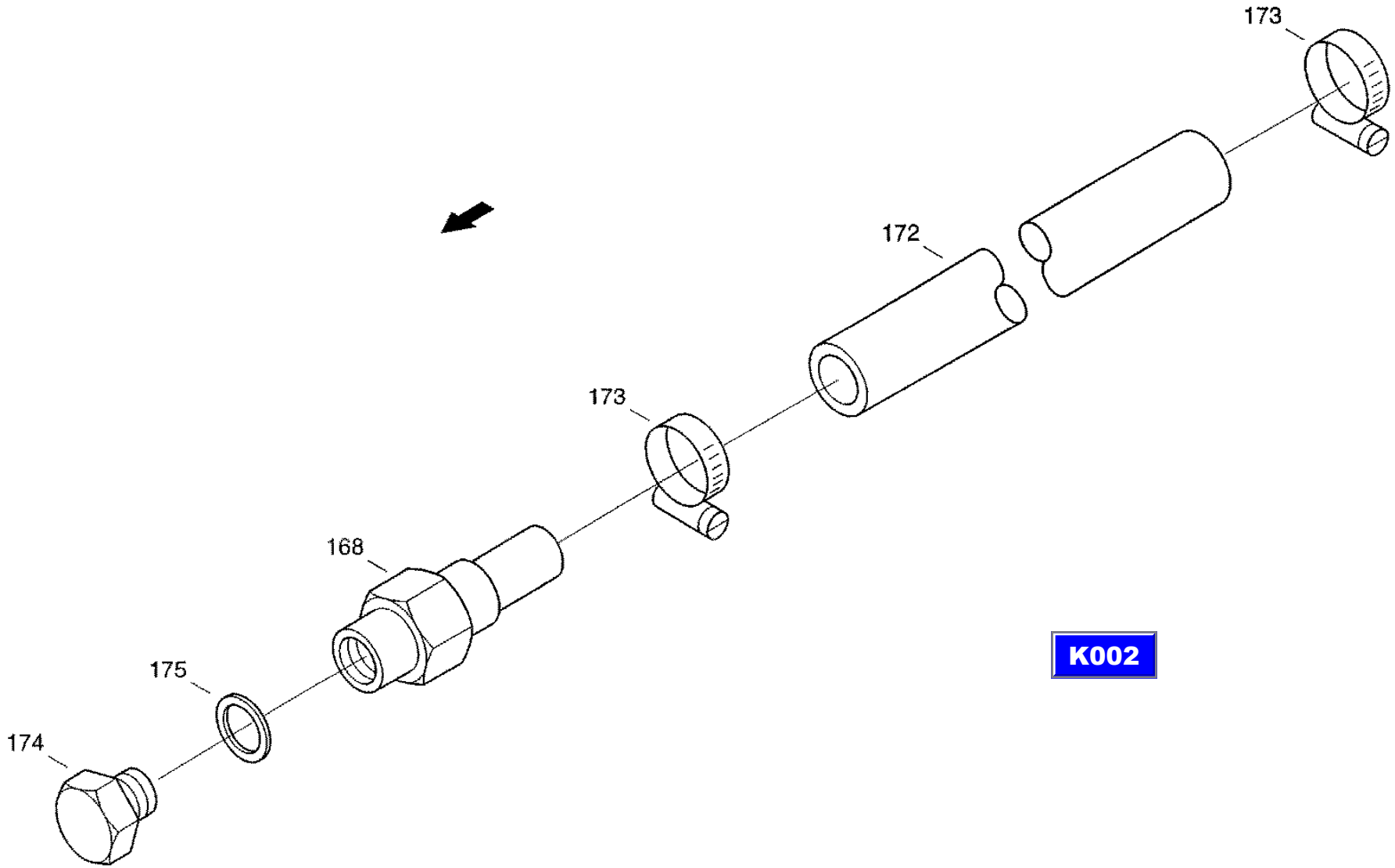

XCT8088_K022/9910

29.09.99

CF-80

Tensioning device
натяжное устройство
Spanneinrichtung

K023

REF.	PART NO.	ENGLISH	РУССКИЙ	DEUTSCH	REMARK	QTY
0001	060204422	Rocker	балансир	Schwinge		1
0010	061036567	Bearing bolt	болт крышки подшипника	Lagerbolzen		1
0015	061036550	Bearing bracket	вилкообразная опора	Lagergabel		1
0020	060204430	Pulley	ролик	Rolle		1
0050	060514121	Journal bearing	подшипник скольжения	Gleitlager		2
0051	03652034	Grooved Ball Bearing	радиальный шарикоподшипник	Rillenkugellager	6205-RS DKFL	1
0052	003652026	Grooved ball bearing	радиальный шарикоподшипник	Rillenkugellager	6205 FAG	1
0053	003500542	Cover	крышка	Deckel		1
0054	800-2162	Snap ring	стопорное кольцо	Slcherungsring	62X2 FST	1
0055	800-2152	Snap ring	стопорное кольцо	Sicherungsring	52X2 FST	1
0056	800-1125	Snap ring	стопорное кольцо	Sicherungsring	25X1,2 FST	1
0065	614-8022	Hex bolt	винт с шестигранной головкой	Sechskantschraube	M8X22 8.8-A3C	1
0066	06577028	Locking washer	стопорная шайба	Sperrkantscheibe		1
0067	825-1408	Hex nut	шестигранная гайка	Sechskantmutter	M8 8-A3C	1

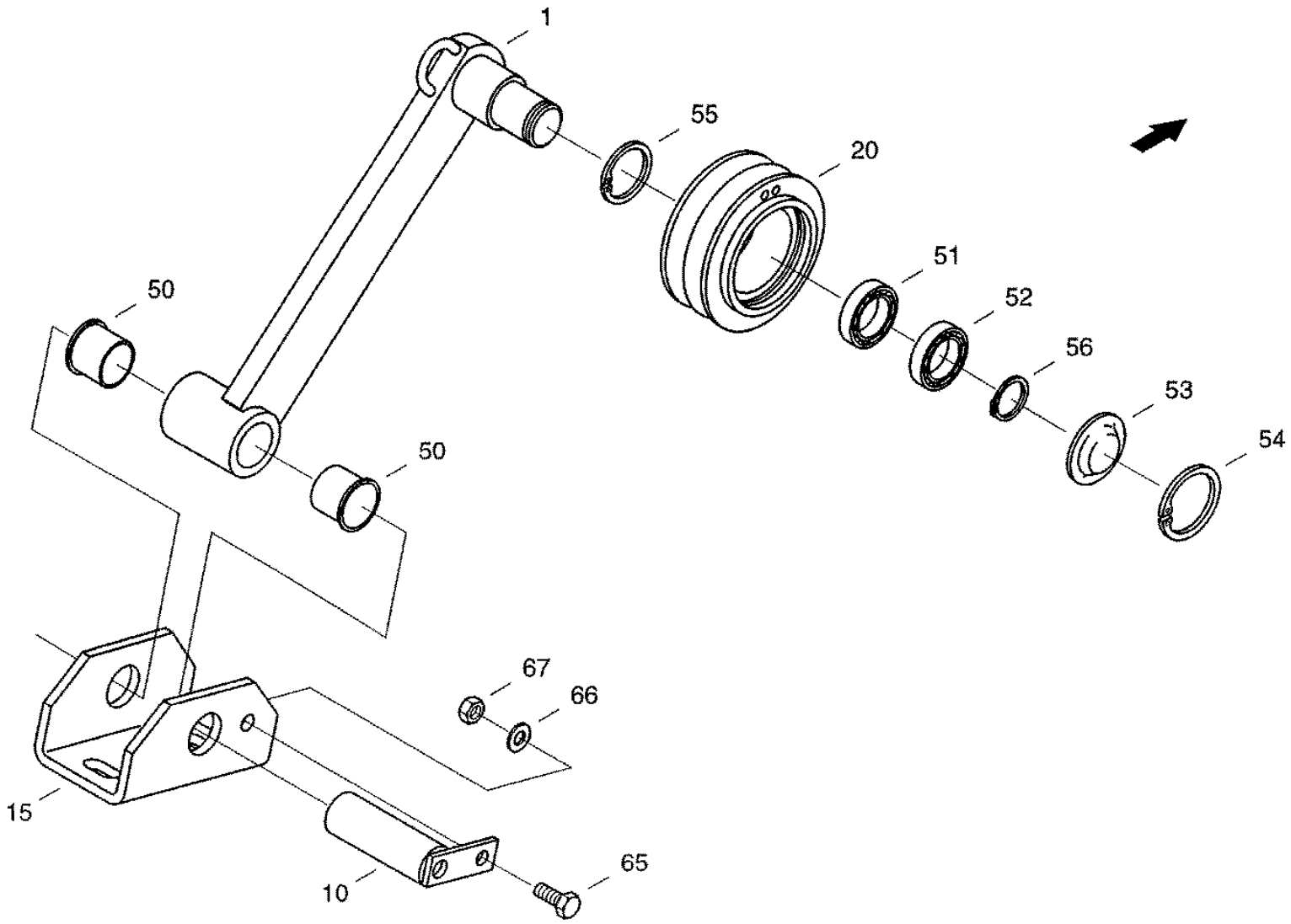

K003

XCT8088_K023/9910

15.09.99

AIR CLEANER
ВОЗДУШНЫЙ ФИЛЬТР
LUFTFILTER

REF	PART NO.	ENGLISH	РУССКИЙ	DEUTSCH	REMARK	QTY
		6TAA-830 Emissions Certified Engine **Контроль отходящих газов согласно 6TAA-830** **ASU-geprueft nach 6TAA-830**				
	275283A2	Air Cleaner Assy	Возд. фильтр в сборе	Luftfilter Kplt		1
		Consists Of / Состоящий из / Bestehend aus: 1 - 11				1
1	243998A3	Body	Корпус	Korper		1
		Includes / Включая / Mit / Con : 2 - 7				
2	249788 A1	Valve, Check	Обратный клапан	Ventil, Ruckschlag		1
3	259988A1	Cover	Крышка	Abdeckung		1
4	214-3264	Clamp	Зажим	Kragenschelle	3-1/4-4-1/8	1
5	243968A1	Filter, Air	Возд. фильтр	Luftfilter		1
		Primary / Основной цвет / Grundfarbe				
6	243969A1	Filter, Air	Возд. фильтр	Luftfilter		1
		Secondary / Вторичный / Sekundar				
7	D36264	Adapter	Адаптер	Adapter		1
9	214-31160	Clamp	Зажим	Kragenschelle	9-1/4-10-1/8	1
10	275332A1	Precleaner	Грубый отделитель	Vorabscheider		1
11	279492A1	Switch	Выключатель	Schalter		1
		Air Restriction / Загрязнение воздуха / Luftverschmutzung				
		Air Induction System / Воздухозасасывающая система / Luftansaugsystem				
15	259350A1	Hose	Шланг	Schlauch		1
16	214-3280	Clamp	Зажим	Kragenschelle	4-1/4-5-1/8	1
17	214-32112	Clamp	Зажим	Kragenschelle	6-1/4-7-1/8	1
18	409-7632	Bolt, Range	Фланцевый болт	Flanschbolzen	3/8x2	4
19	231 -5346	Nut, Flange	Фланцевая гайка	Flanschmutter	3/8	4
20	258967A1	Bracket	Крепление	Halter		2
21	214-3240	Clamp	Зажим	Kragenschelle	1-3/4-2-5/8	2
22	245976A1	Valve, Check	Обратный клапан	Ventil, Ruckschlag		1
23	409-7512	Bolt, Flange	Фланцевый болт	Flanschbolzen	5/16x3/4	6
24	231-5145	Nut, Range	Фланцевая гайка	Flanschmutter	5/16	6
26	254670A1	Hose	Шланг	Schlauch	375 mm (14-3/4in)	1
		Precleaner to Check Valve /Между грубым отделителем и обратным клапаном				
		Zwischen Vorabscheider und Rueckschiagventil				

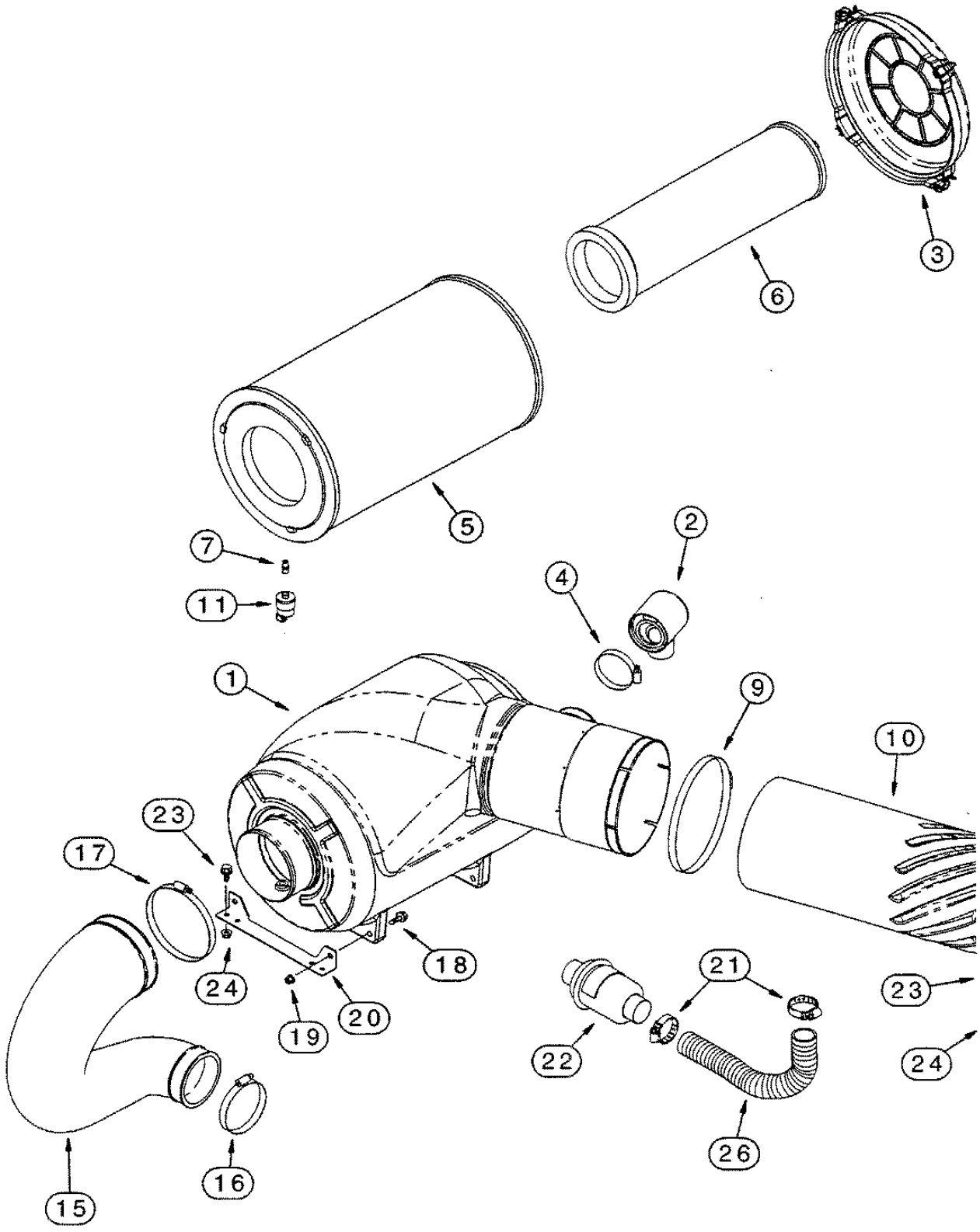
3
6
5
7
11
2
4
1
9
10
23
17
24
19
20
18
21
22
23
24
26
16
15

FRONT GEAR COVER
КРЫШКА РЕДУКТОРА, СПЕРЕДИ
GETRIEBEDECKEL, VORNE

REF	PART NO.	ENGLISH	РУССКИЙ	DEUTSCH	REMARK	QTY
		6TAA-830 Emissions Certified Engine **Контроль отходящих газов согласно 6TAA-830** **ASU-geprueft nach 6TAA-830**				
1	J926838	Cover	Крышка	Abdeckung		1
2	NSS	Seal	Уплотнение	Dichtung		1
		Order /Заказ / Bestelle : A77790, A77808				
		See Below / См. ниже / siehe unten : REF 21, 26				
3	J823494	Sealant	Уплотн. материал	Dichtmaterial	3 oz	1
		Not Illustrated /Нему изображения / Nlch Abgebildet				
4	J929555	Housing	Картер	Gehause		1
5	J929253	Gasket, Housing	Уплотнение, картер	Dichtung, Gehause		1
6	J926863	Bolt, Range	Фланцевый болт	Flanschbolzen	M8 x 50	6
7	J924962	Bolt, Flange	Фланцевый болт	Flanschbolzen	M8 x 16	17
8	J926846	Bolt, Flange	Фланцевый болт	Flanschbolzen	M8 x 20	5
8A	854-12050	Bolt, Flange	Фланцевый болт	Flanschbolzen	M12x50	4
9	J900257	Pin	Болт	Bolzen	16 mm	2
10	J903463	Cover	Крышка	Abdeckung		1
11	J903475	Seal	Уплотнение	Dichtung		1
12	J914868	Plate	Пластина	Platte		1
13	J931608	Gasket, Housing	Уплотнение,картер	Dichtung, Gehause		1
14	854-12025	Bolt	Болт	Schraubenbolzen	M12x25;10,9	2
15	J919683	Housing	Картер	Gehause		1
16	J915772	Ring	Кольцо	Ring		1
17	J907998	Screw	Винт	Schraube	M5x17	2
18	J903924	Pin	Болт	Bolzen		1
19	J913994	O-Ring	Кольцо кругл, сечения	O-Ring		1
20	100-2587	Ring	Кольцо	Ring		1
21	A77790	Package, Seals	Комплект уплотнений	Dichtungssatz		1
		Crankshaft / Коленчатый вал / Kurbelwelle				
		Front / Спереди / Vom				
		Consists Of / Состоящий из / Bestehend Aus : 22 - 25				
22	NSS	Seal	Уплотнение	Dichtung		1
23	NSS	Tool	Инструмент	Werkzeug		1
24	NSS	Tool	Инструмент	Werkzeug		1
25	J918113	Shield	Защитн. щиток	Schutzschild		1
26	A77808	Kit, Sleeve	Комплект втулок	Buchsensatz		1
		Crankshaft / Коленчатый вал / Kurbelwelle				
		Front / Спереди / Vom				
		Consists Of / Состоящий из/ Bestehend Aus: 27 - 30				
27	NSS	Sleeve	Втулка	Buchse		1
28	NSS	Tool	Инструмент	Werkzeug		1
29	NSS	Seal	Уплотнение	Dichtung		1
30	J924987	Shield	Защитн. щиток	Schutzschild		1

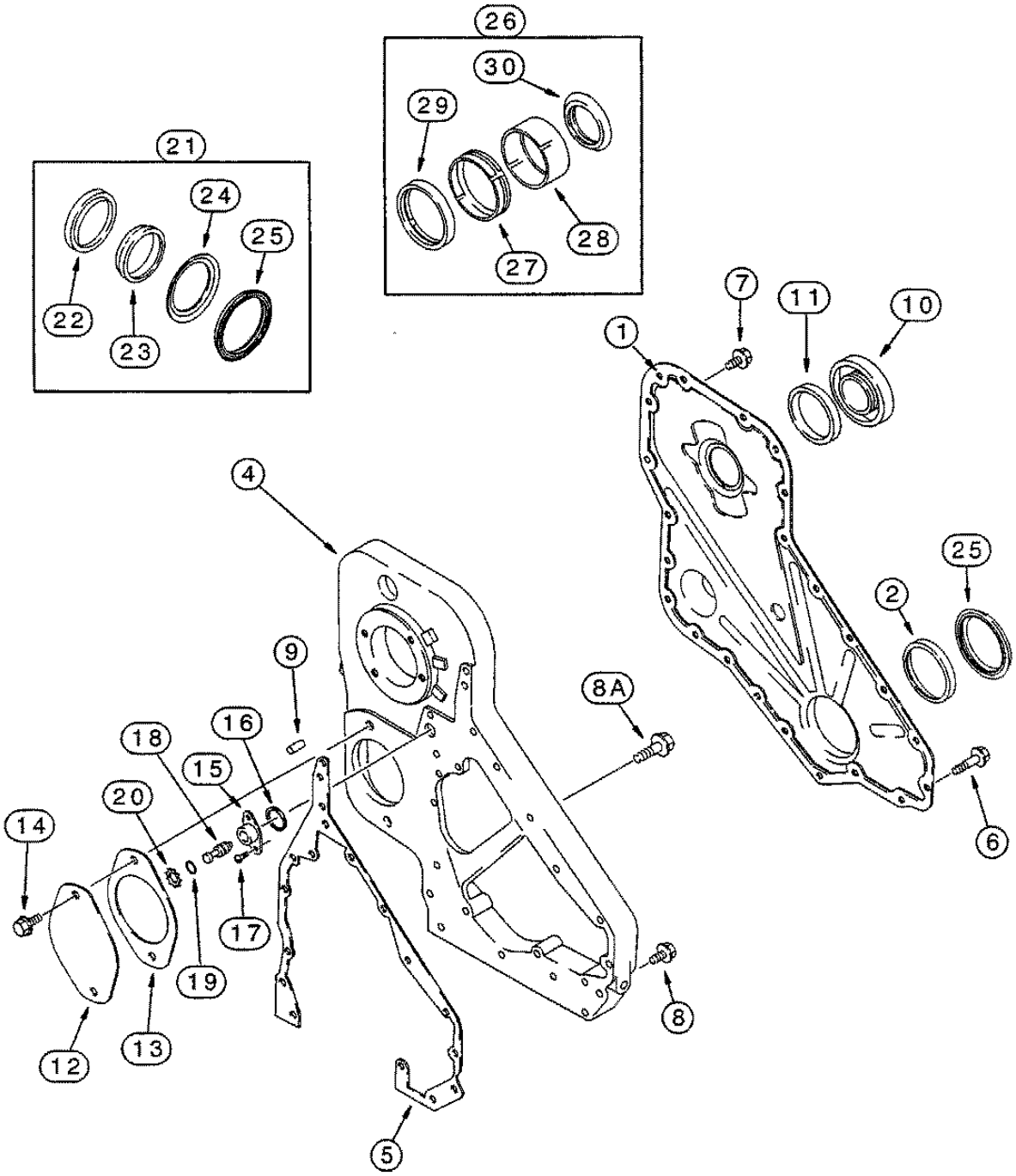
26
30
29
28
27
21
24
25
22
23
7
11
10
1
4
25
2
9
8A
18
16
15
20
14
17
19
13
12
8
5
6

MANIFOLDS
ТРУБОПРОВОДЫ
ROHRLEITUNGEN

REF	PART NO.	ENGLISH	РУССКИЙ	DEUTSCH	REMARK	QTY
		6TAA-830 Emissions Certified Engine **Контроль отходящих газов согласно 6TAA-830** **ASU-geprueft nach 6TAA-830**				
		Exhaust / Выпуск / Auslass / Scarico				
1	J932180	Manifold	Коллектор	Krummer		1
2	J932063	Gasket, Manifold	Уплотнение, распред.	Dichtung, Verteller		6
3	J929537	Bolt	Болт	Schraubenbolzen		12
4	J914708	Plate	Пластина	Plane		12
		Intake / Впуск / Einlass / Aspirazione				
5	J926044	Cover	Крышка	Abdeckung		1
6	J914311	Gasket, Manifold	Уплотнение,распред.	Dichtung, Verteller		1
7	844-8030	Bolt Range	Фланцевый болт	Flanschbolzen	M8 x 30	18
8	A77429	Plug	Пробка	Stopfen	1/2PT	1

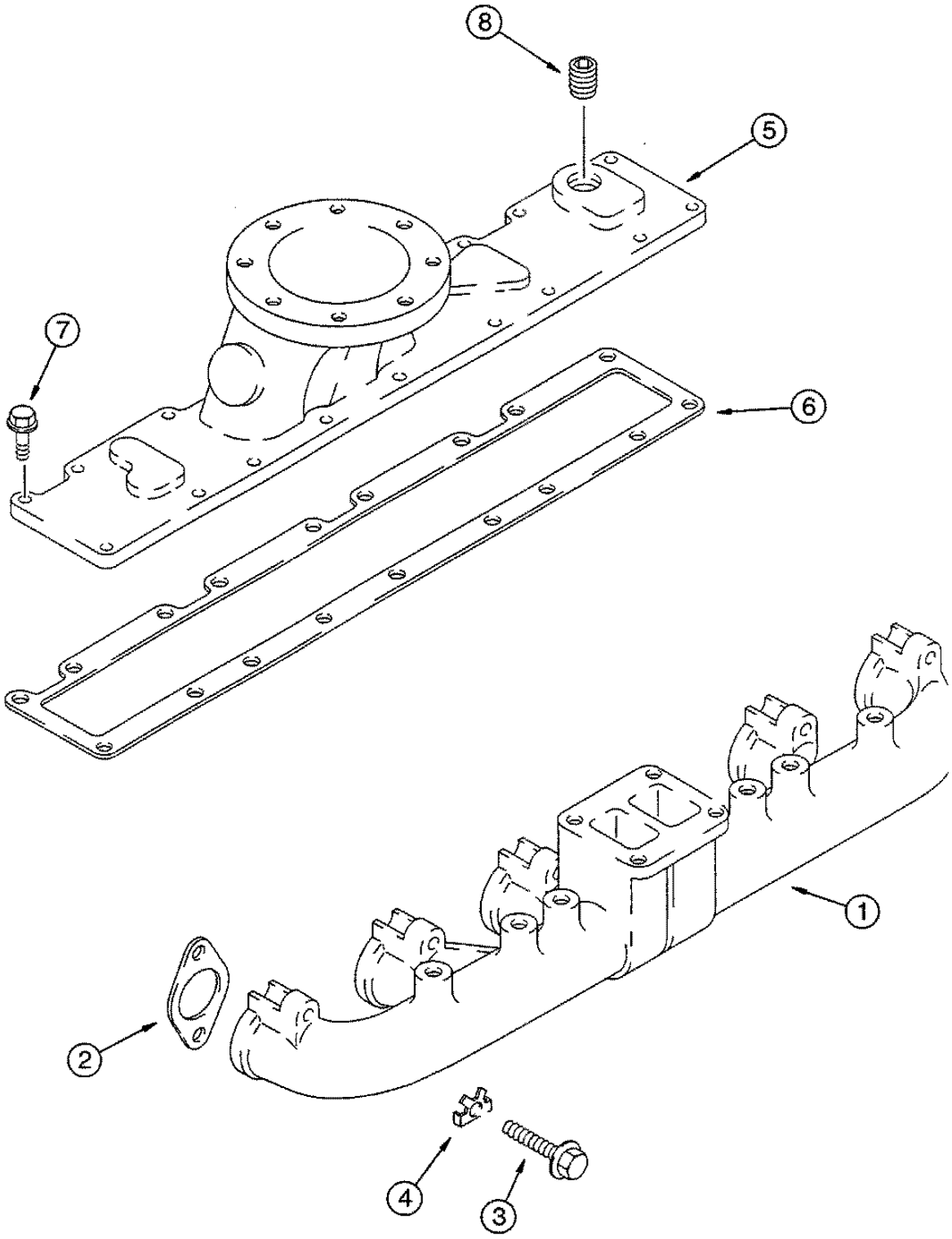
8
5
7
6
1
2
4
3

TURBOCHARGER SYSTEM
СИСТЕМА ТУРБОНАГНЕТАТЕЛЯ
TURBOLADERSYSTEM

REF	PART NO.	ENGLISH	РУССКИЙ	DEUTSCH	REMARK	QTY
		6TAA-830 Emissions Certified Engine **Контроль отходящих газов согласно 6TAA-830** **ASU-geprueft nach 6TAA-830**				
1	NSS	Turbocharger	Турбонагнетатель	Turbolader		1
		See Page(s) / См. стр. / Siehe Seite (n): K037, REF 1-22; 2-33, REF 1-12				
2	J911941	Gasket, Mounting	Монтажн. уплотнение	Dichtungsteil		1
3	J818823	Stud	Шпилька	Stehbolzen		4
4	J818824	Nut, Range	Фланцевая гайка	Flanschmutter	M10	4
6	J819378	Gasket, Mounting	Монтажн. уплотнение	Dichtungsteil		11
		No Longer Used / Больше не используется / Nicht Mehr verwendet				
		Order / Заказ / Bestelle : J942725				
6	J942725	Gasket, Mounting	Монтажн.уплотнение	Dichtungsteil		11
		Replaces / Заменен / Ersetzt : J819378				
7	844-8020	Bolt, Flange	Фланцевый болт	Flanschbolzen	M8 x 20	2
8	J932180	Manifold	Колено	Krummer		1
9	J928629	Tube	Трубопровод	Rohrleitung		1
		Includes / Включая / Mit : 10				
10	238-7115	O-Ring	Кольцо кругл, сечения	O-Ring	11/16 ID x 3/32	2
11	J926044	Cover	Крышка	Abdeckung		1
15	J918562	Hose	Шланг	Schlauch	538mm (21 -1/4 in)	1
16	J919687	Adapter	Адаптер	Adapter		2
		Includes /Включая /Mit: 17				
17	238-5013	O-Ring	Кольцо кругл, сечения	O-Ring	7/16 ID x 1/16	1
18	222-993	Seal, Copper	Уплотнение, медь	Dichtung, Kupfer	3/8 OD	2

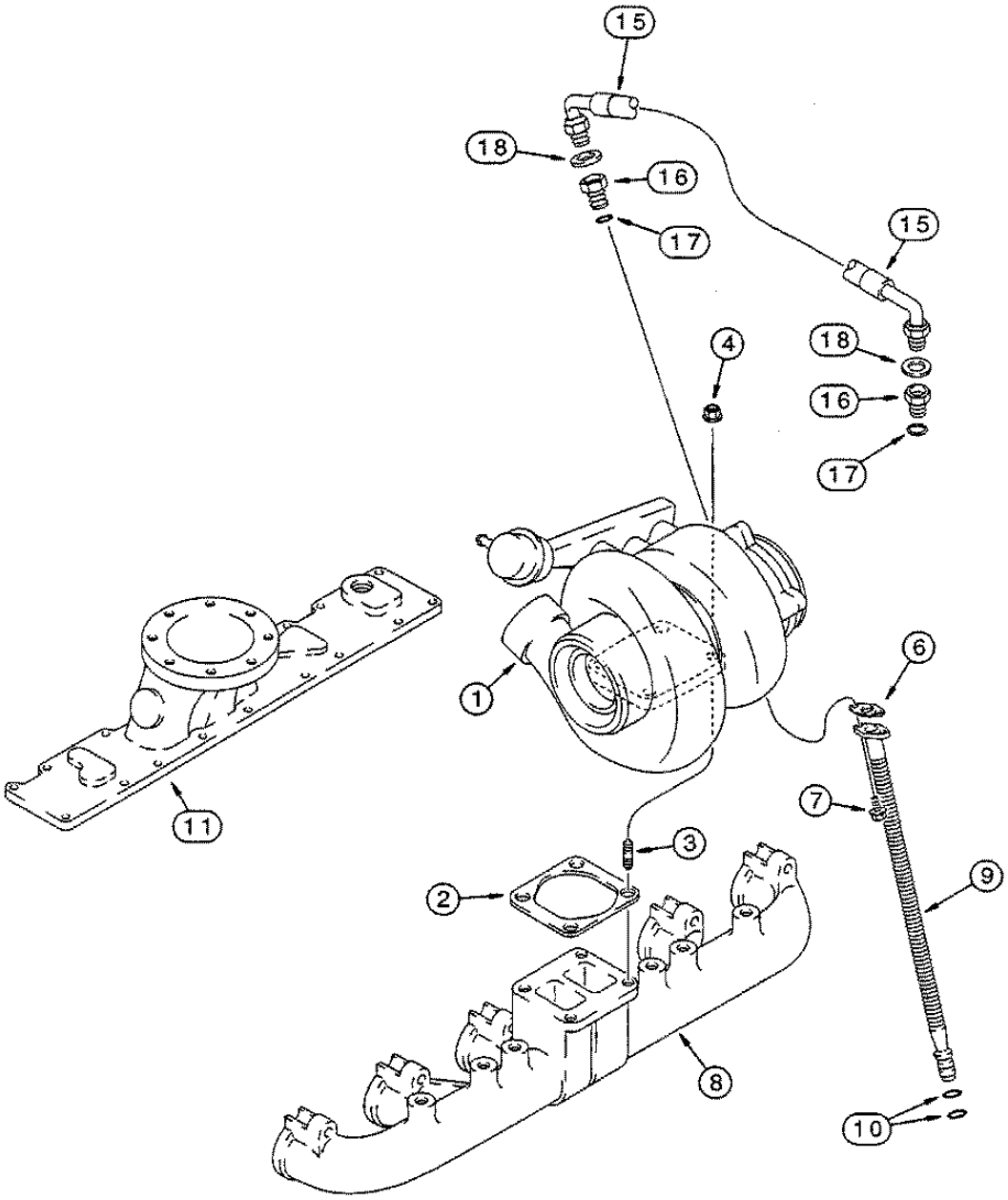
15
18
16
17
15
18
16
17
4
1
6
7
9
11
3
2
8
10

TURBOCHARGER ASSY
СИСТЕМА ТУРБОНАГНЕТАТЕЛЯ
TURBOLADER KPLT

REF	PART NO.	ENGLISH	РУССКИЙ	DEUTSCH	REMARK	QTY
		6TAA-830 Emissions Certified Engine **Контроль отходящих газов согласно 6TAA-830** **ASU-geprueft nach 6TAA-830**				
	J802888	Kit	Комплект	Satz		1
		Turbocharger / Турбонагнетатель / Turbotader				
		Includes / Включая / Mil / Con : J537762, J519807, J911941				
		Not Illustrated / Нет на рисунке / Nich Abgebildet				
1	NSS	Turbocharger	Турбонагнетатель	Turbolader		1
		Consists Of I Состоящий из/ Bestehend Aus : 2 - 22				
		Also Includes I Также включая/ Enthält ebenfalls : 1 - 12				
		See Page(s) I См. стр. / Siehe Seite(n) : K038				
	J538379	Housing Assy, Center	Средний картер	Mittelgehäuse Kplt		1
		Consists Of / Состоящий из/ / Bestehend Aus / Consiste di: 2 - 16				
2	NSS	Nut	Гайка	Mutter		1
3	NSS	impeller	Гидротрансформатор	Flussigkeitswandler		1
4	NSS	Seal	Уплотнение	Dichtung		1
5	NSS	*Seal*	Уплотнение	Dichtung		1
6	NSS	Slinger	Кольц. маслоотражат.	Schleuderring		1
7	NSS	Ring	Кольцо	Ring		1
8	NSS	Baffle	Пластина-отражатель	Abweisplatte		1
9	NSS	Bearing, Thrust	Упорный подшипник	Drucklager		1
10	NSS	*Collar*	Стопорное кольцо	Haltering		1
11	NSS	Bearing, Journal	Вкладыш подшипника	Lagerschale		2
12	NSS	Ring	Кольцо	Ring		4
13	NSS	Housing	Картер	Gehäuse		1
14	NSS	Shield	Защитн. щиток	Schutzschild		1
15	NSS	Seal	Уплотнение	Dichtung		1
16	NSS	Rotor And Shaft	Ротор и вал	Rotor Und Welle		1
17	J759917	Screw	Винт	Schraube		6
16	J535243	Gasket Housing	Уплотнение, картер	Dichtung, Gehäuse		1
19	J528010	Adapter	Адаптер	Adapter		1
20	614-8020	Bolt	Болт	Schraubenbolzen	M6x20	5
21	J533163	Ring	Кольцо	Ring		1
22	J534309	Plate	Плата	Platte		2
	J575169	Kit	Комплект	Satz		1
		Overhaul / Ремонт / Uberholung				
		Consists Of / Состоящий из / Bestehend Aus : 2, 4, 5, 7, 8, 9, 11, 12, 15, 17				

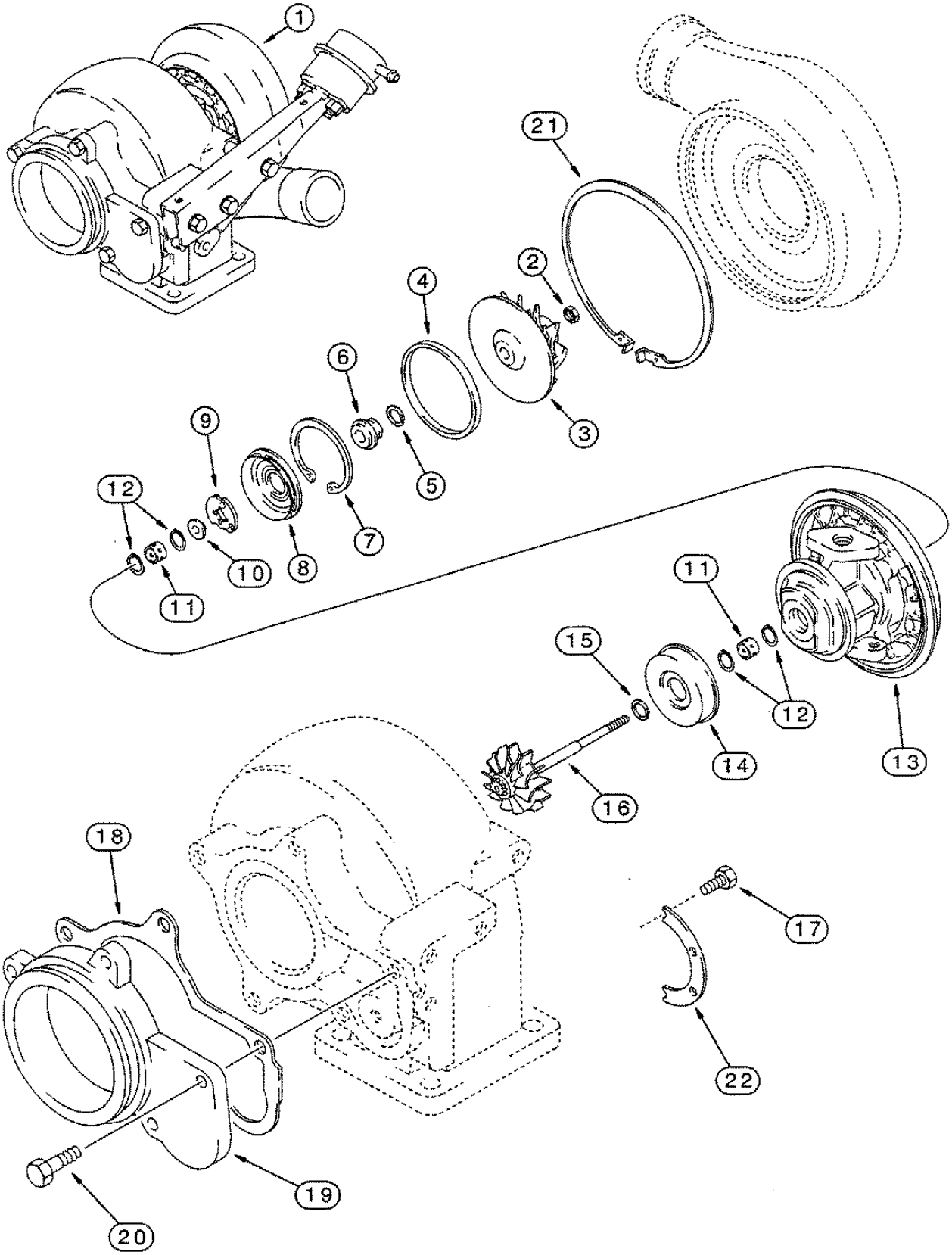
1
21
2
4
6
9
12
3
5
7
10
8
11
11
15
12
13
14
16
18
17
22
19
20

WASTEGATE ACTUATOR
КЛАПАННОЕ РАСПРЕДЕЛЕНИЕ ОТХОДЯЩИХ ГАЗОВ
ABGASVENTILSTEUERUNG

REF	PART NO.	ENGLISH	РУССКИЙ	DEUTSCH	REMARK	QTY
		6TAA-830 Emissions Certified Engine **Контроль отходящих газов согласно 6TAA-830** **ASU-geprueft nach 6TAA-830**				
	NSS	Turbocharger	Турбонагнетатель	Turbolader		1
		Consists Of / Состоящий из / Bestehend aus: 1 - 12				
		Also Includes / Также включая/ Enthält ebenfalls: 2 - 22				
		See Page(s) / См. стр. / Siehe Seile(n): K037				
1	J531892	Actuator	Механизм управления	Steuermechanismus		1
2	J528177	*Link*	Шарнирный рычаг	Getenkstange		1
3	425-155	*Nut*	Гайка	Mutter	5/16 NF	1
4	J528204	*Nut, Lock*	Контргайка	Kontermutter		2
5	J528221	Ring	Кольцо	Ring		1
	NSS	*Housing Assy*	*Картер в сборе*	*Gehäuse Kplt*		1
		Consists Of / Состоящий из / Bestehend Aus: 6 - 12				
6	895-11008	Washer	Шайба	Scheibe	9x 17 x 1,6 mm	3
7	J532195	Spacer	Распорка	Distanzstück	13,6 mm	3
8	J532196	*Spacer*	Распорка	Distanzstück	19 mm	1
9	814-8055	Bolt	Болт	Schraubenbolzen	M8x55	1
10	J533328	Bracket	Крепление	Halter		1
11	NSS	Housing	Картер	Gehäuse		1
12	814-8035	Bolt	Болт	Schraubenbolzen	M8X35	2

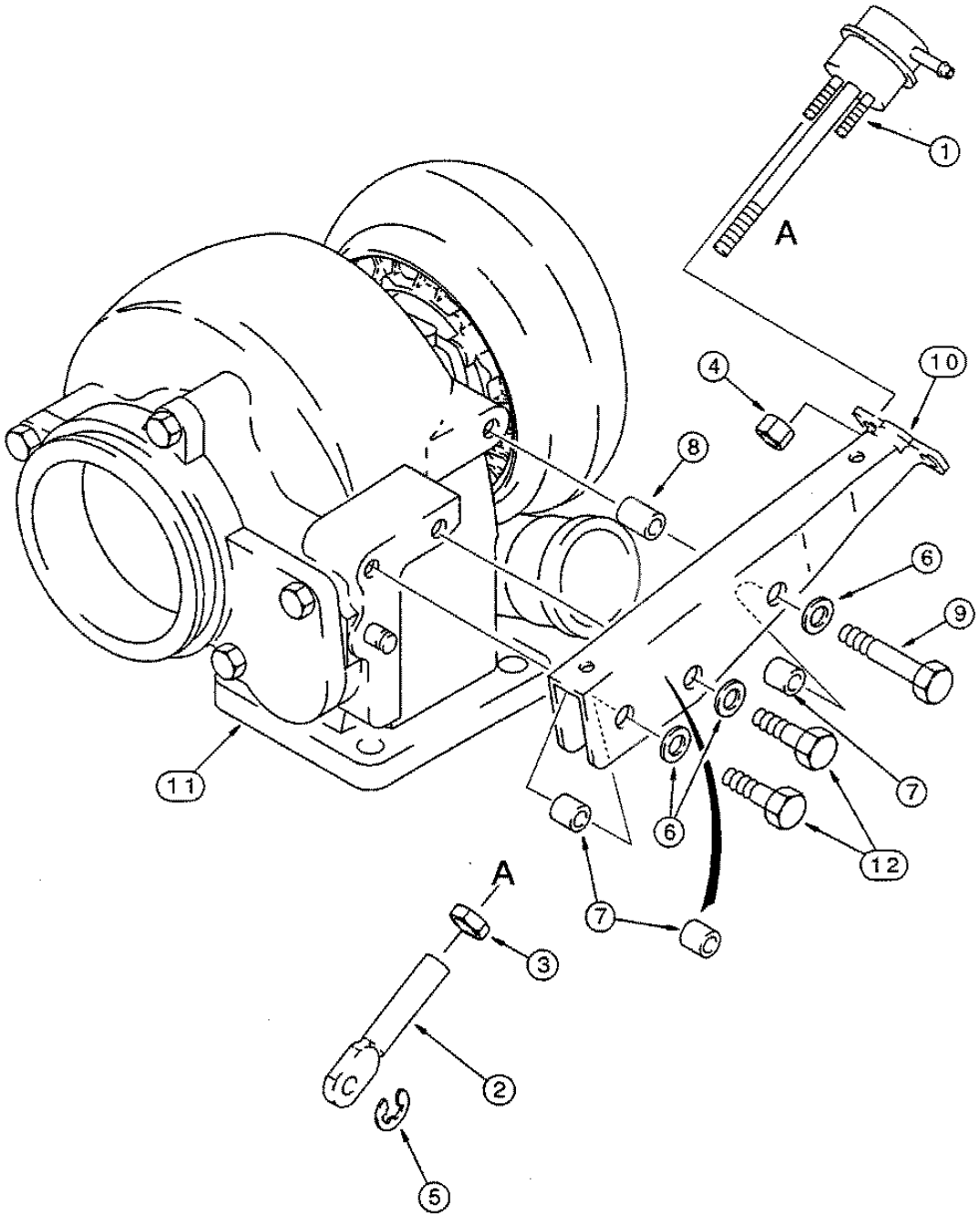
1
A
4
10
8
6
9
7
12
11
6
7
A
3
2
HC
5

FILTER AND COOLER - OIL
ФИЛЬТР И РАДИАТОР - МАСЛО
FILTER UND KÜHLER - ÖL

REF	PART NO.	ENGLISH	РУССКИЙ	DEUTSCH	REMARK	QTY
		6TAA-830 Emissions Certified Engine **Контроль отходящих газов согласно 6TAA-830** **ASU-geprueft nach 6TAA-830**				
1	J918334	Head	Основание	Sockel		1
2	J906619	Plug, Hex	Шестигранный штекер	Sechskantstecker	1/8 PT	2
3	A77722	Pin	Бот-	Bolzen		1
4	A77505	Plug	Пробка	Stopfen	3/4 PT	1
5	J927622	Valve, Press. Relief	Предохран. клапан	Sicherheitsventil		1
		No Longer Used / Больше не используется / Nicht Mehr verwendet				
		Order / Заказ / Bestelle : J933615				
5	J933615	Valve, Press. Relief	Предохран.клапан	Sicherheitsventil		1
		Replaces / Заменен / Ersetzt / Sostituisce : J927622				
6	J918532	Plunger	Плунжер насоса	Pumpenkolben		1
7	A77541	Spring	Пружина	Feder		1
8	J931084	Plug, Hex	Шестигранный штекер	Sechskantstecker	24 mm	1
		Includes /Включая /Mit: 9				
9	J930911	O-Ring	Кольцо кругл. сечения	O-Ring	3/4 ID x 1/16	1
10	845-8065	Bolt, Flange	Фланцевый болт	Flanschbolzen	M8 x 65	11
11	J919562	Filter	Фильтр	Filter		1
12	J921605	Gasket, Housing	Уплотнение, картер	Dichtung, Gehäuse		1
13	J918175	Core	Сердечник	Kern		1
14	J918174	Gasket, Mounting	Монтажн. уплотнение	Dichtungstell		1
	J923477	Thermostat Assy	Термостат в сборе	Thermostat Kplt		1
		Consists Of / Состоящий из / Bestehend Aus : 15, 16				
		No Longer Used 1 Больше не используется / Nicht Mehr Verwendet				
		Order / Заказ / Bestelle / Ordine : J934410				
	J934410	Thermostat Assy	Термостат в сборе	Thermostat Kplt		
		Consists Of / Состоящий из / Bestehend Aus: 15, 16				
		Replaces / Заменен / Ersetzt / Sostituisce : J923477				
15	NSS	Thermostat	Термостат	Thermostat		1
16	A77724	O-Ring	Кольцо кругл, сечения	O-Ring		1
17	J931077	Cover	Крышка	Abdeckung		1
18	J929011	Gasket, Cover	Уплотнение, крышка	Dichtung, Deckel		1
19	J907860	Bolt, Flange	Фланцевый болт	Flanschbolzen	M8 x 25	4
20	217-439	Plug, Hex Socket	Штекер, 6-гран. розетка	Stecker Sechskantdose	1/2PT	1

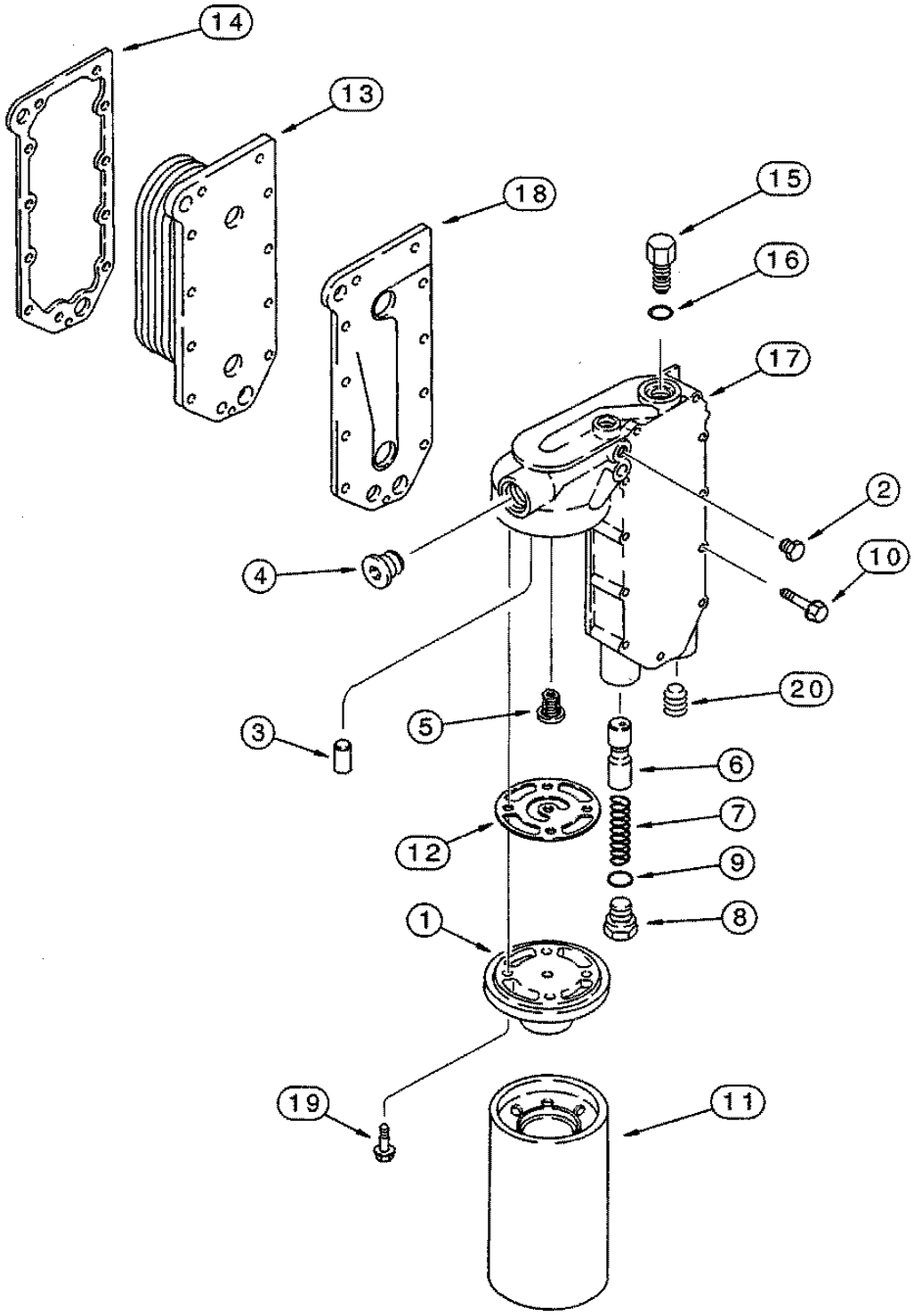

BT95J184

OIL PUMP, PAN - HEATER
ПОДДОН МАСЛЯНОГО НАСОСА - НАГРЕВ
ÖLPUMPENWANNE - HEIZUNG

REF	PART NO.	ENGLISH	РУССКИЙ	DEUTSCH	REMARK	QTY
		6TAA-830 Emissions Certified Engine **Контроль отходящих газов согласно 6TAA-830** **ASU-geprueft nach 6TAA-830**				
1	J930338	Pump Assy	Насос в сборе	Pumpe Kplt		1
2	J900677	Bolt	Болт	Schraubenbolzen	M8 x 30	4
3	J921719	Tube	Трубопровод	Rohrleitung		1
4	J926865	Spacer	Распорка	Distanzstück		2
5	845-6030	Bolt, Range	Фланцевый болт	Flanschbolzen	M6 x 30	2
6	J914302	Gasket, Mounting	Монтажн. уплотнение	Dichtungstell		1
7	845-6015	Bolt Range	Фланцевый болт	Flanschbolzen	M6x15	2
7A	845-6020	Bolt, Range	Фланцевый болт	Flanschbolzen	M6 x 20	1
8	J906216	Nut, Flange	Фланцевая гайка	Flanschmutter	M6	1
9	J910960	Washer	Шайба	Scheibe		1
10	J927611	Brace	Скоба	Stebe		1
11	J914015	Pan, Oil	Поддон	Ölwanne		1
12	J920400	Screw	Винт	Schraube	M8 x 25	32
13	J910266	Washer, Spring	Шайба, пружина	Scheibe, Feder		32
		No Longer Used / Больше не используется/ Nicht Mehr verwendet				
14	J908316	Washer	Шайба	Scheibe	M9x16x1	32
		No Longer Used / Больше не используется/ Nicht Mehr verwendet				
15	J924148	Plug, Hex	Шестигранный штекер	Sechskantstecker	M22	1
16	J902425	*Washer*	Шайба	Scheibe		1
17	J924147	Plug, Hex	Шестигранный штекер	Sechskantstecker	M18	1
18	J920773	Washer	Шайба	Scheibe		1
19	NSS	Gasket, Pan	Уплотнение, поддон	Dichtung, Ölwanne		1
		Order I Заказ I Bestelle: A77679				
	A77679	Package, Gaskets	Набивка, уплотнение	Packung, Dichtungen		1
		Consists Of/Состоящий из / Bestehend Aus: 6,16,18,19				
		OIL PAN HEATER KIT **ДОБАВОЧНЫЙ ОТОПИТЕЛЬ ПОДДОНА** **OLWANNENHE1ZUNGSSATZ**				
	A77580	Kit	Комплект	Satz	120V	1
		Heater / Отопление / Heizung				
		Consists Of/Состоящий из / Bestehend Aus: 21, 22				
		Also Order/Также на заказ / Ebenfaiis bestelten : J902425, REF 23				
21	NSS	*Element*	Элемент	Element		1
22	196466A1	Cable	Кабель	Kabel	1829 mm (72 in)	1
23	J902425	Washer	Шайба	Scheibe		1

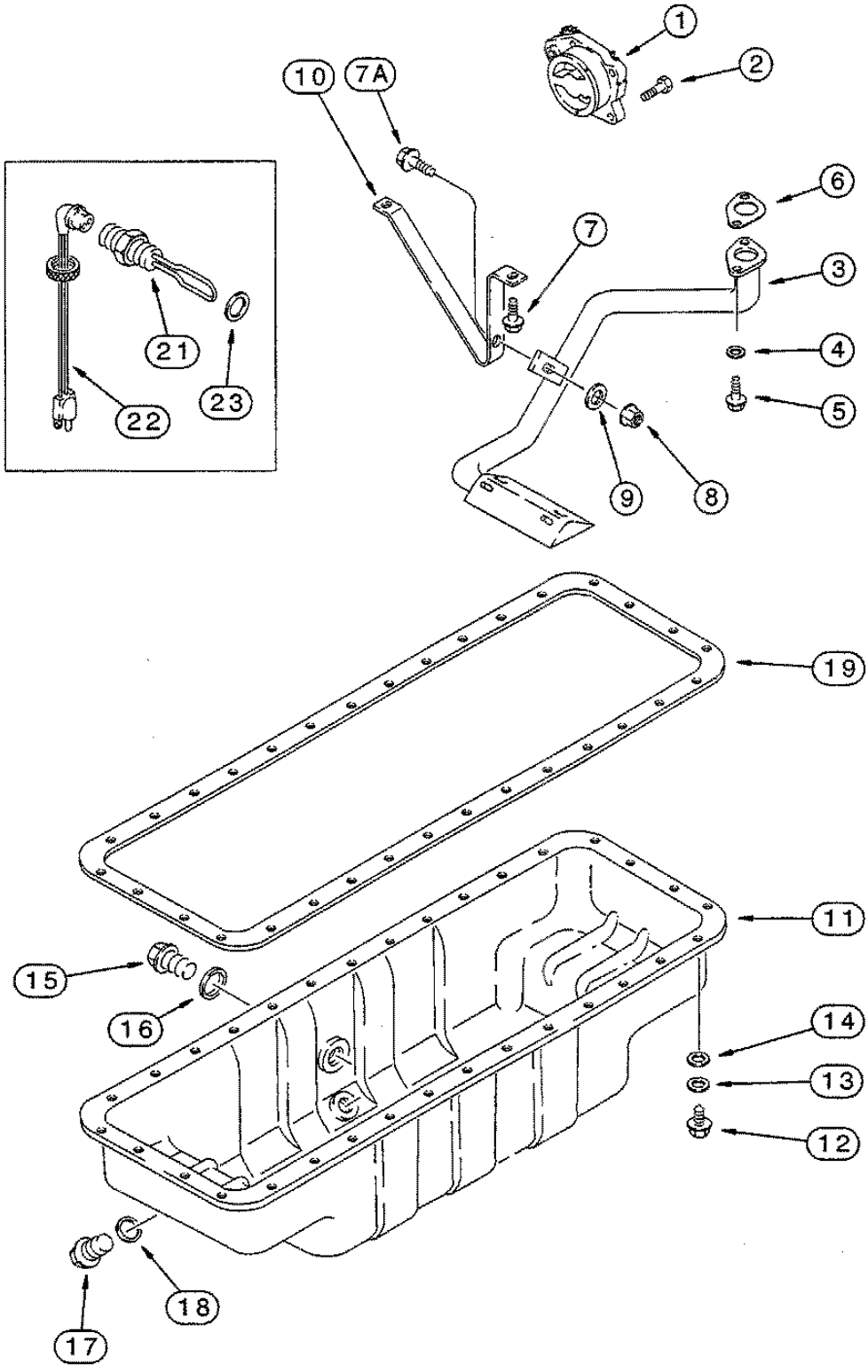
1
2
10
7A
6
7
3
4
5
21
23
22
9
8
19
11
15
16
14
13
12
18
17

CYLINDER HEAD - COVER
ГОЛОВКА ЦИЛИНДРОВ - КРЫШКА
ZYLINDERKOPF - ABDECKUNG

REF	PART NO.	ENGLISH	РУССКИЙ	DEUTSCH	REMARK	QTY
		6TAA-830 Emissions Certified Engine **Контроль отходящих газов согласно 6TAA-830** **ASU-geprueft nach 6TAA-830**				
1	REF	Head Assy	Основание в сборе	Sockel Kplt		1
		See Page(s) / См. стр. / Siehe Seite(n) : K042				
2	J930903	Cover	Крышка	Abdeckung		1
3	J905449	Seal	Уплотнение	Dichtung		1
4	J910824	O-Ring	Кольцо кругл, сечения	O-Ring		6
5	J922639	Stud	Шпилька	Stehbolzen		6
6	J902468	Cap	Колпак	Kappe		1
7	J902466	Ring	Кольцо	Ring		1
8	J931019	Gasket, Cyl. Head	Упл., головка цилиндр.	Dichtung, Zylinderkopf		1
8	J931026	Gasket, Cyl. Head	Упл., головка цилиндр.	Dichtung, Zylinderkopf	0,25 mm	1
8	J931027	Gasket Cyl. Head	Упл., головка цилиндр.	Dichtung, Zylinderkopf		
9	J907861	Bracket	Крепление	Halter		1
10	J906440	Bracket	Крепление	Halter		1
11	614-12025	Bolt	Волг	Schraubenbolzen	M12x25	2
12	854-12025	Bolt	Болт	Schraubenbolzen	M12x25; 10,9	2
13	J920497	Connector	Штекерное соединение	Steckverbindung		1
14	238-5115	O-Ring	Кольцо кругл. сечения	O-Ring	11/16 ID x 7/8	1
15	J906619	Plug, Hex	Шестигранный штекер	Sechskantstecker	1/8 PT	1
16	222-42	Elbow, 90 PT	Колено, 90	Kniestuck, 90	90°1/4 tube OD x 1/8	1
17	J924589	Tube	Трубопровод	Rohrleitung		1
		Includes / Включая / Mit : 18				
18	222-153	Sleeve	Втулка	Buchse	1/4 tube OD	2
19	222-22	Adapter	Адаптер	Adapter	OD x 1 /8	1
20	1541750C1	Hose	Шланг	Schlauch	3760 mm (146-1/3 in)	1
		Cut From / Разрез / Schnitt Von : 364360C1				
21	214-1416	Clamp	Зажим	Kragenschelle	13/16-1-1/2	1

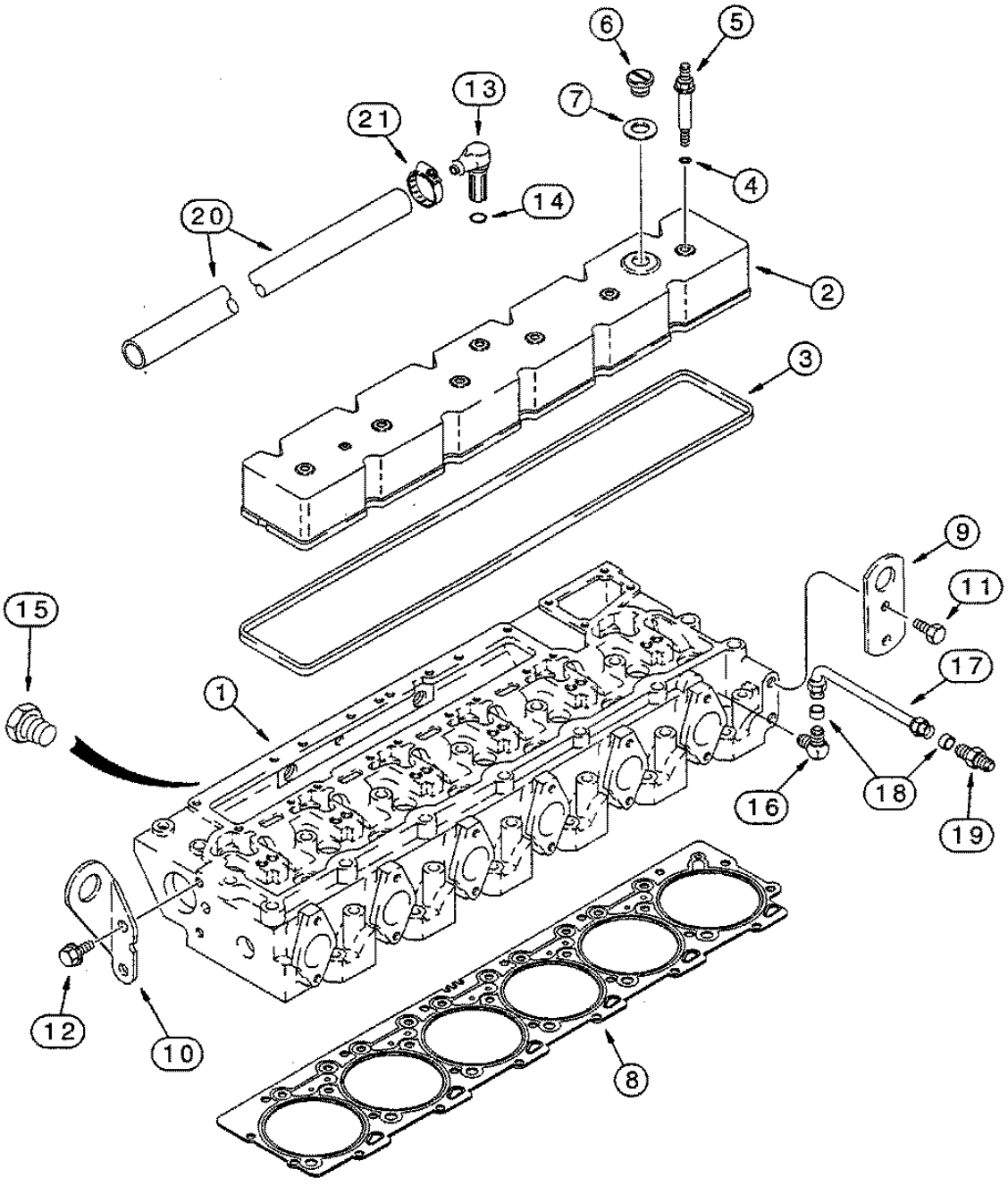
6
5
13
7
21
4
14
20
2
3
9
11
15
1
17
16
18
19
12
10
8

CYLINDER HEAD - VALVE MECHANISM
ГОЛОВКА ЦИЛИНДРОВ - КОРОМЫСЛО КЛАПАНА
ZYLINDERKOPF - SCHWINGHEBEL

REF	PART NO.	ENGLISH	РУССКИЙ	DEUTSCH	REMARK	QTY
		6TAA-830 Emissions Certified Engine **Контроль отходящих газов согласно 6TAA-830** **ASU-geprueft nach 6TAA-830**				
	J931923	Head Assy	Основание в сборе	Sockel Kplt		1
		Consists Of / Состоящий из / Bestehend Aus: 1 - 18				
1	J922587	Head Assy	Основание в сборе	Sockel Kplt		1
		Stripped / Базовое оборудование / Gnindausstattung				
		Consists Of / Состоящий из/ Bestehend Aus : 1A-7				
1A	J912900	Plug, Expansion	Расшир. заглушка	Druckstopfen	24 mm	1
2	J923564	Guide	Направляющая	Führung		12
3	J924582	Insert	Вкладыш	Einsatz		6
3	J925468	Insert	Вкладыш	Einsatz	0,25 mm	6
		Stripped / Базовое оборудование / Gnindausstattung				
		Consists Of / Состоящий из/ Bestehend Aus : 1A-7				
3	J925470	Insert	Вкладыш	Einsatz	0,50 mm	6
		Oversize / Ремонтный размер / Ubermass				
		Service Repair Only / Только для ремонта / Nur fuer reparatur				
4	J929005	Insert	Вкладыш	Einsatz		6
4	J929006	Insert	Вкладыш	Einsatz	0,25 mm	6
		Oversize / Ремонтный размер / Ubermass				
		Service Repair Only / Только для ремонта / Nur fuer reparatur				
4	J929O07	Insert	Вкладыш	Einsatz	0,50 mm	6
		Oversize / Ремонтный размер / Ubermass				
		Service Repair Only / Только для ремонта / Nur fuer reparatur				
5	J920443	Plug, Expansion	Расшир. заглушка	Druckstopfen	30 mm	1
6	A77782	Plug, Expansion	Расшир. заглушка	Druckstopfen	58 mm	2
7	41-1616	Plug, Cup	Заглушка с круг, головк	Rundkopfstopfen	1 in dia	5
8	A77534	Plug, Hex	Шестигранный штекер	Sechskantstecker	1/16 PT	1
9	A77428	Plug	Заглушка	Stopfen	1/4PT	1
10	A77429	Plug	Заглушка	Stopfen	1/2 PT	2
		Continued / Продолжение / Fortsetzung				

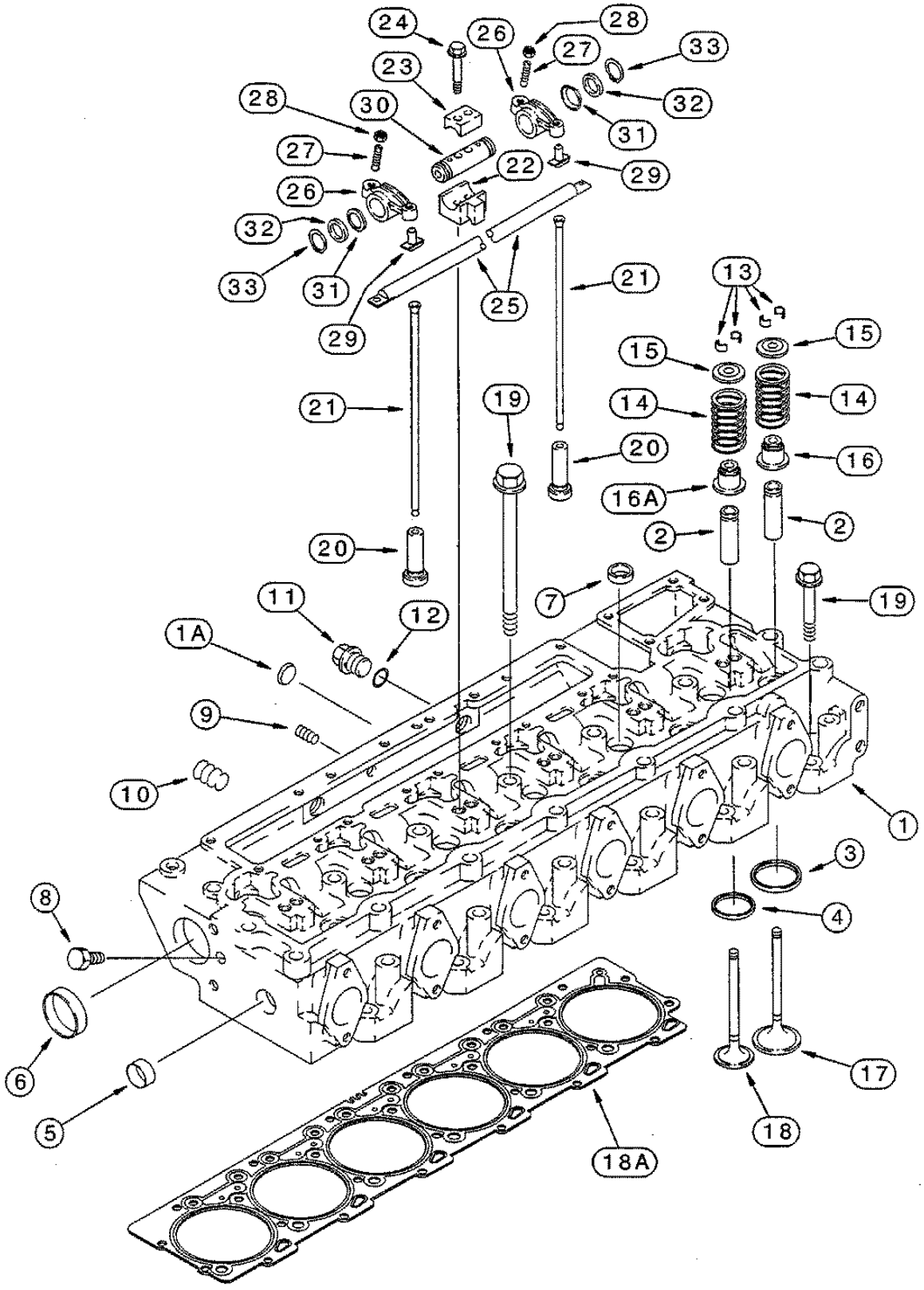
24
26
28
27
33
23
32
28
30
31
27
22
29
26
32
33
31
29
25
21
13
15
15
21
19
14
14
20
16
16A
2
2
20
7
19
11
12
1A
9
10
1
3
8
4
6
5
17
18
18A

BT95M032

CYLINDER HEAD - VALVE MECHANISM
ГОЛОВКА ЦИЛИНДРОВ - КОРОМЫСЛО КЛАПАНА
ZYLINDERKOPF - SCHWINGHEBEL

REF	PART NO.	ENGLISH	РУССКИЙ	DEUTSCH	REMARK	QTY
		6TAA-830 Emissions Certified Engine Контроль отходящих газов согласно 6TAA-830 ASU-geprueft nach 6TAA-830				
		Continued From Previous Page / Продолжение / Fortsetzung				
11	J924148	Hex plug	Заглушка	Sechskantstecker	M22	2
12	J902425	Washer	Шайба	Scheibe		2
13	J901177	Retainer	Сухарь	Befestigungsteil		24
14	J925272	Pressure spring	Нажимная пружина	Druckfeder		12
15	J925273	Retainer	Тарелка	Befestigungsteil		12
16	J915707	Seal	Маслосъемный колпачек	Dichtung		6
16A	J927642	Seal	Маслосъемный колпачек	Dichtung		6
17	J924492	Intanke valve	Впускной клапан	Einlassventil		6
18	J921444	Return valve	Выпускной клапан	Auslassventil		6
19	J917729	Bolt	Болт ГБЦ	Schraubenbolzen	80 mm	12
19	J917728	Bolt	Болт ГБЦ	Schraubenbolzen	160 mm	12
20	J931623	Tappet	Толкатель	Stössel		12
21	J905194	Rod	Штанга	Stange		12
22	J905870	Support	Суппорт	Haltevorrichtung		6
23	J901693	Clamp	Зажим	Kragenschelle		6
24	868-10065	Bihexagonal head bolt	Болт	Zwölfkantschraube	M10x65	12
25	J919677	Manifold	Колено	Krümmer	k	1
26	J901717	Arm	Коромысло	Arm		12
27	J900706	Screw	Винт	Schraube		1
28	425-116	Hex nut	Гайка	Sechckantmutter		1
29						
30	J919435	Shaft	Вал	Welle		6
31	J906100	Wave washer spring	Пружинная шайба	Federscheibe		12
32	J907206	Washer	Шайба	Scheibe		12
33	100-1187	Snap ring	Стопорное кольцо	Sicherungsring	0.810"x0.042"	12

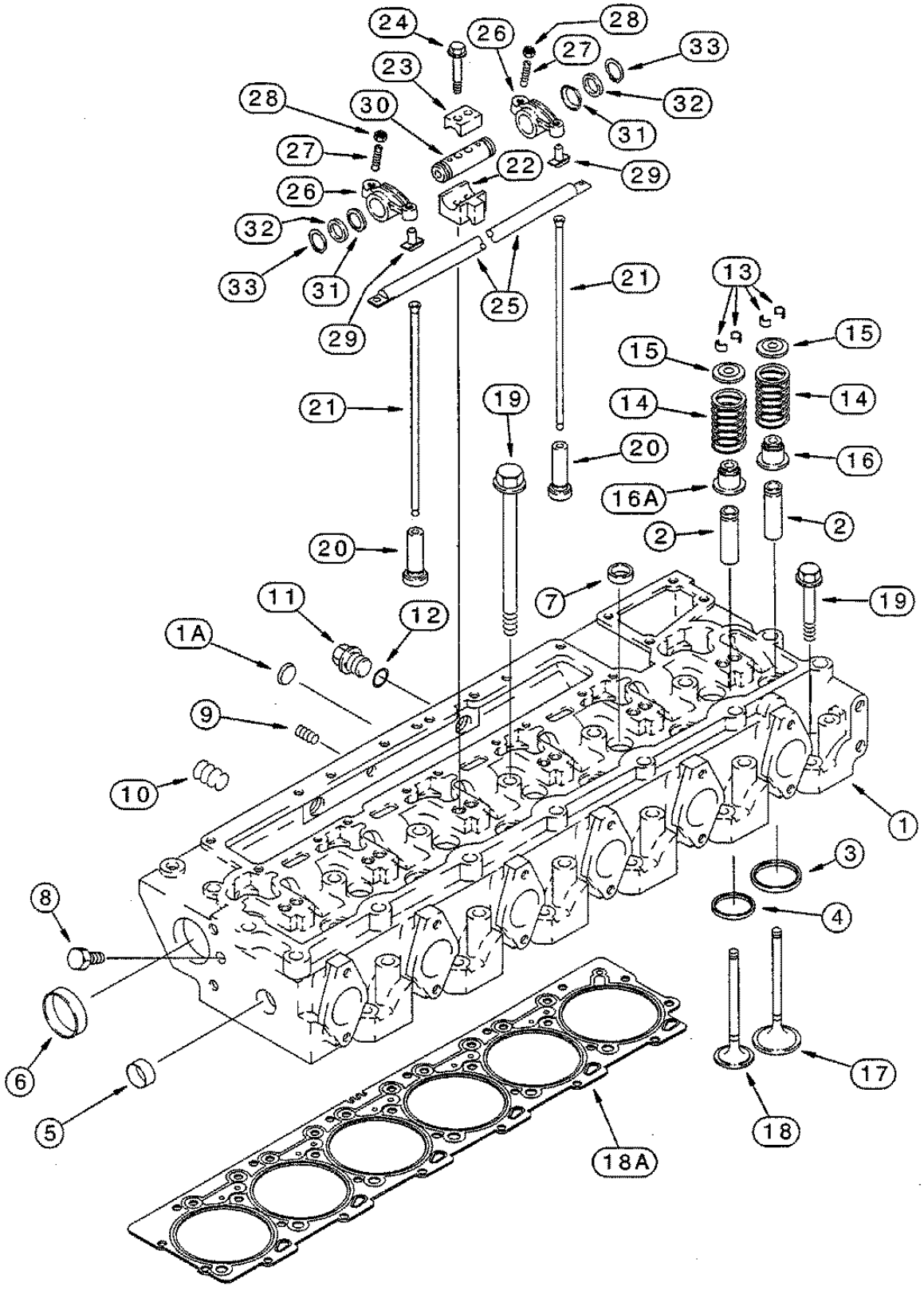
24
26
28
27
33
23
32
28
30
31
27
22
29
26
32
33
31
29
25
21
13
15
15
21
19
14
14
20
16
16A
2
2
20
7
19
11
12
1A
9
10
1
3
8
4
6
5
17
18
18A

BT95M032

THERMOSTAT - FILTER, WATER
ТЕРМОСТАТ - ВОДЯНОЙ ФИЛЬТР
THERMOSTAT - WASSERFILTER

REF	PART NO.	ENGLISH	РУССКИЙ	DEUTSCH	REMARK	QTY
		6TAA-830 Emissions Certified Engine **Контроль отходящих газов согласно 6TAA-830** **ASU-geprueft nach 6TAA-830**				
1	J914310	Gasket, Housing	Уплотнение, картер	Dichtung, Gehäuse		1
2	J928639	Thermostat	Термостат	Thermostat		1
	J926509	Housing	Картер	Gehäuse		1
		Includes / Включая / Mit : 3, 3A				
3	NSS	Housing	Картер	Gehäuse		1
		Order / Заказ / Bestelle : J926509				
3A	180811A1	Pin, Roll	Распорный штифт	Spannstift		2
4	845-8080	Bolt, Flange	Фланцевый болт	Flanschbolzen	M8 x 80	2
5	J912800	Tube	Трубопровод	Rohrleitung		1
6	J918779	Gasket, Mounting	Монтажн. уплотнение	Dichtungstell		1
7	845-8095	Bolt, Range	Фланцевый болт	Flanschbolzen	M8 x 95	2
8	J918544	Support	Держатель	Haltevorrichtung		1
9	845-8025	Bolt, Range	Фланцевый болт	Flanschbolzen	M8 x 25	4
10	294926A1	Valve, Shut-Off	Отключающий клапан	Abschaltventil		1
11	A77544	Filter	Фильтр	Filter		1
12	238-5111	O-Ring	Кольцо кругл, сечения	O-Ring	7/16 ID x 3/32	1
13	A77623	Adapter	Адаптер	Adapter		1
14	845-6010	Bolt, Flange	Фланцевый болт	Flanschbolzen	M6 x 10	1
15	J911925	Coupling	Соединительная муфта	Anschlusskupplung		1
16	J911901	Valve, Check	Обратный клапан	Ventil, Rückschlag		1

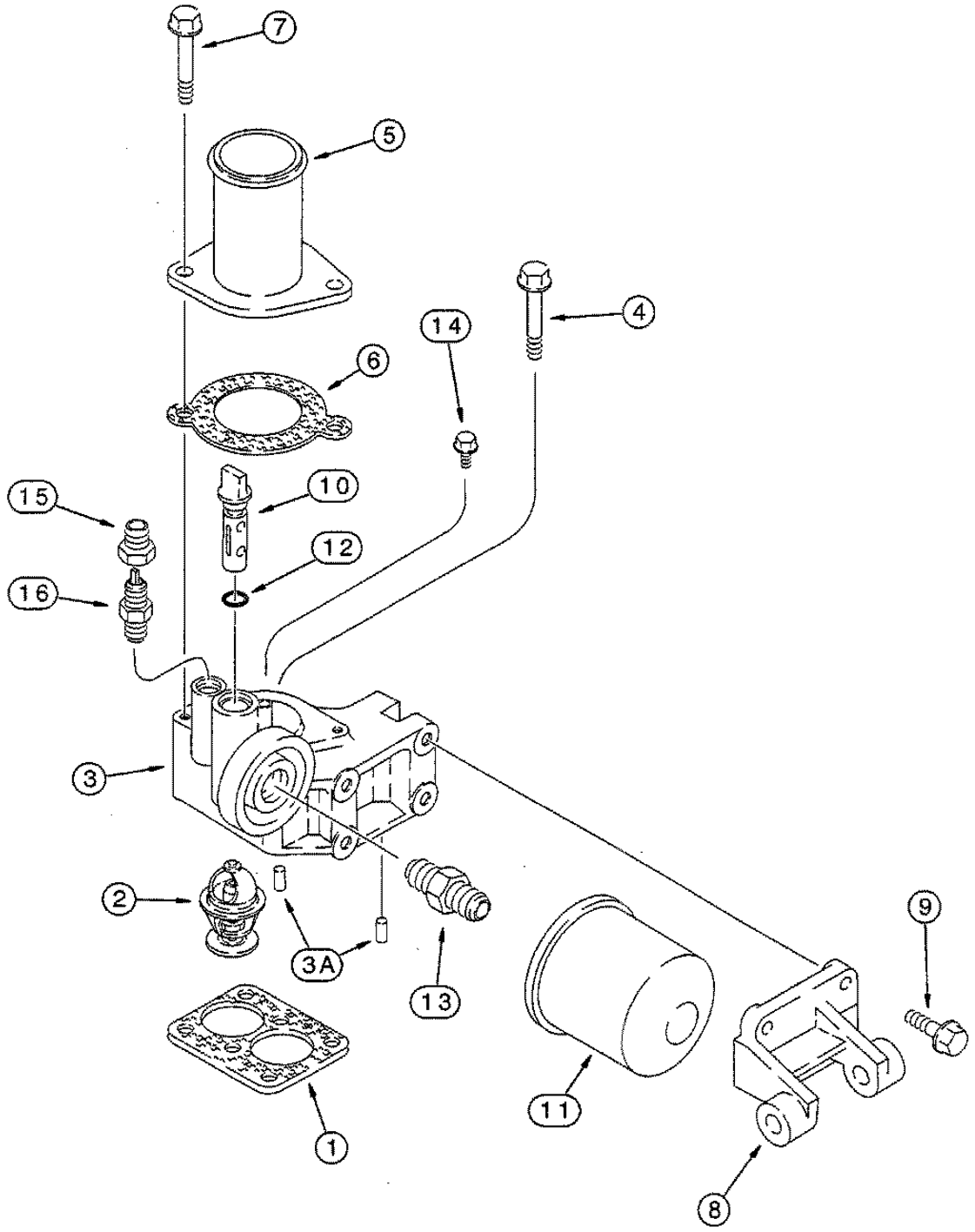
7
5
4
14
6
10
15
12
16
3
2
3A
13
9
11
1
8

CAMSHAFT
РАСПРЕДЕЛИТЕЛЬНЫЙ ВАЛ
NOCKENWELLE

REF	PART NO.	ENGLISH	РУССКИЙ	DEUTSCH	REMARK	QTY
		6TAA-830 Emissions Certified Engine **Контроль отходящих газов согласно 6TAA-830** **ASU-geprueft nach 6TAA-830**				
1	J920065	Camshaft	Распределительн. вал	Nockenwelle		1
		Includes / Включая / Mit : 2				
2	J917883	Pin	Болт	Bolzen		1
3	J927155	Support	Держатель	Haltevorrichtung		1
4	J918777	Gear	Шестерня	Ritzel		1
5	J900227	Bolt, Special	Специальн. винт	Spezialschraube	M8x22	2
6	J943199	Bushing	Втулка	Büchse		7
		Replaces / Заменен / Ersetzt : J901685				

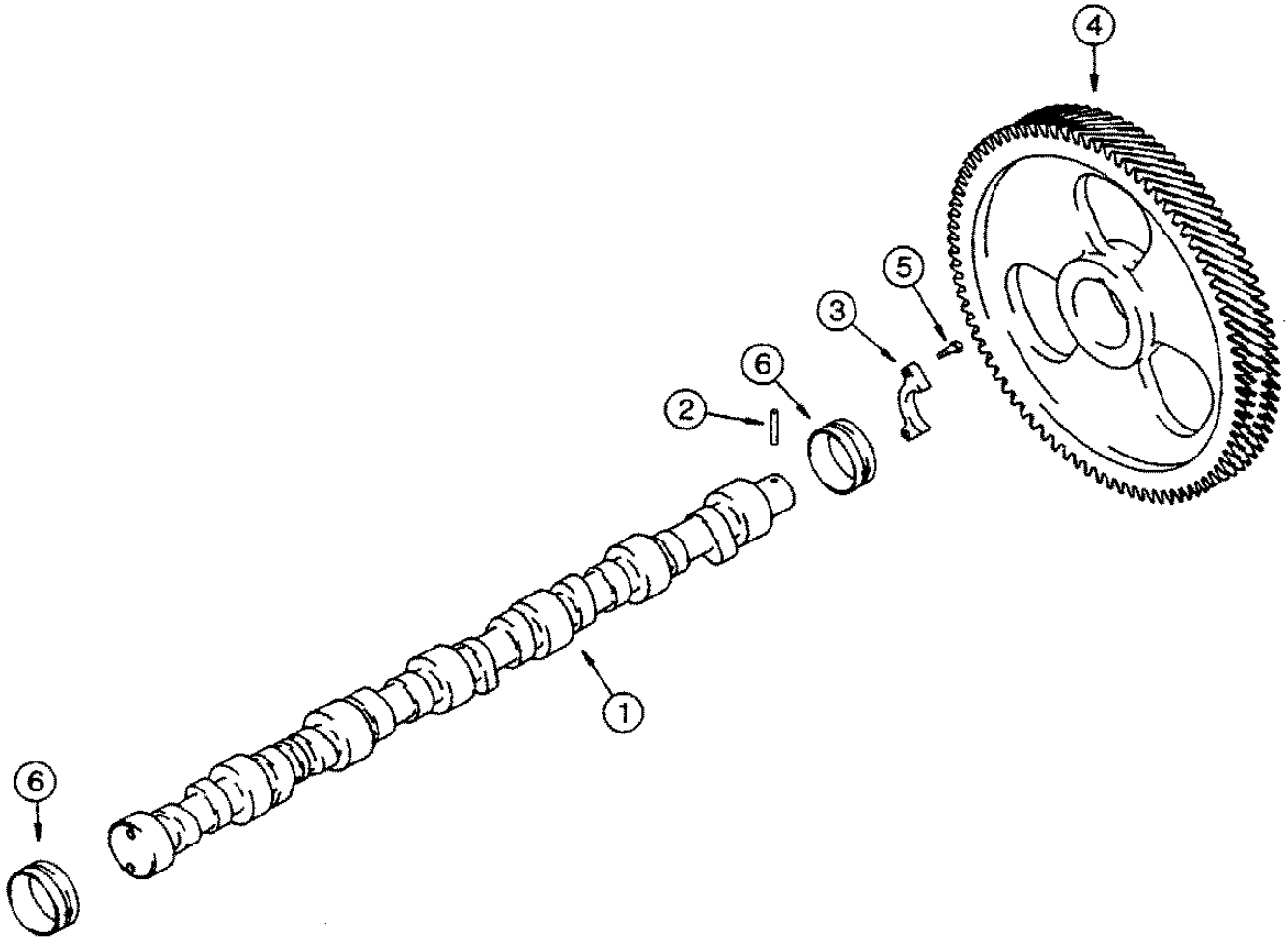
4
5
3
6
2
6
1

CYLINDER BLOCK
БЛОК ЦИЛИНДРОВ
ZYLINDERBLOCK

REF	PART NO.	ENGLISH	РУССКИЙ	DEUTSCH	REMARK	QTY
		6TAA-830 Emissions Certified Engine **Контроль отходящих газов согласно 6TAA-830** **ASU-geprueft nach 6TAA-830**				
	124699A1	Engine Assy	Дизель	Dieselmotor Kplt		1
		Complete Engine /	*Комплектность двигателя /*	*Gesamter Motor*		
		Less : Starter, Alternator, Fan, Fan Belt, Air Cleaner, Muffler and Exhaust Pipe				
		Без: Стартера, генератора, вентилятора, ремня вентилятора, воздушного фильтра, глушителя и выхлопной трубы				
		Ohne : Anlasser, Uchtmaschine, Gebläse, Gebläseriemen, Luftfilter, Schalldämpfer und Auspuffrohr				
		Order / Заказ / Bestelle : 198833A1				
	196833A1	Engine	ДВС	Verbrennungsmotor	Motore	1
		Basic service Engine / полная замена двигателей/ Komplete Austausch Motoren				
		Less : Starter, Alternator, Fan, Fan Belt, Air Cleaner, Muffler, Exhaust Manifold, Flywheel and Housing, OH Fill and Dipstick, Fuel Injection Pump, Injectors and Lines, Front Pulley, Belt Tensioner, Turbocharger and Aftercooler				
		Без: Стартера, генератора, вентилятора, ремня вентилятора, воздушного фильтра, глушителя, выпускного распределителя, маховика и кратера маховика, маслоналивной трубы и указателя уровня масла, топливного насоса высокого давления, форсунок и топливопроводов высокого давления, переднего шкива, устройства натяжения ремня, турбонагнетателя и доохладителя				
		Ohne : Anlasser, Uchtmaschine, Gebläse, Gebläseriemen, Luftfilter, Schalldämpfer, Auspuffverteiler,Schwungrad und -gehäuse, öleinfüilrohr und Ölstab, Krattstoffeinspritzpumpe,				
		Continued / Продолжение / Fortsetzung / Continue				

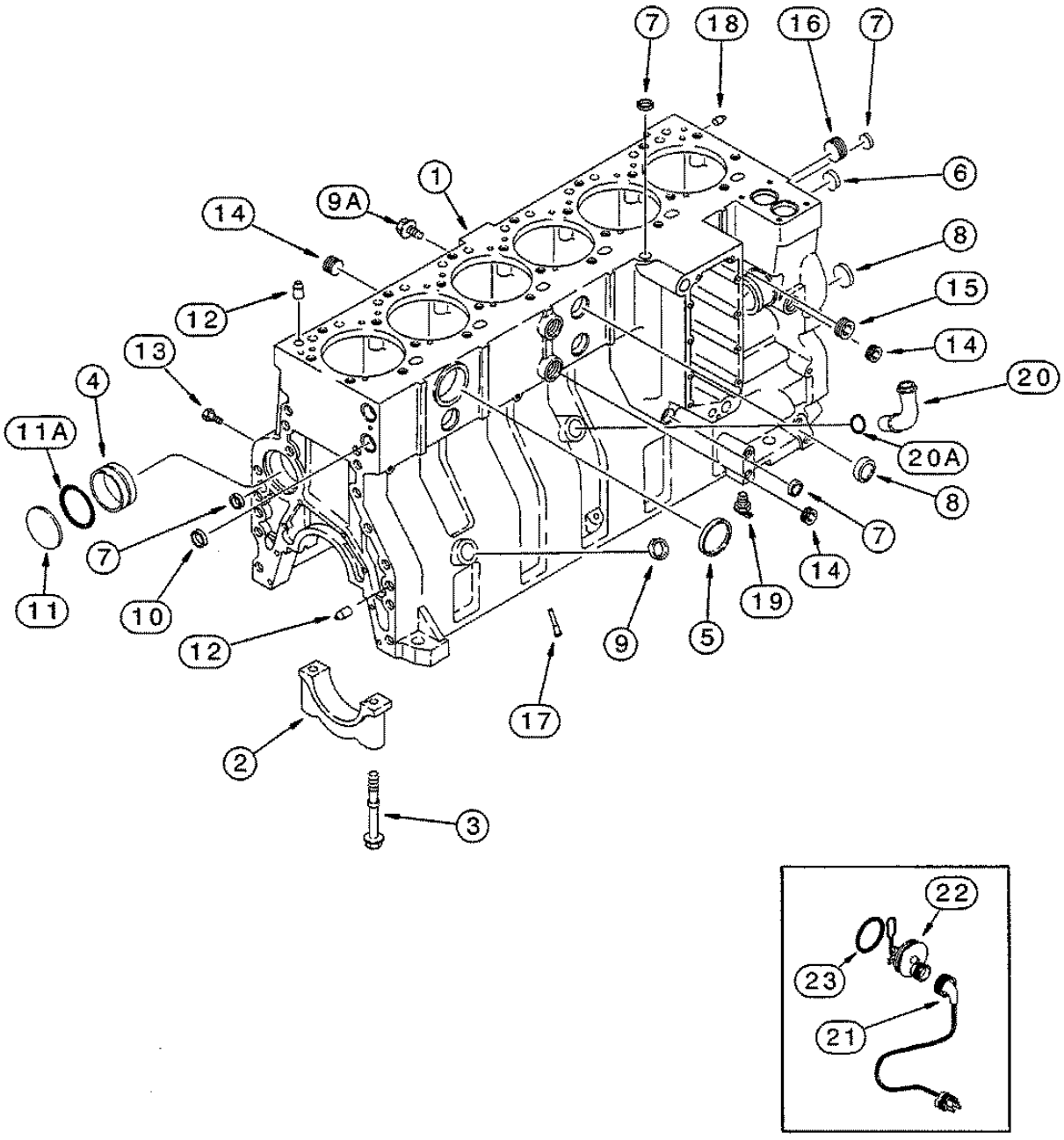
7
18
16
7
1
9A
14
6
8
12
15
13
14
4
20
11A
20A
8
7
7
14
11
10
19
12
9
5
17
2
3
22
23
21

b198h069

CYLINDER BLOCK
БЛОК ЦИЛИНДРОВ
ZYLINDERBLOCK

REF	PART NO.	ENGLISH	РУССКИЙ	DEUTSCH	REMARK	QTY
		6TAA-830 Emissions Certified Engine **Контроль отходящих газов согласно 6TAA-830** **ASU-geprueft nach 6TAA-830**				
		Continued From Previous Page / Продолжение / Fortsetzung				
	J934600	Block Assy *Short / Кратко / Kurz* *With: Stripped Block, Pistons, Connecting Rods and Bearings, Crankshaft and Bearings* *С : редуцированным блоком цилиндров двигателя, поршнями, шатунами и втулками, коленчатым валом и подшипниками* *Mit: Reduziertem Motorblock, Kolben, Pleuel und Lagern, Kurbelweile und Lagern* *Replaces / Заменен / Ersetzt / Sostituisce : J931187*	Блок в сборе	Block Kplt		1
1	J934900	Block Assy *Stripped / Базовое оборудование / Grundausstattung* *Includes/Включая/Mit:2-20*	Блок в сборе	Block Kplt	Bozzelio, compl.	1
2	J917313	Cap	Колпак	Kappe		7
3	J916369	Bolt	Болт	Schraubenbolzen	M14X128	14
4	J901685	Bushing	Втулка	Buchse		7
5	A77782	Plug, Expansion	Расшир. заглушка	Druckstopfen	58 mm	1
6	A77586	Plug, Expansion	Расшир заглушка	Druckstopfen	43 mm	1
7	A77506	Plug, Expansion	Расшир. заглушка	Druckstopfen	34 mm	4
8	J905401	Plug, Expansion	Расшир. заглушка	Druckstopfen	35 mm	4
9	A77530	Plug, Expansion *Not Used / Не использовать / Verwenden Nicht*	Расшир. заглушка	Druckstopfen	30 mm	2
9A	J929561	Bolt *Not Used / Не использовать / Verwenden Nicht*	Болт	Schraubenbolzen	10 x 16 mm	1
10	J920706	Plug, Expansion *Not Used / Не использовать / Verwenden Nicht*	Расшир. заглушка	Druckstopfen	22 mm	1
11	41-3044	Plug, Expansion	Расшир. заглушка	Druckstopfen	70 mm	1
11A	J926048	O-Ring	Кольцо кругл, сечения	O-Ring	66 mm ID	1
12	J901846	Pin	Болт	Bolzen		4
13	J906619	Plug, Hex	Шестигранный штекер	Sechskantstecker	1/8 PT	6
14	A77429	Plug	Заглушка	Stopfen	1/2 PT	5
15	A77505	Plug	Заглушка	Stopfen	3/4 PT	2
16	A77533	Plug	Заглушка	Stopfen	1 PT	1
17	J928031	Nozzle	Форсунка	Duse		12
18	J900257	Pin	Болт	Bolzen	16 mm	2
19	217-103	Valve, Drain	Сливной кран	Ablasshahn	1/4 PT	1
		Continued / Продолжение / Fortsetzung / Continue				

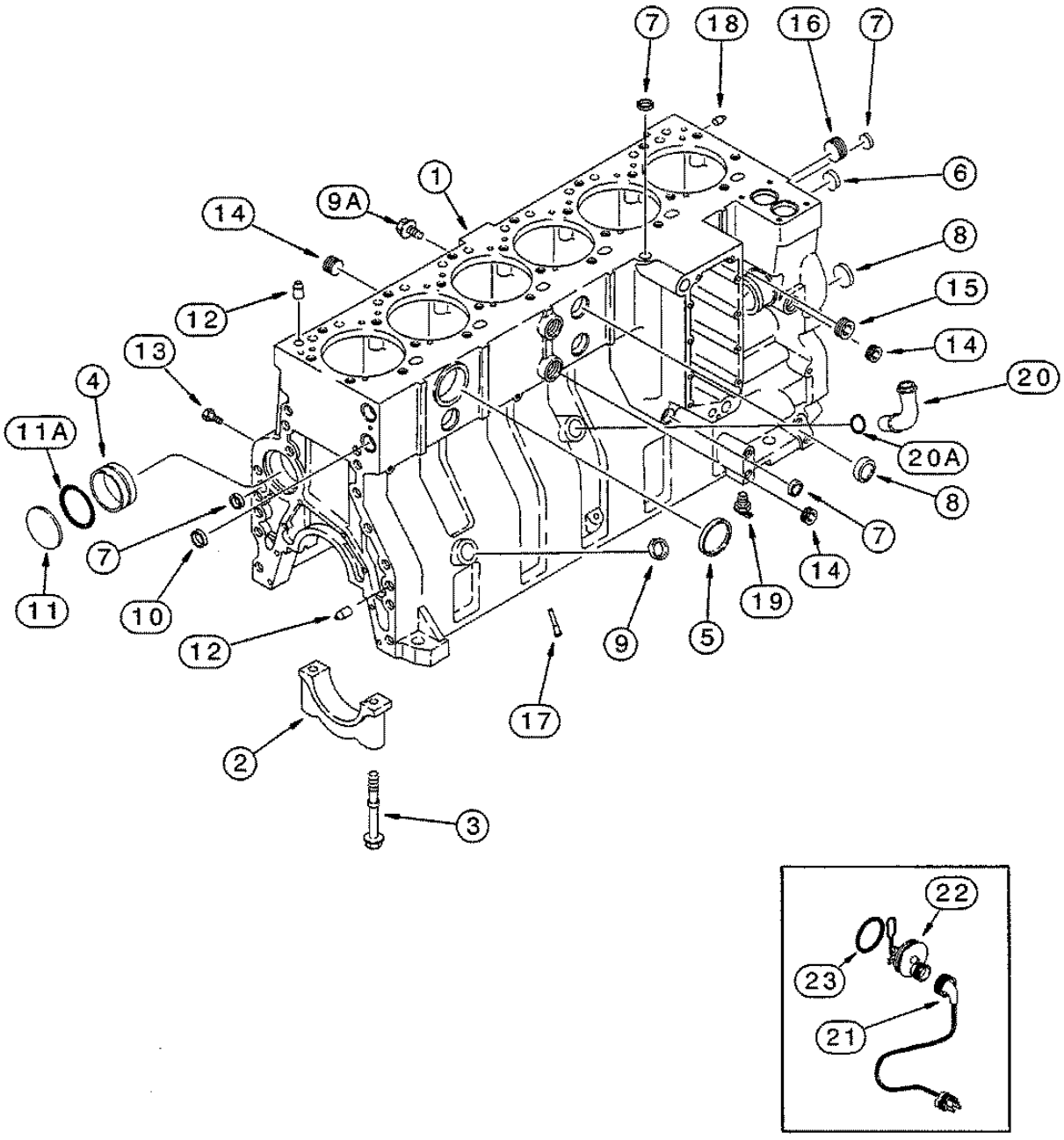
7
18
16
7
1
9A
14
6
8
12
15
13
14
4
20
11A
20A
8
7
7
14
11
10
19
12
9
5
17
2
3
22
23
21

b198h069

CYLINDER BLOCK
БЛОК ЦИЛИНДРОВ
ZYLINDERBLOCK

REF	PART NO.	ENGLISH	РУССКИЙ	DEUTSCH	REMARK	QTY
		6TAA-830 Emissions Certified Engine **Контроль отходящих газов согласно 6TAA-830** **ASU-geprueft nach 6TAA-830**				
		Continued From Previous Page / Продолжение / Fortsetzung				
20	J931973	Tube	Трубопровод	Rohrleitung		1
		Replaces / Заменен / Ersetzt / Sostituisce : J903744				
20A	J931824	O-Ring	Кольцо кругл, сечения	O-Ring		1
		Engine Block Heater / Подогрев блока цилиндров/ Motorblockheizung				
	196604A1	Kit, Coolant Heater	Комплект для подогрева	Wasserheizsatz	120 V	1
		Consists Of / Состоящий из / Bestehend Aus / Consiste di: 21 - 23				
21	196466A1	Cable	Кабель	Kabel	1829 mm (72 in)	1
22	NSS	Element	Элемент	Element		1
23	J910517	O-Ring	Кольцо кругл, сечения	O-Ring		1
24	L18337	Strap	Ремень	Gurt	15 in	1
		Not Illustrated / Нет на рисунке / Nich Abgebildet				
		Repair Kit / Упаковка для ремонта / Reparaturpackung				
	A77885	Kit, Repair	Ремонтный комплект	Reparatursatz		1
		Engine Block / Блок-картер / Kurbelgehaeuse				
		Not Illustrated / Нет на рисунке / Nich Abgebildet				
		Consists Of / Состоящий из / Bestehend Au: 25 - 32				
25	A77854	Kit, Piston	Комплект поршней	Kolbensatz		6
		See Page(s) / См. стр. / Siehe Seite(n): K049				
26	A77563	Bearing, Con. Rod	Шатунный подшипник	Pleuellager		6
		See Page(s) / См. стр. / Siehe Seite(n): K049				
27	J901597	Pin	Болт	Bolzen		6
		See Page(s) / См. стр. / Siehe Seite(n): K049				
28	A77711	Bearing, Crankshaft	Подшипник, коленч. вал	Lager, Kurbelwelle		6
		See Page(s) / См. стр. / Siehe Seite(n): K047				
29	A77843	Bearing, Crankshaft	Подшипник, коленч. вал	Lager, Kurbelwelle		1
		See Page(s) / См. стр. / Siehe Seite(n): K047				
30	A77872	Package, Gaskets	Упаковка уплотнений	Packung, Dichtungen		1
		Valve Grind / Притирка клапанов / Ventilschiff				
		See Page(s) / См. стр. / Siehe Seite(n): K050				
31	J931019	Gasket, Cyl. Head	Уплотн. гол. цилиндра	Dichtung, Zylinderkopf		1
		See Page(s) / См. стр. / Siehe Seite(n): K042				
32	A77679	Package, Gaskets	Упаковка уплотнений	Packung, Dichtungen		1
		See Page(s) / См. стр. / Siehe Seite(n): K040				

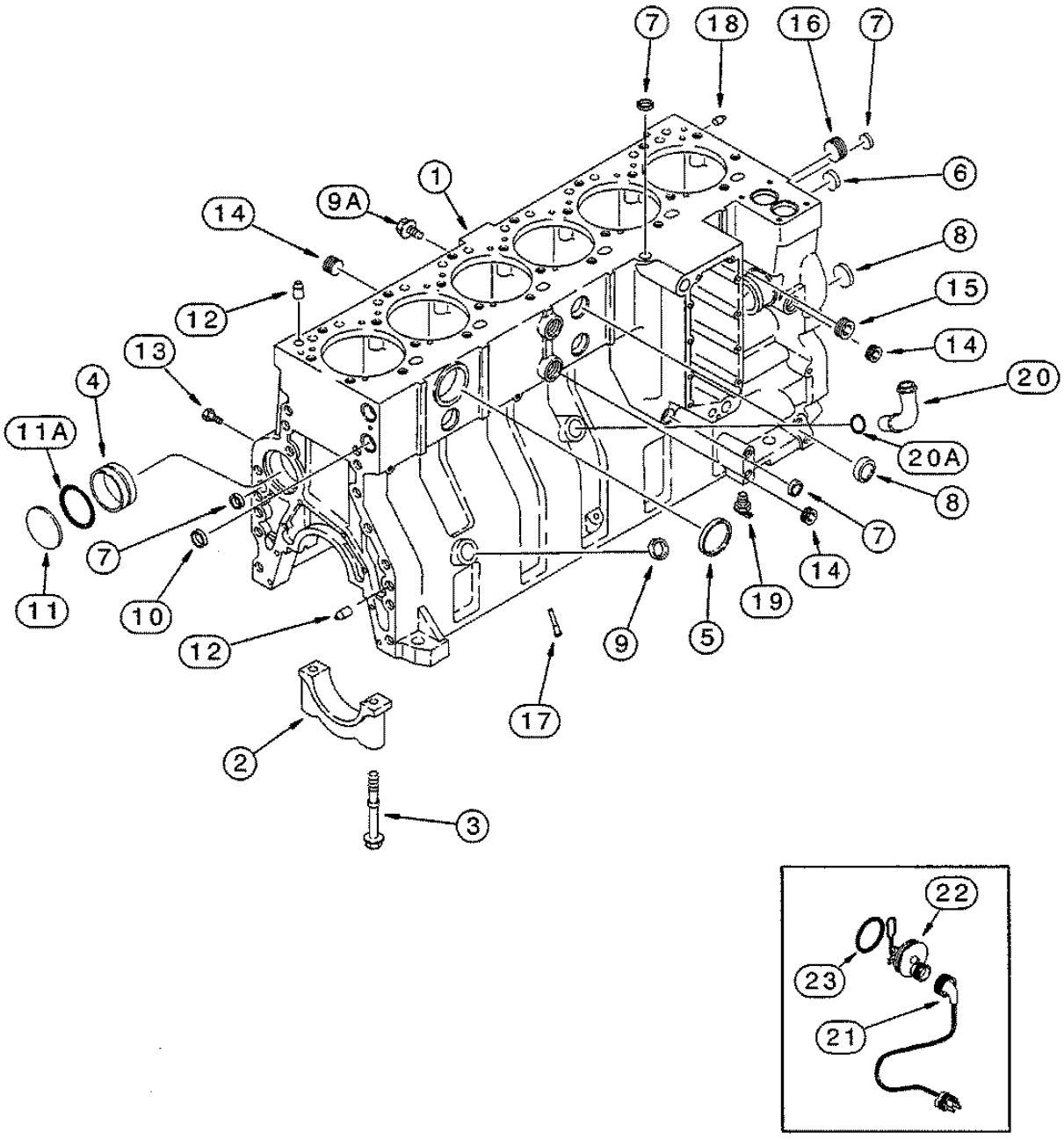
7
18
16
7
1
9A
14
6
8
12
15
13
14
4
20
11A
20A
8
7
7
14
11
10
19
12
9
5
17
2
3
22
23
21

b198h069

OIL SYSTEM, ENGINE
СМАЗОЧНАЯ СИСТЕМА ДВИГАТЕЛЯ
MOTOROELSYSTEM

REF	PART NO.	ENGLISH	РУССКИЙ	DEUTSCH	REMARK	QTY
		6TAA-830 Emissions Certified Engine Контроль отходящих газов согласно 6TAA-830 ASU-geprueft nach 6TAA-830				
		Oil Fill Tube and Dipstick / Маслоналивная труба и указатель уровня масла Oelfuellrohr und Oelstab				
1	A77424	Cap	Колпак	Kappe		1
2	J914019	Tube	Трубопровод	Rohrleitung		1
3	A77661	Hose	Шланг	Schlauch	64 mm (2-5/8)	1
4	214-1424	Clamp	Зажим	Kragenschelle	1-1/16-2	2
5	J914163	Tube	Трубопровод	Rohrleitung	Tubo	1
6	J914022	Clamp	Зажим	Kragenschelle		1
7	825-2406	Nut, Range	Фланцевая гайка	Flanschmutter	M6	2
8	845-8025	Bolt, Flange	Фланцевый болт	Flanschbolzen	M8 x 25	1
9	J932598	Bracket	Крепление	Halter		1
10	J931265	Tube	Трубопровод	Rohrleitung		1
11	J931266	Dipstick	Указатель уров. масла	Ölpeilstab		1
12	118788A1	Clamp	Зажим	Kragenschelle		1
13	A77508	Clamp	Зажим	Kragenschelle	7/16ID	1
14	844-8016	Bolt, Range	Фланцевый болт	Flanschbolzen	M8 x 16	1
15	829-1408	Nut	Гайка	Mutter	M8; 10	1
16	J918189	Washer	Шайба	Scheibe		2
17	J931061	Stud	Шпилька	Stehbolzen		2
		Oil Drain System / Маслосливная система Oelablassystem				
18	1329978C3	Hose	Шланг	Schlauch	430 mm (17 in)	1
19	1330429C1	Valve, Drain	Сливной кран	Ablasshahn		1
20	J920773	Washer	Шайба	Scheibe		1
21	515-23317	Clamp	Зажин	Kragenschelle	1-1/4ID	1
22	515-23381	Clamp	Зажин	Kragenschelle	1-1/2ID	1
23	1301387C2	Clamp	Зажин	Kragenschelle	2 in ID	2
24	515-25476	Clamp	Зажин	Kragenschelle	1-7/8ID	3
26	1301342C1	Adapter	Адаптер	Adapter		1
27	1954736C1	Clamp	Зажим	Kragenschelte	No. 24	11
		Continued / Продолжение / Fortsetzung / Continua				

b197k020

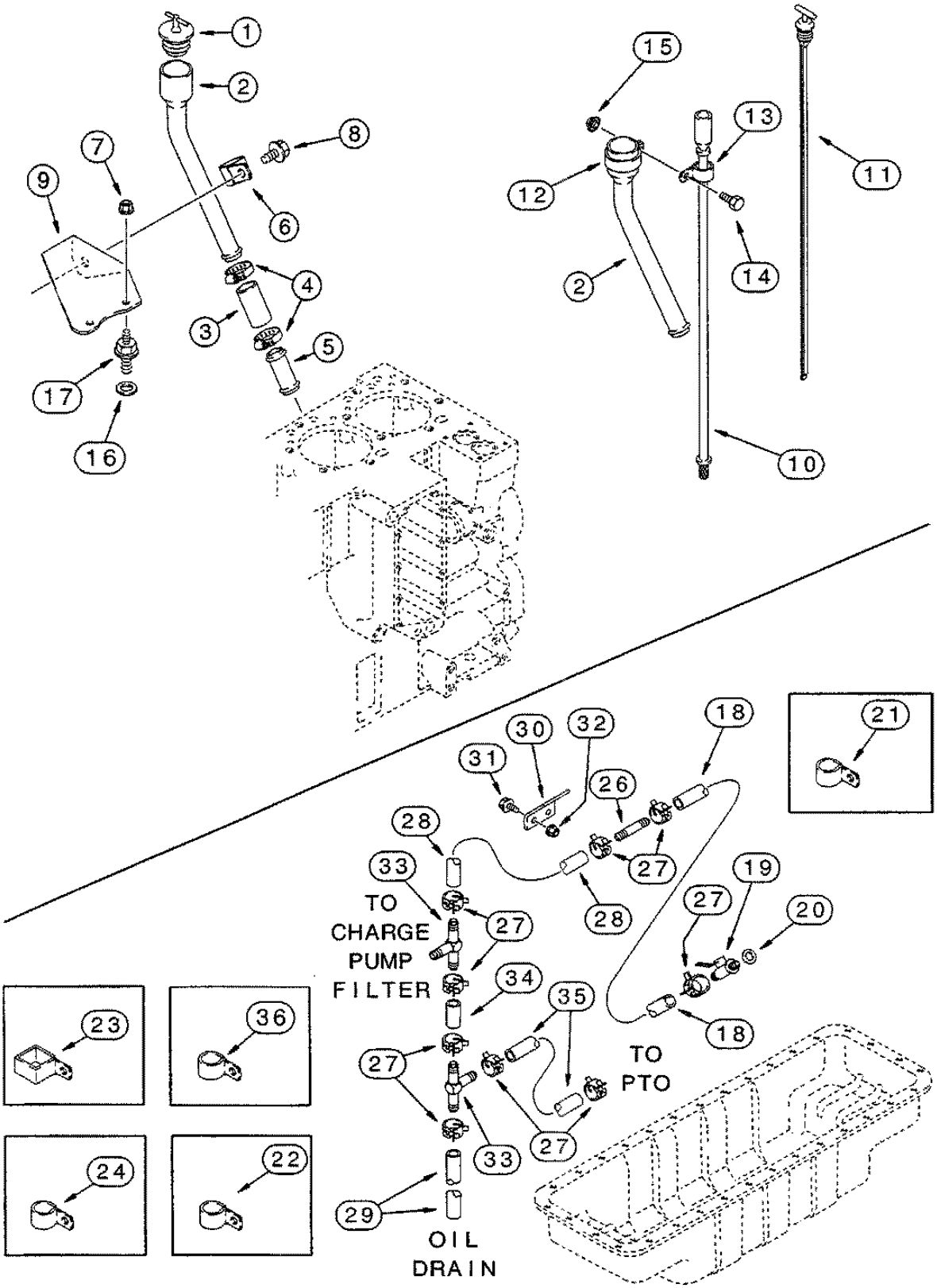

b197k020

OIL SYSTEM, ENGINE
СМАЗОЧНАЯ СИСТЕМА ДВИГАТЕЛЯ
MOTOROELSYSTEM

REF	PART NO.	ENGLISH	РУССКИЙ	DEUTSCH	REMARK	QTY
		6TAA-830 Emissions Certified Engine **Контроль отходящих газов согласно 6TAA-830** **ASU-geprueft nach 6TAA-830**				
		Continued From Previous Page / Продолжение / Fortsetzung				
		Oil Drain System / Маслосливная система / Oelablassytem				
28	293339A1	Hose *Cut From / Разрез / Schnitt Von: 1977295CX*	Шланг	Schlauch	100 mm (43-5/16 in)	1
29	293339 A1	Hose *Cut From / Разрез / Schnitt Von: 1977295CX*	Шланг	Schlauch	100 mm (43-5/16 in)	1
30	1977212C1	Bracket	Крепление	Halter		1
31	409-7616	Bolt, Range	Фланцевый болт	Flanschbolzen	3/8 x 1	2
32	231-5146	Nut, Flange	Фланцевая гайка	Flanschmutter	3/8	2
33	1977169C1	Tee	Тройник	T-Stuck		2
34	1977294C3	Hose *Cut From / Разрез / Schnitt Von: 1977295CX*	Шланг	Schlauch	580 mm (22-7/8 in)	1
35	293338 A1	Hose *Cut From / Разрез / Schnitt Von: 1977295CX* *If Used / Если используется/ Wenn Verwendet*	Шланг	Schlauch	185 mm (7-1/4 in)	1
36	97249C1	Clip	Зажим	Klips		1

b197k020

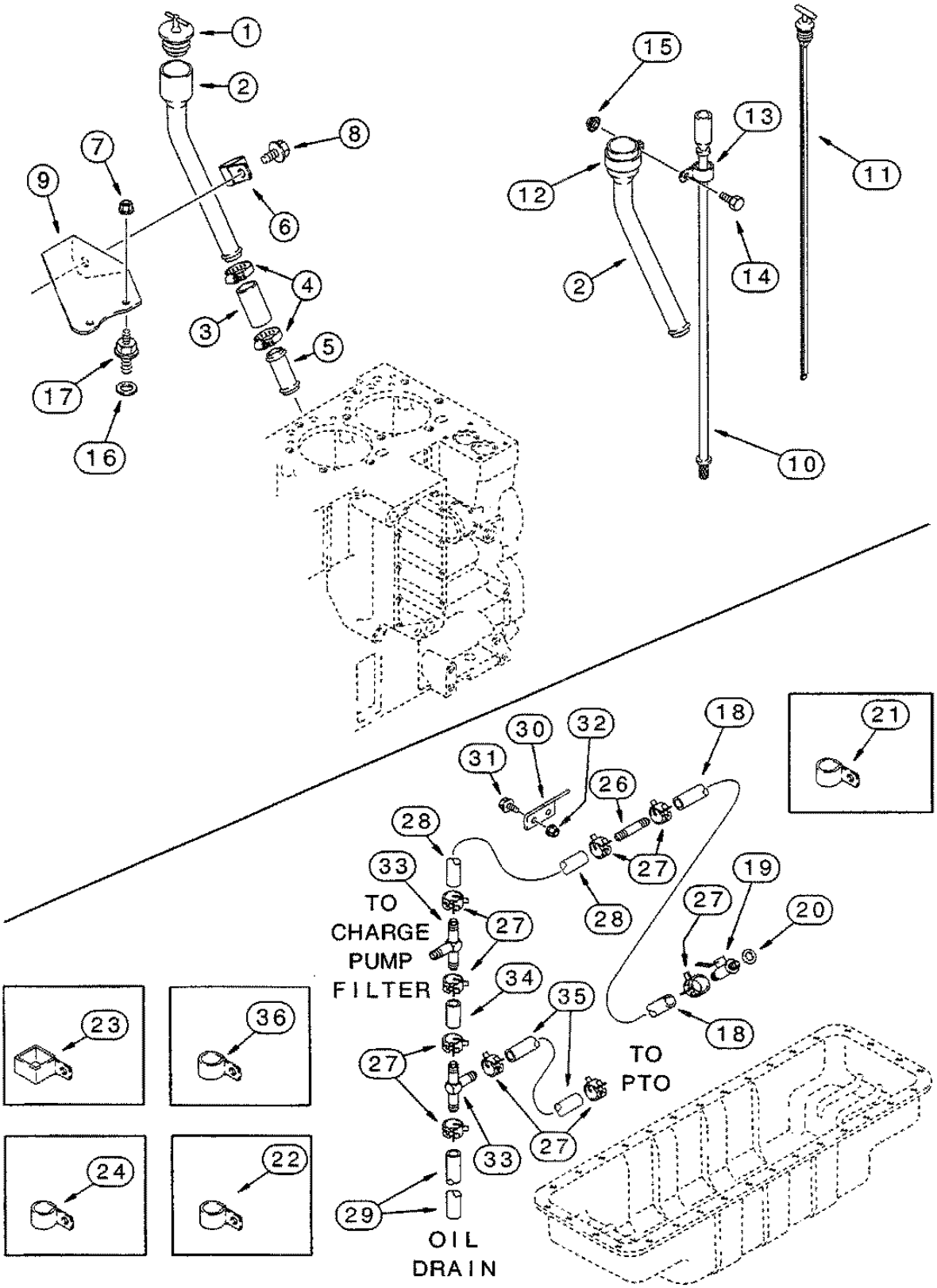

b197k020

CRANKSHAFT
КОЛЕНЧАТЫЙ ВАЛ
KURBELWELLE

REF	PART NO.	ENGLISH	РУССКИЙ	DEUTSCH	REMARK	QTY
		6TAA-830 Emissions Certified Engine **Контроль отходящих газов согласно 6TAA-830** **ASU-geprueft nach 6TAA-830**				
1	J918986	Crankshaft Assy	Коленчатый вал в сборе	Kurbelwelle Kplt		1
		Consists Of / Состоящий из / Bestehend Aus : 2, 3				
2	J918776	Gear	Шестерня	Ritzel		1
3	J904483	Pin, Dowel	Установочный штифт	Passtift		1
4	NSS	Seal	Уплотнение	Dichtung		1
		Order / Заказ / Bestelle : A77790				
		See Page(s) / См. стр. / Siehe Seite(n) : K047, REF 14				
5	J925568	Pulley	Шкив	Riemenscheibe		1
6	J906733	Bolt, Flange	Фланцевый болт	Flanschbolzen	M14 x 35	4
7	NSS	Seat	Уплотнение	Dichtung		1
		Order / Заказ / Bestelle : J353978				
		See Page(s) / См. стр. / Siehe Seite(n) : K047, REF 24				
8	J933384	Retainer	Крепежная деталь	Befestigungsteil		1
		Replaces / Заменен / Ersetzt: J921042				
9	J914301	Gasket, Mounting	Монтажн.уплотнение	Dichtungstell		1
10	845-6015	Bolt, Flange	Фланцевый болт	Flanschbolzen	M6 x 15	8
11	A77711	Bearing, Crankshaft	Подшипник, колен. вал	Lager, Kurbelwelle		6
		Standard / Стандарт / Einheit				
11	A77712	Bearing, Crankshaft	Подшипник, колен. вал	Lager, Kurbelwelle		6
		Undersize / Занижение / Untermass : 0,25 mm				
11	A77713	Bearing, Crankshaft	Подшипник, колен. вал	Lager, Kurbelwelle		6
		Undersize / Занижение / Untermass : 0,50 mm				
11	A77714	Bearing, Crankshaft	Подшипник, колен. вал	Lager, Kurbelwelle		6
		Undersize / Занижение / Untermass : 0,75 mm				
11	A77715	Bearing, Crankshaft	Подшипник, колен. вал	Lager, Kurbelwelle		6
		Undersize / Занижение / Untermass : 1,00 mm				
12	A77843	Bearing, Crankshaft	Подшипник, колен. вал	Lager, Kurbelwelle		1
		Standard / Стандарт / Einheit				
12	A77844	Bearing, Crankshaft	Подшипник, колен. вал	Lager, Kurbelwelle		1
		Undersize / Занижение / Untermass : 0,25 mm				
12	A77845	Bearing, Crankshaft	Подшипник, колен. вал	Lager, Kurbelwelle		1
		Undersize / Занижение / Untermass : 0,50 mm				
12	A77846	Bearing, Crankshaft	Подшипник, колен. вал	Lager, Kurbelwelle		1
		Undersize / Занижение / Untermass : 0,75 mm				
12	A77847	Bearing, Crankshaft	Подшипник, колен. вал	Lager, Kurbelwelle		1
		Undersize / Занижение / Untermass : 1,00 mm				
		Continued / Продолжение / Fortsetzung / Continue				

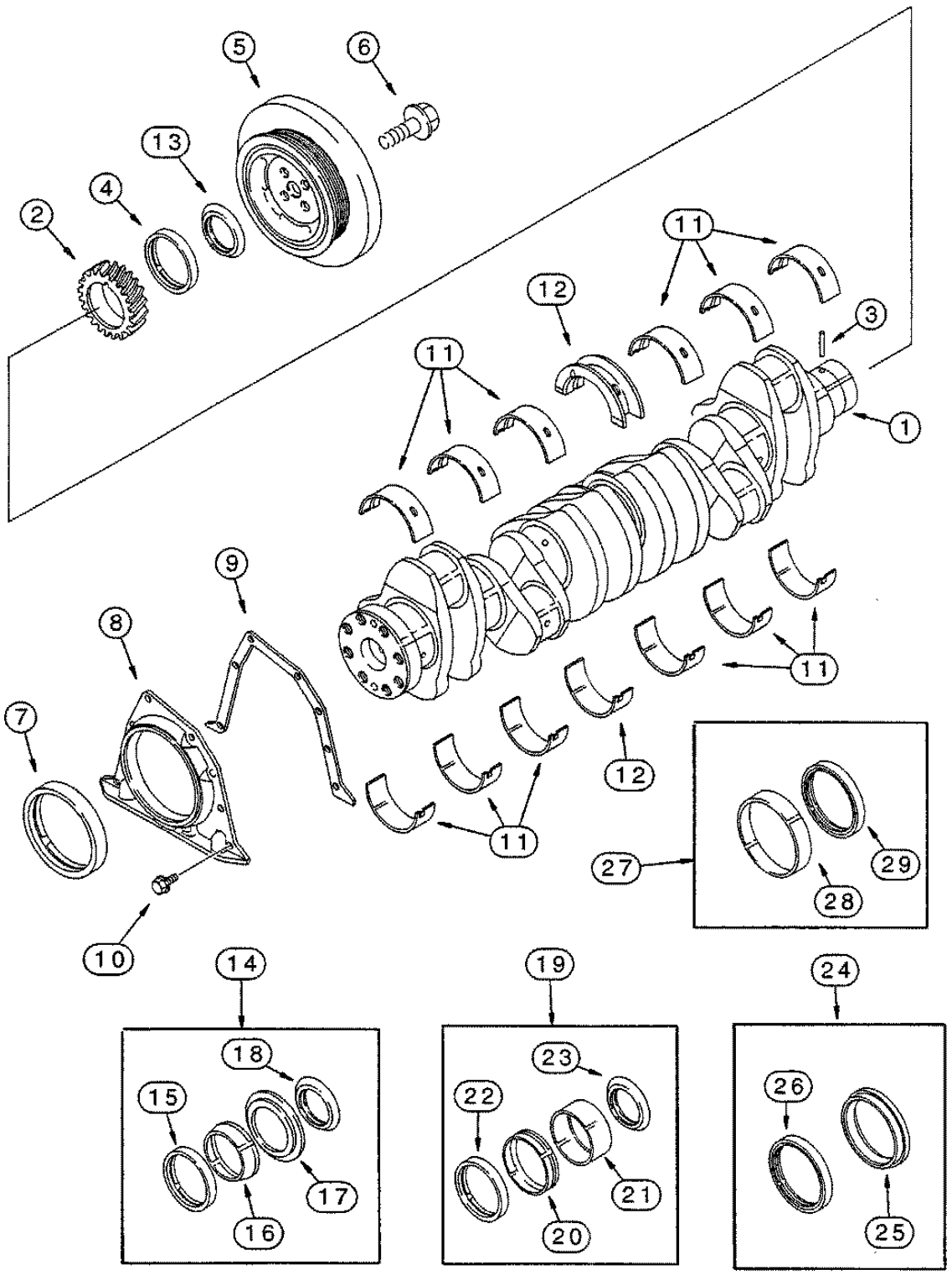
5
6
13
4
2
11
12
3
11
1
9
8
7
11
12
11
27
29
28
10
14
19
24
18
23
26
15
22
17
21
16
20
25

CRANKSHAFT
КОЛЕНЧАТЫЙ ВАЛ
KURBELWELLE

REF	PART NO.	ENGLISH	РУССКИЙ	DEUTSCH	REMARK	QTY
		6TAA-830 Emissions Certified Engine **Контроль отходящих газов согласно 6TAA-830** **ASU-geprueft nach 6TAA-830**				
		Continued From Previous Page / Продолжение / Fortsetzung				
12	A77848	Bearing, Crankshaft	Подшипник, колен. вал	Lager, Kurbelwelle		1
		Standard / Стандарт / Einheit				
		Oversize / Завышение / Ubermass: 0,25 mm				
12	A77849	Bearing, Crankshaft	Подшипник, колен. вал	Lager, Kurbelwelle		1
		Standard / Стандарт / Einheit				
		Oversize / Завышение / Ubermass: 0,25 mm				
12	A77850	Bearing, Crankshaft	Подшипник, колен. вал	Lager, Kurbelwelle		1
		Undersize / Завышение / Untetmass: 0,50 mm				
		Oversize / Завышение / Ubermass: 0,50 mm				
13	J918113	Shield	Защитн. щит	Schutzschild		1
		Order / Заказ / Bestelle: A77790, REF 14				
14	A77790	Package,Seals	Комплект уплотнений	Dichtungssatz		1
		Crankshaft / Коленчатый вал / Kurbelweile				
		Front / Спереди / Vorn				
		Consists Of / Состоящий из / Bestehend Aus : 15 - 18				
15	NSS	Seal	Уплотнение	Dichtung		1
16	NSS	Tool	Инструмент	Werkzeug		1
17	NSS	Tool	Инструмент	Werkzeug		1
18	J918113	Shield	Защитн. щит	Schutzschild		1
19	A77808	Kit Sleeve	Комплект втулок	Buchsensatz		1
		Crankshaft / Коленчатый вал / Kurbelwelle				
		Front / Спереди / Vom				
		Consists Of / Состоящий из / Bestehend Aus : 20 - 23				
20	NSS	Sleeve	Втулка	Buchse		1
21	NSS	Tool	Инструмент	Werkzeug		1
22	NSS	Seal	Уплотнение	Dichtung		1
23	J924987	Shield	Защитн. щит	Schutzschild		1
24	J353978	Package. Seals	Комплект уплотнений	Dichtungssatz		1
		Crankshaft / Коленчатый вал / Kurbelwelle				
		Rear / Сзади / Hinter				
		Consists Of / Состоящий из / Bestehend Aus: 25, 26				
		Replaces / Заменен / Ersetzt: A77809				
25	NSS	Tool	Инструмент	Werkzeug		1
26	NSS	Seal	Уплотнение	Dichtung		1
27	A77810	Kit. Sleeve	Комплект втулок	Buchsensatz		1
		Crankshaft / Коленчатый вал / Kurbelwelle				
		Rear / Сзади / Hinter				
		Consists Of / Состоящий из /Bestehend Aus: 28, 29				
28	NSS	Sleeve	Втулка	Buchse		1
29	NSS	Seal	Уплотнение	Dichtung		1

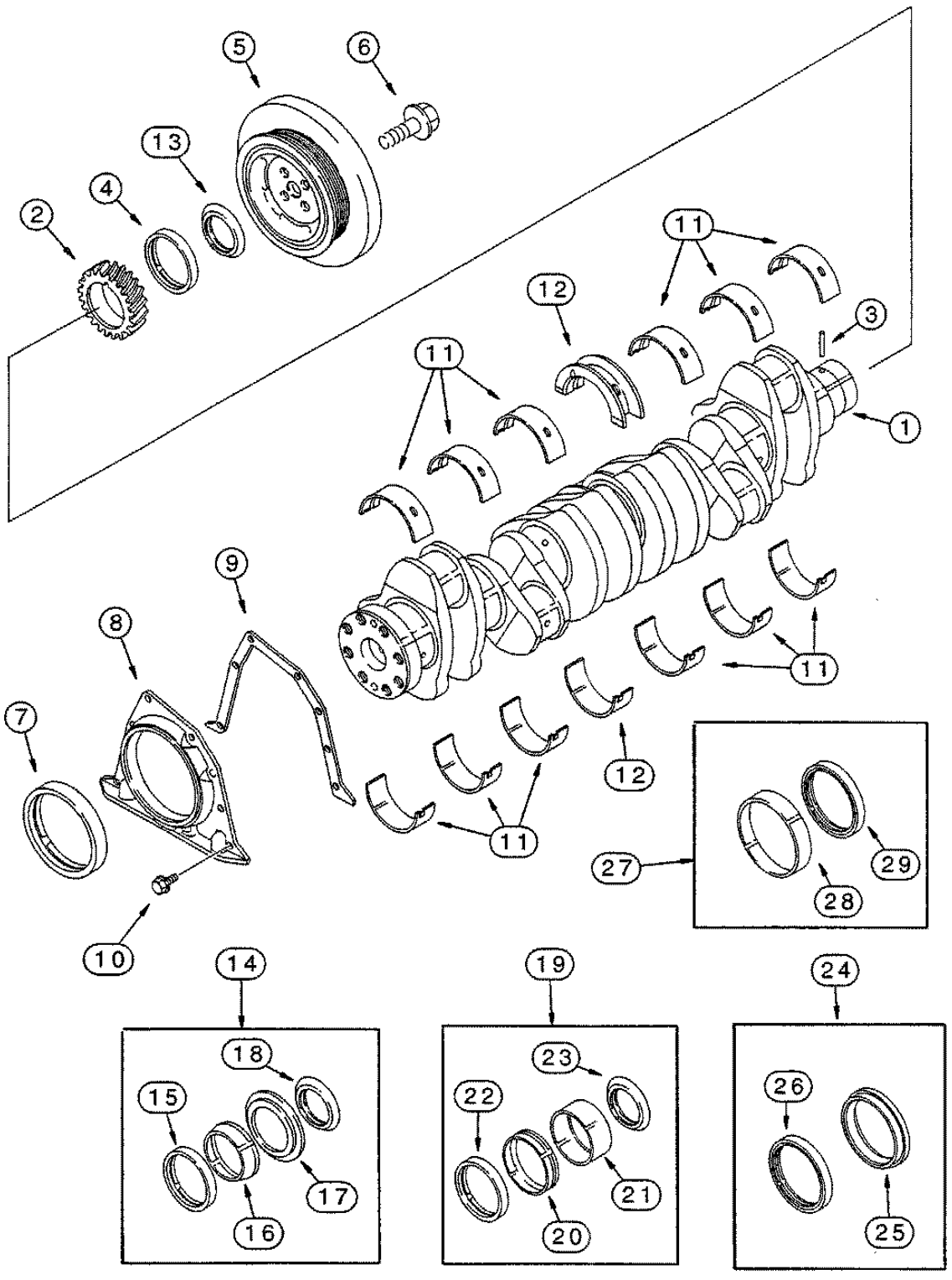
5
6
13
4
2
11
12
3
11
1
9
8
7
11
12
11
27
29
28
10
14
19
24
18
23
26
15
22
17
21
16
20
25

FLYWHEEL AND BACKING PLATE
КОЛЕНЧАТЫЙ ВАЛ
SCHWUNGRAD UND GEGENPLATE

REF	PART NO.	ENGLISH	РУССКИЙ	DEUTSCH	REMARK	QTY
		6TAA-830 Emissions Certified Engine **Контроль отходящих газов согласно 6TAA-830** **ASU-geprueft nach 6TAA-830**				
1	J917052	Flywheel	Маховик	Schwungrad		1
		Includes / Включая / Mit : 2				
2	J905427	Gear	Шестерня	Ritzel		1
3	J908181	Bolt	Бролт	Schraubenbolzen	12x50 mm	8
4	J900269	Washer, Special	Спец. шайба	Spezialscheibe		8
5	J913593	Plate	Пластина	Platte		1
6	854-12040	Bolt, Flange	Фланцевый болт	Flanschbolzen	M12 x 40; 10.9	10
7	J912473	O-Ring	Кольцо кругл, сечения	O-Ring		1
8	J910248	Plug	Заглушка	Stopfen		1
		Includes / Включая / Mit : 9				
9	238-5212	O-Ring	Кольцо кругл, сечения	O-Ring	7/8 ID x 1/8	1

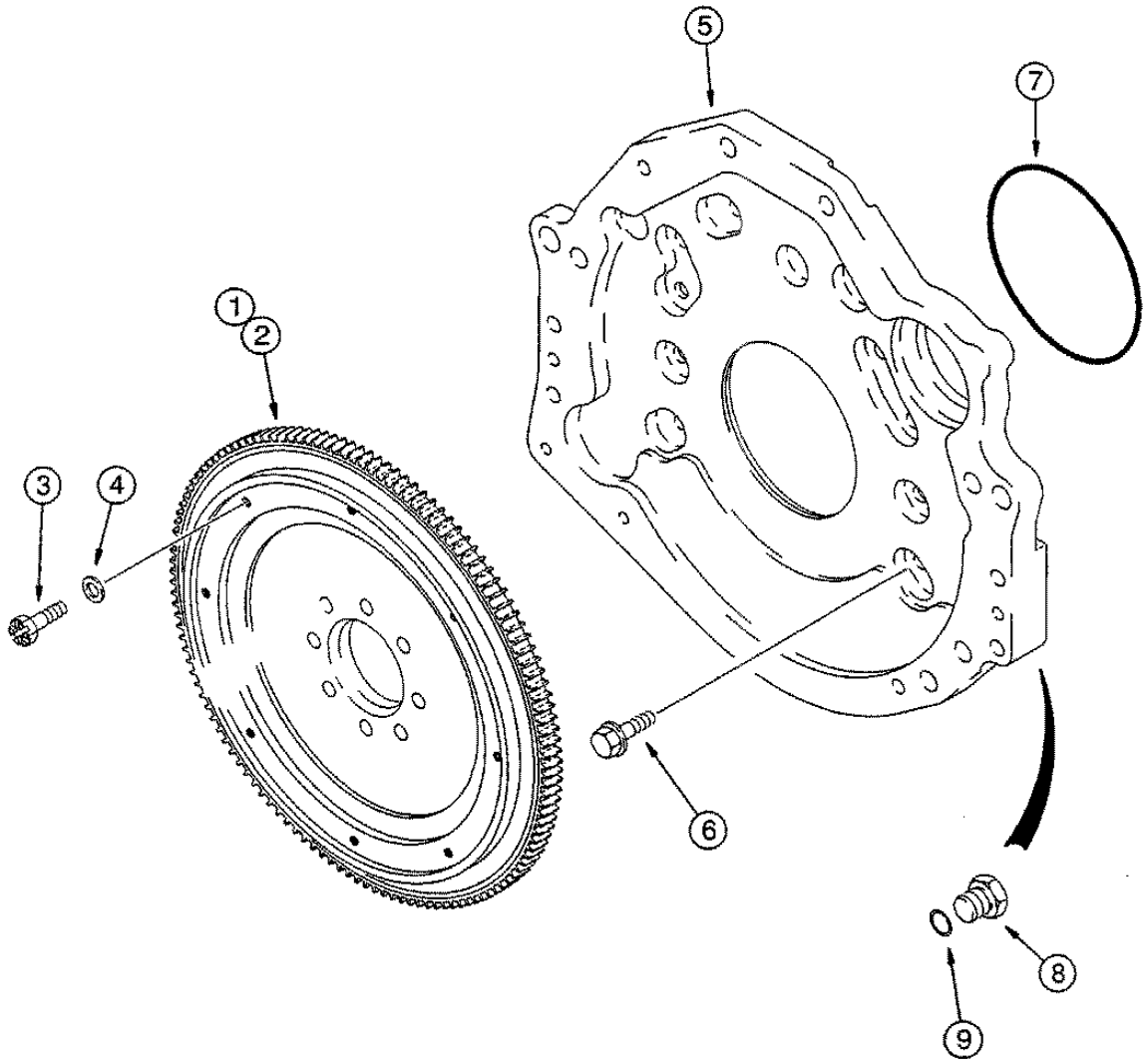
1
2
3
4
5
6
7
8
9

PISTONS - CONNECTING RODS
ПОРШНИ-ШАТУНЫ
KOLBEN - PLEUELSTANGEN

REF	PART NO.	ENGLISH	РУССКИЙ	DEUTSCH	REMARK	QTY
		6TAA-830 Emissions Certified Engine **Контроль отходящих газов согласно 6TAA-830** **ASU-geprueft nach 6TAA-830**				
	A77854	Kit, Piston	Комплект поршней	Kolbensatz		6
		Standard / Стандарт / Einheit				
		Consists Of / Состоящий из / Bestehend Aus: 1 - 8				
1	J919937	Sleeve	Втулка	Buchse		1
2	J907177	O-Rlng	Кольцо кругл, сечения	O-Ring		1
	A77853	Ring Set, Piston	Поршн. кольца, компл.	Kolbenringe, Satz		1
		Consists Of / Состоящий из / Bestehend Aus: 3 - 8				
3	NSS	Piston	Поршень	Kolben		1
4	100-21175	Ring, Retaining	Зажимное кольцо	Befestigungsrmg	№175	2
5	JS02429	Ring Set, Piston	Поршн. кольца, компл.	Kolbenringe, Satz		1
		Consists Of / Состоящий из / Bestehend Aus: 6 - 8				
		Replaces / Заменен / Ersetzt / Sostituisce : A77802				
6	NSS	Ring	Кольцо	Ring		1
		Top / Сверху / Oben				
7	NSS	Ring	Кольцо	Ring		1
		Middle / Середина / Mitte				
8	NSS	Ring	Кольцо	Ring		1
		Bottom / Внизу / Unten				
9	J901597	Pin	Болт	Bolzen		6
9A	J924445	Shim	Опорная шайба	Ausgleichsscheibe	0,254 mm (0,010 in)	X
9A	J924446	Shim	Опорная шайба	Ausgleichsscheibe	0,381 mm (0,015 in)	X
9A	J924447	*Shim*	Опорная шайба	Ausgleichsscheibe	0,508 mm (0,020 in)	X
9A	J924448	*Shim*	Опорная шайба	Ausgleichsscheibe	0,762 mm (0,030 in)	X
9A	J924449	*Shim*	Опорная шайба	Ausgleichsscheibe	1,016 mm (0,040 in)	X
		Connecting Rod / Шатун / Pleulstange				
	J901383	Rod Assy	Система тяг и рычагов	Gestänge		6
		Consists Of / Состоящий из /Bestehend Aus: 10-13				
10	NSS	Rod	Стержень	Stange		1
11	J913990	Bushing	Втулка	Buchse		1
12	J928870	Bolt	Болт	Schraubenbolzen		2
13	J901381	Nut	Гайка	Mutter		2
		Continued / Продолжение / Fortsetzitng				

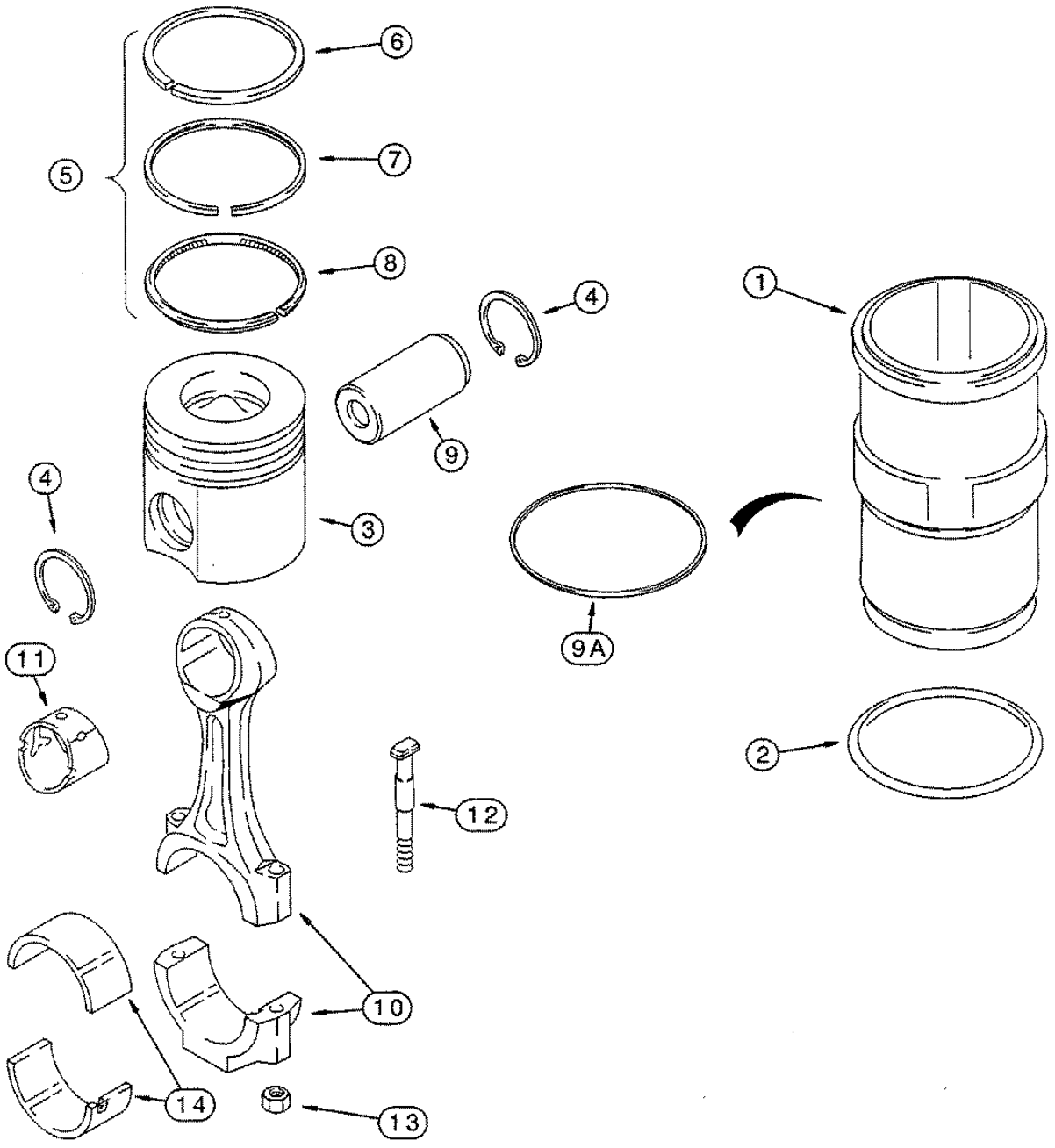
6
5
7
8
4
1
9
4
3
9A
11
12
2
10
14
13

PISTONS - CONNECTING RODS
ПОРШНИ-ШАТУНЫ
KOLBEN - PLEUELSTANGEN

REF	PART NO.	ENGLISH	РУССКИЙ	DEUTSCH	REMARK	QTY
		6TAA-830 Emissions Certified Engine **Контроль отходящих газов согласно 6TAA-830** **ASU-geprueft nach 6TAA-830**				
		Continued From Previous Page / Продолжение / Fortsetzung				
		Connecting Rod / Шатун / Pleulstange				
14	A77563	Bearing, Con. Rod *Standard / Стандарт / Einheit*	Шатунный подшипник	Pleuellager		6
14	A77564	Bearing, Con. Rod *Undersize / Занижение / Untermass : 0,25 mm*	Шатунный подшипник	Pleuellager		6
14	A77565	Bearing, Con. Rod *Undersize / Занижение / Untermass : 0,50 mm*	Шатунный подшипник	Pleuellager		6
14	A77566	Bearing, Con. Rod *Undersize / Занижение / Untermass : 0,75 mm*	Шатунный подшипник	Pleuellager		6
14	A77567	Bearing, Con. Rod *Undersize / Занижение / Untermass : 1,00 mm*	Шатунный подшипник	Pleuellager		6

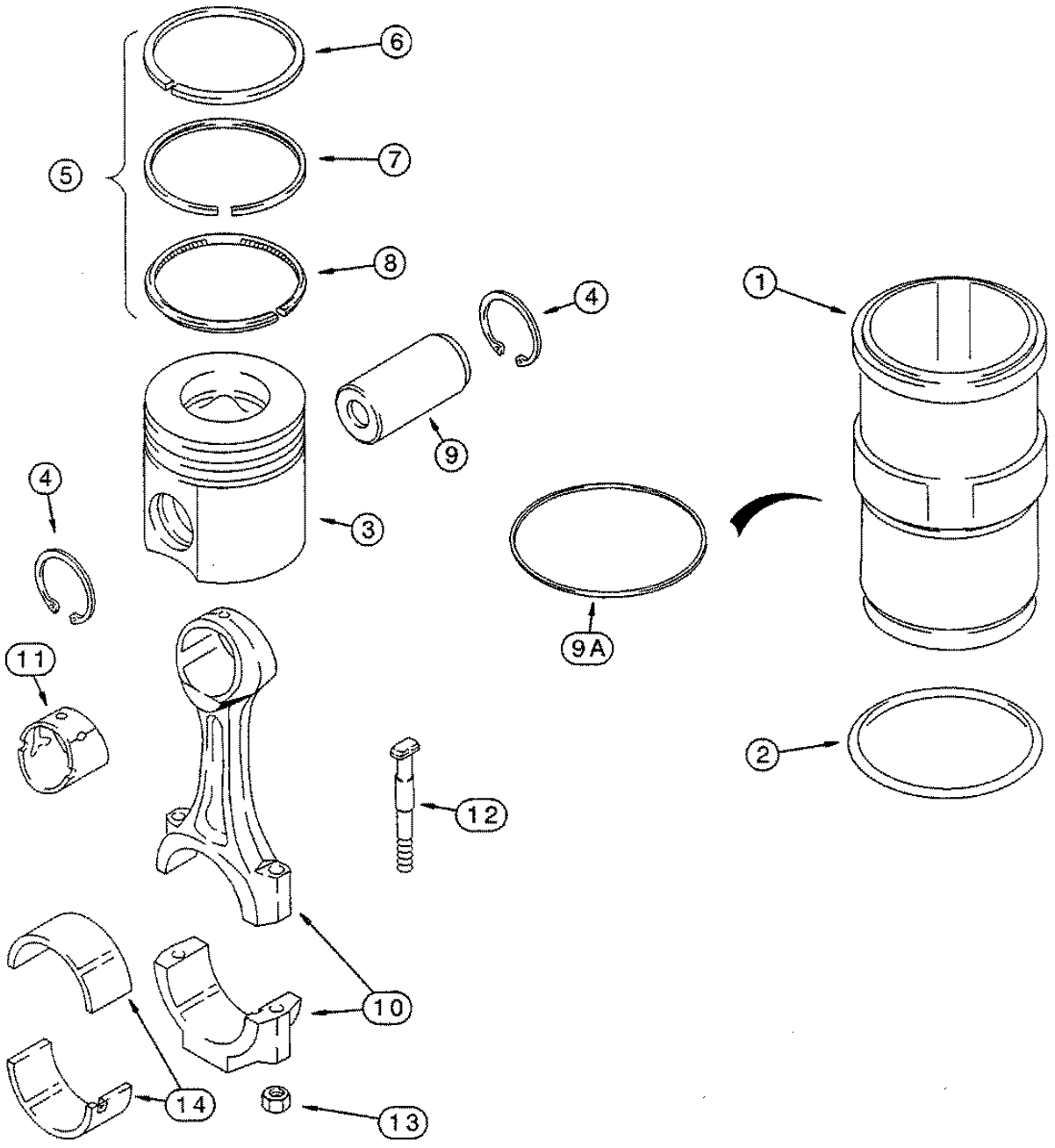
6
5
7
8
4
1
9
4
3
9A
11
12
2
10
14
13

GASKET KIT
КОМПЛЕКТ ПРОКЛАДОК
DICHTSATZ

REF	PART NO.	ENGLISH	РУССКИЙ	DEUTSCH	REMARK	QTY
		6TAA-830 Emissions Certified Engine **Контроль отходящих газов согласно 6TAA-830** **ASU-geprueft nach 6TAA-830**				
		Valve Grind / Притирка клапанов / Ventilschiff / Smerigliatura valvola				
	A77872	Package, Gaskets	Упаковка уплотнений	Packung, Dichtungen		1
		Consists Of / Состоящий из /Bestehend Aus: 1-19				
1	J914310	Gasket, Housing	Уплотнение, картер	Dichtung, Gehäuse		1
		See Page(s) /См. стр. / Siehe Seite(n) : K043				
2	J918779	Gasket, Mounting	Моктажн. уплотнение	Dichtungstefi		1
		See Page(s) /См. стр. / Siehe Seite(n) : K043				
3	J915707	Seal	Уплотнение	Dichtung		6
		See Page(s) /См. стр. / Siehe Seite(n) : K042				
3A	J927642	Seal	Уг Уплотнение	Dichtung		6
		See Page(s) /См. стр. / Siehe Seite(n) : K042				
4	J911941	Gasket,Mounting	Монтажн. уплотнение	Dichtungstell		1
		See Page(s) /См. стр. / Siehe Seite(n) : K036				
5	J932063	Gasket, Manifold	Уплотнение, распред.	Dichtung, Vertelter		1
		See Page(s) /См. стр. / Siehe Seite(n) : K035				
6	J914311	Gasket, Manifold	Уплотнение, распред.	Dichtung, Vertelter		1
		See Page(s) /См. стр. / Siehe Seite(n) : K035				
7	J931350	Gasket, Mounting	Монтажн. уплотнение	Dichtungstell		1
		Not Used In This Application / Здесь не используется				
		Bei dieser Anwendung nicht verwendet				
8	J942725	Gasket, Mounting	Монтажн. уплотнение	Dichtungstell		1
		See Page(s) /См. стр. / Siehe Seite(n) : K036				
		Replaces / Заменен / Ersetzt : J819378				
9	J905449	Seal	Уплотнение	Dichtung		1
		See Page(s) /См. стр. / Siehe Seite(n) : K041				
10	J910824	O-Ring	Кольцо кругл, сечения	O-Ring		6
		See Page(s) /См. стр. / Siehe Seite(n) : K041				
11	J909886	Sleeve	Втулка	Buchse		6
		Continued / Продолжение / Fortsetzitng				

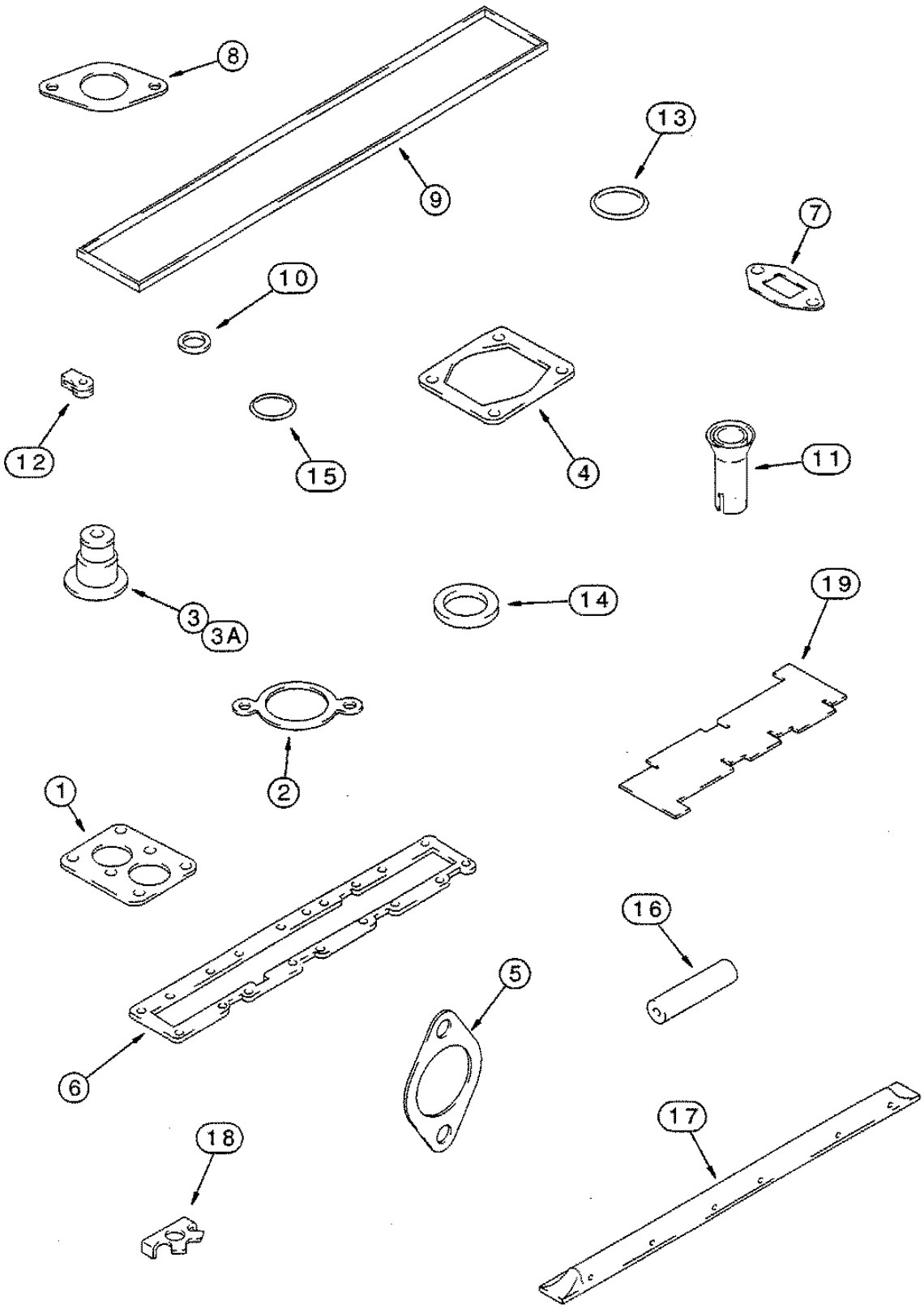
8
9
13
7
10
12
15
4
11
3
3A
14
19
2
1
16
5
6
18
17

GASKET KIT
КОМПЛЕКТ ПРОКЛАДОК
DICHTSATZ

REF	PART NO.	ENGLISH	РУССКИЙ	DEUTSCH	REMARK	QTY
		6TAA-830 Emissions Certified Engine **Контроль отходящих газов согласно 6TAA-830** **ASU-geprueft nach 6TAA-830**				
		Continued From Previous Page / Продолжение / Fortsetzung				
		Valve Grind / Притирка клапанов / Ventilschiff / Smerigliatura valvola				
12	J903380	Seal	Уплотнение	Dichtung		7
13	238-5115	ORing	Кольцо кругл, сечения	O-Ring	11/16 ID x 7/8	1
		See Page(s) /См. стр. / Siehe Seite(n) : K041				
14	J923261	Seal	Уплотнение	Dichtung	2,5 mm	6
15	238-5111	O-Ring	Кольцо кругл, сечения	O-Ring	7/16 ID x 3/32	1
		See Page(s) /См. стр. / Siehe Seite(n) : K043				
16	J930827	Hose	Шланг	Schlauch	51 mm (2 in)	1
		Not Used In This Application / Здесь не используется *Bei dieser Anwendung nicht verwendet*				
17	J919677	Manrfold	Колено	Krümmer		1
		See Page(s) /См. стр. / Siehe Seite(n) : K043				
18	J914708	Plate	Плата	Plane		12
		See Page(s) /См. стр. / Siehe Seite(n) : K043				
19	J823921	Gauge	Измерительн. прибор	Messinstrument		1

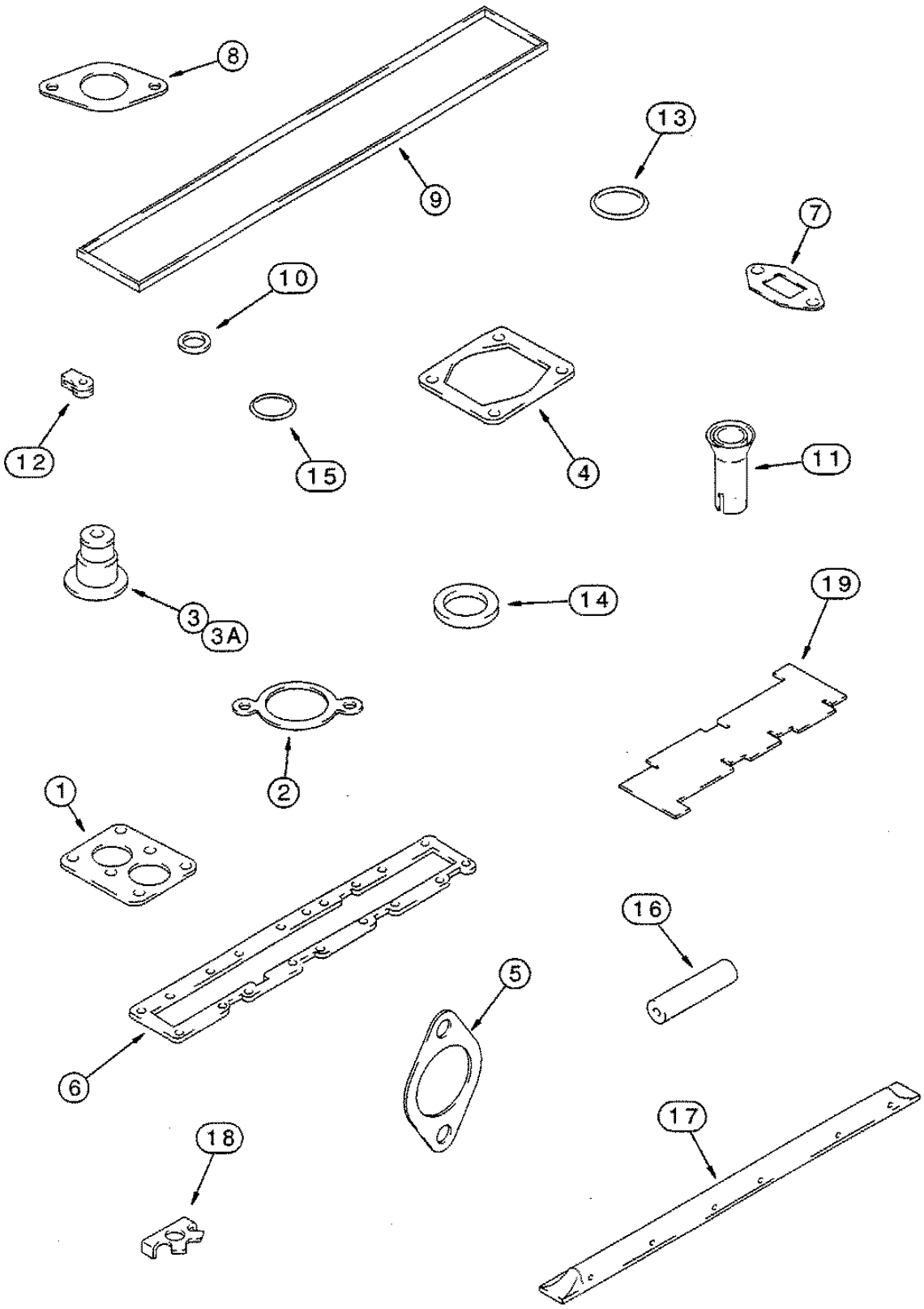
8
9
13
7
10
12
15
4
11
3
3A
14
19
2
1
16
5
6
18
17

GASKET KIT
КОМПЛЕКТ ПРОКЛАДОК
DICHTSATZ

REF	PART NO.	ENGLISH	РУССКИЙ	DEUTSCH	REMARK	QTY
		6TAA-830 Emissions Certified Engine **Контроль отходящих газов согласно 6TAA-830** **ASU-geprueft nach 6TAA-830**				
		Cylinder Block / Блок цилиндров / Zylinderblock				
	A77855	Package, Gaskets	Упаковка уплотнений	Packung, Dichtungen		1
		Consists Of I Состоящий из/ Bestehend Aus : 1 - 16				
1	J903475	Seal	Уплотнение	Dichtung		1
		See Page(s) /См. стр. / Siehe Seite(n) : K034				
2	J929253	Gasket, Housing	Уплотнение картера	Dichtung, Gehäuse		1
		See Page(s) /См. стр. / Siehe Seite(n) : K034				
3	J915772	Ring	кольцо	Ring		1
		See Page(s) /См. стр. / Siehe Seite(n) : K034				
4	J931608	Gasket, Housing	Уплотнение картера	Dichtung, Gehäuse		1
		See Page(s) /См. стр. / Siehe Seite(n) : K034				
5	J9020S9	O-Ring	Кольцо кругл, сечения	O-Ring		1
		See Page(s) /См. стр. / Siehe Seite(n) : K033				
6	J914301	Gasket, Mounting	Монтажк. уплотнение	Dichtungstell		1
		See Page(s) /См. стр. / Siehe Seite(n) : K047				
7	J918174	Gasket, Mounting	Монтажн. уплотнение	Dichtungstell		1
		See Page(s) /См. стр. / Siehe Seite(n) : K039				
8	J929011	Gasket, Cover	Уплотнение крышки	Dichtung, Deckel		1
		See Page(s) /См. стр. / Siehe Seite(n) : K039				
9	J901798	Washer	Шайба	Scheibe		1
		Not Used In This Application / Здесь не используется				
		Bei dieser Anwendung nicht verwendet				
10	J931348	Gasket, Mounting	Монтажн. уплотнение	Dichtungstell		1
11	J912473	O-Ring	Кольцо кругл, сечения	O-Ring		1
		See Page(s) /См. стр. / Siehe Seite(n) : K048				
12	238-5212	O-Ring	Кольцо кругл, сечения	O-Ring	7/8 ID x 1 /8	1
		See Page(s) /См. стр. / Siehe Seite(n) : K048				
13	J907177	O-Ring	Кольцо кругл, сечения	O-Ring		6
		See Page(s) /См. стр. / Siehe Seite(n) : K049				
14	J913994	*O-Ring*	Кольцо кругл, сечения	O-Ring		1
		See Page(s) /См. стр. / Siehe Seite(n) : K034				
15	J916284	O-Ring	Кольцо кругл, сечения	O-Ring		1
		Not Used In This Application / Здесь не используется				
		Bei dieser Anwendung nicht verwendet				
16	J926722	Ring	Кольцо	Ring	Anello	1

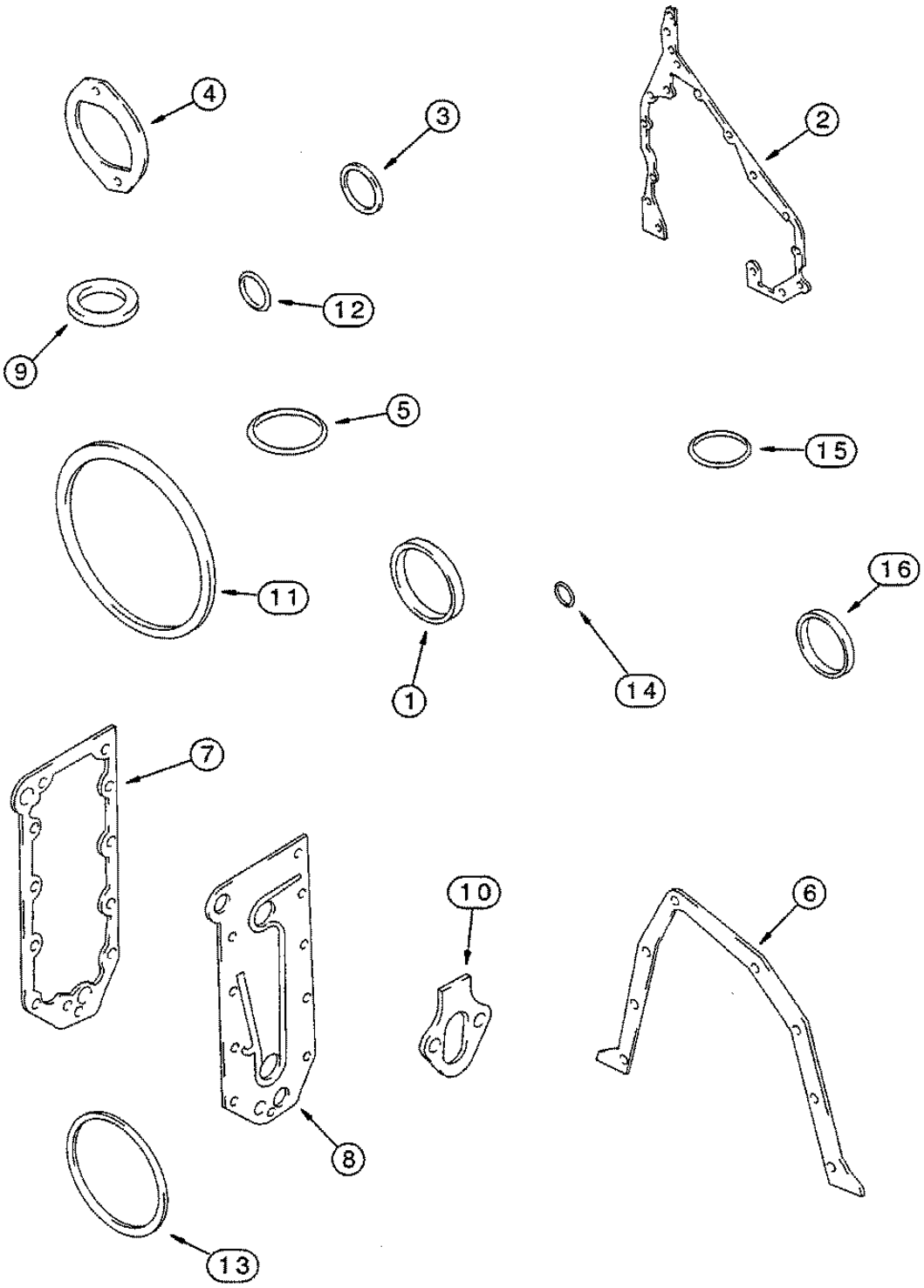
4
3
2
12
9
5
15
11
1
14
16
7
10
6
8
13

FUEL FILTER - PUMP, TRANSFER
ТОПЛИВНЫЙ ФИЛЬТР - ТОПЛИВОПОДКАЧИВАЮЩИЙ НАСОС
KRAFTSTOFF1LTER - TRANSFERPUMPE

REF	PART NO.	ENGLISH	РУССКИЙ	DEUTSCH	REMARK	QTY
		6TAA-830 Emissions Certified Engine **Контроль отходящих газов согласно 6TAA-830** **ASU-geprueft nach 6TAA-830**				
1	J925955	Adapter	Адаптер	Adapter		1
2	J903640	Filter, Fuel	Топливный фильтр	Kraftstoffilter		1
3	J930766	Tube	Трубопровод	Rohrieitung		1
4	J914711	Clamp	Зажим	Kragenschelle		1
5	J918191	Washer	Шайба	Scheibe	12 x 18 x 1 mm	2
6	J905860	Bolt Assy	Комплект болтов	Bolzen Kpll		1
		Consists Of I Состоящий из/ Bestehend Aus : 7				
7	J911446	Bolt	Болт	Schraubenbolzen	M12 x 24	1
8	J918192	Washer	Шайба	Scheibe	14 x 20 x 1 mm	2
9	J924725	*Bolt*	Болт	Schraubenbolzen		1
10	J933253	Pump	Pompe	Pumpe		1
11	J931348	*Gasket, Mounting*	Монтэжн. уплотнение	Dichtungstell		1
12	844-8020	*Bolt, Flange*	Фланцевый болт	Flanschbolzen	M8 x 20	2
13	J918539	Tube	Трубопровод	Rohrteitung		1
14	J918191	*Washer*	Шайба	Scheibe	12 x 18 x 1 mm	2
15	J916361	Bolt	Болт	Schraubenbolzen	M12 x 24	1
16	J930375	*Brace*	Скоба	Stebe		1
17	J924962	Bolt, Range	Фланцевый болт	Flanschbolzen	M8 x 16	2

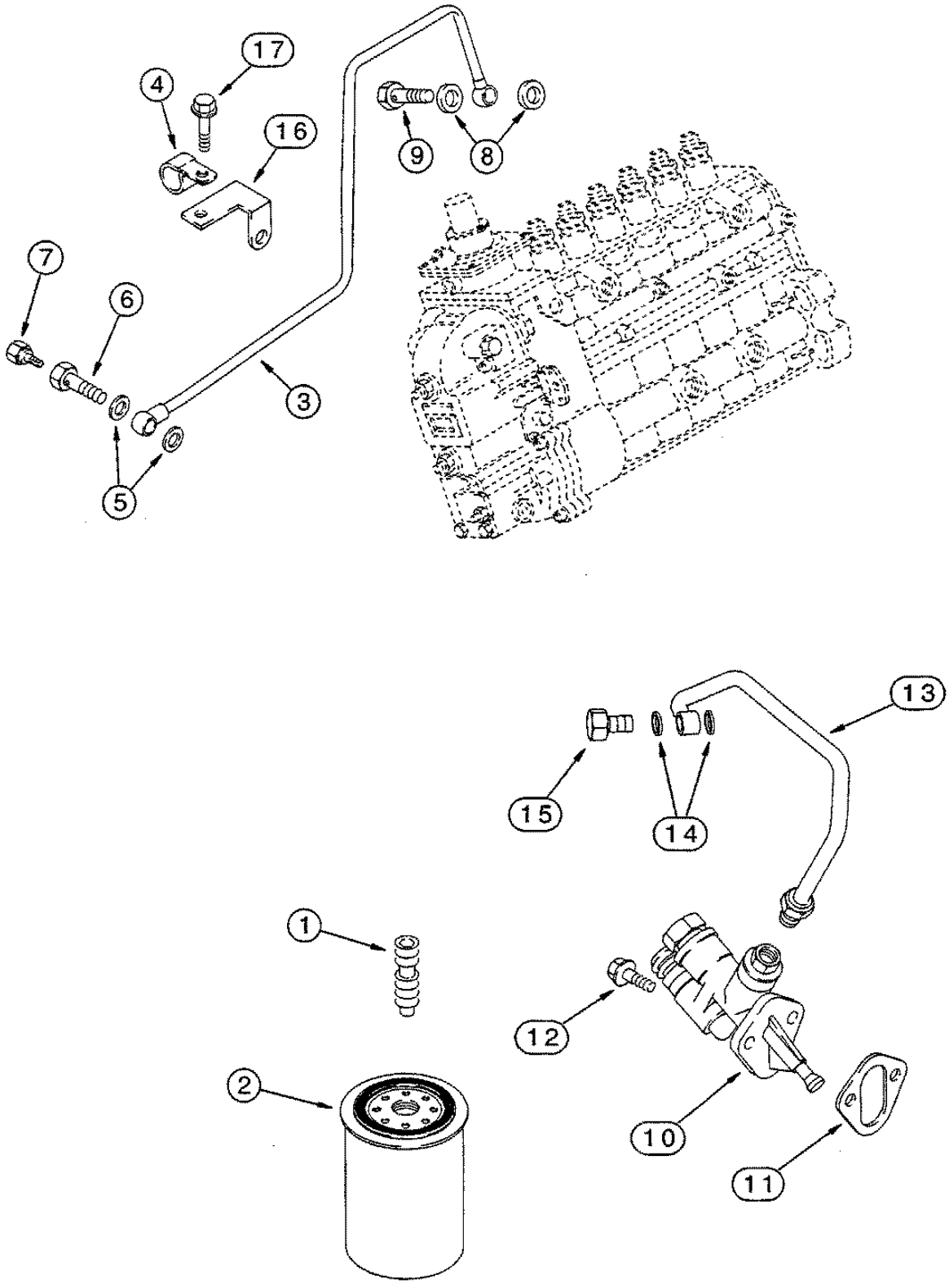
17
4
16
9
8
7
6
3
5
13
15
14
1
12
2
10
11